ЗЭМИ
ЕКАТЕРИНБУРГ

Каталог 2021

МУЛЬТИСИСТЕМНЫЙ КАТАЛОГ **ЗЭМИ ЕКАТЕРИНБУРГ**

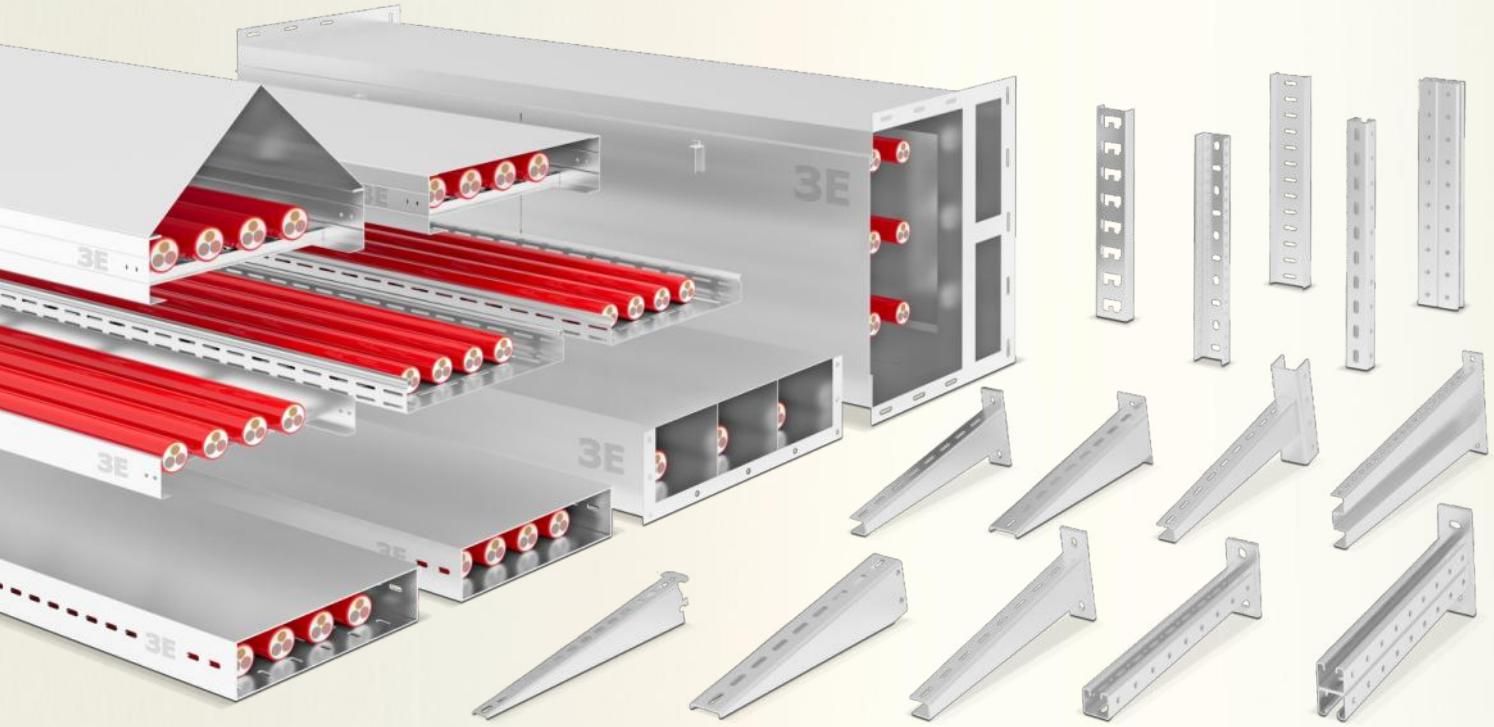

КАБЕЛЕНЕСУЩИЕ МУЛЬТИСИСТЕМЫ **123 895** ВИДОВ ИЗДЕЛИЙ*

МУЛЬТИСИСТЕМА

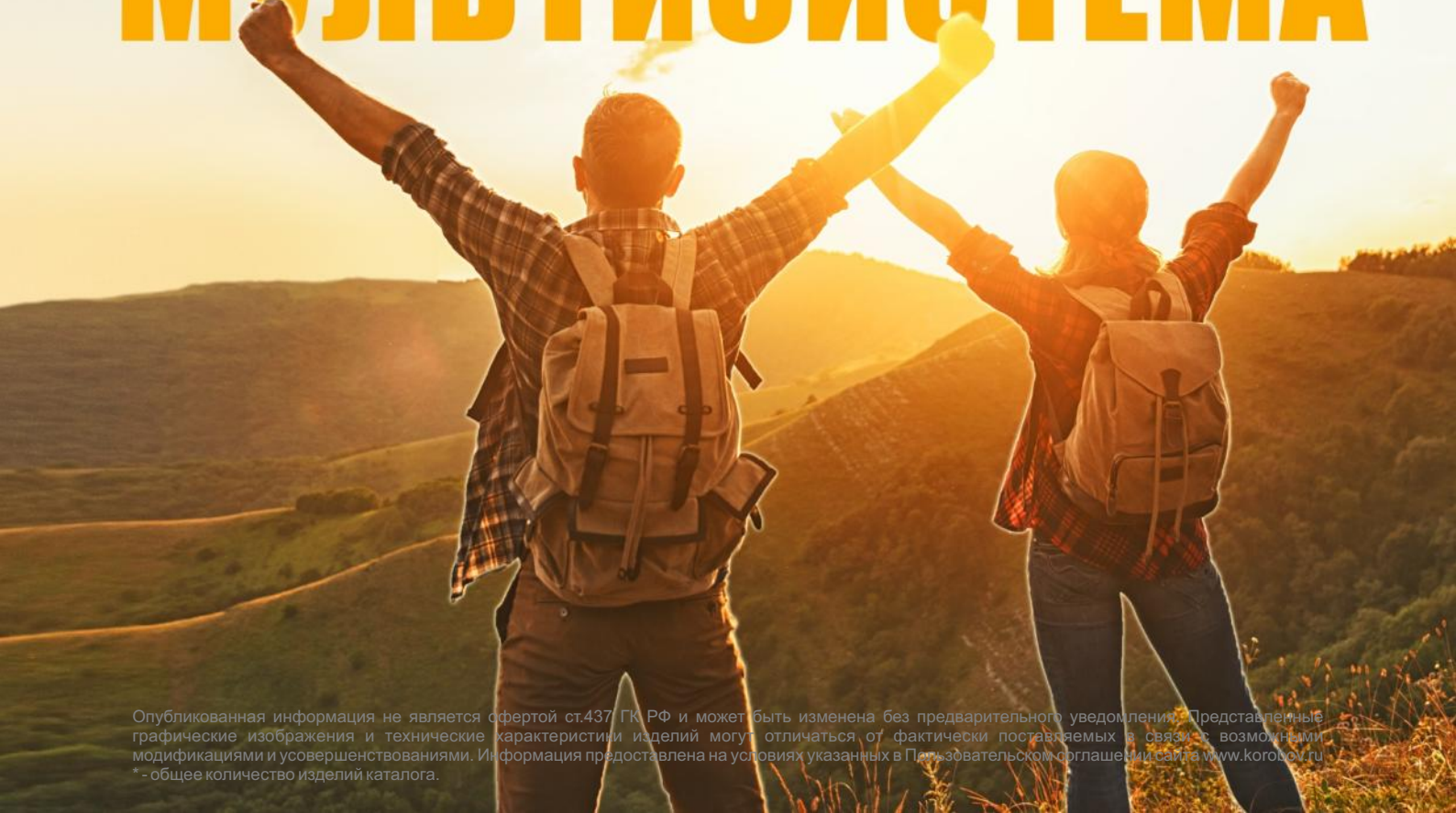

Опубликованная информация не является офертой ст.437 ГК РФ и может быть изменена без предварительного уведомления. Представленные графические изображения и технические характеристики изделий могут отличаться от фактически поставляемых в связи с возможными модификациями и усовершенствованиями. Информация предоставлена на условиях указанных в Пользовательском соглашении сайта www.korobov.ru
* - общее количество изделий каталога.

Работайте
выгодно!

Каталог ЗЭМИ ЕКАТЕРИНБУРГ 2021 года (версия Октябрь 2020 года) является рекламно-информационным материалом, в котором представлены электромонтажные изделия, доступные к поставке на момент публикации.

До выбора изделий является обязательным ознакомление с положениями «Лицензии на использование электромонтажных изделий организаций, входящих в Группу компаний КОРОБОВ» (далее – Лицензия), содержащей перечень обязательных для приобретателей изделий и проектировщиков требований и условий по выбору, проектированию, приемке, монтажу, эксплуатации и гарантийному обслуживанию реализуемых ГК КОРОБОВ изделий. Данная Лицензия прилагается к настоящему каталогу и размещена на сайте www.korobov.ru

Лицо, не исполнившее данной обязанности, несет все риски, связанные с нарушением данного условия, в т.ч. неправильный выбор или эксплуатация изделий, лишение гарантии на изделия и др.

Технические характеристики электромонтажных изделий соответствуют нормативным документам изготовителя на момент поставки, и могут отличаться от приведенных в каталоге.

В каталоге показаны упрощенные 3-д модели электромонтажных изделий.

Частичная или полная перепечатка, а также публичное размещение каталога допускается только с письменного разрешения правообладателя на товарные знаки.

Перед работой с каталогом уточните о наличии новой версии каталога и Лицензии на сайте www.korobov.ru.

Все предыдущие издания считаются недействительными. Допускается работа только с полным каталогом.

Не является публичной офертой ст. 437 ГК РФ.

Опубликовано в октябре 2020 года. © ЗЭМИ ЕКАТЕРИНБУРГ

Обращаем ваше внимание на то, что в каталоге представлены объекты интеллектуальной собственности.

Марки ЗЭМИ ЕКАТЕРИНБУРГ, ЗЕ, ПЕРФОРОСТ, ПЕРФОКОР и КОРОБОВ являются зарегистрированными товарными знаками, конструкция части изделий запатентована. Уполномоченными организациями по реализации изделий, являющимися объектами авторского права, в т.ч. с использованием средств индивидуализации являются ООО «КОРОБОВ» и ООО «ЗЭМИ ЕКАТЕРИНБУРГ».

Производство, предложение к продаже, продажа, складирование, транспортировка, монтаж и эксплуатация изделий, являющихся объектами авторского права, в т.ч. с использованием средств индивидуализации (товарных знаков), без согласия правообладателей является незаконным и влечет ответственность:

Гражданскую ст.1406.1, 1515 ГК РФ | Административную ст.7.12, 14.10 КоАП РФ | Уголовную ст.146, 147, 180 УК РФ

ОГЛАВЛЕНИЕ

ВСТУПЛЕНИЕ

Ограничения 3
Оглавление 4
О компании 5
Климатические исполнения 7
Сертификаты качества 8

ЧАСТЬ 1: ЛИСТОВЫЕ ЛОТКИ

Лотки кабельные ЗЕ-I 10
Лотки кабельные ЗЕ-II 57
Лотки кабельные ЗЕ-III 104
Лотки кабельные ЗЕ-IV 151

Лотки кабельные ЛМ/ЛМГ 198
Лотки кабельные ЛЛП/ЛЛГ 247
Лотки кабельные НЛП/НЛГ 284
Лотки кабельные ЛМПЗ/ЛНМЗ 321

ЧАСТЬ 2: ЛЕСТНИЧНЫЕ ЛОТКИ

Лотки лестничные ЗЕ-V 359
Лотки лестничные ЛСЛ 402
Лотки лестничные НЛ 436

ЧАСТЬ 3: УСИЛЕННЫЕ ЛОТКИ

Лотки усиленные лестничные ЗЕ-VI 463
Лотки усиленные перфорированные ЗЕ-VII 514
Лотки усиленные неперфорированные ЗЕ-VIII 564

ЧАСТЬ 4: КОРОБА КАБЕЛЬНЫЕ

Короба глухие ЗЕ-IX 615
Короба перфорированные ЗЕ-X 655

Короба глухие КСК 695
Короба перфорированные КСП 735
Короба глухие СП 775
Короба глухие КП 799
Короба глухие У 805
Короба блочный ККБ-П 813
Короба блочный ККБ-ПО 818

ЧАСТЬ 5: НЕСУЩИЕ КОНСТРУКЦИИ

СТОЙКИ И КОНСОЛИ ДЛЯ НОРМАЛЬНЫХ НАГРУЗОК

Консоли кабельные ЗЕ-29 826
Стойки кабельные ЗЕ-29 827
Крепления ЗЕ-29 830

СТОЙКИ И КОНСОЛИ (STRUT) ДЛЯ СРЕДНИХ НАГРУЗОК

Консоли кабельные ЗЕ-21 839
Профили кабельные ЗЕ-21 840
Подвесы кабельные ЗЕ-21 842
Консоли кабельные ЗЕ-41 844
Профили кабельные ЗЕ-41 845
Подвесы кабельные ЗЕ-41 847
Консоли кабельные ЗЕ-42 849
Профили кабельные ЗЕ-42 850
Подвесы кабельные ЗЕ-42 852
Консоли кабельные ЗЕ-82 854
Профили кабельные ЗЕ-82 855
Подвесы кабельные ЗЕ-82 857
Консоли кабельные ЗЕ-60 859
Консоли кабельные ЗЕ-70 860
Консоли кабельные ЗЕ-80 861

Крепление к балке Т-образное ЗЕ-30 863
Крепление к балке Н-образное ЗЕ-40 864
Пластины, скобы, крепления ЗЕ-41 865

СТОЙКИ И КОНСОЛИ ДЛЯ ВЫСОКИХ НАГРУЗОК

Консоль I-профиля ЗЕ-100 884
Профиль I-образный ЗЕ-100 885
Пластины и крепления ЗЕ-100 886

СТОЙКИ И КОНСОЛИ (ГЭМ)

Полки кабельные К1160-К1164 892
Стойки кабельные К1150-К1155 893
Стойки потолочные СКП 894
Стойки потолочная К1174 895
Стойки потолочная К1170 896
Стойки с основанием К1174 897
Стойки с основанием К1170 898
Подвески, соединители, ключи 899
Стойки СН-20, К120, К121, К305, К314 900
Профили перфорированные 906

СТОЙКИ И КОНСОЛИ (СТ, СТД, КС)

Консоль кабельная КС-3 913
Консоль кабельная КС-5 914
Стойка кабельная СТ 915
Стойка кабельная СТД 918
Стойка кабельная СТДТ 921
Стойка кабельная СТ-50 924
Стойка кабельная СТ-70 927
Косынки КП, КБ, КД, КТ, КБД, КБТ 931
Основания ОСД, ОСТ 935

АКСЕССУАРЫ (ШПИЛЬКИ, ХОМУТЫ И ПР.)

Струбцины крепления шпильки к балкам 938
Винты для крепления к С-образному профилю 940
Шпильки металлические 941
Гайка канальная 942
Гайка канальная с пружиной 943
Винт с квадратным подголовником 944
Винт с полуцилиндрической головкой 945
Болт с шестигранной головкой 946
Гайка с насечкой 952
Гайка шестигранная 953
Соединительная гайка 954
Гайка самоконтрящаяся 955
Шайбы, увеличенные, Гровера 956
Крепление к профнастилу V-образное 959
Скобы кабельные 960
Накладка НТ 964
Прижим кабельный ПКТ 965
Муфта ТР 966
Хомут С437-442 967
Хомуты полиамидные ЗЕ-1 968
Хомуты полиамидные ЗЕ-3 969

ЛИЦЕНЗИЯ 970

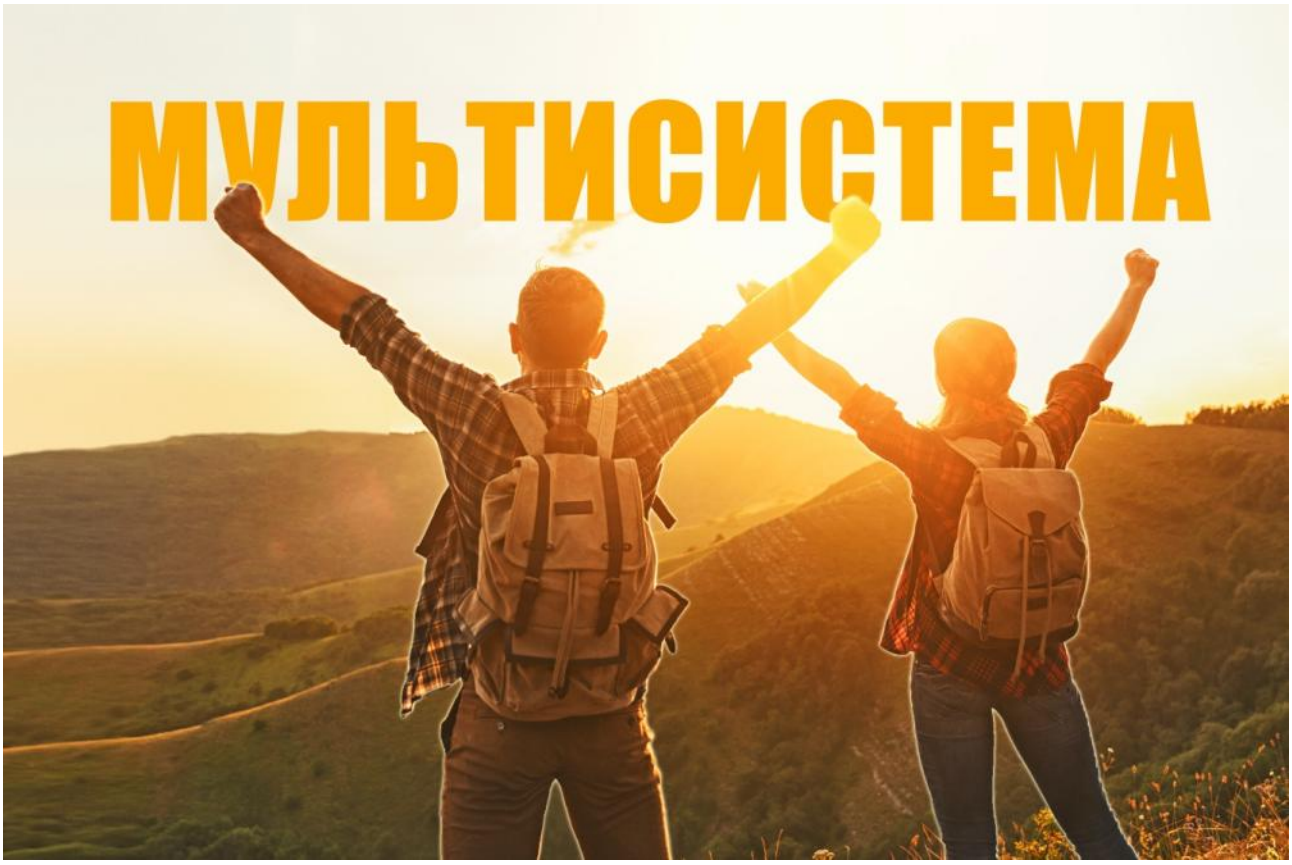

Кабельные конструкции ЗЭМИ ЕКАТЕРИНБУРГ - это расширенный ассортимент кабеленесущих систем, являющихся частью ГК КОРОБОВ.

Группа компаний КОРОБОВ - это отраслевое объединение, предлагающее специализированные решения для разных предприятий. В число заказчиков кабельных конструкций входят крупные государственные и частные корпорации: РОССЕТИ, РОСАТОМ, РУСГИДРО, РОСКОСМОС, ГАЗПРОМ, РОСНЕФТЬ, РОСТЕХ, ТРАНСНЕФТЬ, ЛУКОЙЛ и др.

Кабельные конструкции ЗЭМИ ЕКАТЕРИНБУРГ производятся с применением современных технологий, которые позволяют увеличить пропускную способность и срок эксплуатации кабельных линий. Конструкции предназначены для предприятий всех отраслей промышленности.

Кабельные конструкции ЗЭМИ ЕКАТЕРИНБУРГ отвечают современным стандартам качества и ответственности к окружающей среде за счет применения решений, позволяющих снизить металлоемкость кабельных линий.

Решение важных задач

Кабельные конструкции ЗЭМИ ЕКАТЕРИНБУРГ разрабатывались на основе многолетнего опыта работы специалистов группы компании КОРОБОВ, знакомых с проблемами рынка электромонтажных изделий. При разработке решались важные задачи повышения пропускной способности и безопасности кабельных линий, а также возможность работы кабельных конструкций в суровых климатических условиях, свойственным эксплуатации на промышленных объектах России. Внедрив новые изделия в производство нам удалось решить множество локальных задач, повысив, при этом, отказоустойчивость кабельных линий.

Расширенный ассортимент
кабеленесущих систем

МУЛЬТИСИСТЕМА

Доступная стоимость
без дилерской наценки

123 895
ТИПОРАЗМЕРОВ

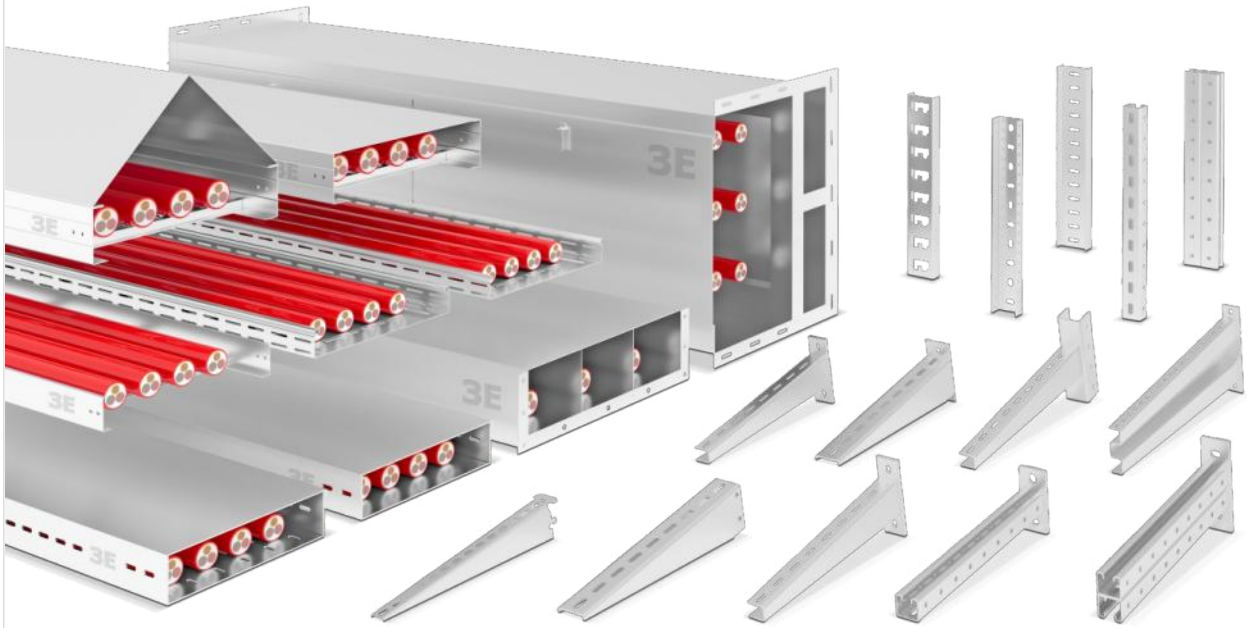

Расширенный ассортимент кабеленесущих мультисистем конструкции ЗЭМИ ЕКАТЕРИНБУРГ, предназначен для построения эффективных кабельных линий.

Классическим изделиям были свойственны ограниченные характеристики, которые не позволяли, в ряде случаев, эксплуатировать кабельные линии без дополнительных средств защиты от внешних климатических и физических воздействий.

Современные кабельные конструкции ЗЭМИ ЕКАТЕРИНБУРГ обладают значительным количеством уровней защиты кабельно-проводниковой продукции от влияния внешних негативных факторов.

Обновленные кабельные конструкции ЗЭМИ ЕКАТЕРИНБУРГ получили важные улучшения, значительно расширяющие функциональные возможности изделий, в т.ч. в части организации кабельных эстакад.

РАЗДЕЛ 1	РАЗДЕЛ 2
СИСТЕМЫ КАБЕЛЬНЫХ ЛОТКОВ И КОРОБОВ Листовые кабельные лотки (12 систем) Лестничные кабельные лотки (3 системы) Усиленные кабельные лотки (3 системы) Короба кабельные (7 систем) Короба блочные (2 системы)	**СИСТЕМЫ НЕСУЩИХ КОНСТРУКЦИЙ** Стойки и консоли (для нормальных нагрузок) Стойки и консоли (для средних нагрузок STRUT) Стойки и консоли (для больших нагрузок) Стойки и полки (ГЭМ) Стойки и консоли (СТ, СТД, КС) Аксессуары (шпильки, хомуты и пр)



Важным критерием выбора той или иной серии является коррозионная стойкость к условиям эксплуатации.

В зависимости от вида предприятия и его месторасположения на кабельные конструкции воздействуют различные факторы: температура, загрязненная атмосфера, соль и прочее. Выбрать серию конструкций ЗЭМИ ЕКАТЕРИНБУРГ можно по основным показателям: классу коррозионной стойкости и климатическим условиям.

Кабельные конструкции ЗЭМИ ЕКАТЕРИНБУРГ разделены на три основных серии:

- Исполнение №1;
- Исполнение №2;
- Исполнение №3.

Конструкции отличаются типом покрытия, толщиной, маркой стали, противостоянию внешним воздействиям, и соответствуют своему классу стойкости к коррозии.

	Исполнение №1	Исполнение №2	Исполнение №3
Класс стойкости к коррозии по ГОСТ 52868-07	3	6	9А, 9С
Антикоррозионное покрытие и материал	Сталь оцинкованная по методу Сендзимира до 18 мкм	Горячее оцинкованая сталь погружением по ГОСТ 9.307 до 120 мкм	Нержавеющая сталь
Климатические условия по ГОСТ 15150-69	Т4, Т3, Т2 УХЛ4, УХЛ3, УХЛ2	Т5, Т4, Т3, Т2, Т1 УХЛ5, УХЛ4, УХЛ3, УХЛ2, УХЛ1	Т5, Т4, Т3, Т2, Т1 УХЛ5, УХЛ4, УХЛ3, УХЛ2, УХЛ1 ОМ5, ОМ4, ОМ3, ОМ2, ОМ1



СИСТЕМА СЕРТИФИКАЦИИ ГОСТ Р
ФЕДЕРАЛЬНОЕ АГЕНТСТВО ПО ТЕХНИЧЕСКОМУ РЕГУЛИРОВАНИЮ И МЕТРОЛОГИИ

СЕРТИФИКАТ СООТВЕТСТВИЯ

№ РОСС RU.АВ24.Н08550

Срок действия с 12.07.2017 по 11.07.2020

№ 0096388

ОРГАН ПО СЕРТИФИКАЦИИ продукции Общества с ограниченной ответственностью «Сертификация продукции «СТАНДАРТ-ТЕСТ». Место нахождения: 121471, Российская Федерация, город Москва, улица Можайское шоссе, дом 29. Фактический адрес: 121359, Российская Федерация, город Москва, улица Маршала Тимошенко, дом 4, офис 1; 115280, Российская Федерация, город Москва, улица Ленинская Слобода, дом 21, корпус 1. Телефон: 8 (495) 989-12-49, Факс: 8 (495) 741-59-32, адрес электронной почты: info@standart-test.ru. Аттестат аккредитации регистрационный № RA.RU.11АВ24, выдан 17.06.2016 года ФЕДЕРАЛЬНОЙ СЛУЖБОЙ ПО АККРЕДИТАЦИИ «РОСАККРЕДИТАЦИЯ».

ПРОДУКЦИЯ Кабельные конструкции УЗЭМИ для электропроводок «Особая серия» в климатических исполнениях Т5,Т4,Т3,Т2,Т1,У5,У4,У3,У2,У1, ХЛ5, ХЛ4, ХЛ3,ХЛ2,ХЛ1, ОМ5, ОМ4, ОМ3, ОМ2,ОМ1 с типом атмосферы I, II, III, изготовленные по ТУ 3449 - 001 - 69549840 - 2014 Серийный выпуск.

код ОК 034-2014 (КПЕС 2008) 27.33.13.190

СООТВЕТСТВУЕТ ТРЕБОВАНИЯМ НОРМАТИВНЫХ ДОКУМЕНТОВ ГОСТ 15150-69

код ТН ВЭД

ИЗГОТОВИТЕЛЬ Общество с ограниченной ответственностью «ЗЭМИ Екатеринбург». Место нахождения: 620014, РОССИЯ, Свердловская обл., г. Екатеринбург, проспект Ленина д. 25, офис 3.128. Фактический адрес: 620014, РОССИЯ, Свердловская обл., г. Екатеринбург, проспект Ленина д. 25, офис 3.128.

СЕРТИФИКАТ ВЫДАН Общество с ограниченной ответственностью «ЗЭМИ Екатеринбург». Место нахождения: 620014, РОССИЯ, Свердловская обл., г. Екатеринбург, проспект Ленина д. 25, офис 3.128. Фактический адрес: 620014, РОССИЯ, Свердловская обл., г. Екатеринбург, проспект Ленина д. 25, офис 3.128. Телефон: +7(343) 290-36-23.

НА ОСНОВАНИИ Протокола испытаний № 337СТ-09/2016 от 22.09.2016 ИЦ ООО "ЕВРОСТАН", регистрационный номер аттестата аккредитации РОСС RU.0001.21АВ76 от 07.02.2013.

Копия предоставляется на условиях пользовательского соглашения сайта www.korobov.ru дата публикации 01.11.2017

ДОПОЛНИТЕЛЬНАЯ ИНФОРМАЦИЯ Инспекционный контроль: июль 2018г., июль 2019г. Схема сертификации: 3.

Руководитель органа Л.В. Козийчук

Эксперт С.Ю. Плакунов

Сертификат не применяется при обязательной сертификации

Конструкции являются результатом многолетней кропотливой работы специалистов ГК КОРОБОВ. В процессе разработки новых изделий внедряются уникальные технические решения, часть которых запатентована и охраняется государством. Внедрение новинок в производство немаловажный и ответственный процесс. Для этого разрабатываются технические условия, проводятся испытания и сертификация продукции.

Когда новое оборудование пройдет все необходимые процедуры, его запускают в серию. Большинство кабельных конструкций имеет пакет сертификатов, подтверждающие их задекларированные характеристики:

- сертификат соответствия ГОСТ Р МЭК 52868-07;
- сертификат соответствия ГОСТ Р МЭК 61084-1-07;
- сертификат пожарной безопасности класса НГ;
- сертификат исполнения УХЛ1 по ГОСТ 15150-69.

Сертификат №1	Сертификат №2	Сертификат №3	Сертификат №4
Соответствие ГОСТ Р МЭК 52868-07	Соответствие ГОСТ Р МЭК 61084-1-07	Класс негорючести НГ ГОСТ 30244-94	Исполнение УХЛ1 ГОСТ 15150-69

ЛИСТОВЫЕ КАБЕЛЬНЫЕ ЛОТКИ

Металлические лотки являются основой кабельных линий большинства предприятий. В системах листовых лотков представлен широкий ассортимент известных марок изделий различных конфигураций, толщин и длин. В систему листовых лотков входят глухие и перфорированные лотки длинной от 2-х до 6-ти метров, а также, элементы для поворота и разветвления кабельной линии в четырех исполнениях.



ЗЭМИ ЕКАТЕРИНБУРГ

МУЛЬТИСИСТЕМА

ПЕРФОРИРОВАННАЯ ПОЛНОРАЗМЕРНАЯ ПРЯМАЯ СЕКЦИЯ ЛОТКА ЗЕ-1

Для соединения двух смежных секций использовать соответствующие соединительные аксессуары.
Использовать соответствующие консоли.
Для закрепления секций на консолях использовать соответствующие крепления.

Соединительные аксессуары входят в комплект поставки изделия.

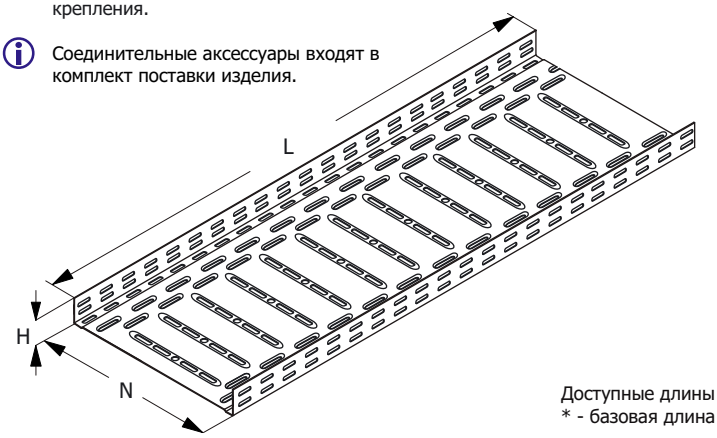

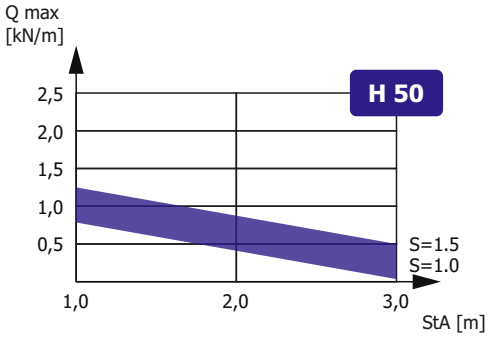

Зависимость максимальной распределенной нагрузки Qmax на днище секции высотой H, шириной N=300, длиной L=3000 от толщины металла S и расстояния между консолями StA в составе прямолинейного участка сбалансированной кабеленесущей конструкции (подробнее в Лицензии)

Доступные длины
* - базовая длина

2500	3500	9000
2000	3000*	6000

Наименование изделия	N, mm	H, mm	M (S=0.7), kg/m	M (S=0.8), kg/m	M (S=1.0), kg/m	M (S=1.2), kg/m	M (S=1.5), kg/m
Лоток перфорированный ЗЕ-1 50x50	50	50	0,80	0,90	1,16	1,40	1,75
Лоток перфорированный ЗЕ-1 100x50	100	50	1,10	1,25	1,60	1,70	2,35
Лоток перфорированный ЗЕ-1 150x50	150	50	1,36	1,60	1,90	2,30	2,90
Лоток перфорированный ЗЕ-1 200x50	200	50	1,65	1,85	4,35	2,80	3,50
Лоток перфорированный ЗЕ-1 300x50	300	50	2,20	2,50	3,14	3,75	4,70
Лоток перфорированный ЗЕ-1 400x50	400	50	2,75	3,15	3,90	4,70	5,85
Лоток перфорированный ЗЕ-1 500x50	500	50	3,30	3,75	4,70	5,65	7,10
Лоток перфорированный ЗЕ-1 600x50	600	50	3,85	4,40	5,50	6,60	8,25
Лоток перфорированный ЗЕ-1 50x50 HDZ	50	50	0,80	0,90	1,16	1,40	1,75
Лоток перфорированный ЗЕ-1 100x50 HDZ	100	50	1,10	1,25	1,60	1,70	2,35
Лоток перфорированный ЗЕ-1 150x50 HDZ	150	50	1,36	1,60	1,90	2,30	2,90
Лоток перфорированный ЗЕ-1 200x50 HDZ	200	50	1,65	1,85	4,35	2,80	3,50
Лоток перфорированный ЗЕ-1 300x50 HDZ	300	50	2,20	2,50	3,14	3,75	4,70
Лоток перфорированный ЗЕ-1 400x50 HDZ	400	50	2,75	3,15	3,90	4,70	5,85
Лоток перфорированный ЗЕ-1 500x50 HDZ	500	50	3,30	3,75	4,70	5,65	7,10
Лоток перфорированный ЗЕ-1 600x50 HDZ	600	50	3,85	4,40	5,50	6,60	8,25
Лоток перфорированный ЗЕ-1 50x50 INOX	50	50	0,80	0,90	1,16	1,40	1,75
Лоток перфорированный ЗЕ-1 100x50 INOX	100	50	1,10	1,25	1,60	1,70	2,35
Лоток перфорированный ЗЕ-1 150x50 INOX	150	50	1,36	1,60	1,90	2,30	2,90
Лоток перфорированный ЗЕ-1 200x50 INOX	200	50	1,65	1,85	4,35	2,80	3,50
Лоток перфорированный ЗЕ-1 300x50 INOX	300	50	2,20	2,50	3,14	3,75	4,70
Лоток перфорированный ЗЕ-1 400x50 INOX	400	50	2,75	3,15	3,90	4,70	5,85
Лоток перфорированный ЗЕ-1 500x50 INOX	500	50	3,30	3,75	4,70	5,65	7,10
Лоток перфорированный ЗЕ-1 600x50 INOX	600	50	3,85	4,40	5,50	6,60	8,25

Маркировка серии исполнения (в конце наименования изделия): БЕЗ ОБОЗНАЧЕНИЯ - Исполнение №1 (конвейерное оцинкование по методу Сендзимира), HDZ - Исполнение №2 (горячее оцинкование погружением по ГОСТ 9.307), INOX - Исполнение №3 (нержавеющая сталь); Qmax - максимальная распределенная нагрузка; StA – расстояние между консолями; S - расчетная толщина металла; N - расчетная ширина; H - расчетная высота; L - расчетная длина; M - расчетная масса

НЕПЕРФОРИРОВАННАЯ ПОЛНОРАЗМЕРНАЯ ПРЯМАЯ СЕКЦИЯ ЛОТКА ЗЕ-1

Для соединения двух смежных секций использовать соответствующие соединительные аксессуары.
Использовать соответствующие консоли.
Для закрепления секций на консолях использовать соответствующие крепления.

Соединительные аксессуары входят в комплект поставки изделия.

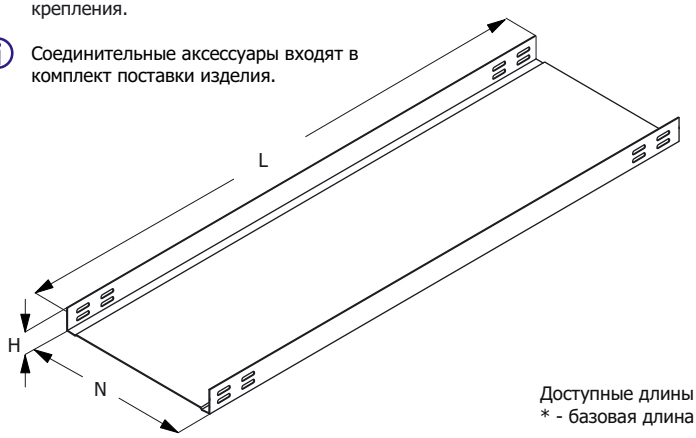

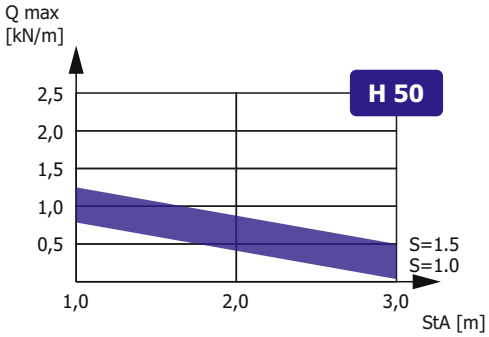

Зависимость максимальной распределенной нагрузки Qmax на днище секции высотой H, шириной N=300, длиной L=3000 от толщины металла S и расстояния между консолями StA в составе прямолинейного участка сбалансированной кабеленесущей конструкции (подробнее в Лицензии)

Доступные длины
* - базовая длина

2500	3500	9000
2000	3000*	6000

Наименование изделия	N, mm	H, mm	M (S=0.7), kg/m	M (S=0.8), kg/m	M (S=1.0), kg/m	M (S=1.2), kg/m	M (S=1.5), kg/m
Лоток неперфорированный ЗЕ-1 50x50	50	50	0,80	0,90	1,16	1,40	1,75
Лоток неперфорированный ЗЕ-1 100x50	100	50	1,10	1,25	1,60	1,70	2,35
Лоток неперфорированный ЗЕ-1 150x50	150	50	1,36	1,60	1,90	2,30	2,90
Лоток неперфорированный ЗЕ-1 200x50	200	50	1,65	1,85	4,35	2,80	3,50
Лоток неперфорированный ЗЕ-1 300x50	300	50	2,20	2,50	3,14	3,75	4,70
Лоток неперфорированный ЗЕ-1 400x50	400	50	2,75	3,15	3,90	4,70	5,85
Лоток неперфорированный ЗЕ-1 500x50	500	50	3,30	3,75	4,70	5,65	7,10
Лоток неперфорированный ЗЕ-1 600x50	600	50	3,85	4,40	5,50	6,60	8,25
Лоток неперфорированный ЗЕ-1 50x50 HDZ	50	50	0,80	0,90	1,16	1,40	1,75
Лоток неперфорированный ЗЕ-1 100x50 HDZ	100	50	1,10	1,25	1,60	1,70	2,35
Лоток неперфорированный ЗЕ-1 150x50 HDZ	150	50	1,36	1,60	1,90	2,30	2,90
Лоток неперфорированный ЗЕ-1 200x50 HDZ	200	50	1,65	1,85	4,35	2,80	3,50
Лоток неперфорированный ЗЕ-1 300x50 HDZ	300	50	2,20	2,50	3,14	3,75	4,70
Лоток неперфорированный ЗЕ-1 400x50 HDZ	400	50	2,75	3,15	3,90	4,70	5,85
Лоток неперфорированный ЗЕ-1 500x50 HDZ	500	50	3,30	3,75	4,70	5,65	7,10
Лоток неперфорированный ЗЕ-1 600x50 HDZ	600	50	3,85	4,40	5,50	6,60	8,25
Лоток неперфорированный ЗЕ-1 50x50 INOX	50	50	0,80	0,90	1,16	1,40	1,75
Лоток неперфорированный ЗЕ-1 100x50 INOX	100	50	1,10	1,25	1,60	1,70	2,35
Лоток неперфорированный ЗЕ-1 150x50 INOX	150	50	1,36	1,60	1,90	2,30	2,90
Лоток неперфорированный ЗЕ-1 200x50 INOX	200	50	1,65	1,85	4,35	2,80	3,50
Лоток неперфорированный ЗЕ-1 300x50 INOX	300	50	2,20	2,50	3,14	3,75	4,70
Лоток неперфорированный ЗЕ-1 400x50 INOX	400	50	2,75	3,15	3,90	4,70	5,85
Лоток неперфорированный ЗЕ-1 500x50 INOX	500	50	3,30	3,75	4,70	5,65	7,10
Лоток неперфорированный ЗЕ-1 600x50 INOX	600	50	3,85	4,40	5,50	6,60	8,25

Маркировка серии исполнения (в конце наименования изделия): БЕЗ ОБОЗНАЧЕНИЯ - Исполнение №1 (конвейерное оцинкование по методу Сендзимира), HDZ - Исполнение №2 (горячее оцинкование погружением по ГОСТ 9.307), INOX - Исполнение №3 (нержавеющая сталь); Qmax - максимальная распределенная нагрузка; StA – расстояние между консолями; S - расчетная толщина металла; N - расчетная ширина; H - расчетная высота; L - расчетная длина; M - расчетная масса

УГЛОВАЯ СЕКЦИЯ НА 90 ГРАДУСОВ
ЛОТКА ЗЕ-1

Работайте выгодно!

Использовать соответствующие консоли. Для закрепления секций на консолях использовать соответствующие крепления. Соединительные аксессуары входят в комплект поставки изделия.

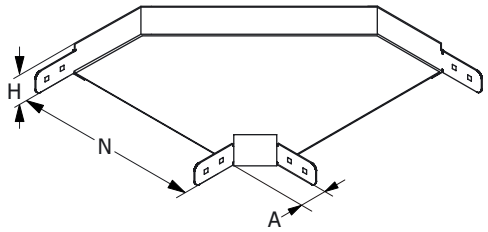

МУЛЬТИСИСТЕМА
ЗЭМИ ЕКАТЕРИНБУРГ

Наименование изделия	N, mm	H, mm	A, mm	M (S=0.7), kg	M (S=0.8), kg	M (S=1.0), kg	M (S=1.2), kg	M (S=1.5), kg
Угол лотка ЗЕ-1-У90 50x50	50	50	58	0,60	0,68	0,85	1,02	1,28
Угол лотка ЗЕ-1-У90 100x50	100	50	58	0,74	0,85	1,06	1,27	1,59
Угол лотка ЗЕ-1-У90 150x50	150	50	58	0,93	1,06	1,32	1,59	1,99
Угол лотка ЗЕ-1-У90 200x50	200	50	58	1,15	1,31	1,64	1,97	2,47
Угол лотка ЗЕ-1-У90 300x50	300	50	58	1,17	1,96	2,45	2,94	3,67
Угол лотка ЗЕ-1-У90 400x50	400	50	58	2,43	2,78	3,48	4,17	5,21
Угол лотка ЗЕ-1-У90 500x50	500	50	58	3,31	3,78	4,72	5,67	7,09
Угол лотка ЗЕ-1-У90 600x50	600	50	58	4,34	4,96	6,19	7,43	9,29
Угол лотка ЗЕ-1-У90 50x50 HDZ	50	50	58	0,60	0,68	0,85	1,02	1,28
Угол лотка ЗЕ-1-У90 100x50 HDZ	100	50	58	0,74	0,85	1,06	1,27	1,59
Угол лотка ЗЕ-1-У90 150x50 HDZ	150	50	58	0,93	1,06	1,32	1,59	1,99
Угол лотка ЗЕ-1-У90 200x50 HDZ	200	50	58	1,15	1,31	1,64	1,97	2,47
Угол лотка ЗЕ-1-У90 300x50 HDZ	300	50	58	1,17	1,96	2,45	2,94	3,67
Угол лотка ЗЕ-1-У90 400x50 HDZ	400	50	58	2,43	2,78	3,48	4,17	5,21
Угол лотка ЗЕ-1-У90 500x50 HDZ	500	50	58	3,31	3,78	4,72	5,67	7,09
Угол лотка ЗЕ-1-У90 600x50 HDZ	600	50	58	4,34	4,96	6,19	7,43	9,29
Угол лотка ЗЕ-1-У90 50x50 INOX	50	50	58	0,60	0,68	0,85	1,02	1,28
Угол лотка ЗЕ-1-У90 100x50 INOX	100	50	58	0,74	0,85	1,06	1,27	1,59
Угол лотка ЗЕ-1-У90 150x50 INOX	150	50	58	0,93	1,06	1,32	1,59	1,99
Угол лотка ЗЕ-1-У90 200x50 INOX	200	50	58	1,15	1,31	1,64	1,97	2,47
Угол лотка ЗЕ-1-У90 300x50 INOX	300	50	58	1,17	1,96	2,45	2,94	3,67
Угол лотка ЗЕ-1-У90 400x50 INOX	400	50	58	2,43	2,78	3,48	4,17	5,21
Угол лотка ЗЕ-1-У90 500x50 INOX	500	50	58	3,31	3,78	4,72	5,67	7,09
Угол лотка ЗЕ-1-У90 600x50 INOX	600	50	58	4,34	4,96	6,19	7,43	9,29

Маркировка серии исполнения (в конце наименования изделия): БЕЗ ОБОЗНАЧЕНИЯ - Исполнение №1 (конвейерное оцинкование по методу Сендзимира), HDZ - Исполнение №2 (горячее оцинкование погружением по ГОСТ 9.307), INOX - Исполнение №3 (нержавеющая сталь); S - расчетная толщина металла; N - расчетная ширина, H - расчетная высота, A - расчетный габарит, M - расчетная масса изделия

УГЛОВАЯ СЕКЦИЯ НА 45 ГРАДУСОВ
ЛОТКА ЗЕ-1

Работайте выгодно!

Использовать соответствующие консоли. Для закрепления секций на консолях использовать соответствующие крепления. Соединительные аксессуары входят в комплект поставки изделия.

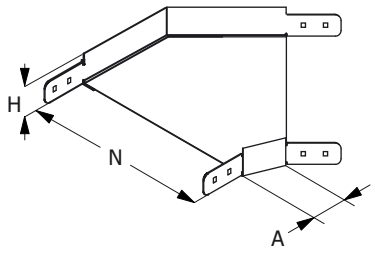

МУЛЬТИСИСТЕМА
ЗЭМИ ЕКАТЕРИНБУРГ

Наименование изделия	N, mm	H, mm	A, mm	M (S=0.7), kg	M (S=0.8), kg	M (S=1.0), kg	M (S=1.2), kg	M (S=1.5), kg
Угол лотка ЗЕ-1-У45 50x50	50	50	58	0,45	0,51	0,64	0,77	0,96
Угол лотка ЗЕ-1-У45 100x50	100	50	58	0,56	0,64	0,80	0,95	1,19
Угол лотка ЗЕ-1-У45 150x50	150	50	58	0,70	0,79	0,99	1,19	1,49
Угол лотка ЗЕ-1-У45 200x50	200	50	58	0,86	0,99	1,23	1,48	1,85
Угол лотка ЗЕ-1-У45 300x50	300	50	58	1,29	1,47	1,84	2,20	2,75
Угол лотка ЗЕ-1-У45 400x50	400	50	58	1,82	2,09	2,61	3,13	3,91
Угол лотка ЗЕ-1-У45 500x50	500	50	58	2,48	2,83	3,54	4,25	5,31
Угол лотка ЗЕ-1-У45 600x50	600	50	58	3,25	3,72	4,84	5,81	7,26
Угол лотка ЗЕ-1-У45 50x50 HDZ	50	50	58	0,45	0,51	0,64	0,77	0,96
Угол лотка ЗЕ-1-У45 100x50 HDZ	100	50	58	0,56	0,64	0,80	0,95	1,19
Угол лотка ЗЕ-1-У45 150x50 HDZ	150	50	58	0,70	0,79	0,99	1,19	1,49
Угол лотка ЗЕ-1-У45 200x50 HDZ	200	50	58	0,86	0,99	1,23	1,48	1,85
Угол лотка ЗЕ-1-У45 300x50 HDZ	300	50	58	1,29	1,47	1,84	2,20	2,75
Угол лотка ЗЕ-1-У45 400x50 HDZ	400	50	58	1,82	2,09	2,61	3,13	3,91
Угол лотка ЗЕ-1-У45 500x50 HDZ	500	50	58	2,48	2,83	3,54	4,25	5,31
Угол лотка ЗЕ-1-У45 600x50 HDZ	600	50	58	3,25	3,72	4,84	5,81	7,26
Угол лотка ЗЕ-1-У45 50x50 INOX	50	50	58	0,45	0,51	0,64	0,77	0,96
Угол лотка ЗЕ-1-У45 100x50 INOX	100	50	58	0,56	0,64	0,80	0,95	1,19
Угол лотка ЗЕ-1-У45 150x50 INOX	150	50	58	0,70	0,79	0,99	1,19	1,49
Угол лотка ЗЕ-1-У45 200x50 INOX	200	50	58	0,86	0,99	1,23	1,48	1,85
Угол лотка ЗЕ-1-У45 300x50 INOX	300	50	58	1,29	1,47	1,84	2,20	2,75
Угол лотка ЗЕ-1-У45 400x50 INOX	400	50	58	1,82	2,09	2,61	3,13	3,91
Угол лотка ЗЕ-1-У45 500x50 INOX	500	50	58	2,48	2,83	3,54	4,25	5,31
Угол лотка ЗЕ-1-У45 600x50 INOX	600	50	58	3,25	3,72	4,84	5,81	7,26

Маркировка серии исполнения (в конце наименования изделия): БЕЗ ОБОЗНАЧЕНИЯ - Исполнение №1 (конвейерное оцинкование по методу Сендзимира), HDZ - Исполнение №2 (горячее оцинкование погружением по ГОСТ 9.307), INOX - Исполнение №3 (нержавеющая сталь); S - расчетная толщина металла; N - расчетная ширина, H - расчетная высота, A - расчетный габарит, M - расчетная масса изделия

СЕКЦИЯ ОТВЕТВЛЕНИЯ ЛОТКА ЗЕ-1

Работайте выгодно!

Использовать соответствующие консоли. Для закрепления секций на консолях использовать соответствующие крепления. Соединительные аксессуары входят в комплект поставки изделия.

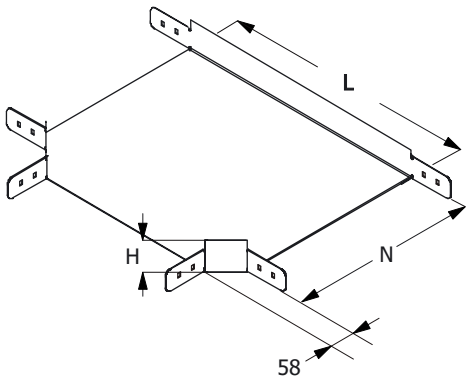

МУЛЬТИСИСТЕМА
ЗЭМИ ЕКАТЕРИНБУРГ

Наименование изделия	N, mm	H, mm	L, mm	M (S=0.7), kg	M (S=0.8), kg	M (S=1.0), kg	M (S=1.2), kg	M (S=1.5), kg
Ответвление лотка ЗЕ-1-Т 50x50	50	50	107	0,84	0,96	1,20	1,44	1,80
Ответвление лотка ЗЕ-1-Т 100x50	100	50	214	0,95	1,08	1,35	1,62	2,03
Ответвление лотка ЗЕ-1-Т 150x50	150	50	264	1,15	1,31	1,64	1,97	2,46
Ответвление лотка ЗЕ-1-Т 200x50	200	50	314	1,38	1,57	1,97	2,36	2,95
Ответвление лотка ЗЕ-1-Т 300x50	300	50	414	1,92	2,20	2,75	3,30	4,12
Ответвление лотка ЗЕ-1-Т 400x50	400	50	514	2,58	2,95	3,68	4,42	5,53
Ответвление лотка ЗЕ-1-Т 500x50	500	50	614	3,35	2,82	4,78	5,74	7,17
Ответвление лотка ЗЕ-1-Т 600x50	600	50	714	4,22	4,83	6,03	7,24	9,05
Ответвление лотка ЗЕ-1-Т 50x50 HDZ	50	50	107	0,84	0,96	1,20	1,44	1,80
Ответвление лотка ЗЕ-1-Т 100x50 HDZ	100	50	214	0,95	1,08	1,35	1,62	2,03
Ответвление лотка ЗЕ-1-Т 150x50 HDZ	150	50	264	1,15	1,31	1,64	1,97	2,46
Ответвление лотка ЗЕ-1-Т 200x50 HDZ	200	50	314	1,38	1,57	1,97	2,36	2,95
Ответвление лотка ЗЕ-1-Т 300x50 HDZ	300	50	414	1,92	2,20	2,75	3,30	4,12
Ответвление лотка ЗЕ-1-Т 400x50 HDZ	400	50	514	2,58	2,95	3,68	4,42	5,53
Ответвление лотка ЗЕ-1-Т 500x50 HDZ	500	50	614	3,35	2,82	4,78	5,74	7,17
Ответвление лотка ЗЕ-1-Т 600x50 HDZ	600	50	714	4,22	4,83	6,03	7,24	9,05
Ответвление лотка ЗЕ-1-Т 50x50 INOX	50	50	107	0,84	0,96	1,20	1,44	1,80
Ответвление лотка ЗЕ-1-Т 100x50 INOX	100	50	214	0,95	1,08	1,35	1,62	2,03
Ответвление лотка ЗЕ-1-Т 150x50 INOX	150	50	264	1,15	1,31	1,64	1,97	2,46
Ответвление лотка ЗЕ-1-Т 200x50 INOX	200	50	314	1,38	1,57	1,97	2,36	2,95
Ответвление лотка ЗЕ-1-Т 300x50 INOX	300	50	414	1,92	2,20	2,75	3,30	4,12
Ответвление лотка ЗЕ-1-Т 400x50 INOX	400	50	514	2,58	2,95	3,68	4,42	5,53
Ответвление лотка ЗЕ-1-Т 500x50 INOX	500	50	614	3,35	2,82	4,78	5,74	7,17
Ответвление лотка ЗЕ-1-Т 600x50 INOX	600	50	714	4,22	4,83	6,03	7,24	9,05

Маркировка серии исполнения (в конце наименования изделия): БЕЗ ОБОЗНАЧЕНИЯ - Исполнение №1 (конвейерное оцинкование по методу Сендзимира), HDZ - Исполнение №2 (горячее оцинкование погружением по ГОСТ 9.307), INOX - Исполнение №3 (нержавеющая сталь); S - расчетная толщина металла; N - расчетная ширина, H - расчетная высота, A - расчетный габарит, M - расчетная масса изделия

СЕКЦИЯ ПЕРЕКРЕСТКА ЛОТКА ЗЕ-1

Работайте выгодно!

Использовать соответствующие консоли. Для закрепления секций на консолях использовать соответствующие крепления. Соединительные аксессуары входят в комплект поставки изделия.

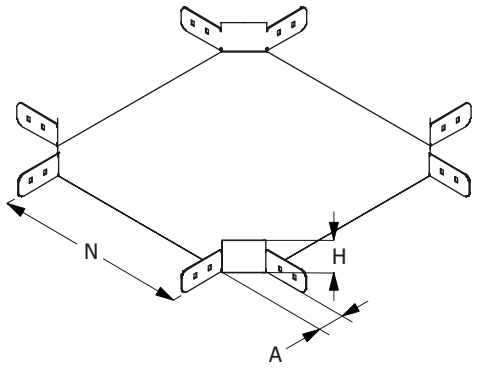

МУЛЬТИСИСТЕМА
ЗЭМИ ЕКАТЕРИНБУРГ

Наименование изделия	N, mm	H, mm	A, mm	M (S=0.7), kg	M (S=0.8), kg	M (S=1.0), kg	M (S=1.2), kg	M (S=1.5), kg
Перекресток лотка ЗЕ-1-К 50x50	50	50	58	1,23	1,40	1,75	2,10	2,63
Перекресток лотка ЗЕ-1-К 100x50	100	50	58	1,42	1,62	2,03	2,43	3,04
Перекресток лотка ЗЕ-1-К 150x50	150	50	58	1,64	1,87	2,34	2,81	3,51
Перекресток лотка ЗЕ-1-К 200x50	200	50	58	1,88	2,15	2,69	3,23	4,04
Перекресток лотка ЗЕ-1-К 300x50	300	50	58	2,46	2,81	3,51	4,22	5,27
Перекресток лотка ЗЕ-1-К 400x50	400	50	58	3,15	3,60	4,49	5,39	6,74
Перекресток лотка ЗЕ-1-К 500x50	500	50	58	3,94	4,50	5,63	6,76	8,45
Перекресток лотка ЗЕ-1-К 600x50	600	50	58	4,85	5,54	6,92	8,31	10,39
Перекресток лотка ЗЕ-1-К 50x50 HDZ	50	50	58	1,23	1,40	1,75	2,10	2,63
Перекресток лотка ЗЕ-1-К 100x50 HDZ	100	50	58	1,42	1,62	2,03	2,43	3,04
Перекресток лотка ЗЕ-1-К 150x50 HDZ	150	50	58	1,64	1,87	2,34	2,81	3,51
Перекресток лотка ЗЕ-1-К 200x50 HDZ	200	50	58	1,88	2,15	2,69	3,23	4,04
Перекресток лотка ЗЕ-1-К 300x50 HDZ	300	50	58	2,46	2,81	3,51	4,22	5,27
Перекресток лотка ЗЕ-1-К 400x50 HDZ	400	50	58	3,15	3,60	4,49	5,39	6,74
Перекресток лотка ЗЕ-1-К 500x50 HDZ	500	50	58	3,94	4,50	5,63	6,76	8,45
Перекресток лотка ЗЕ-1-К 600x50 HDZ	600	50	58	4,85	5,54	6,92	8,31	10,39
Перекресток лотка ЗЕ-1-К 50x50 INOX	50	50	58	1,23	1,40	1,75	2,10	2,63
Перекресток лотка ЗЕ-1-К 100x50 INOX	100	50	58	1,42	1,62	2,03	2,43	3,04
Перекресток лотка ЗЕ-1-К 150x50 INOX	150	50	58	1,64	1,87	2,34	2,81	3,51
Перекресток лотка ЗЕ-1-К 200x50 INOX	200	50	58	1,88	2,15	2,69	3,23	4,04
Перекресток лотка ЗЕ-1-К 300x50 INOX	300	50	58	2,46	2,81	3,51	4,22	5,27
Перекресток лотка ЗЕ-1-К 400x50 INOX	400	50	58	3,15	3,60	4,49	5,39	6,74
Перекресток лотка ЗЕ-1-К 500x50 INOX	500	50	58	3,94	4,50	5,63	6,76	8,45
Перекресток лотка ЗЕ-1-К 600x50 INOX	600	50	58	4,85	5,54	6,92	8,31	10,39

Маркировка серии исполнения (в конце наименования изделия): БЕЗ ОБОЗНАЧЕНИЯ - Исполнение №1 (конвейерное оцинкование по методу Сендзимира), HDZ - Исполнение №2 (горячее оцинкование погружением по ГОСТ 9.307), INOX - Исполнение №3 (нержавеющая сталь); S - расчетная толщина металла; N - расчетная ширина, H - расчетная высота, A - расчетный габарит, M - расчетная масса изделия

СЕКЦИЯ ВЕРТИКАЛЬНОГО УГЛА ЛОТКА ЗЕ-1

Работайте выгодно!

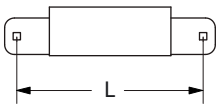

L	H
230 260 270	50 80 100

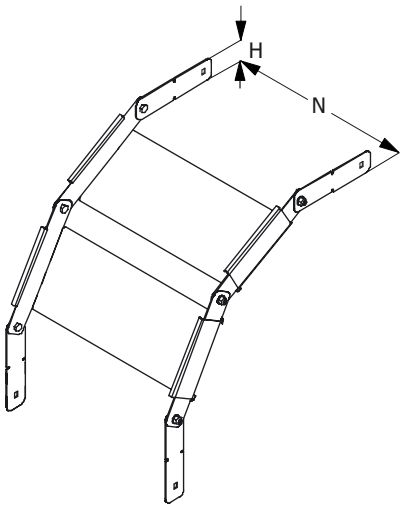

Для создания поворота на 90 градусов рекомендуется использовать 2 секции и 4 соединителя. Метизы входят в комплект поставки изделия. Использовать соответствующие консоли. Для закрепления секций на консолях использовать соответствующие комплекты креплений.

В случае необходимости, использовать крышку соответсвующего типоразмера, конфигурирование производить на месте. Применять соответствующие меры надежной фиксации крышки на секции (-ях) вертикальных углов.

МУЛЬТИСИСТЕМА
ЗЭМИ ЕКАТЕРИНБУРГ

Наименование изделия	N, mm	H, mm	M (S=0.7), kg	M (S=0.8), kg	M (S=1.0), kg	M (S=1.2), kg	M (S=1.5), kg
Вертикальный угол лотка ЗЕ-1-В 50x50	50	50	0,18	0,21	0,27	0,32	0,40
Вертикальный угол лотка ЗЕ-1-В 100x50	100	50	0,25	0,29	0,37	0,39	0,54
Вертикальный угол лотка ЗЕ-1-В 150x50	150	50	0,31	0,37	0,44	0,53	0,67
Вертикальный угол лотка ЗЕ-1-В 200x50	200	50	0,38	0,43	1,00	0,64	0,81
Вертикальный угол лотка ЗЕ-1-В 300x50	300	50	0,51	0,58	0,72	0,86	1,08
Вертикальный угол лотка ЗЕ-1-В 400x50	400	50	0,63	0,72	0,90	1,08	1,35
Вертикальный угол лотка ЗЕ-1-В 500x50	500	50	0,76	0,86	1,08	1,30	1,63
Вертикальный угол лотка ЗЕ-1-В 600x50	600	50	0,89	1,01	1,27	1,52	1,90
Вертикальный угол лотка ЗЕ-1-В 50x50 HDZ	50	50	0,18	0,21	0,27	0,32	0,40
Вертикальный угол лотка ЗЕ-1-В 100x50 HDZ	100	50	0,25	0,29	0,37	0,39	0,54
Вертикальный угол лотка ЗЕ-1-В 150x50 HDZ	150	50	0,31	0,37	0,44	0,53	0,67
Вертикальный угол лотка ЗЕ-1-В 200x50 HDZ	200	50	0,38	0,43	1,00	0,64	0,81
Вертикальный угол лотка ЗЕ-1-В 300x50 HDZ	300	50	0,51	0,58	0,72	0,86	1,08
Вертикальный угол лотка ЗЕ-1-В 400x50 HDZ	400	50	0,63	0,72	0,90	1,08	1,35
Вертикальный угол лотка ЗЕ-1-В 500x50 HDZ	500	50	0,76	0,86	1,08	1,30	1,63
Вертикальный угол лотка ЗЕ-1-В 600x50 HDZ	600	50	0,89	1,01	1,27	1,52	1,90
Вертикальный угол лотка ЗЕ-1-В 50x50 INOX	50	50	0,18	0,21	0,27	0,32	0,40
Вертикальный угол лотка ЗЕ-1-В 100x50 INOX	100	50	0,25	0,29	0,37	0,39	0,54
Вертикальный угол лотка ЗЕ-1-В 150x50 INOX	150	50	0,31	0,37	0,44	0,53	0,67
Вертикальный угол лотка ЗЕ-1-В 200x50 INOX	200	50	0,38	0,43	1,00	0,64	0,81
Вертикальный угол лотка ЗЕ-1-В 300x50 INOX	300	50	0,51	0,58	0,72	0,86	1,08
Вертикальный угол лотка ЗЕ-1-В 400x50 INOX	400	50	0,63	0,72	0,90	1,08	1,35
Вертикальный угол лотка ЗЕ-1-В 500x50 INOX	500	50	0,76	0,86	1,08	1,30	1,63
Вертикальный угол лотка ЗЕ-1-В 600x50 INOX	600	50	0,89	1,01	1,27	1,52	1,90

Маркировка серии исполнения (в конце наименования изделия): БЕЗ ОБОЗНАЧЕНИЯ - Исполнение №1 (конвейерное оцинкование по методу Сендзимира), HDZ - Исполнение №2 (горячее оцинкование погружением по ГОСТ 9.307), INOX - Исполнение №3 (нержавеющая сталь); S - расчетная толщина металла; N - расчетная ширина, H - расчетная высота, A - расчетный габарит, M - расчетная масса изделия

ЗАГЛУШКА-ПЕРЕХОДНИК ЛОТКА ЗЕ-1

Работайте выгодно!

Метизы входят в комплект поставки изделия.

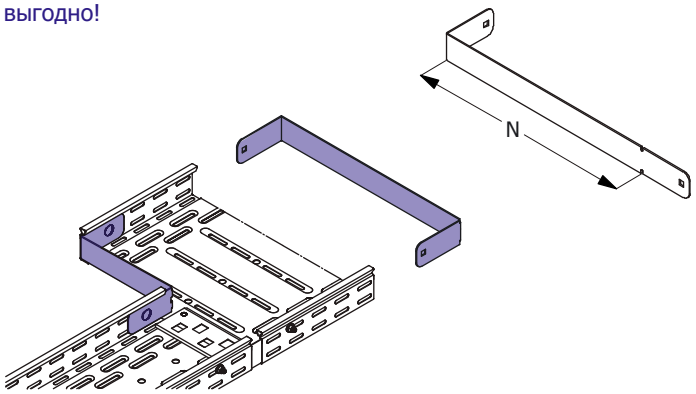

МУЛЬТИСИСТЕМА
ЗЭМИ ЕКАТЕРИНБУРГ

Наименование изделия	N, mm	H, mm	M (S=0.7), kg	M (S=0.8), kg	M (S=1.0), kg	M (S=1.2), kg	M (S=1.5), kg
Заглушка-переходник лотка ЗЕ-1 50x50	50	50	0,04	0,05	0,06	0,07	0,09
Заглушка-переходник лотка ЗЕ-1 100x50	100	50	0,08	0,09	0,11	0,14	0,17
Заглушка-переходник лотка ЗЕ-1 150x50	150	50	0,11	0,12	0,15	0,18	0,23
Заглушка-переходник лотка ЗЕ-1 200x50	200	50	0,14	0,15	0,19	0,23	0,29
Заглушка-переходник лотка ЗЕ-1 300x50	300	50	0,20	0,22	0,28	0,34	0,42
Заглушка-переходник лотка ЗЕ-1 400x50	400	50	0,26	0,29	0,37	0,44	0,55
Заглушка-переходник лотка ЗЕ-1 500x50	500	50	0,28	0,33	0,41	0,49	0,61
Заглушка-переходник лотка ЗЕ-1 600x50	600	50	0,34	0,39	0,49	0,58	0,73
Заглушка-переходник лотка ЗЕ-1 50x50 HDZ	50	50	0,04	0,05	0,06	0,07	0,09
Заглушка-переходник лотка ЗЕ-1 100x50 HDZ	100	50	0,08	0,09	0,11	0,14	0,17
Заглушка-переходник лотка ЗЕ-1 150x50 HDZ	150	50	0,11	0,12	0,15	0,18	0,23
Заглушка-переходник лотка ЗЕ-1 200x50 HDZ	200	50	0,14	0,15	0,19	0,23	0,29
Заглушка-переходник лотка ЗЕ-1 300x50 HDZ	300	50	0,20	0,22	0,28	0,34	0,42
Заглушка-переходник лотка ЗЕ-1 400x50 HDZ	400	50	0,26	0,29	0,37	0,44	0,55
Заглушка-переходник лотка ЗЕ-1 500x50 HDZ	500	50	0,28	0,33	0,41	0,49	0,61
Заглушка-переходник лотка ЗЕ-1 600x50 HDZ	600	50	0,34	0,39	0,49	0,58	0,73
Заглушка-переходник лотка ЗЕ-1 50x50 INOX	50	50	0,04	0,05	0,06	0,07	0,09
Заглушка-переходник лотка ЗЕ-1 100x50 INOX	100	50	0,08	0,09	0,11	0,14	0,17
Заглушка-переходник лотка ЗЕ-1 150x50 INOX	150	50	0,11	0,12	0,15	0,18	0,23
Заглушка-переходник лотка ЗЕ-1 200x50 INOX	200	50	0,14	0,15	0,19	0,23	0,29
Заглушка-переходник лотка ЗЕ-1 300x50 INOX	300	50	0,20	0,22	0,28	0,34	0,42
Заглушка-переходник лотка ЗЕ-1 400x50 INOX	400	50	0,26	0,29	0,37	0,44	0,55
Заглушка-переходник лотка ЗЕ-1 500x50 INOX	500	50	0,28	0,33	0,41	0,49	0,61
Заглушка-переходник лотка ЗЕ-1 600x50 INOX	600	50	0,34	0,39	0,49	0,58	0,73

Маркировка серии исполнения (в конце наименования изделия): БЕЗ ОБОЗНАЧЕНИЯ - Исполнение №1 (конвейерное оцинкование по методу Сендзимира), HDZ - Исполнение №2 (горячее оцинкование погружением по ГОСТ 9.307), INOX - Исполнение №3 (нержавеющая сталь); S - расчетная толщина металла; N - расчетная ширина, H - расчетная высота, A - расчетный габарит, M - расчетная масса изделия

СОЕДИНИТЕЛЬ ЛИСТОВОГО ЛОТКА ЗЕ-1

Работайте выгодно!

Для соединения двух секций листовых лотков одного типоразмера необходимо использовать 2 соединителя соответствующей высоты. Для шарнирного соединения двух прямых секций листовых лотков одного типоразмера необходимо использовать 4 соединителя соответствующей высоты.

Метизы входят в комплект поставки.

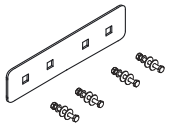

МУЛЬТИСИСТЕМА
ЗЭМИ ЕКАТЕРИНБУРГ

Наименование изделия	H, mm	M (S=0.7), kg	M (S=0.8), kg	M (S=1.0), kg	M (S=1.2), kg	M (S=1.5), kg
Соединитель лотка ЗЕ-1 50	50	0,07	0,08	0,09	0,11	0,14
Соединитель лотка ЗЕ-1 50 HDZ	50	0,07	0,08	0,09	0,11	0,14
Соединитель лотка ЗЕ-1 50 INOX	50	0,07	0,08	0,09	0,11	0,14

Маркировка серии исполнения (в конце наименования изделия): БЕЗ ОБОЗНАЧЕНИЯ - Исполнение №1 (конвейерное оцинкование по методу Сендзимира), HDZ - Исполнение №2 (горячее оцинкование погружением по ГОСТ 9.307), INOX - Исполнение №3 (нержавеющая сталь); S - расчетная толщина металла; N - расчетная ширина, H - расчетная высота, A - расчетный габарит, M - расчетная масса изделия

ПЕРЕГОРОДКА ЛИСТОВОГО ЛОТКА ЗЕ-1

Работайте выгодно!

Изделие крепится к днищу секции при помощи метизов (метизы входят в комплект поставки).

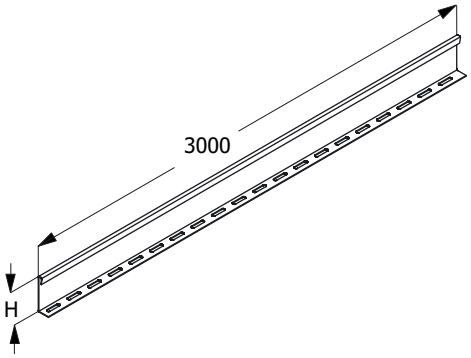

МУЛЬТИСИСТЕМА
ЗЭМИ ЕКАТЕРИНБУРГ

Наименование изделия	H, mm	M (S=0.7), kg	M (S=0.8), kg	M (S=1.0), kg	M (S=1.2), kg	M (S=1.5), kg
Перегородка лотка ЗЕ-1 50	50	1,07	1,22	1,53	1,84	2,30
Перегородка лотка ЗЕ-1 50 HDZ	50	1,07	1,22	1,53	1,84	2,30
Перегородка лотка ЗЕ-1 50 INOX	50	1,07	1,22	1,53	1,84	2,30

Маркировка серии исполнения (в конце наименования изделия): БЕЗ ОБОЗНАЧЕНИЯ - Исполнение №1 (конвейерное оцинкование по методу Сендзимира), HDZ - Исполнение №2 (горячее оцинкование погружением по ГОСТ 9.307), INOX - Исполнение №3 (нержавеющая сталь); S - расчетная толщина металла; N - расчетная ширина, H - расчетная высота, A - расчетный габарит, M - расчетная масса изделия

ПЕРФОРИРОВАННАЯ ПОЛНОРАЗМЕРНАЯ ПРЯМАЯ СЕКЦИЯ ЛОТКА 3E-1

Для соединения двух смежных секций использовать соответствующие соединительные аксессуары.
Использовать соответствующие консоли.
Для закрепления секций на консолях использовать соответствующие крепления.

Соединительные аксессуары входят в комплект поставки изделия.

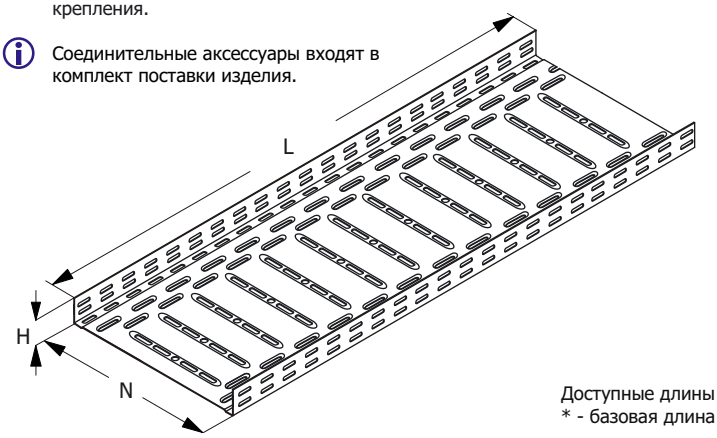

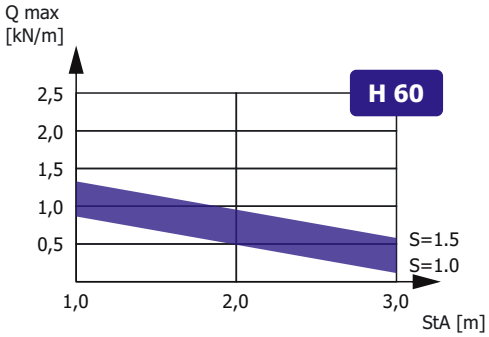

Зависимость максимальной распределенной нагрузки Qmax на днище секции высотой H, шириной N=300, длиной L=3000 от толщины металла S и расстояния между консолями StA в составе прямолинейного участка сбалансированной кабеленесущей конструкции (подробнее в Лицензии)

Доступные длины
* - базовая длина

2500	3500	9000
2000	3000*	6000

Наименование изделия	N, mm	H, mm	M (S=0.7), kg/m	M (S=0.8), kg/m	M (S=1.0), kg/m	M (S=1.2), kg/m	M (S=1.5), kg/m
Лоток перфорированный 3E-1 60x60	60	60	0,80	0,90	1,16	1,40	1,75
Лоток перфорированный 3E-1 100x60	100	60	1,10	1,25	1,60	1,70	2,35
Лоток перфорированный 3E-1 150x60	150	60	1,36	1,60	1,90	2,30	2,90
Лоток перфорированный 3E-1 200x60	200	60	1,65	1,85	4,35	2,80	3,50
Лоток перфорированный 3E-1 300x60	300	60	2,20	2,50	3,14	3,75	4,70
Лоток перфорированный 3E-1 400x60	400	60	2,75	3,15	3,90	4,70	5,85
Лоток перфорированный 3E-1 500x60	500	60	3,30	3,75	4,70	5,65	7,10
Лоток перфорированный 3E-1 600x60	600	60	3,85	4,40	5,50	6,60	8,25
Лоток перфорированный 3E-1 60x60 HDZ	60	60	0,80	0,90	1,16	1,40	1,75
Лоток перфорированный 3E-1 100x60 HDZ	100	60	1,10	1,25	1,60	1,70	2,35
Лоток перфорированный 3E-1 150x60 HDZ	150	60	1,36	1,60	1,90	2,30	2,90
Лоток перфорированный 3E-1 200x60 HDZ	200	60	1,65	1,85	4,35	2,80	3,50
Лоток перфорированный 3E-1 300x60 HDZ	300	60	2,20	2,50	3,14	3,75	4,70
Лоток перфорированный 3E-1 400x60 HDZ	400	60	2,75	3,15	3,90	4,70	5,85
Лоток перфорированный 3E-1 500x60 HDZ	500	60	3,30	3,75	4,70	5,65	7,10
Лоток перфорированный 3E-1 600x60 HDZ	600	60	3,85	4,40	5,50	6,60	8,25
Лоток перфорированный 3E-1 60x60 INOX	60	60	0,80	0,90	1,16	1,40	1,75
Лоток перфорированный 3E-1 100x60 INOX	100	60	1,10	1,25	1,60	1,70	2,35
Лоток перфорированный 3E-1 150x60 INOX	150	60	1,36	1,60	1,90	2,30	2,90
Лоток перфорированный 3E-1 200x60 INOX	200	60	1,65	1,85	4,35	2,80	3,50
Лоток перфорированный 3E-1 300x60 INOX	300	60	2,20	2,50	3,14	3,75	4,70
Лоток перфорированный 3E-1 400x60 INOX	400	60	2,75	3,15	3,90	4,70	5,85
Лоток перфорированный 3E-1 500x60 INOX	500	60	3,30	3,75	4,70	5,65	7,10
Лоток перфорированный 3E-1 600x60 INOX	600	60	3,85	4,40	5,50	6,60	8,25

Маркировка серии исполнения (в конце наименования изделия): БЕЗ ОБОЗНАЧЕНИЯ - Исполнение №1 (конвейерное оцинкование по методу Сендзимира), HDZ - Исполнение №2 (горячее оцинкование погружением по ГОСТ 9.307), INOX - Исполнение №3 (нержавеющая сталь); Qmax - максимальная распределенная нагрузка; StA – расстояние между консолями; S - расчетная толщина металла; N - расчетная ширина; H - расчетная высота; L - расчетная длина; M - расчетная масса

НЕПЕРФОРИРОВАННАЯ ПОЛНОРАЗМЕРНАЯ ПРЯМАЯ СЕКЦИЯ ЛОТКА ЗЕ-1

Для соединения двух смежных секций использовать соответствующие соединительные аксессуары.
Использовать соответствующие консоли.
Для закрепления секций на консолях использовать соответствующие крепления.

Соединительные аксессуары входят в комплект поставки изделия.

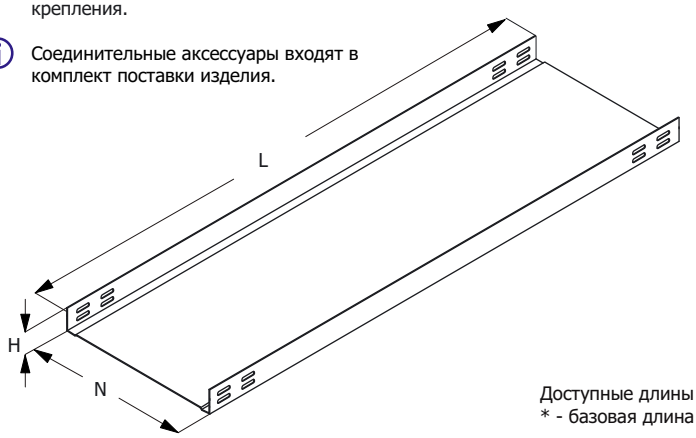

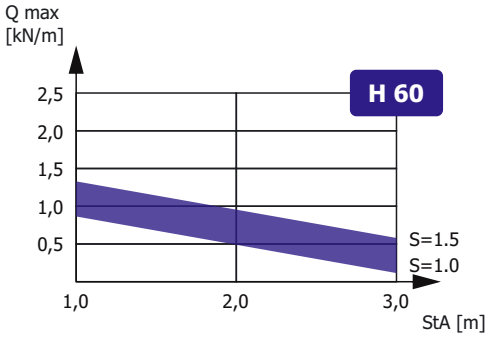

Зависимость максимальной распределенной нагрузки Qmax на днище секции высотой H, шириной N=300, длиной L=3000 от толщины металла S и расстояния между консолями StA в составе прямолинейного участка сбалансированной кабеленесущей конструкции (подробнее в Лицензии)

Доступные длины
* - базовая длина

2500	3500	9000
2000	3000*	6000

Наименование изделия	N, mm	H, mm	M (S=0.7), kg/m	M (S=0.8), kg/m	M (S=1.0), kg/m	M (S=1.2), kg/m	M (S=1.5), kg/m
Лоток неперфорированный ЗЕ-1 60х60	60	60	0,80	0,90	1,16	1,40	1,75
Лоток неперфорированный ЗЕ-1 100х60	100	60	1,10	1,25	1,60	1,70	2,35
Лоток неперфорированный ЗЕ-1 150х60	150	60	1,36	1,60	1,90	2,30	2,90
Лоток неперфорированный ЗЕ-1 200х60	200	60	1,65	1,85	4,35	2,80	3,50
Лоток неперфорированный ЗЕ-1 300х60	300	60	2,20	2,50	3,14	3,75	4,70
Лоток неперфорированный ЗЕ-1 400х60	400	60	2,75	3,15	3,90	4,70	5,85
Лоток неперфорированный ЗЕ-1 500х60	500	60	3,30	3,75	4,70	5,65	7,10
Лоток неперфорированный ЗЕ-1 600х60	600	60	3,85	4,40	5,50	6,60	8,25
Лоток неперфорированный ЗЕ-1 60х60 HDZ	60	60	0,80	0,90	1,16	1,40	1,75
Лоток неперфорированный ЗЕ-1 100х60 HDZ	100	60	1,10	1,25	1,60	1,70	2,35
Лоток неперфорированный ЗЕ-1 150х60 HDZ	150	60	1,36	1,60	1,90	2,30	2,90
Лоток неперфорированный ЗЕ-1 200х60 HDZ	200	60	1,65	1,85	4,35	2,80	3,50
Лоток неперфорированный ЗЕ-1 300х60 HDZ	300	60	2,20	2,50	3,14	3,75	4,70
Лоток неперфорированный ЗЕ-1 400х60 HDZ	400	60	2,75	3,15	3,90	4,70	5,85
Лоток неперфорированный ЗЕ-1 500х60 HDZ	500	60	3,30	3,75	4,70	5,65	7,10
Лоток неперфорированный ЗЕ-1 600х60 HDZ	600	60	3,85	4,40	5,50	6,60	8,25
Лоток неперфорированный ЗЕ-1 60х60 INOX	60	60	0,80	0,90	1,16	1,40	1,75
Лоток неперфорированный ЗЕ-1 100х60 INOX	100	60	1,10	1,25	1,60	1,70	2,35
Лоток неперфорированный ЗЕ-1 150х60 INOX	150	60	1,36	1,60	1,90	2,30	2,90
Лоток неперфорированный ЗЕ-1 200х60 INOX	200	60	1,65	1,85	4,35	2,80	3,50
Лоток неперфорированный ЗЕ-1 300х60 INOX	300	60	2,20	2,50	3,14	3,75	4,70
Лоток неперфорированный ЗЕ-1 400х60 INOX	400	60	2,75	3,15	3,90	4,70	5,85
Лоток неперфорированный ЗЕ-1 500х60 INOX	500	60	3,30	3,75	4,70	5,65	7,10
Лоток неперфорированный ЗЕ-1 600х60 INOX	600	60	3,85	4,40	5,50	6,60	8,25

Маркировка серии исполнения (в конце наименования изделия): БЕЗ ОБОЗНАЧЕНИЯ - Исполнение №1 (конвейерное оцинкование по методу Сендзимира), HDZ - Исполнение №2 (горячее оцинкование погружением по ГОСТ 9.307), INOX - Исполнение №3 (нержавеющая сталь); Qmax - максимальная распределенная нагрузка; StA – расстояние между консолями; S - расчетная толщина металла; N - расчетная ширина; H - расчетная высота; L - расчетная длина; M - расчетная масса

УГЛОВАЯ СЕКЦИЯ НА 90 ГРАДУСОВ
ЛОТКА ЗЕ-1

Работайте выгодно!

Использовать соответствующие консоли. Для закрепления секций на консолях использовать соответствующие крепления. Соединительные аксессуары входят в комплект поставки изделия.

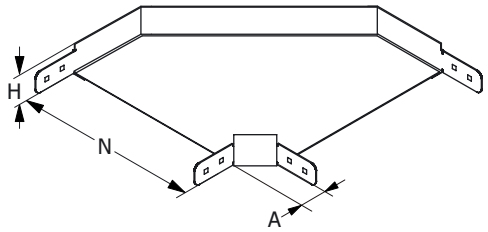

МУЛЬТИСИСТЕМА
ЗЭМИ ЕКАТЕРИНБУРГ

Наименование изделия	N, mm	H, mm	A, mm	M (S=0.7), kg	M (S=0.8), kg	M (S=1.0), kg	M (S=1.2), kg	M (S=1.5), kg
Угол лотка ЗЕ-1-У90 60х60	60	60	58	0,60	0,68	0,85	1,02	1,28
Угол лотка ЗЕ-1-У90 100х60	100	60	58	0,74	0,85	1,06	1,27	1,59
Угол лотка ЗЕ-1-У90 150х60	150	60	58	0,93	1,06	1,32	1,59	1,99
Угол лотка ЗЕ-1-У90 200х60	200	60	58	1,15	1,31	1,64	1,97	2,47
Угол лотка ЗЕ-1-У90 300х60	300	60	58	1,17	1,96	2,45	2,94	3,67
Угол лотка ЗЕ-1-У90 400х60	400	60	58	2,43	2,78	3,48	4,17	5,21
Угол лотка ЗЕ-1-У90 500х60	500	60	58	3,31	3,78	4,72	5,67	7,09
Угол лотка ЗЕ-1-У90 600х60	600	60	58	4,34	4,96	6,19	7,43	9,29
Угол лотка ЗЕ-1-У90 60х60 HDZ	60	60	58	0,60	0,68	0,85	1,02	1,28
Угол лотка ЗЕ-1-У90 100х60 HDZ	100	60	58	0,74	0,85	1,06	1,27	1,59
Угол лотка ЗЕ-1-У90 150х60 HDZ	150	60	58	0,93	1,06	1,32	1,59	1,99
Угол лотка ЗЕ-1-У90 200х60 HDZ	200	60	58	1,15	1,31	1,64	1,97	2,47
Угол лотка ЗЕ-1-У90 300х60 HDZ	300	60	58	1,17	1,96	2,45	2,94	3,67
Угол лотка ЗЕ-1-У90 400х60 HDZ	400	60	58	2,43	2,78	3,48	4,17	5,21
Угол лотка ЗЕ-1-У90 500х60 HDZ	500	60	58	3,31	3,78	4,72	5,67	7,09
Угол лотка ЗЕ-1-У90 600х60 HDZ	600	60	58	4,34	4,96	6,19	7,43	9,29
Угол лотка ЗЕ-1-У90 60х60 INOX	60	60	58	0,60	0,68	0,85	1,02	1,28
Угол лотка ЗЕ-1-У90 100х60 INOX	100	60	58	0,74	0,85	1,06	1,27	1,59
Угол лотка ЗЕ-1-У90 150х60 INOX	150	60	58	0,93	1,06	1,32	1,59	1,99
Угол лотка ЗЕ-1-У90 200х60 INOX	200	60	58	1,15	1,31	1,64	1,97	2,47
Угол лотка ЗЕ-1-У90 300х60 INOX	300	60	58	1,17	1,96	2,45	2,94	3,67
Угол лотка ЗЕ-1-У90 400х60 INOX	400	60	58	2,43	2,78	3,48	4,17	5,21
Угол лотка ЗЕ-1-У90 500х60 INOX	500	60	58	3,31	3,78	4,72	5,67	7,09
Угол лотка ЗЕ-1-У90 600х60 INOX	600	60	58	4,34	4,96	6,19	7,43	9,29

Маркировка серии исполнения (в конце наименования изделия): БЕЗ ОБОЗНАЧЕНИЯ - Исполнение №1 (конвейерное оцинкование по методу Сендзимира), HDZ - Исполнение №2 (горячее оцинкование погружением по ГОСТ 9.307), INOX - Исполнение №3 (нержавеющая сталь); S - расчетная толщина металла; N - расчетная ширина, H - расчетная высота, A - расчетный габарит, M - расчетная масса изделия

УГЛОВАЯ СЕКЦИЯ НА 45 ГРАДУСОВ
ЛОТКА ЗЕ-1

Работайте выгодно!

Использовать соответствующие консоли. Для закрепления секций на консолях использовать соответствующие крепления. Соединительные аксессуары входят в комплект поставки изделия.

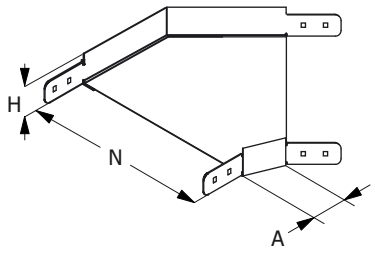

МУЛЬТИСИСТЕМА
ЗЭМИ ЕКАТЕРИНБУРГ

Наименование изделия	N, mm	H, mm	A, mm	M (S=0.7), kg	M (S=0.8), kg	M (S=1.0), kg	M (S=1.2), kg	M (S=1.5), kg
Угол лотка ЗЕ-1-У45 60х60	60	60	58	0,45	0,51	0,64	0,77	0,96
Угол лотка ЗЕ-1-У45 100х60	100	60	58	0,56	0,64	0,80	0,95	1,19
Угол лотка ЗЕ-1-У45 150х60	150	60	58	0,70	0,79	0,99	1,19	1,49
Угол лотка ЗЕ-1-У45 200х60	200	60	58	0,86	0,99	1,23	1,48	1,85
Угол лотка ЗЕ-1-У45 300х60	300	60	58	1,29	1,47	1,84	2,20	2,75
Угол лотка ЗЕ-1-У45 400х60	400	60	58	1,82	2,09	2,61	3,13	3,91
Угол лотка ЗЕ-1-У45 500х60	500	60	58	2,48	2,83	3,54	4,25	5,31
Угол лотка ЗЕ-1-У45 600х60	600	60	58	3,25	3,72	4,84	5,81	7,26
Угол лотка ЗЕ-1-У45 60х60 HDZ	60	60	58	0,45	0,51	0,64	0,77	0,96
Угол лотка ЗЕ-1-У45 100х60 HDZ	100	60	58	0,56	0,64	0,80	0,95	1,19
Угол лотка ЗЕ-1-У45 150х60 HDZ	150	60	58	0,70	0,79	0,99	1,19	1,49
Угол лотка ЗЕ-1-У45 200х60 HDZ	200	60	58	0,86	0,99	1,23	1,48	1,85
Угол лотка ЗЕ-1-У45 300х60 HDZ	300	60	58	1,29	1,47	1,84	2,20	2,75
Угол лотка ЗЕ-1-У45 400х60 HDZ	400	60	58	1,82	2,09	2,61	3,13	3,91
Угол лотка ЗЕ-1-У45 500х60 HDZ	500	60	58	2,48	2,83	3,54	4,25	5,31
Угол лотка ЗЕ-1-У45 600х60 HDZ	600	60	58	3,25	3,72	4,84	5,81	7,26
Угол лотка ЗЕ-1-У45 60х60 INOX	60	60	58	0,45	0,51	0,64	0,77	0,96
Угол лотка ЗЕ-1-У45 100х60 INOX	100	60	58	0,56	0,64	0,80	0,95	1,19
Угол лотка ЗЕ-1-У45 150х60 INOX	150	60	58	0,70	0,79	0,99	1,19	1,49
Угол лотка ЗЕ-1-У45 200х60 INOX	200	60	58	0,86	0,99	1,23	1,48	1,85
Угол лотка ЗЕ-1-У45 300х60 INOX	300	60	58	1,29	1,47	1,84	2,20	2,75
Угол лотка ЗЕ-1-У45 400х60 INOX	400	60	58	1,82	2,09	2,61	3,13	3,91
Угол лотка ЗЕ-1-У45 500х60 INOX	500	60	58	2,48	2,83	3,54	4,25	5,31
Угол лотка ЗЕ-1-У45 600х60 INOX	600	60	58	3,25	3,72	4,84	5,81	7,26

Маркировка серии исполнения (в конце наименования изделия): БЕЗ ОБОЗНАЧЕНИЯ - Исполнение №1 (конвейерное оцинкование по методу Сендзимира), HDZ - Исполнение №2 (горячее оцинкование погружением по ГОСТ 9.307), INOX - Исполнение №3 (нержавеющая сталь); S - расчетная толщина металла; N - расчетная ширина, H - расчетная высота, A - расчетный габарит, M - расчетная масса изделия

СЕКЦИЯ ОТВЕТВЛЕНИЯ ЛОТКА ЗЕ-1

Работайте выгодно!

Использовать соответствующие консоли. Для закрепления секций на консолях использовать соответствующие крепления. Соединительные аксессуары входят в комплект поставки изделия.

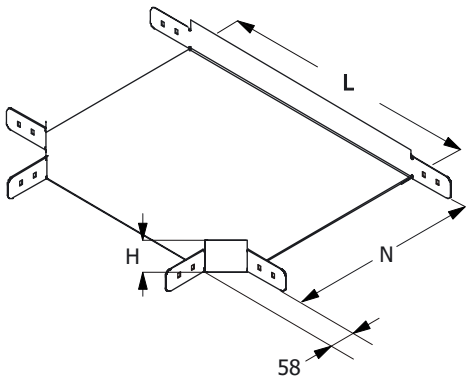

МУЛЬТИСИСТЕМА
ЗЭМИ ЕКАТЕРИНБУРГ

Наименование изделия	N, mm	H, mm	L, mm	M (S=0.7), kg	M (S=0.8), kg	M (S=1.0), kg	M (S=1.2), kg	M (S=1.5), kg
Ответвление лотка ЗЕ-1-Т 60х60	60	60	107	0,84	0,96	1,20	1,44	1,80
Ответвление лотка ЗЕ-1-Т 100х60	100	60	214	0,95	1,08	1,35	1,62	2,03
Ответвление лотка ЗЕ-1-Т 150х60	150	60	264	1,15	1,31	1,64	1,97	2,46
Ответвление лотка ЗЕ-1-Т 200х60	200	60	314	1,38	1,57	1,97	2,36	2,95
Ответвление лотка ЗЕ-1-Т 300х60	300	60	414	1,92	2,20	2,75	3,30	4,12
Ответвление лотка ЗЕ-1-Т 400х60	400	60	514	2,58	2,95	3,68	4,42	5,53
Ответвление лотка ЗЕ-1-Т 500х60	500	60	614	3,35	2,82	4,78	5,74	7,17
Ответвление лотка ЗЕ-1-Т 600х60	600	60	714	4,22	4,83	6,03	7,24	9,05
Ответвление лотка ЗЕ-1-Т 60х60 HDZ	60	60	107	0,84	0,96	1,20	1,44	1,80
Ответвление лотка ЗЕ-1-Т 100х60 HDZ	100	60	214	0,95	1,08	1,35	1,62	2,03
Ответвление лотка ЗЕ-1-Т 150х60 HDZ	150	60	264	1,15	1,31	1,64	1,97	2,46
Ответвление лотка ЗЕ-1-Т 200х60 HDZ	200	60	314	1,38	1,57	1,97	2,36	2,95
Ответвление лотка ЗЕ-1-Т 300х60 HDZ	300	60	414	1,92	2,20	2,75	3,30	4,12
Ответвление лотка ЗЕ-1-Т 400х60 HDZ	400	60	514	2,58	2,95	3,68	4,42	5,53
Ответвление лотка ЗЕ-1-Т 500х60 HDZ	500	60	614	3,35	2,82	4,78	5,74	7,17
Ответвление лотка ЗЕ-1-Т 600х60 HDZ	600	60	714	4,22	4,83	6,03	7,24	9,05
Ответвление лотка ЗЕ-1-Т 60х60 INOX	60	60	107	0,84	0,96	1,20	1,44	1,80
Ответвление лотка ЗЕ-1-Т 100х60 INOX	100	60	214	0,95	1,08	1,35	1,62	2,03
Ответвление лотка ЗЕ-1-Т 150х60 INOX	150	60	264	1,15	1,31	1,64	1,97	2,46
Ответвление лотка ЗЕ-1-Т 200х60 INOX	200	60	314	1,38	1,57	1,97	2,36	2,95
Ответвление лотка ЗЕ-1-Т 300х60 INOX	300	60	414	1,92	2,20	2,75	3,30	4,12
Ответвление лотка ЗЕ-1-Т 400х60 INOX	400	60	514	2,58	2,95	3,68	4,42	5,53
Ответвление лотка ЗЕ-1-Т 500х60 INOX	500	60	614	3,35	2,82	4,78	5,74	7,17
Ответвление лотка ЗЕ-1-Т 600х60 INOX	600	60	714	4,22	4,83	6,03	7,24	9,05

Маркировка серии исполнения (в конце наименования изделия): БЕЗ ОБОЗНАЧЕНИЯ - Исполнение №1 (конвейерное оцинкование по методу Сендзимира), HDZ - Исполнение №2 (горячее оцинкование погружением по ГОСТ 9.307), INOX - Исполнение №3 (нержавеющая сталь); S - расчетная толщина металла; N - расчетная ширина, H - расчетная высота, A - расчетный габарит, M - расчетная масса изделия

СЕКЦИЯ ПЕРЕКРЕСТКА ЛОТКА ЗЕ-1

Работайте выгодно!

Использовать соответствующие консоли. Для закрепления секций на консолях использовать соответствующие крепления. Соединительные аксессуары входят в комплект поставки изделия.

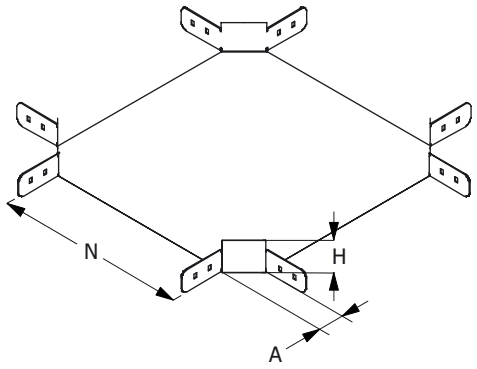

МУЛЬТИСИСТЕМА
ЗЭМИ ЕКАТЕРИНБУРГ

Наименование изделия	N, mm	H, mm	A, mm	M (S=0.7), kg	M (S=0.8), kg	M (S=1.0), kg	M (S=1.2), kg	M (S=1.5), kg
Перекресток лотка ЗЕ-1-К 60х60	60	60	58	1,23	1,40	1,75	2,10	2,63
Перекресток лотка ЗЕ-1-К 100х60	100	60	58	1,42	1,62	2,03	2,43	3,04
Перекресток лотка ЗЕ-1-К 150х60	150	60	58	1,64	1,87	2,34	2,81	3,51
Перекресток лотка ЗЕ-1-К 200х60	200	60	58	1,88	2,15	2,69	3,23	4,04
Перекресток лотка ЗЕ-1-К 300х60	300	60	58	2,46	2,81	3,51	4,22	5,27
Перекресток лотка ЗЕ-1-К 400х60	400	60	58	3,15	3,60	4,49	5,39	6,74
Перекресток лотка ЗЕ-1-К 500х60	500	60	58	3,94	4,50	5,63	6,76	8,45
Перекресток лотка ЗЕ-1-К 600х60	600	60	58	4,85	5,54	6,92	8,31	10,39
Перекресток лотка ЗЕ-1-К 60х60 HDZ	60	60	58	1,23	1,40	1,75	2,10	2,63
Перекресток лотка ЗЕ-1-К 100х60 HDZ	100	60	58	1,42	1,62	2,03	2,43	3,04
Перекресток лотка ЗЕ-1-К 150х60 HDZ	150	60	58	1,64	1,87	2,34	2,81	3,51
Перекресток лотка ЗЕ-1-К 200х60 HDZ	200	60	58	1,88	2,15	2,69	3,23	4,04
Перекресток лотка ЗЕ-1-К 300х60 HDZ	300	60	58	2,46	2,81	3,51	4,22	5,27
Перекресток лотка ЗЕ-1-К 400х60 HDZ	400	60	58	3,15	3,60	4,49	5,39	6,74
Перекресток лотка ЗЕ-1-К 500х60 HDZ	500	60	58	3,94	4,50	5,63	6,76	8,45
Перекресток лотка ЗЕ-1-К 600х60 HDZ	600	60	58	4,85	5,54	6,92	8,31	10,39
Перекресток лотка ЗЕ-1-К 60х60 INOX	60	60	58	1,23	1,40	1,75	2,10	2,63
Перекресток лотка ЗЕ-1-К 100х60 INOX	100	60	58	1,42	1,62	2,03	2,43	3,04
Перекресток лотка ЗЕ-1-К 150х60 INOX	150	60	58	1,64	1,87	2,34	2,81	3,51
Перекресток лотка ЗЕ-1-К 200х60 INOX	200	60	58	1,88	2,15	2,69	3,23	4,04
Перекресток лотка ЗЕ-1-К 300х60 INOX	300	60	58	2,46	2,81	3,51	4,22	5,27
Перекресток лотка ЗЕ-1-К 400х60 INOX	400	60	58	3,15	3,60	4,49	5,39	6,74
Перекресток лотка ЗЕ-1-К 500х60 INOX	500	60	58	3,94	4,50	5,63	6,76	8,45
Перекресток лотка ЗЕ-1-К 600х60 INOX	600	60	58	4,85	5,54	6,92	8,31	10,39

Маркировка серии исполнения (в конце наименования изделия): БЕЗ ОБОЗНАЧЕНИЯ - Исполнение №1 (конвейерное оцинкование по методу Сендзимира), HDZ - Исполнение №2 (горячее оцинкование погружением по ГОСТ 9.307), INOX - Исполнение №3 (нержавеющая сталь); S - расчетная толщина металла; N - расчетная ширина, H - расчетная высота, A - расчетный габарит, M - расчетная масса изделия

СЕКЦИЯ ВЕРТИКАЛЬНОГО УГЛА ЛОТКА ЗЕ-1

Работайте выгодно!

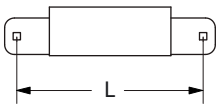

L	H
230 260 270	50 80 100

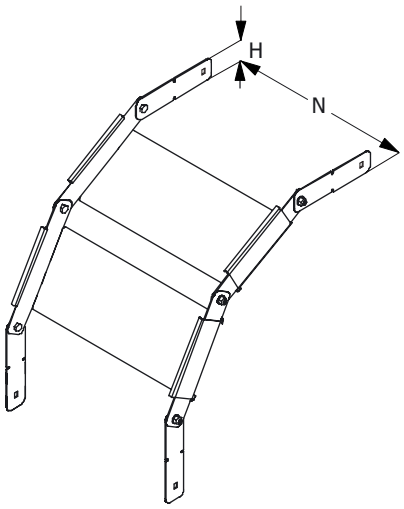

Для создания поворота на 90 градусов рекомендуется использовать 2 секции и 4 соединителя. Метизы входят в комплект поставки изделия. Использовать соответствующие консоли. Для закрепления секций на консолях использовать соответствующие комплекты креплений.

В случае необходимости, использовать крышку соответсвующего типоразмера, конфигурирование производить на месте. Применять соответствующие меры надежной фиксации крышки на секции (-ях) вертикальных углов.

МУЛЬТИСИСТЕМА
ЗЭМИ ЕКАТЕРИНБУРГ

Наименование изделия	N, mm	H, mm	M (S=0.7), kg	M (S=0.8), kg	M (S=1.0), kg	M (S=1.2), kg	M (S=1.5), kg
Вертикальный угол лотка ЗЕ-1-В 60х60	60	60	0,18	0,21	0,27	0,32	0,40
Вертикальный угол лотка ЗЕ-1-В 100х60	100	60	0,25	0,29	0,37	0,39	0,54
Вертикальный угол лотка ЗЕ-1-В 150х60	150	60	0,31	0,37	0,44	0,53	0,67
Вертикальный угол лотка ЗЕ-1-В 200х60	200	60	0,38	0,43	1,00	0,64	0,81
Вертикальный угол лотка ЗЕ-1-В 300х60	300	60	0,51	0,58	0,72	0,86	1,08
Вертикальный угол лотка ЗЕ-1-В 400х60	400	60	0,63	0,72	0,90	1,08	1,35
Вертикальный угол лотка ЗЕ-1-В 500х60	500	60	0,76	0,86	1,08	1,30	1,63
Вертикальный угол лотка ЗЕ-1-В 600х60	600	60	0,89	1,01	1,27	1,52	1,90
Вертикальный угол лотка ЗЕ-1-В 60х60 HDZ	60	60	0,18	0,21	0,27	0,32	0,40
Вертикальный угол лотка ЗЕ-1-В 100х60 HDZ	100	60	0,25	0,29	0,37	0,39	0,54
Вертикальный угол лотка ЗЕ-1-В 150х60 HDZ	150	60	0,31	0,37	0,44	0,53	0,67
Вертикальный угол лотка ЗЕ-1-В 200х60 HDZ	200	60	0,38	0,43	1,00	0,64	0,81
Вертикальный угол лотка ЗЕ-1-В 300х60 HDZ	300	60	0,51	0,58	0,72	0,86	1,08
Вертикальный угол лотка ЗЕ-1-В 400х60 HDZ	400	60	0,63	0,72	0,90	1,08	1,35
Вертикальный угол лотка ЗЕ-1-В 500х60 HDZ	500	60	0,76	0,86	1,08	1,30	1,63
Вертикальный угол лотка ЗЕ-1-В 600х60 HDZ	600	60	0,89	1,01	1,27	1,52	1,90
Вертикальный угол лотка ЗЕ-1-В 60х60 INOX	60	60	0,18	0,21	0,27	0,32	0,40
Вертикальный угол лотка ЗЕ-1-В 100х60 INOX	100	60	0,25	0,29	0,37	0,39	0,54
Вертикальный угол лотка ЗЕ-1-В 150х60 INOX	150	60	0,31	0,37	0,44	0,53	0,67
Вертикальный угол лотка ЗЕ-1-В 200х60 INOX	200	60	0,38	0,43	1,00	0,64	0,81
Вертикальный угол лотка ЗЕ-1-В 300х60 INOX	300	60	0,51	0,58	0,72	0,86	1,08
Вертикальный угол лотка ЗЕ-1-В 400х60 INOX	400	60	0,63	0,72	0,90	1,08	1,35
Вертикальный угол лотка ЗЕ-1-В 500х60 INOX	500	60	0,76	0,86	1,08	1,30	1,63
Вертикальный угол лотка ЗЕ-1-В 600х60 INOX	600	60	0,89	1,01	1,27	1,52	1,90

Маркировка серии исполнения (в конце наименования изделия): БЕЗ ОБОЗНАЧЕНИЯ - Исполнение №1 (конвейерное оцинкование по методу Сендзимира), HDZ - Исполнение №2 (горячее оцинкование погружением по ГОСТ 9.307), INOX - Исполнение №3 (нержавеющая сталь); S - расчетная толщина металла; N - расчетная ширина, H - расчетная высота, A - расчетный габарит, M - расчетная масса изделия

ЗАГЛУШКА-ПЕРЕХОДНИК ЛОТКА ЗЕ-1

Работайте выгодно!

Метизы входят в комплект поставки изделия.

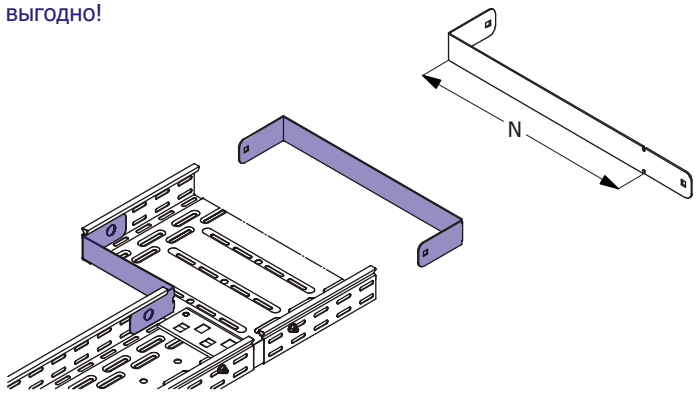

МУЛЬТИСИСТЕМА
ЗЭМИ ЕКАТЕРИНБУРГ

Наименование изделия	N, mm	H, mm	M (S=0.7), kg	M (S=0.8), kg	M (S=1.0), kg	M (S=1.2), kg	M (S=1.5), kg
Заглушка-переходник лотка ЗЕ-1 60х60	60	60	0,04	0,05	0,06	0,07	0,09
Заглушка-переходник лотка ЗЕ-1 100х60	100	60	0,08	0,09	0,11	0,14	0,17
Заглушка-переходник лотка ЗЕ-1 150х60	150	60	0,11	0,12	0,15	0,18	0,23
Заглушка-переходник лотка ЗЕ-1 200х60	200	60	0,14	0,15	0,19	0,23	0,29
Заглушка-переходник лотка ЗЕ-1 300х60	300	60	0,20	0,22	0,28	0,34	0,42
Заглушка-переходник лотка ЗЕ-1 400х60	400	60	0,26	0,29	0,37	0,44	0,55
Заглушка-переходник лотка ЗЕ-1 500х60	500	60	0,28	0,33	0,41	0,49	0,61
Заглушка-переходник лотка ЗЕ-1 600х60	600	60	0,34	0,39	0,49	0,58	0,73
Заглушка-переходник лотка ЗЕ-1 60х60 HDZ	60	60	0,04	0,05	0,06	0,07	0,09
Заглушка-переходник лотка ЗЕ-1 100х60 HDZ	100	60	0,08	0,09	0,11	0,14	0,17
Заглушка-переходник лотка ЗЕ-1 150х60 HDZ	150	60	0,11	0,12	0,15	0,18	0,23
Заглушка-переходник лотка ЗЕ-1 200х60 HDZ	200	60	0,14	0,15	0,19	0,23	0,29
Заглушка-переходник лотка ЗЕ-1 300х60 HDZ	300	60	0,20	0,22	0,28	0,34	0,42
Заглушка-переходник лотка ЗЕ-1 400х60 HDZ	400	60	0,26	0,29	0,37	0,44	0,55
Заглушка-переходник лотка ЗЕ-1 500х60 HDZ	500	60	0,28	0,33	0,41	0,49	0,61
Заглушка-переходник лотка ЗЕ-1 600х60 HDZ	600	60	0,34	0,39	0,49	0,58	0,73
Заглушка-переходник лотка ЗЕ-1 60х60 INOX	60	60	0,04	0,05	0,06	0,07	0,09
Заглушка-переходник лотка ЗЕ-1 100х60 INOX	100	60	0,08	0,09	0,11	0,14	0,17
Заглушка-переходник лотка ЗЕ-1 150х60 INOX	150	60	0,11	0,12	0,15	0,18	0,23
Заглушка-переходник лотка ЗЕ-1 200х60 INOX	200	60	0,14	0,15	0,19	0,23	0,29
Заглушка-переходник лотка ЗЕ-1 300х60 INOX	300	60	0,20	0,22	0,28	0,34	0,42
Заглушка-переходник лотка ЗЕ-1 400х60 INOX	400	60	0,26	0,29	0,37	0,44	0,55
Заглушка-переходник лотка ЗЕ-1 500х60 INOX	500	60	0,28	0,33	0,41	0,49	0,61
Заглушка-переходник лотка ЗЕ-1 600х60 INOX	600	60	0,34	0,39	0,49	0,58	0,73

Маркировка серии исполнения (в конце наименования изделия): БЕЗ ОБОЗНАЧЕНИЯ - Исполнение №1 (конвейерное оцинкование по методу Сендзимира), HDZ - Исполнение №2 (горячее оцинкование погружением по ГОСТ 9.307), INOX - Исполнение №3 (нержавеющая сталь); S - расчетная толщина металла; N - расчетная ширина, H - расчетная высота, A - расчетный габарит, M - расчетная масса изделия

СОЕДИНИТЕЛЬ ЛИСТОВОГО ЛОТКА ЗЕ-1

Работайте выгодно!

Для соединения двух секций листовых лотков одного типоразмера необходимо использовать 2 соединителя соответствующей высоты. Для шарнирного соединения двух прямых секций листовых лотков одного типоразмера необходимо использовать 4 соединителя соответствующей высоты.

Метизы входят в комплект поставки.

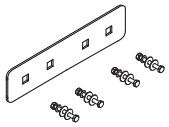

МУЛЬТИСИСТЕМА
ЗЭМИ ЕКАТЕРИНБУРГ

Наименование изделия	H, mm	M (S=0.7), kg	M (S=0.8), kg	M (S=1.0), kg	M (S=1.2), kg	M (S=1.5), kg
Соединитель лотка ЗЕ-1 60	60	0,07	0,08	0,09	0,11	0,14
Соединитель лотка ЗЕ-1 60 HDZ	60	0,07	0,08	0,09	0,11	0,14
Соединитель лотка ЗЕ-1 60 INOX	60	0,07	0,08	0,09	0,11	0,14

Маркировка серии исполнения (в конце наименования изделия): БЕЗ ОБОЗНАЧЕНИЯ - Исполнение №1 (конвейерное оцинкование по методу Сендзимира), HDZ - Исполнение №2 (горячее оцинкование погружением по ГОСТ 9.307), INOX - Исполнение №3 (нержавеющая сталь); S - расчетная толщина металла; N - расчетная ширина, H - расчетная высота, A - расчетный габарит, M - расчетная масса изделия

ПЕРЕГОРОДКА ЛИСТОВОГО ЛОТКА ЗЕ-1

Работайте выгодно!

Изделие крепится к днищу секции при помощи метизов (метизы входят в комплект поставки).

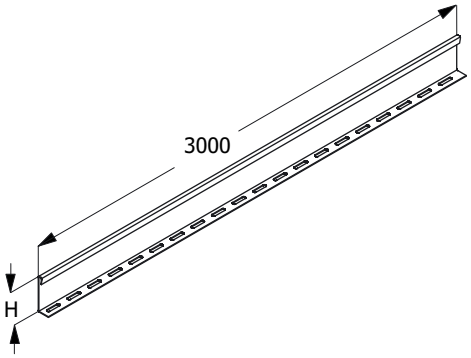

МУЛЬТИСИСТЕМА
ЗЭМИ ЕКАТЕРИНБУРГ

Наименование изделия	H, mm	M (S=0.7), kg	M (S=0.8), kg	M (S=1.0), kg	M (S=1.2), kg	M (S=1.5), kg
Перегородка лотка ЗЕ-1 60	60	1,07	1,22	1,53	1,84	2,30
Перегородка лотка ЗЕ-1 60 HDZ	60	1,07	1,22	1,53	1,84	2,30
Перегородка лотка ЗЕ-1 60 INOX	60	1,07	1,22	1,53	1,84	2,30

Маркировка серии исполнения (в конце наименования изделия): БЕЗ ОБОЗНАЧЕНИЯ - Исполнение №1 (конвейерное оцинкование по методу Сендзимира), HDZ - Исполнение №2 (горячее оцинкование погружением по ГОСТ 9.307), INOX - Исполнение №3 (нержавеющая сталь); S - расчетная толщина металла; N - расчетная ширина, H - расчетная высота, A - расчетный габарит, M - расчетная масса изделия

ПЕРФОРИРОВАННАЯ ПОЛНОРАЗМЕРНАЯ ПРЯМАЯ СЕКЦИЯ ЛОТКА ЗЕ-1

Для соединения двух смежных секций использовать соответствующие соединительные аксессуары.
Использовать соответствующие консоли.
Для закрепления секций на консолях использовать соответствующие крепления.

Соединительные аксессуары входят в комплект поставки изделия.

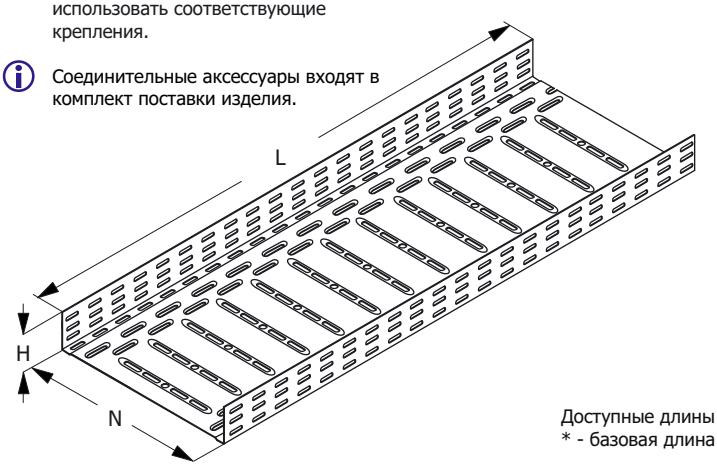

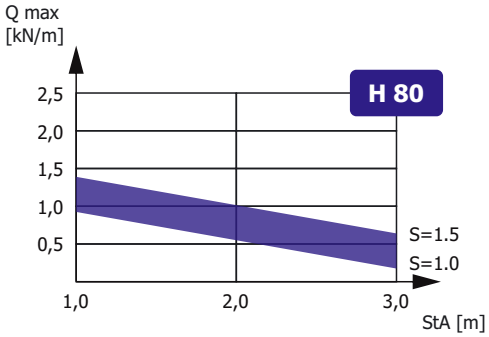

Зависимость максимальной распределенной нагрузки Qmax на днище секции высотой H, шириной N=300, длиной L=3000 от толщины металла S и расстояния между консолями StA в составе прямолинейного участка сбалансированной кабеленесущей конструкции (подробнее в Лицензии)

Доступные длины
* - базовая длина

2500	3500	9000
2000	3000*	6000

Наименование изделия	N, mm	H, mm	M (S=0.7), kg/m	M (S=0.8), kg/m	M (S=1.0), kg/m	M (S=1.2), kg/m	M (S=1.5), kg/m
Лоток перфорированный ЗЕ-1 80x80	80	80	1,08	1,20	1,54	1,95	2,08
Лоток перфорированный ЗЕ-1 100x80	100	80	1,38	1,55	1,98	2,25	2,68
Лоток перфорированный ЗЕ-1 150x80	150	80	1,58	1,90	2,33	2,80	3,50
Лоток перфорированный ЗЕ-1 200x80	200	80	1,93	2,18	3,75	3,20	4,05
Лоток перфорированный ЗЕ-1 300x80	300	80	2,48	2,83	3,52	4,23	5,11
Лоток перфорированный ЗЕ-1 400x80	400	80	3,03	3,43	4,30	5,11	6,45
Лоток перфорированный ЗЕ-1 500x80	500	80	3,55	4,08	5,10	6,18	7,68
Лоток перфорированный ЗЕ-1 600x80	600	80	4,13	4,70	5,90	7,05	9,08
Лоток перфорированный ЗЕ-1 80x80 HDZ	80	80	1,08	1,20	1,54	1,95	2,08
Лоток перфорированный ЗЕ-1 100x80 HDZ	100	80	1,38	1,55	1,98	2,25	2,68
Лоток перфорированный ЗЕ-1 150x80 HDZ	150	80	1,58	1,90	2,33	2,80	3,50
Лоток перфорированный ЗЕ-1 200x80 HDZ	200	80	1,93	2,18	3,75	3,20	4,05
Лоток перфорированный ЗЕ-1 300x80 HDZ	300	80	2,48	2,83	3,52	4,23	5,11
Лоток перфорированный ЗЕ-1 400x80 HDZ	400	80	3,03	3,43	4,30	5,11	6,45
Лоток перфорированный ЗЕ-1 500x80 HDZ	500	80	3,55	4,08	5,10	6,18	7,68
Лоток перфорированный ЗЕ-1 600x80 HDZ	600	80	4,13	4,70	5,90	7,05	9,08
Лоток перфорированный ЗЕ-1 80x80 INOX	80	80	1,08	1,20	1,54	1,95	2,08
Лоток перфорированный ЗЕ-1 100x80 INOX	100	80	1,38	1,55	1,98	2,25	2,68
Лоток перфорированный ЗЕ-1 150x80 INOX	150	80	1,58	1,90	2,33	2,80	3,50
Лоток перфорированный ЗЕ-1 200x80 INOX	200	80	1,93	2,18	3,75	3,20	4,05
Лоток перфорированный ЗЕ-1 300x80 INOX	300	80	2,48	2,83	3,52	4,23	5,11
Лоток перфорированный ЗЕ-1 400x80 INOX	400	80	3,03	3,43	4,30	5,11	6,45
Лоток перфорированный ЗЕ-1 500x80 INOX	500	80	3,55	4,08	5,10	6,18	7,68
Лоток перфорированный ЗЕ-1 600x80 INOX	600	80	4,13	4,70	5,90	7,05	9,08

Маркировка серии исполнения (в конце наименования изделия): БЕЗ ОБОЗНАЧЕНИЯ - Исполнение №1 (конвейерное оцинкование по методу Сендзимира), HDZ - Исполнение №2 (горячее оцинкование погружением по ГОСТ 9.307), INOX - Исполнение №3 (нержавеющая сталь); Qmax - максимальная распределенная нагрузка; StA – расстояние между консолями; S - расчетная толщина металла; N - расчетная ширина; H - расчетная высота; L - расчетная длина; M - расчетная масса

НЕПЕРФОРИРОВАННАЯ ПОЛНОРАЗМЕРНАЯ ПРЯМАЯ СЕКЦИЯ ЛОТКА ЗЕ-1

Для соединения двух смежных секций использовать соответствующие соединительные аксессуары.
Использовать соответствующие консоли.
Для закрепления секций на консолях использовать соответствующие крепления.

Соединительные аксессуары входят в комплект поставки изделия.

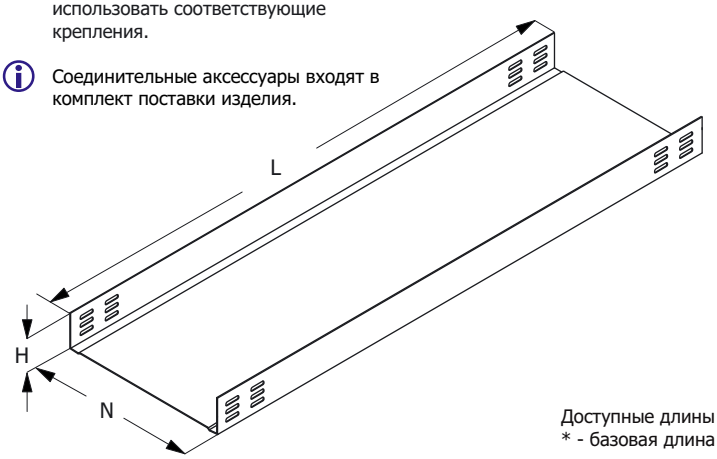

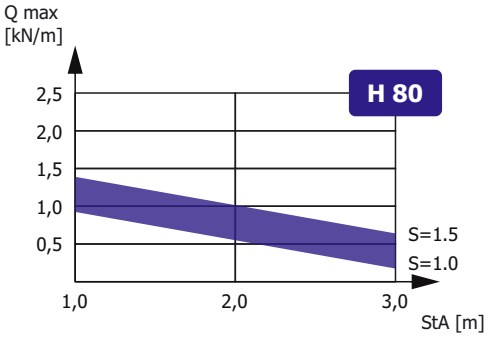

Зависимость максимальной распределенной нагрузки Qmax на днище секции высотой H, шириной N=300, длиной L=3000 от толщины металла S и расстояния между консолями StA в составе прямолинейного участка сбалансированной кабеленесущей конструкции (подробнее в Лицензии)

Доступные длины
* - базовая длина

2500	3500	9000
2000	3000*	6000

Наименование изделия	N, mm	H, mm	M (S=0.7), kg/m	M (S=0.8), kg/m	M (S=1.0), kg/m	M (S=1.2), kg/m	M (S=1.5), kg/m
Лоток неперфорированный ЗЕ-1 80x80	80	80	1,08	1,20	1,54	1,95	2,08
Лоток неперфорированный ЗЕ-1 100x80	100	80	1,38	1,55	1,98	2,25	2,68
Лоток неперфорированный ЗЕ-1 150x80	150	80	1,58	1,90	2,33	2,80	3,50
Лоток неперфорированный ЗЕ-1 200x80	200	80	1,93	2,18	3,75	3,20	4,05
Лоток неперфорированный ЗЕ-1 300x80	300	80	2,48	2,83	3,52	4,23	5,11
Лоток неперфорированный ЗЕ-1 400x80	400	80	3,03	3,43	4,30	5,11	6,45
Лоток неперфорированный ЗЕ-1 500x80	500	80	3,55	4,08	5,10	6,18	7,68
Лоток неперфорированный ЗЕ-1 600x80	600	80	4,13	4,70	5,90	7,05	9,08
Лоток неперфорированный ЗЕ-1 80x80 HDZ	80	80	1,08	1,20	1,54	1,95	2,08
Лоток неперфорированный ЗЕ-1 100x80 HDZ	100	80	1,38	1,55	1,98	2,25	2,68
Лоток неперфорированный ЗЕ-1 150x80 HDZ	150	80	1,58	1,90	2,33	2,80	3,50
Лоток неперфорированный ЗЕ-1 200x80 HDZ	200	80	1,93	2,18	3,75	3,20	4,05
Лоток неперфорированный ЗЕ-1 300x80 HDZ	300	80	2,48	2,83	3,52	4,23	5,11
Лоток неперфорированный ЗЕ-1 400x80 HDZ	400	80	3,03	3,43	4,30	5,11	6,45
Лоток неперфорированный ЗЕ-1 500x80 HDZ	500	80	3,55	4,08	5,10	6,18	7,68
Лоток неперфорированный ЗЕ-1 600x80 HDZ	600	80	4,13	4,70	5,90	7,05	9,08
Лоток неперфорированный ЗЕ-1 80x80 INOX	80	80	1,08	1,20	1,54	1,95	2,08
Лоток неперфорированный ЗЕ-1 100x80 INOX	100	80	1,38	1,55	1,98	2,25	2,68
Лоток неперфорированный ЗЕ-1 150x80 INOX	150	80	1,58	1,90	2,33	2,80	3,50
Лоток неперфорированный ЗЕ-1 200x80 INOX	200	80	1,93	2,18	3,75	3,20	4,05
Лоток неперфорированный ЗЕ-1 300x80 INOX	300	80	2,48	2,83	3,52	4,23	5,11
Лоток неперфорированный ЗЕ-1 400x80 INOX	400	80	3,03	3,43	4,30	5,11	6,45
Лоток неперфорированный ЗЕ-1 500x80 INOX	500	80	3,55	4,08	5,10	6,18	7,68
Лоток неперфорированный ЗЕ-1 600x80 INOX	600	80	4,13	4,70	5,90	7,05	9,08

Маркировка серии исполнения (в конце наименования изделия): БЕЗ ОБОЗНАЧЕНИЯ - Исполнение №1 (конвейерное оцинкование по методу Сендзимира), HDZ - Исполнение №2 (горячее оцинкование погружением по ГОСТ 9.307), INOX - Исполнение №3 (нержавеющая сталь); Qmax - максимальная распределенная нагрузка; StA – расстояние между консолями; S - расчетная толщина металла; N - расчетная ширина; H - расчетная высота; L - расчетная длина; M - расчетная масса

УГЛОВАЯ СЕКЦИЯ НА 90 ГРАДУСОВ
ЛОТКА ЗЕ-1

Работайте выгодно!

Использовать соответствующие консоли. Для закрепления секций на консолях использовать соответствующие крепления. Соединительные аксессуары входят в комплект поставки изделия.

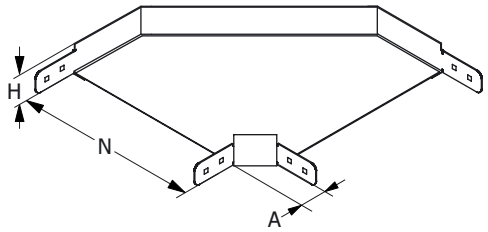

МУЛЬТИСИСТЕМА
ЗЭМИ ЕКАТЕРИНБУРГ

Наименование изделия	N, mm	H, mm	A, mm	M (S=0.7), kg	M (S=0.8), kg	M (S=1.0), kg	M (S=1.2), kg	M (S=1.5), kg
Угол лотка ЗЕ-1-У90 80х80	80	80	58	0,77	0,88	1,10	1,33	1,66
Угол лотка ЗЕ-1-У90 100х80	100	80	58	0,85	0,98	1,22	1,46	1,83
Угол лотка ЗЕ-1-У90 150х80	150	80	58	1,05	1,20	1,49	1,79	2,24
Угол лотка ЗЕ-1-У90 200х80	200	80	58	1,28	1,46	1,82	2,19	2,73
Угол лотка ЗЕ-1-У90 300х80	300	80	58	1,85	2,12	2,65	3,18	3,97
Угол лотка ЗЕ-1-У90 400х80	400	80	58	2,59	2,95	3,69	4,43	5,54
Угол лотка ЗЕ-1-У90 500х80	500	80	58	3,47	3,97	4,96	5,95	7,44
Угол лотка ЗЕ-1-У90 600х80	600	80	58	4,52	5,16	6,45	7,74	9,68
Угол лотка ЗЕ-1-У90 80х80 HDZ	80	80	58	0,77	0,88	1,10	1,33	1,66
Угол лотка ЗЕ-1-У90 100х80 HDZ	100	80	58	0,85	0,98	1,22	1,46	1,83
Угол лотка ЗЕ-1-У90 150х80 HDZ	150	80	58	1,05	1,20	1,49	1,79	2,24
Угол лотка ЗЕ-1-У90 200х80 HDZ	200	80	58	1,28	1,46	1,82	2,19	2,73
Угол лотка ЗЕ-1-У90 300х80 HDZ	300	80	58	1,85	2,12	2,65	3,18	3,97
Угол лотка ЗЕ-1-У90 400х80 HDZ	400	80	58	2,59	2,95	3,69	4,43	5,54
Угол лотка ЗЕ-1-У90 500х80 HDZ	500	80	58	3,47	3,97	4,96	5,95	7,44
Угол лотка ЗЕ-1-У90 600х80 HDZ	600	80	58	4,52	5,16	6,45	7,74	9,68
Угол лотка ЗЕ-1-У90 80х80 INOX	80	80	58	0,77	0,88	1,10	1,33	1,66
Угол лотка ЗЕ-1-У90 100х80 INOX	100	80	58	0,85	0,98	1,22	1,46	1,83
Угол лотка ЗЕ-1-У90 150х80 INOX	150	80	58	1,05	1,20	1,49	1,79	2,24
Угол лотка ЗЕ-1-У90 200х80 INOX	200	80	58	1,28	1,46	1,82	2,19	2,73
Угол лотка ЗЕ-1-У90 300х80 INOX	300	80	58	1,85	2,12	2,65	3,18	3,97
Угол лотка ЗЕ-1-У90 400х80 INOX	400	80	58	2,59	2,95	3,69	4,43	5,54
Угол лотка ЗЕ-1-У90 500х80 INOX	500	80	58	3,47	3,97	4,96	5,95	7,44
Угол лотка ЗЕ-1-У90 600х80 INOX	600	80	58	4,52	5,16	6,45	7,74	9,68

Маркировка серии исполнения (в конце наименования изделия): БЕЗ ОБОЗНАЧЕНИЯ - Исполнение №1 (конвейерное оцинкование по методу Сендзимира), HDZ - Исполнение №2 (горячее оцинкование погружением по ГОСТ 9.307), INOX - Исполнение №3 (нержавеющая сталь); S - расчетная толщина металла; N - расчетная ширина, H - расчетная высота, A - расчетный габарит, M - расчетная масса изделия

УГЛОВАЯ СЕКЦИЯ НА 45 ГРАДУСОВ
ЛОТКА ЗЕ-1

Работайте выгодно!

Использовать соответствующие консоли. Для закрепления секций на консолях использовать соответствующие крепления. Соединительные аксессуары входят в комплект поставки изделия.

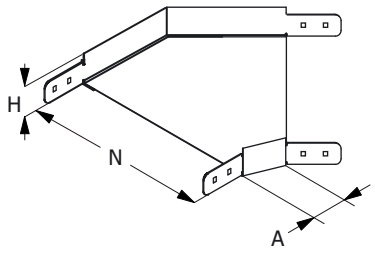

МУЛЬТИСИСТЕМА
ЗЭМИ ЕКАТЕРИНБУРГ

Наименование изделия	N, mm	H, mm	A, mm	M (S=0.7), kg	M (S=0.8), kg	M (S=1.0), kg	M (S=1.2), kg	M (S=1.5), kg
Угол лотка ЗЕ-1-У45 80x80	80	80	58	0,58	0,66	0,83	0,99	1,24
Угол лотка ЗЕ-1-У45 100x80	100	80	58	0,64	0,73	0,92	1,10	1,37
Угол лотка ЗЕ-1-У45 150x80	150	80	58	0,78	0,90	1,12	1,34	1,68
Угол лотка ЗЕ-1-У45 200x80	200	80	58	0,96	1,09	1,37	1,64	2,05
Угол лотка ЗЕ-1-У45 300x80	300	80	58	1,39	1,59	1,99	2,38	2,98
Угол лотка ЗЕ-1-У45 400x80	400	80	58	1,94	2,22	2,77	3,32	4,15
Угол лотка ЗЕ-1-У45 500x80	500	80	58	2,60	2,98	3,72	4,47	5,58
Угол лотка ЗЕ-1-У45 600x80	600	80	58	3,39	3,87	4,84	5,81	7,26
Угол лотка ЗЕ-1-У45 80x80 HDZ	80	80	58	0,58	0,66	0,83	0,99	1,24
Угол лотка ЗЕ-1-У45 100x80 HDZ	100	80	58	0,64	0,73	0,92	1,10	1,37
Угол лотка ЗЕ-1-У45 150x80 HDZ	150	80	58	0,78	0,90	1,12	1,34	1,68
Угол лотка ЗЕ-1-У45 200x80 HDZ	200	80	58	0,96	1,09	1,37	1,64	2,05
Угол лотка ЗЕ-1-У45 300x80 HDZ	300	80	58	1,39	1,59	1,99	2,38	2,98
Угол лотка ЗЕ-1-У45 400x80 HDZ	400	80	58	1,94	2,22	2,77	3,32	4,15
Угол лотка ЗЕ-1-У45 500x80 HDZ	500	80	58	2,60	2,98	3,72	4,47	5,58
Угол лотка ЗЕ-1-У45 600x80 HDZ	600	80	58	3,39	3,87	4,84	5,81	7,26
Угол лотка ЗЕ-1-У45 80x80 INOX	80	80	58	0,58	0,66	0,83	0,99	1,24
Угол лотка ЗЕ-1-У45 100x80 INOX	100	80	58	0,64	0,73	0,92	1,10	1,37
Угол лотка ЗЕ-1-У45 150x80 INOX	150	80	58	0,78	0,90	1,12	1,34	1,68
Угол лотка ЗЕ-1-У45 200x80 INOX	200	80	58	0,96	1,09	1,37	1,64	2,05
Угол лотка ЗЕ-1-У45 300x80 INOX	300	80	58	1,39	1,59	1,99	2,38	2,98
Угол лотка ЗЕ-1-У45 400x80 INOX	400	80	58	1,94	2,22	2,77	3,32	4,15
Угол лотка ЗЕ-1-У45 500x80 INOX	500	80	58	2,60	2,98	3,72	4,47	5,58
Угол лотка ЗЕ-1-У45 600x80 INOX	600	80	58	3,39	3,87	4,84	5,81	7,26

Маркировка серии исполнения (в конце наименования изделия): БЕЗ ОБОЗНАЧЕНИЯ - Исполнение №1 (конвейерное оцинкование по методу Сендзимира), HDZ - Исполнение №2 (горячее оцинкование погружением по ГОСТ 9.307), INOX - Исполнение №3 (нержавеющая сталь); S - расчетная толщина металла; N - расчетная ширина, H - расчетная высота, A - расчетный габарит, M - расчетная масса изделия

СЕКЦИЯ ОТВЕТВЛЕНИЯ ЛОТКА ЗЕ-1

Работайте выгодно!

Использовать соответствующие консоли. Для закрепления секций на консолях использовать соответствующие крепления. Соединительные аксессуары входят в комплект поставки изделия.

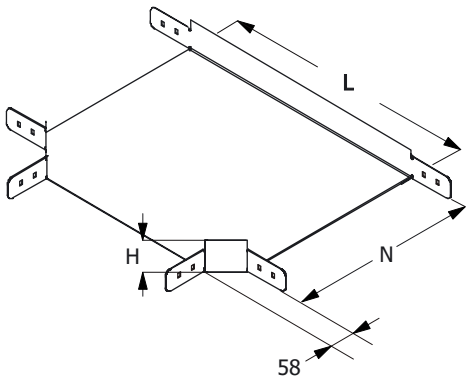

МУЛЬТИСИСТЕМА
ЗЭМИ ЕКАТЕРИНБУРГ

Наименование изделия	N, mm	H, mm	L, mm	M (S=0.7), kg	M (S=0.8), kg	M (S=1.0), kg	M (S=1.2), kg	M (S=1.5), kg
Ответвление лотка ЗЕ-1-Т 80x80	80	80	107	0,96	1,10	1,38	1,65	2,07
Ответвление лотка ЗЕ-1-Т 100x80	100	80	214	1,06	1,21	1,51	1,81	2,27
Ответвление лотка ЗЕ-1-Т 150x80	150	80	264	1,26	1,44	1,81	2,17	2,71
Ответвление лотка ЗЕ-1-Т 200x80	200	80	314	1,50	1,71	2,14	2,57	3,21
Ответвление лотка ЗЕ-1-Т 300x80	300	80	414	2,05	2,34	2,93	3,52	4,40
Ответвление лотка ЗЕ-1-Т 400x80	400	80	514	2,72	3,11	3,88	4,66	5,82
Ответвление лотка ЗЕ-1-Т 500x80	500	80	614	3,49	3,99	4,99	5,99	7,49
Ответвление лотка ЗЕ-1-Т 600x80	600	80	714	4,38	5,01	6,26	7,51	9,39
Ответвление лотка ЗЕ-1-Т 80x80 HDZ	80	80	107	0,96	1,10	1,38	1,65	2,07
Ответвление лотка ЗЕ-1-Т 100x80 HDZ	100	80	214	1,06	1,21	1,51	1,81	2,27
Ответвление лотка ЗЕ-1-Т 150x80 HDZ	150	80	264	1,26	1,44	1,81	2,17	2,71
Ответвление лотка ЗЕ-1-Т 200x80 HDZ	200	80	314	1,50	1,71	2,14	2,57	3,21
Ответвление лотка ЗЕ-1-Т 300x80 HDZ	300	80	414	2,05	2,34	2,93	3,52	4,40
Ответвление лотка ЗЕ-1-Т 400x80 HDZ	400	80	514	2,72	3,11	3,88	4,66	5,82
Ответвление лотка ЗЕ-1-Т 500x80 HDZ	500	80	614	3,49	3,99	4,99	5,99	7,49
Ответвление лотка ЗЕ-1-Т 600x80 HDZ	600	80	714	4,38	5,01	6,26	7,51	9,39
Ответвление лотка ЗЕ-1-Т 80x80 INOX	80	80	107	0,96	1,10	1,38	1,65	2,07
Ответвление лотка ЗЕ-1-Т 100x80 INOX	100	80	214	1,06	1,21	1,51	1,81	2,27
Ответвление лотка ЗЕ-1-Т 150x80 INOX	150	80	264	1,26	1,44	1,81	2,17	2,71
Ответвление лотка ЗЕ-1-Т 200x80 INOX	200	80	314	1,50	1,71	2,14	2,57	3,21
Ответвление лотка ЗЕ-1-Т 300x80 INOX	300	80	414	2,05	2,34	2,93	3,52	4,40
Ответвление лотка ЗЕ-1-Т 400x80 INOX	400	80	514	2,72	3,11	3,88	4,66	5,82
Ответвление лотка ЗЕ-1-Т 500x80 INOX	500	80	614	3,49	3,99	4,99	5,99	7,49
Ответвление лотка ЗЕ-1-Т 600x80 INOX	600	80	714	4,38	5,01	6,26	7,51	9,39

Маркировка серии исполнения (в конце наименования изделия): БЕЗ ОБОЗНАЧЕНИЯ - Исполнение №1 (конвейерное оцинкование по методу Сендзимира), HDZ - Исполнение №2 (горячее оцинкование погружением по ГОСТ 9.307), INOX - Исполнение №3 (нержавеющая сталь); S - расчетная толщина металла; N - расчетная ширина, H - расчетная высота, A - расчетный габарит, M - расчетная масса изделия

СЕКЦИЯ ПЕРЕКРЕСТКА ЛОТКА ЗЕ-1

Работайте выгодно!

Использовать соответствующие консоли. Для закрепления секций на консолях использовать соответствующие крепления. Соединительные аксессуары входят в комплект поставки изделия.

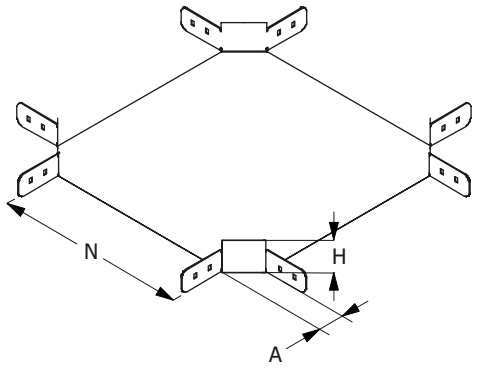

МУЛЬТИСИСТЕМА
ЗЭМИ ЕКАТЕРИНБУРГ

Наименование изделия	N, mm	H, mm	A, mm	M (S=0.7), kg	M (S=0.8), kg	M (S=1.0), kg	M (S=1.2), kg	M (S=1.5), kg
Перекресток лотка ЗЕ-1-К 80x80	80	80	58	1,45	1,66	2,07	2,48	3,10
Перекресток лотка ЗЕ-1-К 100x80	100	80	58	1,55	1,77	2,21	2,65	3,32
Перекресток лотка ЗЕ-1-К 150x80	150	80	58	1,77	2,02	2,52	3,03	3,79
Перекресток лотка ЗЕ-1-К 200x80	200	80	58	2,01	2,30	2,88	3,45	4,32
Перекресток лотка ЗЕ-1-К 300x80	300	80	58	2,59	2,96	3,70	4,44	5,55
Перекресток лотка ЗЕ-1-К 400x80	400	80	58	3,28	3,74	4,68	5,62	7,02
Перекресток лотка ЗЕ-1-К 500x80	500	80	58	4,07	4,65	5,82	6,98	8,72
Перекресток лотка ЗЕ-1-К 600x80	600	80	58	4,98	5,69	7,11	8,53	10,66
Перекресток лотка ЗЕ-1-К 80x80 HDZ	80	80	58	1,45	1,66	2,07	2,48	3,10
Перекресток лотка ЗЕ-1-К 100x80 HDZ	100	80	58	1,55	1,77	2,21	2,65	3,32
Перекресток лотка ЗЕ-1-К 150x80 HDZ	150	80	58	1,77	2,02	2,52	3,03	3,79
Перекресток лотка ЗЕ-1-К 200x80 HDZ	200	80	58	2,01	2,30	2,88	3,45	4,32
Перекресток лотка ЗЕ-1-К 300x80 HDZ	300	80	58	2,59	2,96	3,70	4,44	5,55
Перекресток лотка ЗЕ-1-К 400x80 HDZ	400	80	58	3,28	3,74	4,68	5,62	7,02
Перекресток лотка ЗЕ-1-К 500x80 HDZ	500	80	58	4,07	4,65	5,82	6,98	8,72
Перекресток лотка ЗЕ-1-К 600x80 HDZ	600	80	58	4,98	5,69	7,11	8,53	10,66
Перекресток лотка ЗЕ-1-К 80x80 INOX	80	80	58	1,45	1,66	2,07	2,48	3,10
Перекресток лотка ЗЕ-1-К 100x80 INOX	100	80	58	1,55	1,77	2,21	2,65	3,32
Перекресток лотка ЗЕ-1-К 150x80 INOX	150	80	58	1,77	2,02	2,52	3,03	3,79
Перекресток лотка ЗЕ-1-К 200x80 INOX	200	80	58	2,01	2,30	2,88	3,45	4,32
Перекресток лотка ЗЕ-1-К 300x80 INOX	300	80	58	2,59	2,96	3,70	4,44	5,55
Перекресток лотка ЗЕ-1-К 400x80 INOX	400	80	58	3,28	3,74	4,68	5,62	7,02
Перекресток лотка ЗЕ-1-К 500x80 INOX	500	80	58	4,07	4,65	5,82	6,98	8,72
Перекресток лотка ЗЕ-1-К 600x80 INOX	600	80	58	4,98	5,69	7,11	8,53	10,66

Маркировка серии исполнения (в конце наименования изделия): БЕЗ ОБОЗНАЧЕНИЯ - Исполнение №1 (конвейерное оцинкование по методу Сендзимира), HDZ - Исполнение №2 (горячее оцинкование погружением по ГОСТ 9.307), INOX - Исполнение №3 (нержавеющая сталь); S - расчетная толщина металла; N - расчетная ширина, H - расчетная высота, A - расчетный габарит, M - расчетная масса изделия

СЕКЦИЯ ВЕРТИКАЛЬНОГО УГЛА ЛОТКА ЗЕ-1

Работайте выгодно!

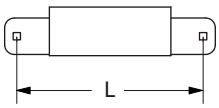

L	H
230 260 270	50 80 100

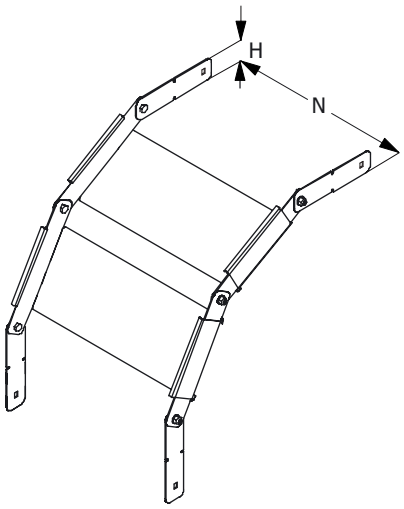

Для создания поворота на 90 градусов рекомендуется использовать 2 секции и 4 соединителя. Метизы входят в комплект поставки изделия. Использовать соответствующие консоли. Для закрепления секций на консолях использовать соответствующие комплекты креплений.

В случае необходимости, использовать крышку соответсвующего типоразмера, конфигурирование производить на месте. Применять соответствующие меры надежной фиксации крышки на секции (-ях) вертикальных углов.

МУЛЬТИСИСТЕМА
ЗЭМИ ЕКАТЕРИНБУРГ

Наименование изделия	N, mm	H, mm	M (S=0.7), kg	M (S=0.8), kg	M (S=1.0), kg	M (S=1.2), kg	M (S=1.5), kg
Вертикальный угол лотка ЗЕ-1-В 80x80	80	80	0,28	0,31	0,40	0,51	0,54
Вертикальный угол лотка ЗЕ-1-В 100x80	100	80	0,36	0,40	0,51	0,59	0,70
Вертикальный угол лотка ЗЕ-1-В 150x80	150	80	0,41	0,49	0,60	0,73	0,91
Вертикальный угол лотка ЗЕ-1-В 200x80	200	80	0,50	0,57	0,98	0,83	1,05
Вертикальный угол лотка ЗЕ-1-В 300x80	300	80	0,64	0,73	0,92	1,10	1,33
Вертикальный угол лотка ЗЕ-1-В 400x80	400	80	0,79	0,89	1,12	1,33	1,68
Вертикальный угол лотка ЗЕ-1-В 500x80	500	80	0,92	1,06	1,33	1,61	2,00
Вертикальный угол лотка ЗЕ-1-В 600x80	600	80	1,07	1,22	1,53	1,83	2,36
Вертикальный угол лотка ЗЕ-1-В 80x80 HDZ	80	80	0,28	0,31	0,40	0,51	0,54
Вертикальный угол лотка ЗЕ-1-В 100x80 HDZ	100	80	0,36	0,40	0,51	0,59	0,70
Вертикальный угол лотка ЗЕ-1-В 150x80 HDZ	150	80	0,41	0,49	0,60	0,73	0,91
Вертикальный угол лотка ЗЕ-1-В 200x80 HDZ	200	80	0,50	0,57	0,98	0,83	1,05
Вертикальный угол лотка ЗЕ-1-В 300x80 HDZ	300	80	0,64	0,73	0,92	1,10	1,33
Вертикальный угол лотка ЗЕ-1-В 400x80 HDZ	400	80	0,79	0,89	1,12	1,33	1,68
Вертикальный угол лотка ЗЕ-1-В 500x80 HDZ	500	80	0,92	1,06	1,33	1,61	2,00
Вертикальный угол лотка ЗЕ-1-В 600x80 HDZ	600	80	1,07	1,22	1,53	1,83	2,36
Вертикальный угол лотка ЗЕ-1-В 80x80 INOX	80	80	0,28	0,31	0,40	0,51	0,54
Вертикальный угол лотка ЗЕ-1-В 100x80 INOX	100	80	0,36	0,40	0,51	0,59	0,70
Вертикальный угол лотка ЗЕ-1-В 150x80 INOX	150	80	0,41	0,49	0,60	0,73	0,91
Вертикальный угол лотка ЗЕ-1-В 200x80 INOX	200	80	0,50	0,57	0,98	0,83	1,05
Вертикальный угол лотка ЗЕ-1-В 300x80 INOX	300	80	0,64	0,73	0,92	1,10	1,33
Вертикальный угол лотка ЗЕ-1-В 400x80 INOX	400	80	0,79	0,89	1,12	1,33	1,68
Вертикальный угол лотка ЗЕ-1-В 500x80 INOX	500	80	0,92	1,06	1,33	1,61	2,00
Вертикальный угол лотка ЗЕ-1-В 600x80 INOX	600	80	1,07	1,22	1,53	1,83	2,36

Маркировка серии исполнения (в конце наименования изделия): БЕЗ ОБОЗНАЧЕНИЯ - Исполнение №1 (конвейерное оцинкование по методу Сендзимира), HDZ - Исполнение №2 (горячее оцинкование погружением по ГОСТ 9.307), INOX - Исполнение №3 (нержавеющая сталь); S - расчетная толщина металла; N - расчетная ширина, H - расчетная высота, A - расчетный габарит, M - расчетная масса изделия

ЗАГЛУШКА-ПЕРЕХОДНИК ЛОТКА ЗЕ-1

Работайте выгодно!

Метизы входят в комплект поставки изделия.

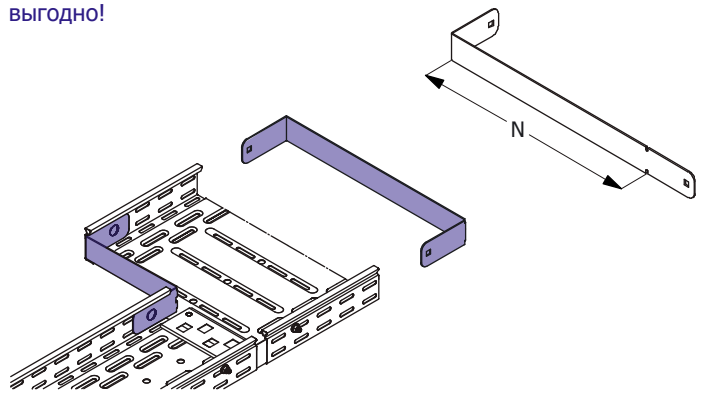

МУЛЬТИСИСТЕМА
ЗЭМИ ЕКАТЕРИНБУРГ

Наименование изделия	N, mm	H, mm	M (S=0.7), kg	M (S=0.8), kg	M (S=1.0), kg	M (S=1.2), kg	M (S=1.5), kg
Заглушка-переходник лотка ЗЕ-1 80x80	80	80	0,09	0,10	0,12	0,15	0,18
Заглушка-переходник лотка ЗЕ-1 100x80	100	80	0,12	0,14	0,18	0,21	0,26
Заглушка-переходник лотка ЗЕ-1 150x80	150	80	0,17	0,19	0,24	0,29	0,36
Заглушка-переходник лотка ЗЕ-1 200x80	200	80	0,22	0,24	0,30	0,37	0,46
Заглушка-переходник лотка ЗЕ-1 300x80	300	80	0,31	0,35	0,44	0,53	0,66
Заглушка-переходник лотка ЗЕ-1 400x80	400	80	0,41	0,47	0,58	0,70	0,88
Заглушка-переходник лотка ЗЕ-1 500x80	500	80	0,46	0,52	0,65	0,78	0,98
Заглушка-переходник лотка ЗЕ-1 600x80	600	80	0,54	0,62	0,78	0,93	1,16
Заглушка-переходник лотка ЗЕ-1 80x80 HDZ	80	80	0,09	0,10	0,12	0,15	0,18
Заглушка-переходник лотка ЗЕ-1 100x80 HDZ	100	80	0,12	0,14	0,18	0,21	0,26
Заглушка-переходник лотка ЗЕ-1 150x80 HDZ	150	80	0,17	0,19	0,24	0,29	0,36
Заглушка-переходник лотка ЗЕ-1 200x80 HDZ	200	80	0,22	0,24	0,30	0,37	0,46
Заглушка-переходник лотка ЗЕ-1 300x80 HDZ	300	80	0,31	0,35	0,44	0,53	0,66
Заглушка-переходник лотка ЗЕ-1 400x80 HDZ	400	80	0,41	0,47	0,58	0,70	0,88
Заглушка-переходник лотка ЗЕ-1 500x80 HDZ	500	80	0,46	0,52	0,65	0,78	0,98
Заглушка-переходник лотка ЗЕ-1 600x80 HDZ	600	80	0,54	0,62	0,78	0,93	1,16
Заглушка-переходник лотка ЗЕ-1 80x80 INOX	80	80	0,09	0,10	0,12	0,15	0,18
Заглушка-переходник лотка ЗЕ-1 100x80 INOX	100	80	0,12	0,14	0,18	0,21	0,26
Заглушка-переходник лотка ЗЕ-1 150x80 INOX	150	80	0,17	0,19	0,24	0,29	0,36
Заглушка-переходник лотка ЗЕ-1 200x80 INOX	200	80	0,22	0,24	0,30	0,37	0,46
Заглушка-переходник лотка ЗЕ-1 300x80 INOX	300	80	0,31	0,35	0,44	0,53	0,66
Заглушка-переходник лотка ЗЕ-1 400x80 INOX	400	80	0,41	0,47	0,58	0,70	0,88
Заглушка-переходник лотка ЗЕ-1 500x80 INOX	500	80	0,46	0,52	0,65	0,78	0,98
Заглушка-переходник лотка ЗЕ-1 600x80 INOX	600	80	0,54	0,62	0,78	0,93	1,16

Маркировка серии исполнения (в конце наименования изделия): БЕЗ ОБОЗНАЧЕНИЯ - Исполнение №1 (конвейерное оцинкование по методу Сендзимира), HDZ - Исполнение №2 (горячее оцинкование погружением по ГОСТ 9.307), INOX - Исполнение №3 (нержавеющая сталь); S - расчетная толщина металла; N - расчетная ширина, H - расчетная высота, A - расчетный габарит, M - расчетная масса изделия

СОЕДИНИТЕЛЬ ЛИСТОВОГО ЛОТКА ЗЕ-1

Работайте выгодно!

Для соединения двух секций листовых лотков одного типоразмера необходимо использовать 2 соединителя соответствующей высоты. Для шарнирного соединения двух прямых секций листовых лотков одного типоразмера необходимо использовать 4 соединителя соответствующей высоты.

Метизы входят в комплект поставки.

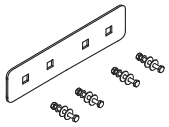

МУЛЬТИСИСТЕМА
ЗЭМИ ЕКАТЕРИНБУРГ

Наименование изделия	H, mm	M (S=0.7), kg	M (S=0.8), kg	M (S=1.0), kg	M (S=1.2), kg	M (S=1.5), kg
Соединитель лотка ЗЕ-1 80	80	0,11	0,12	0,15	0,18	0,23
Соединитель лотка ЗЕ-1 80 HDZ	80	0,11	0,12	0,15	0,18	0,23
Соединитель лотка ЗЕ-1 80 INOX	80	0,11	0,12	0,15	0,18	0,23

Маркировка серии исполнения (в конце наименования изделия): БЕЗ ОБОЗНАЧЕНИЯ - Исполнение №1 (конвейерное оцинкование по методу Сендзимира), HDZ - Исполнение №2 (горячее оцинкование погружением по ГОСТ 9.307), INOX - Исполнение №3 (нержавеющая сталь); S - расчетная толщина металла; N - расчетная ширина, H - расчетная высота, A - расчетный габарит, M - расчетная масса изделия

ПЕРЕГОРОДКА ЛИСТОВОГО ЛОТКА ЗЕ-1

Работайте выгодно!

Изделие крепится к днищу секции при помощи метизов (метизы входят в комплект поставки).

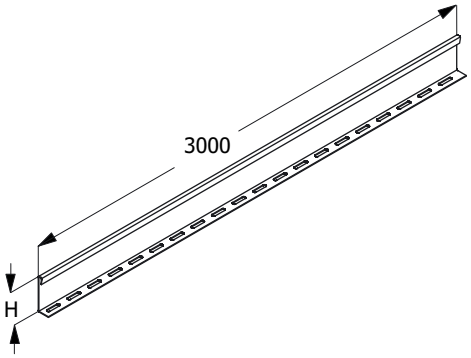

МУЛЬТИСИСТЕМА
ЗЭМИ ЕКАТЕРИНБУРГ

Наименование изделия	H, mm	M (S=0.7), kg	M (S=0.8), kg	M (S=1.0), kg	M (S=1.2), kg	M (S=1.5), kg
Перегородка лотка ЗЕ-1 80	80	1,57	1,79	2,24	2,68	3,36
Перегородка лотка ЗЕ-1 80 HDZ	80	1,57	1,79	2,24	2,68	3,36
Перегородка лотка ЗЕ-1 80 INOX	80	1,57	1,79	2,24	2,68	3,36

Маркировка серии исполнения (в конце наименования изделия): БЕЗ ОБОЗНАЧЕНИЯ - Исполнение №1 (конвейерное оцинкование по методу Сендзимира), HDZ - Исполнение №2 (горячее оцинкование погружением по ГОСТ 9.307), INOX - Исполнение №3 (нержавеющая сталь); S - расчетная толщина металла; N - расчетная ширина, H - расчетная высота, A - расчетный габарит, M - расчетная масса изделия

ПЕРФОРИРОВАННАЯ ПОЛНОРАЗМЕРНАЯ ПРЯМАЯ СЕКЦИЯ ЛОТКА 3E-1

Для соединения двух смежных секций использовать соответствующие соединительные аксессуары.
Использовать соответствующие консоли.
Для закрепления секций на консолях использовать соответствующие крепления.

Соединительные аксессуары входят в комплект поставки изделия.

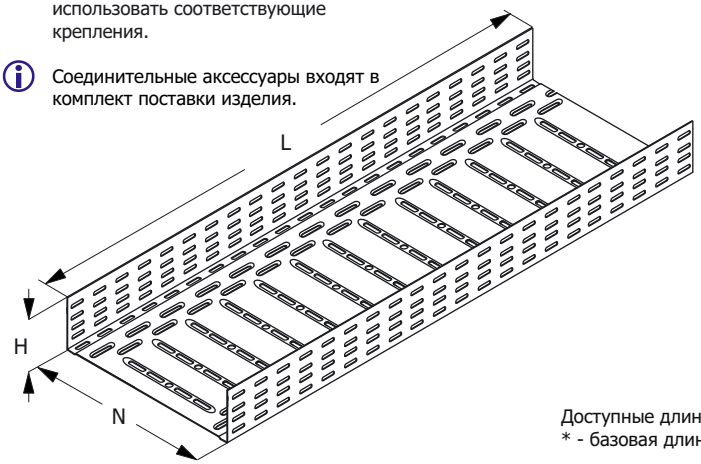

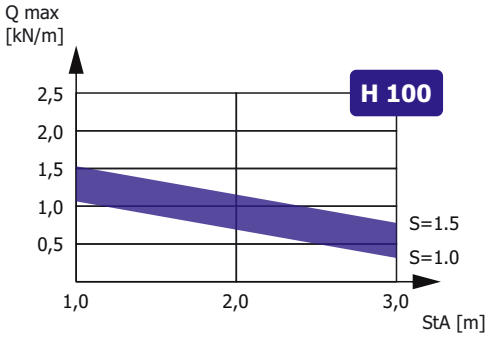

Зависимость максимальной распределенной нагрузки Qmax на днище секции высотой H, шириной N=300, длиной L=3000 от толщины металла S и расстояния между консолями StA в составе прямолинейного участка сбалансированной кабеленесущей конструкции (подробнее в Лицензии)

Доступные длины
* - базовая длина

2500	3500	9000
2000	3000*	6000

Наименование изделия	N, mm	H, mm	M (S=0.7), kg/m	M (S=0.8), kg/m	M (S=1.0), kg/m	M (S=1.2), kg/m	M (S=1.5), kg/m
Лоток перфорированный 3E-1 100x100	100	100	1,65	1,85	2,35	2,80	3,00
Лоток перфорированный 3E-1 150x100	150	100	1,80	2,20	2,75	3,30	4,10
Лоток перфорированный 3E-1 200x100	200	100	2,20	2,50	3,15	3,60	4,60
Лоток перфорированный 3E-1 300x100	300	100	2,75	3,15	3,90	4,70	5,51
Лоток перфорированный 3E-1 400x100	400	100	3,30	3,70	4,70	5,51	7,05
Лоток перфорированный 3E-1 500x100	500	100	3,80	4,40	5,50	6,70	8,25
Лоток перфорированный 3E-1 600x100	600	100	4,40	5,00	6,30	7,50	9,90
Лоток перфорированный 3E-1 100x100 HDZ	100	100	1,65	1,85	2,35	2,80	3,00
Лоток перфорированный 3E-1 150x100 HDZ	150	100	1,80	2,20	2,75	3,30	4,10
Лоток перфорированный 3E-1 200x100 HDZ	200	100	2,20	2,50	3,15	3,60	4,60
Лоток перфорированный 3E-1 300x100 HDZ	300	100	2,75	3,15	3,90	4,70	5,51
Лоток перфорированный 3E-1 400x100 HDZ	400	100	3,30	3,70	4,70	5,51	7,05
Лоток перфорированный 3E-1 500x100 HDZ	500	100	3,80	4,40	5,50	6,70	8,25
Лоток перфорированный 3E-1 600x100 HDZ	600	100	4,40	5,00	6,30	7,50	9,90
Лоток перфорированный 3E-1 100x100 INOX	100	100	1,65	1,85	2,35	2,80	3,00
Лоток перфорированный 3E-1 150x100 INOX	150	100	1,80	2,20	2,75	3,30	4,10
Лоток перфорированный 3E-1 200x100 INOX	200	100	2,20	2,50	3,15	3,60	4,60
Лоток перфорированный 3E-1 300x100 INOX	300	100	2,75	3,15	3,90	4,70	5,51
Лоток перфорированный 3E-1 400x100 INOX	400	100	3,30	3,70	4,70	5,51	7,05
Лоток перфорированный 3E-1 500x100 INOX	500	100	3,80	4,40	5,50	6,70	8,25
Лоток перфорированный 3E-1 600x100 INOX	600	100	4,40	5,00	6,30	7,50	9,90

Маркировка серии исполнения (в конце наименования изделия): БЕЗ ОБОЗНАЧЕНИЯ - Исполнение №1 (конвейерное оцинкование по методу Сендзимира), HDZ - Исполнение №2 (горячее оцинкование погружением по ГОСТ 9.307), INOX - Исполнение №3 (нержавеющая сталь); Qmax - максимальная распределенная нагрузка; StA – расстояние между консолями; S - расчетная толщина металла; N - расчетная ширина; H - расчетная высота; L - расчетная длина; M - расчетная масса

НЕПЕРФОРИРОВАННАЯ ПОЛНОРАЗМЕРНАЯ ПРЯМАЯ СЕКЦИЯ ЛОТКА ЗЕ-1

Для соединения двух смежных секций использовать соответствующие соединительные аксессуары.
Использовать соответствующие консоли.
Для закрепления секций на консолях использовать соответствующие крепления.

Соединительные аксессуары входят в комплект поставки изделия.

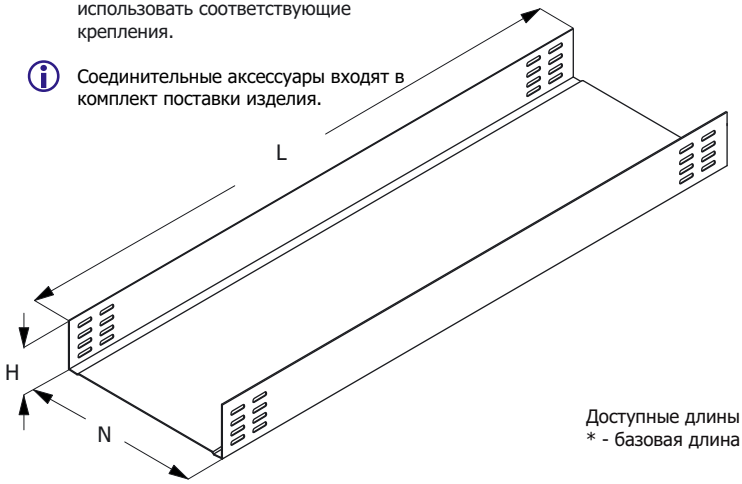

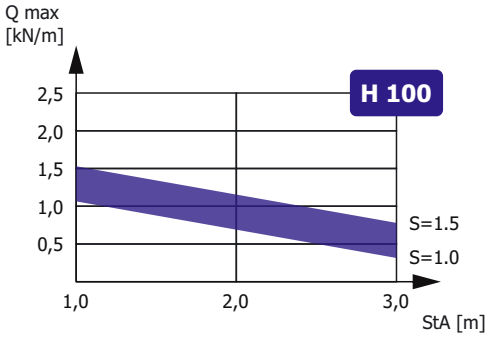

Зависимость максимальной распределенной нагрузки Qmax на днище секции высотой H, шириной N=300, длиной L=3000 от толщины металла S и расстояния между консолями StA в составе прямолинейного участка сбалансированной кабеленесущей конструкции (подробнее в Лицензии)

Доступные длины
* - базовая длина

2500	3500	9000
2000	3000*	6000

Наименование изделия	N, mm	H, mm	M (S=0.7), kg/m	M (S=0.8), kg/m	M (S=1.0), kg/m	M (S=1.2), kg/m	M (S=1.5), kg/m
Лоток неперфорированный ЗЕ-1 100х100	100	100	1,65	1,85	2,35	2,80	3,00
Лоток неперфорированный ЗЕ-1 150х100	150	100	1,80	2,20	2,75	3,30	4,10
Лоток неперфорированный ЗЕ-1 200х100	200	100	2,20	2,50	3,15	3,60	4,60
Лоток неперфорированный ЗЕ-1 300х100	300	100	2,75	3,15	3,90	4,70	5,51
Лоток неперфорированный ЗЕ-1 400х100	400	100	3,30	3,70	4,70	5,51	7,05
Лоток неперфорированный ЗЕ-1 500х100	500	100	3,80	4,40	5,50	6,70	8,25
Лоток неперфорированный ЗЕ-1 600х100	600	100	4,40	5,00	6,30	7,50	9,90
Лоток неперфорированный ЗЕ-1 100х100 HDZ	100	100	1,65	1,85	2,35	2,80	3,00
Лоток неперфорированный ЗЕ-1 150х100 HDZ	150	100	1,80	2,20	2,75	3,30	4,10
Лоток неперфорированный ЗЕ-1 200х100 HDZ	200	100	2,20	2,50	3,15	3,60	4,60
Лоток неперфорированный ЗЕ-1 300х100 HDZ	300	100	2,75	3,15	3,90	4,70	5,51
Лоток неперфорированный ЗЕ-1 400х100 HDZ	400	100	3,30	3,70	4,70	5,51	7,05
Лоток неперфорированный ЗЕ-1 500х100 HDZ	500	100	3,80	4,40	5,50	6,70	8,25
Лоток неперфорированный ЗЕ-1 600х100 HDZ	600	100	4,40	5,00	6,30	7,50	9,90
Лоток неперфорированный ЗЕ-1 100х100 INOX	100	100	1,65	1,85	2,35	2,80	3,00
Лоток неперфорированный ЗЕ-1 150х100 INOX	150	100	1,80	2,20	2,75	3,30	4,10
Лоток неперфорированный ЗЕ-1 200х100 INOX	200	100	2,20	2,50	3,15	3,60	4,60
Лоток неперфорированный ЗЕ-1 300х100 INOX	300	100	2,75	3,15	3,90	4,70	5,51
Лоток неперфорированный ЗЕ-1 400х100 INOX	400	100	3,30	3,70	4,70	5,51	7,05
Лоток неперфорированный ЗЕ-1 500х100 INOX	500	100	3,80	4,40	5,50	6,70	8,25
Лоток неперфорированный ЗЕ-1 600х100 INOX	600	100	4,40	5,00	6,30	7,50	9,90

Маркировка серии исполнения (в конце наименования изделия): БЕЗ ОБОЗНАЧЕНИЯ - Исполнение №1 (конвейерное оцинкование по методу Сендзимира), HDZ - Исполнение №2 (горячее оцинкование погружением по ГОСТ 9.307), INOX - Исполнение №3 (нержавеющая сталь); Qmax - максимальная распределенная нагрузка; StA – расстояние между консолями; S - расчетная толщина металла; N - расчетная ширина; H - расчетная высота; L - расчетная длина; M - расчетная масса

УГЛОВАЯ СЕКЦИЯ НА 90 ГРАДУСОВ
ЛОТКА ЗЕ-1

Работайте выгодно!

Использовать соответствующие консоли. Для закрепления секций на консолях использовать соответствующие крепления. Соединительные аксессуары входят в комплект поставки изделия.

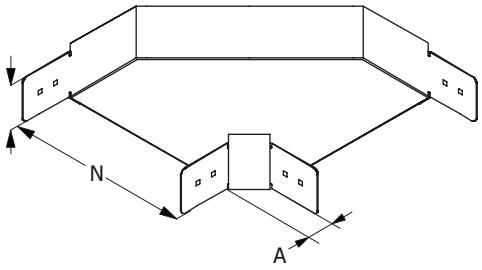

МУЛЬТИСИСТЕМА
ЗЭМИ ЕКАТЕРИНБУРГ

Наименование изделия	N, mm	H, mm	A, mm	M (S=0.7), kg	M (S=0.8), kg	M (S=1.0), kg	M (S=1.2), kg	M (S=1.5), kg
Угол лотка ЗЕ-1-У90 100х100	100	100	58	1,11	1,27	1,59	1,91	2,39
Угол лотка ЗЕ-1-У90 150х100	150	100	58	1,32	1,51	1,89	2,27	2,83
Угол лотка ЗЕ-1-У90 200х100	200	100	58	1,57	1,79	2,24	2,69	3,36
Угол лотка ЗЕ-1-У90 300х100	300	100	58	2,18	2,49	3,11	3,73	4,67
Угол лотка ЗЕ-1-У90 400х100	400	100	58	2,94	3,36	4,20	5,04	6,30
Угол лотка ЗЕ-1-У90 500х100	500	100	58	3,86	4,41	5,52	6,62	8,27
Угол лотка ЗЕ-1-У90 600х100	600	100	58	4,94	5,64	7,05	8,46	10,58
Угол лотка ЗЕ-1-У90 100х100 HDZ	100	100	58	1,11	1,27	1,59	1,91	2,39
Угол лотка ЗЕ-1-У90 150х100 HDZ	150	100	58	1,32	1,51	1,89	2,27	2,83
Угол лотка ЗЕ-1-У90 200х100 HDZ	200	100	58	1,57	1,79	2,24	2,69	3,36
Угол лотка ЗЕ-1-У90 300х100 HDZ	300	100	58	2,18	2,49	3,11	3,73	4,67
Угол лотка ЗЕ-1-У90 400х100 HDZ	400	100	58	2,94	3,36	4,20	5,04	6,30
Угол лотка ЗЕ-1-У90 500х100 HDZ	500	100	58	3,86	4,41	5,52	6,62	8,27
Угол лотка ЗЕ-1-У90 600х100 HDZ	600	100	58	4,94	5,64	7,05	8,46	10,58
Угол лотка ЗЕ-1-У90 100х100 INOX	100	100	58	1,11	1,27	1,59	1,91	2,39
Угол лотка ЗЕ-1-У90 150х100 INOX	150	100	58	1,32	1,51	1,89	2,27	2,83
Угол лотка ЗЕ-1-У90 200х100 INOX	200	100	58	1,57	1,79	2,24	2,69	3,36
Угол лотка ЗЕ-1-У90 300х100 INOX	300	100	58	2,18	2,49	3,11	3,73	4,67
Угол лотка ЗЕ-1-У90 400х100 INOX	400	100	58	2,94	3,36	4,20	5,04	6,30
Угол лотка ЗЕ-1-У90 500х100 INOX	500	100	58	3,86	4,41	5,52	6,62	8,27
Угол лотка ЗЕ-1-У90 600х100 INOX	600	100	58	4,94	5,64	7,05	8,46	10,58

Маркировка серии исполнения (в конце наименования изделия): БЕЗ ОБОЗНАЧЕНИЯ - Исполнение №1 (конвейерное оцинкование по методу Сендзимира), HDZ - Исполнение №2 (горячее оцинкование погружением по ГОСТ 9.307), INOX - Исполнение №3 (нержавеющая сталь); S - расчетная толщина металла; N - расчетная ширина, H - расчетная высота, A - расчетный габарит, M - расчетная масса изделия

УГЛОВАЯ СЕКЦИЯ НА 45 ГРАДУСОВ ЛОТКА ЗЕ-1

Работайте выгодно!

Использовать соответствующие консоли. Для закрепления секций на консолях использовать соответствующие крепления. Соединительные аксессуары входят в комплект поставки изделия.

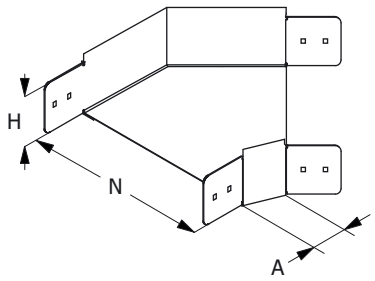

МУЛЬТИСИСТЕМА
ЗЭМИ ЕКАТЕРИНБУРГ

Наименование изделия	N, mm	H, mm	A, mm	M (S=0.7), kg	M (S=0.8), kg	M (S=1.0), kg	M (S=1.2), kg	M (S=1.5), kg
Угол лотка ЗЕ-1-У45 100х100	100	100	58	0,84	0,96	1,19	1,43	1,79
Угол лотка ЗЕ-1-У45 150х100	150	100	58	0,99	1,13	1,42	1,70	2,13
Угол лотка ЗЕ-1-У45 200х100	200	100	58	1,18	1,34	1,68	2,02	2,52
Угол лотка ЗЕ-1-У45 300х100	300	100	58	1,63	1,87	2,33	2,80	3,50
Угол лотка ЗЕ-1-У45 400х100	400	100	58	2,21	2,52	3,15	3,78	4,73
Угол лотка ЗЕ-1-У45 500х100	500	100	58	2,90	3,31	3,72	4,47	5,58
Угол лотка ЗЕ-1-У45 600х100	600	100	58	3,70	4,23	5,29	6,35	7,93
Угол лотка ЗЕ-1-У45 100х100 HDZ	100	100	58	0,84	0,96	1,19	1,43	1,79
Угол лотка ЗЕ-1-У45 150х100 HDZ	150	100	58	0,99	1,13	1,42	1,70	2,13
Угол лотка ЗЕ-1-У45 200х100 HDZ	200	100	58	1,18	1,34	1,68	2,02	2,52
Угол лотка ЗЕ-1-У45 300х100 HDZ	300	100	58	1,63	1,87	2,33	2,80	3,50
Угол лотка ЗЕ-1-У45 400х100 HDZ	400	100	58	2,21	2,52	3,15	3,78	4,73
Угол лотка ЗЕ-1-У45 500х100 HDZ	500	100	58	2,90	3,31	3,72	4,47	5,58
Угол лотка ЗЕ-1-У45 600х100 HDZ	600	100	58	3,70	4,23	5,29	6,35	7,93
Угол лотка ЗЕ-1-У45 100х100 INOX	100	100	58	0,84	0,96	1,19	1,43	1,79
Угол лотка ЗЕ-1-У45 150х100 INOX	150	100	58	0,99	1,13	1,42	1,70	2,13
Угол лотка ЗЕ-1-У45 200х100 INOX	200	100	58	1,18	1,34	1,68	2,02	2,52
Угол лотка ЗЕ-1-У45 300х100 INOX	300	100	58	1,63	1,87	2,33	2,80	3,50
Угол лотка ЗЕ-1-У45 400х100 INOX	400	100	58	2,21	2,52	3,15	3,78	4,73
Угол лотка ЗЕ-1-У45 500х100 INOX	500	100	58	2,90	3,31	3,72	4,47	5,58
Угол лотка ЗЕ-1-У45 600х100 INOX	600	100	58	3,70	4,23	5,29	6,35	7,93

Маркировка серии исполнения (в конце наименования изделия): БЕЗ ОБОЗНАЧЕНИЯ - Исполнение №1 (конвейерное оцинкование по методу Сендзимира), HDZ - Исполнение №2 (горячее оцинкование погружением по ГОСТ 9.307), INOX - Исполнение №3 (нержавеющая сталь); S - расчетная толщина металла; N - расчетная ширина, H - расчетная высота, A - расчетный габарит, M - расчетная масса изделия

СЕКЦИЯ ОТВЕТВЛЕНИЯ ЛОТКА ЗЕ-1

Работайте выгодно!

Использовать соответствующие консоли. Для закрепления секций на консолях использовать соответствующие крепления. Соединительные аксессуары входят в комплект поставки изделия.

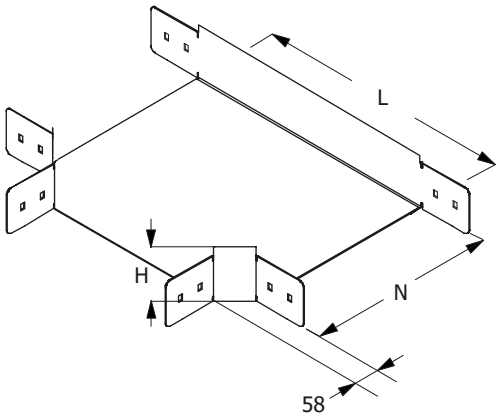

МУЛЬТИСИСТЕМА
ЗЭМИ ЕКАТЕРИНБУРГ

Наименование изделия	N, mm	H, mm	L, mm	M (S=0.7), kg	M (S=0.8), kg	M (S=1.0), kg	M (S=1.2), kg	M (S=1.5), kg
Ответвление лотка ЗЕ-1-Т 100x100	100	100	214	1,32	1,51	1,88	2,26	2,83
Ответвление лотка ЗЕ-1-Т 150x100	150	100	264	1,54	1,75	2,19	2,63	3,29
Ответвление лотка ЗЕ-1-Т 200x100	200	100	314	1,78	2,03	2,54	3,05	3,81
Ответвление лотка ЗЕ-1-Т 300x100	300	100	414	2,35	2,69	3,36	4,04	5,04
Ответвление лотка ЗЕ-1-Т 400x100	400	100	514	3,04	3,47	4,34	5,21	6,52
Ответвление лотка ЗЕ-1-Т 500x100	500	100	614	3,84	4,39	5,48	6,58	8,23
Ответвление лотка ЗЕ-1-Т 600x100	600	100	714	4,75	5,42	6,78	8,14	10,17
Ответвление лотка ЗЕ-1-Т 100x100 HDZ	100	100	214	1,32	1,51	1,88	2,26	2,83
Ответвление лотка ЗЕ-1-Т 150x100 HDZ	150	100	264	1,54	1,75	2,19	2,63	3,29
Ответвление лотка ЗЕ-1-Т 200x100 HDZ	200	100	314	1,78	2,03	2,54	3,05	3,81
Ответвление лотка ЗЕ-1-Т 300x100 HDZ	300	100	414	2,35	2,69	3,36	4,04	5,04
Ответвление лотка ЗЕ-1-Т 400x100 HDZ	400	100	514	3,04	3,47	4,34	5,21	6,52
Ответвление лотка ЗЕ-1-Т 500x100 HDZ	500	100	614	3,84	4,39	5,48	6,58	8,23
Ответвление лотка ЗЕ-1-Т 600x100 HDZ	600	100	714	4,75	5,42	6,78	8,14	10,17
Ответвление лотка ЗЕ-1-Т 100x100 INOX	100	100	214	1,32	1,51	1,88	2,26	2,83
Ответвление лотка ЗЕ-1-Т 150x100 INOX	150	100	264	1,54	1,75	2,19	2,63	3,29
Ответвление лотка ЗЕ-1-Т 200x100 INOX	200	100	314	1,78	2,03	2,54	3,05	3,81
Ответвление лотка ЗЕ-1-Т 300x100 INOX	300	100	414	2,35	2,69	3,36	4,04	5,04
Ответвление лотка ЗЕ-1-Т 400x100 INOX	400	100	514	3,04	3,47	4,34	5,21	6,52
Ответвление лотка ЗЕ-1-Т 500x100 INOX	500	100	614	3,84	4,39	5,48	6,58	8,23
Ответвление лотка ЗЕ-1-Т 600x100 INOX	600	100	714	4,75	5,42	6,78	8,14	10,17

Маркировка серии исполнения (в конце наименования изделия): БЕЗ ОБОЗНАЧЕНИЯ - Исполнение №1 (конвейерное оцинкование по методу Сендзимира), HDZ - Исполнение №2 (горячее оцинкование погружением по ГОСТ 9.307), INOX - Исполнение №3 (нержавеющая сталь); S - расчетная толщина металла; N - расчетная ширина, H - расчетная высота, A - расчетный габарит, M - расчетная масса изделия

СЕКЦИЯ ПЕРЕКРЕСТКА ЛОТКА ЗЕ-1

Работайте выгодно!

Использовать соответствующие консоли. Для закрепления секций на консолях использовать соответствующие крепления. Соединительные аксессуары входят в комплект поставки изделия.

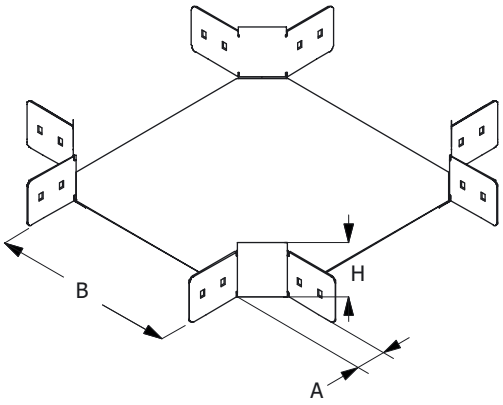

МУЛЬТИСИСТЕМА
ЗЭМИ ЕКАТЕРИНБУРГ

Наименование изделия	N, mm	H, mm	A, mm	M (S=0.7), kg	M (S=0.8), kg	M (S=1.0), kg	M (S=1.2), kg	M (S=1.5), kg
Перекресток лотка ЗЕ-1-К 100х100	100	100	58	1,85	2,12	2,64	3,17	3,97
Перекресток лотка ЗЕ-1-К 150х100	150	100	58	2,07	2,37	2,96	3,55	4,44
Перекресток лотка ЗЕ-1-К 200х100	200	100	58	2,32	2,65	3,31	3,97	4,97
Перекресток лотка ЗЕ-1-К 300х100	300	100	58	2,89	3,31	4,13	4,96	6,20
Перекресток лотка ЗЕ-1-К 400х100	400	100	58	3,58	4,09	5,11	6,14	7,67
Перекресток лотка ЗЕ-1-К 500х100	500	100	58	4,37	5,00	6,25	7,50	9,37
Перекресток лотка ЗЕ-1-К 600х100	600	100	58	5,28	6,03	7,54	9,05	11,31
Перекресток лотка ЗЕ-1-К 100х100 HDZ	100	100	58	1,85	2,12	2,64	3,17	3,97
Перекресток лотка ЗЕ-1-К 150х100 HDZ	150	100	58	2,07	2,37	2,96	3,55	4,44
Перекресток лотка ЗЕ-1-К 200х100 HDZ	200	100	58	2,32	2,65	3,31	3,97	4,97
Перекресток лотка ЗЕ-1-К 300х100 HDZ	300	100	58	2,89	3,31	4,13	4,96	6,20
Перекресток лотка ЗЕ-1-К 400х100 HDZ	400	100	58	3,58	4,09	5,11	6,14	7,67
Перекресток лотка ЗЕ-1-К 500х100 HDZ	500	100	58	4,37	5,00	6,25	7,50	9,37
Перекресток лотка ЗЕ-1-К 600х100 HDZ	600	100	58	5,28	6,03	7,54	9,05	11,31
Перекресток лотка ЗЕ-1-К 100х100 INOX	100	100	58	1,85	2,12	2,64	3,17	3,97
Перекресток лотка ЗЕ-1-К 150х100 INOX	150	100	58	2,07	2,37	2,96	3,55	4,44
Перекресток лотка ЗЕ-1-К 200х100 INOX	200	100	58	2,32	2,65	3,31	3,97	4,97
Перекресток лотка ЗЕ-1-К 300х100 INOX	300	100	58	2,89	3,31	4,13	4,96	6,20
Перекресток лотка ЗЕ-1-К 400х100 INOX	400	100	58	3,58	4,09	5,11	6,14	7,67
Перекресток лотка ЗЕ-1-К 500х100 INOX	500	100	58	4,37	5,00	6,25	7,50	9,37
Перекресток лотка ЗЕ-1-К 600х100 INOX	600	100	58	5,28	6,03	7,54	9,05	11,31

Маркировка серии исполнения (в конце наименования изделия): БЕЗ ОБОЗНАЧЕНИЯ - Исполнение №1 (конвейерное оцинкование по методу Сендзимира), HDZ - Исполнение №2 (горячее оцинкование погружением по ГОСТ 9.307), INOX - Исполнение №3 (нержавеющая сталь); S - расчетная толщина металла; N - расчетная ширина, H - расчетная высота, A - расчетный габарит, M - расчетная масса изделия

СЕКЦИЯ ВЕРТИКАЛЬНОГО УГЛА ЛОТКА ЗЕ-1

Работайте выгодно!

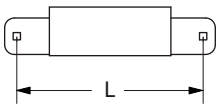

L	H
230	50
260	80
270	100

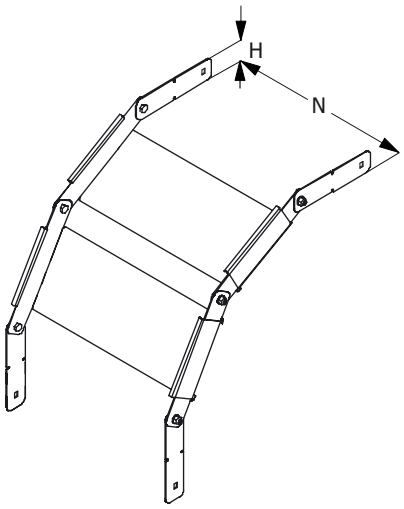

Для создания поворота на 90 градусов рекомендуется использовать 2 секции и 4 соединителя. Метизы входят в комплект поставки изделия. Использовать соответствующие консоли. Для закрепления секций на консолях использовать соответствующие комплекты креплений.

В случае необходимости, использовать крышку соответсвующего типоразмера, конфигурирование производить на месте. Применять соответствующие меры надежной фиксации крышки на секции (-ях) вертикальных углов.

МУЛЬТИСИСТЕМА
ЗЭМИ ЕКАТЕРИНБУРГ

Наименование изделия	N, mm	H, mm	M (S=0.7), kg	M (S=0.8), kg	M (S=1.0), kg	M (S=1.2), kg	M (S=1.5), kg
Вертикальный угол лотка ЗЕ-1-В 100x100	100	100	0,45	0,50	0,63	0,76	0,81
Вертикальный угол лотка ЗЕ-1-В 150x100	150	100	0,49	0,59	0,74	0,89	1,11
Вертикальный угол лотка ЗЕ-1-В 200x100	200	100	0,59	0,68	0,85	0,97	1,24
Вертикальный угол лотка ЗЕ-1-В 300x100	300	100	0,74	0,85	1,05	1,27	1,49
Вертикальный угол лотка ЗЕ-1-В 400x100	400	100	0,89	1,00	1,27	1,49	1,90
Вертикальный угол лотка ЗЕ-1-В 500x100	500	100	1,03	1,19	1,49	1,81	2,23
Вертикальный угол лотка ЗЕ-1-В 600x100	600	100	1,19	1,35	1,70	2,03	2,67
Вертикальный угол лотка ЗЕ-1-В 100x100 HDZ	100	100	0,45	0,50	0,63	0,76	0,81
Вертикальный угол лотка ЗЕ-1-В 150x100 HDZ	150	100	0,49	0,59	0,74	0,89	1,11
Вертикальный угол лотка ЗЕ-1-В 200x100 HDZ	200	100	0,59	0,68	0,85	0,97	1,24
Вертикальный угол лотка ЗЕ-1-В 300x100 HDZ	300	100	0,74	0,85	1,05	1,27	1,49
Вертикальный угол лотка ЗЕ-1-В 400x100 HDZ	400	100	0,89	1,00	1,27	1,49	1,90
Вертикальный угол лотка ЗЕ-1-В 500x100 HDZ	500	100	1,03	1,19	1,49	1,81	2,23
Вертикальный угол лотка ЗЕ-1-В 600x100 HDZ	600	100	1,19	1,35	1,70	2,03	2,67
Вертикальный угол лотка ЗЕ-1-В 100x100 INOX	100	100	0,45	0,50	0,63	0,76	0,81
Вертикальный угол лотка ЗЕ-1-В 150x100 INOX	150	100	0,49	0,59	0,74	0,89	1,11
Вертикальный угол лотка ЗЕ-1-В 200x100 INOX	200	100	0,59	0,68	0,85	0,97	1,24
Вертикальный угол лотка ЗЕ-1-В 300x100 INOX	300	100	0,74	0,85	1,05	1,27	1,49
Вертикальный угол лотка ЗЕ-1-В 400x100 INOX	400	100	0,89	1,00	1,27	1,49	1,90
Вертикальный угол лотка ЗЕ-1-В 500x100 INOX	500	100	1,03	1,19	1,49	1,81	2,23
Вертикальный угол лотка ЗЕ-1-В 600x100 INOX	600	100	1,19	1,35	1,70	2,03	2,67

Маркировка серии исполнения (в конце наименования изделия): БЕЗ ОБОЗНАЧЕНИЯ - Исполнение №1 (конвейерное оцинкование по методу Сендзимира), HDZ - Исполнение №2 (горячее оцинкование погружением по ГОСТ 9.307), INOX - Исполнение №3 (нержавеющая сталь); S - расчетная толщина металла; N - расчетная ширина, H - расчетная высота, A - расчетный габарит, M - расчетная масса изделия

ЗАГЛУШКА-ПЕРЕХОДНИК ЛОТКА 3Е-1

Работайте выгодно!

Метизы входят в комплект поставки изделия.

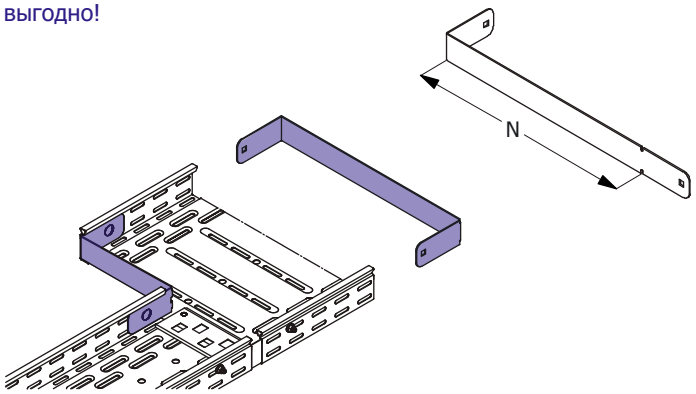

МУЛЬТИСИСТЕМА
ЗЭМИ ЕКАТЕРИНБУРГ

Наименование изделия	N, mm	H, mm	M (S=0.7), kg	M (S=0.8), kg	M (S=1.0), kg	M (S=1.2), kg	M (S=1.5), kg
Заглушка-переходник лотка 3Е-1 100х50	100	100	0,15	0,18	0,22	0,26	0,33
Заглушка-переходник лотка 3Е-1 150х50	150	100	0,21	0,24	0,30	0,36	0,45
Заглушка-переходник лотка 3Е-1 200х50	200	100	0,27	0,30	0,38	0,46	0,57
Заглушка-переходник лотка 3Е-1 300х50	300	100	0,39	0,44	0,55	0,66	0,83
Заглушка-переходник лотка 3Е-1 400х50	400	100	0,51	0,59	0,73	0,88	1,10
Заглушка-переходник лотка 3Е-1 500х50	500	100	0,57	0,65	0,81	0,98	1,22
Заглушка-переходник лотка 3Е-1 600х50	600	100	0,68	0,77	0,97	1,16	1,45
Заглушка-переходник лотка 3Е-1 100х50 HDZ	100	100	0,15	0,18	0,22	0,26	0,33
Заглушка-переходник лотка 3Е-1 150х50 HDZ	150	100	0,21	0,24	0,30	0,36	0,45
Заглушка-переходник лотка 3Е-1 200х50 HDZ	200	100	0,27	0,30	0,38	0,46	0,57
Заглушка-переходник лотка 3Е-1 300х50 HDZ	300	100	0,39	0,44	0,55	0,66	0,83
Заглушка-переходник лотка 3Е-1 400х50 HDZ	400	100	0,51	0,59	0,73	0,88	1,10
Заглушка-переходник лотка 3Е-1 500х50 HDZ	500	100	0,57	0,65	0,81	0,98	1,22
Заглушка-переходник лотка 3Е-1 600х50 HDZ	600	100	0,68	0,77	0,97	1,16	1,45
Заглушка-переходник лотка 3Е-1 100х50 INOX	100	100	0,15	0,18	0,22	0,26	0,33
Заглушка-переходник лотка 3Е-1 150х50 INOX	150	100	0,21	0,24	0,30	0,36	0,45
Заглушка-переходник лотка 3Е-1 200х50 INOX	200	100	0,27	0,30	0,38	0,46	0,57
Заглушка-переходник лотка 3Е-1 300х50 INOX	300	100	0,39	0,44	0,55	0,66	0,83
Заглушка-переходник лотка 3Е-1 400х50 INOX	400	100	0,51	0,59	0,73	0,88	1,10
Заглушка-переходник лотка 3Е-1 500х50 INOX	500	100	0,57	0,65	0,81	0,98	1,22
Заглушка-переходник лотка 3Е-1 600х50 INOX	600	100	0,68	0,77	0,97	1,16	1,45

Маркировка серии исполнения (в конце наименования изделия): БЕЗ ОБОЗНАЧЕНИЯ - Исполнение №1 (конвейерное оцинкование по методу Сендзимира), HDZ - Исполнение №2 (горячее оцинкование погружением по ГОСТ 9.307), INOX - Исполнение №3 (нержавеющая сталь); S - расчетная толщина металла; N - расчетная ширина, H - расчетная высота, A - расчетный габарит, M - расчетная масса изделия

СОЕДИНИТЕЛЬ ЛИСТОВОГО ЛОТКА ЗЕ-1

Работайте выгодно!

Для соединения двух секций листовых лотков одного типоразмера необходимо использовать 2 соединителя соответствующей высоты. Для шарнирного соединения двух прямых секций листовых лотков одного типоразмера необходимо использовать 4 соединителя соответствующей высоты.

Метизы входят в комплект поставки.

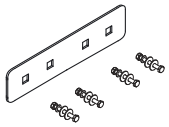

МУЛЬТИСИСТЕМА
ЗЭМИ ЕКАТЕРИНБУРГ

Наименование изделия	H, mm	M (S=0.7), kg	M (S=0.8), kg	M (S=1.0), kg	M (S=1.2), kg	M (S=1.5), kg
Соединитель лотка ЗЕ-1 100	100	0,13	0,15	0,19	0,23	0,28
Соединитель лотка ЗЕ-1 100 HDZ	100	0,13	0,15	0,19	0,23	0,28
Соединитель лотка ЗЕ-1 100 INOX	100	0,13	0,15	0,19	0,23	0,28

Маркировка серии исполнения (в конце наименования изделия): БЕЗ ОБОЗНАЧЕНИЯ - Исполнение №1 (конвейерное оцинкование по методу Сендзимира), HDZ - Исполнение №2 (горячее оцинкование погружением по ГОСТ 9.307), INOX - Исполнение №3 (нержавеющая сталь); S - расчетная толщина металла; N - расчетная ширина, H - расчетная высота, A - расчетный габарит, M - расчетная масса изделия

ПЕРЕГОРОДКА ЛИСТОВОГО ЛОТКА ЗЕ-1

Работайте выгодно!

Изделие крепится к днищу секции при помощи метизов (метизы входят в комплект поставки).

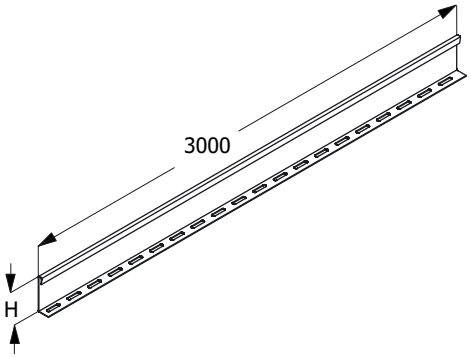

МУЛЬТИСИСТЕМА
ЗЭМИ ЕКАТЕРИНБУРГ

Наименование изделия	H, mm	M (S=0.7), kg	M (S=0.8), kg	M (S=1.0), kg	M (S=1.2), kg	M (S=1.5), kg
Перегородка лотка ЗЕ-1 100	100	1,98	2,26	2,83	3,39	4,24
Перегородка лотка ЗЕ-1 100 HDZ	100	1,98	2,26	2,83	3,39	4,24
Перегородка лотка ЗЕ-1 100 INOX	100	1,98	2,26	2,83	3,39	4,24

Маркировка серии исполнения (в конце наименования изделия): БЕЗ ОБОЗНАЧЕНИЯ - Исполнение №1 (конвейерное оцинкование по методу Сендзимира), HDZ - Исполнение №2 (горячее оцинкование погружением по ГОСТ 9.307), INOX - Исполнение №3 (нержавеющая сталь); S - расчетная толщина металла; N - расчетная ширина, H - расчетная высота, A - расчетный габарит, M - расчетная масса изделия

КРЫШКА ПРЯМОЙ ПОЛНОРАЗМЕРНОЙ СЕКЦИИ ЛОТКА ЗЕ-1

Работайте выгодно!

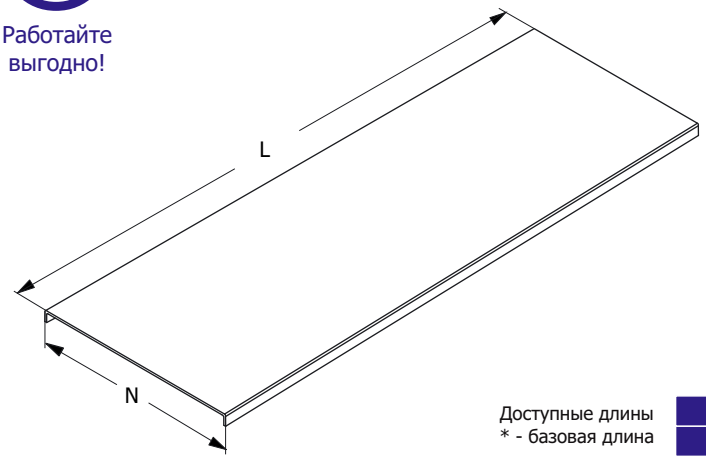

Крышка должна быть надежно закреплена на секции соответствующего типоразмера. Для уравновешивания крышки, в т.ч. в зависимости от условий эксплуатации, необходимо использовать дополнительные элементы крепления. Проектировщик должен подобрать тип и рассчитать требуемое количество креплений крышки.

При выборе антиветровых уголков в качестве крепления крышки, использовать не менее 6 антиветровых уголков, равномерно установленных по всему периметру крышки в соответствующих местах (для крышки L=3000).

Доступные длины
* - базовая длина

2500	3500	9000
2000	3000*	6000

Наименование изделия	N, mm	M (S=0.7), kg/m	M (S=0.8), kg/m	M (S=1.0), kg/m	M (S=1.2), kg/m	M (S=1.5), kg/m
Крышка лотка ЗЕ-1 100	100	0,75	0,85	1,05	1,25	1,60
Крышка лотка ЗЕ-1 150	150	1,00	1,15	1,40	1,75	2,15
Крышка лотка ЗЕ-1 200	200	1,25	1,45	1,80	2,20	2,75
Крышка лотка ЗЕ-1 300	300	1,80	2,09	2,60	3,15	3,90
Крышка лотка ЗЕ-1 400	400	2,40	2,80	3,40	4,08	5,10
Крышка лотка ЗЕ-1 500	500	2,90	3,35	4,20	5,00	6,25
Крышка лотка ЗЕ-1 600	600	3,50	4,00	4,90	5,90	7,50
Крышка лотка ЗЕ-1 100 HDZ	100	0,75	0,85	1,05	1,25	1,60
Крышка лотка ЗЕ-1 150 HDZ	150	1,00	1,15	1,40	1,75	2,15
Крышка лотка ЗЕ-1 200 HDZ	200	1,25	1,45	1,80	2,20	2,75
Крышка лотка ЗЕ-1 300 HDZ	300	1,80	2,09	2,60	3,15	3,90
Крышка лотка ЗЕ-1 400 HDZ	400	2,40	2,80	3,40	4,08	5,10
Крышка лотка ЗЕ-1 500 HDZ	500	2,90	3,35	4,20	5,00	6,25
Крышка лотка ЗЕ-1 600 HDZ	600	3,50	4,00	4,90	5,90	7,50
Крышка лотка ЗЕ-1 100 INOX	100	0,75	0,85	1,05	1,25	1,60
Крышка лотка ЗЕ-1 150 INOX	150	1,00	1,15	1,40	1,75	2,15
Крышка лотка ЗЕ-1 200 INOX	200	1,25	1,45	1,80	2,20	2,75
Крышка лотка ЗЕ-1 300 INOX	300	1,80	2,09	2,60	3,15	3,90
Крышка лотка ЗЕ-1 400 INOX	400	2,40	2,80	3,40	4,08	5,10
Крышка лотка ЗЕ-1 500 INOX	500	2,90	3,35	4,20	5,00	6,25
Крышка лотка ЗЕ-1 600 INOX	600	3,50	4,00	4,90	5,90	7,50

Маркировка серии исполнения (в конце наименования изделия): БЕЗ ОБОЗНАЧЕНИЯ - Исполнение №1 (конвейерное оцинкование по методу Сендзимира), HDZ - Исполнение №2 (горячее оцинкование погружением по ГОСТ 9.307), INOX - Исполнение №3 (нержавеющая сталь); S - расчетная толщина металла; N - расчетная ширина; H - расчетная высота; L - расчетная длина; M - расчетная масса

КРЫШКА СЕКЦИИ УГЛА НА 90 ГРАДУСОВ ЛОТКА ЗЕ-1

Работайте выгодно!

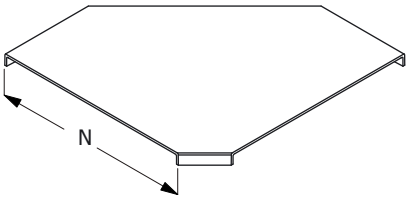

Крышка должна быть надежно закреплена на секции соответствующего типоразмера. Для уравновешивания крышки, в т.ч. в зависимости от условий эксплуатации, необходимо использовать дополнительные элементы крепления. Проектировщик должен подобрать тип и рассчитать требуемое количество креплений крышки.

При выборе антиветровых уголков в качестве крепления крышки, использовать уголки, равномерно установленные по всему периметру крышки в соответствующих местах.

МУЛЬТИСИСТЕМА
ЗЭМИ ЕКАТЕРИНБУРГ

Наименование изделия	N, mm	M (S=0.7), kg	M (S=0.8), kg	M (S=1.0), kg	M (S=1.2), kg	M (S=1.5), kg
Крышка угла лотка ЗЕ-1-У90 100	100	0,26	0,30	0,37	0,45	0,56
Крышка угла лотка ЗЕ-1-У90 150	150	0,43	0,49	0,62	0,74	0,92
Крышка угла лотка ЗЕ-1-У90 200	200	0,64	0,73	0,91	1,10	1,37
Крышка угла лотка ЗЕ-1-У90 300	300	1,18	1,34	1,68	2,01	2,52
Крышка угла лотка ЗЕ-1-У90 400	400	1,87	2,13	2,66	3,20	4,00
Крышка угла лотка ЗЕ-1-У90 500	500	2,71	3,10	3,87	4,65	5,81
Крышка угла лотка ЗЕ-1-У90 600	600	3,71	4,24	5,30	6,36	7,95
Крышка угла лотка ЗЕ-1-У90 100 HDZ	100	0,26	0,30	0,37	0,45	0,56
Крышка угла лотка ЗЕ-1-У90 150 HDZ	150	0,43	0,49	0,62	0,74	0,92
Крышка угла лотка ЗЕ-1-У90 200 HDZ	200	0,64	0,73	0,91	1,10	1,37
Крышка угла лотка ЗЕ-1-У90 300 HDZ	300	1,18	1,34	1,68	2,01	2,52
Крышка угла лотка ЗЕ-1-У90 400 HDZ	400	1,87	2,13	2,66	3,20	4,00
Крышка угла лотка ЗЕ-1-У90 500 HDZ	500	2,71	3,10	3,87	4,65	5,81
Крышка угла лотка ЗЕ-1-У90 600 HDZ	600	3,71	4,24	5,30	6,36	7,95
Крышка угла лотка ЗЕ-1-У90 100 INOX	100	0,26	0,30	0,37	0,45	0,56
Крышка угла лотка ЗЕ-1-У90 150 INOX	150	0,43	0,49	0,62	0,74	0,92
Крышка угла лотка ЗЕ-1-У90 200 INOX	200	0,64	0,73	0,91	1,10	1,37
Крышка угла лотка ЗЕ-1-У90 300 INOX	300	1,18	1,34	1,68	2,01	2,52
Крышка угла лотка ЗЕ-1-У90 400 INOX	400	1,87	2,13	2,66	3,20	4,00
Крышка угла лотка ЗЕ-1-У90 500 INOX	500	2,71	3,10	3,87	4,65	5,81
Крышка угла лотка ЗЕ-1-У90 600 INOX	600	3,71	4,24	5,30	6,36	7,95

Маркировка серии исполнения (в конце наименования изделия): БЕЗ ОБОЗНАЧЕНИЯ - Исполнение №1 (конвейерное оцинкование по методу Сендзимира), HDZ - Исполнение №2 (горячее оцинкование погружением по ГОСТ 9.307), INOX - Исполнение №3 (нержавеющая сталь); S - расчетная толщина металла; N - расчетная ширина, H - расчетная высота, A - расчетный габарит, M - расчетная масса изделия

КРЫШКА СЕКЦИИ УГЛА НА 45 ГРАДУСОВ ЛОТКА ЗЕ-1

Работайте выгодно!

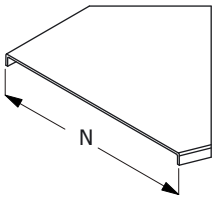

Крышка должна быть надежно закреплена на секции соответствующего типоразмера. Для уравновешивания крышки, в т.ч. в зависимости от условий эксплуатации, необходимо использовать дополнительные элементы крепления. Проектировщик должен подобрать тип и рассчитать требуемое количество креплений крышки.

При выборе антиветровых уголков в качестве крепления крышки, использовать уголки, равномерно установленные по всему периметру крышки в соответствующих местах.

МУЛЬТИСИСТЕМА
ЗЭМИ ЕКАТЕРИНБУРГ

Наименование изделия	N, mm	M (S=0.7), kg	M (S=0.8), kg	M (S=1.0), kg	M (S=1.2), kg	M (S=1.5), kg
Крышка угла лотка ЗЕ-1-У45 100	100	0,26	0,30	0,37	0,45	0,56
Крышка угла лотка ЗЕ-1-У45 150	150	0,43	0,49	0,62	0,74	0,92
Крышка угла лотка ЗЕ-1-У45 200	200	0,64	0,73	0,91	1,10	1,37
Крышка угла лотка ЗЕ-1-У45 300	300	1,18	1,34	1,68	2,01	2,52
Крышка угла лотка ЗЕ-1-У45 400	400	1,87	2,13	2,66	3,20	4,00
Крышка угла лотка ЗЕ-1-У45 500	500	2,71	3,10	3,87	4,65	5,81
Крышка угла лотка ЗЕ-1-У45 600	600	3,71	4,24	5,30	6,36	7,95
Крышка угла лотка ЗЕ-1-У45 100 HDZ	100	0,26	0,30	0,37	0,45	0,56
Крышка угла лотка ЗЕ-1-У45 150 HDZ	150	0,43	0,49	0,62	0,74	0,92
Крышка угла лотка ЗЕ-1-У45 200 HDZ	200	0,64	0,73	0,91	1,10	1,37
Крышка угла лотка ЗЕ-1-У45 300 HDZ	300	1,18	1,34	1,68	2,01	2,52
Крышка угла лотка ЗЕ-1-У45 400 HDZ	400	1,87	2,13	2,66	3,20	4,00
Крышка угла лотка ЗЕ-1-У45 500 HDZ	500	2,71	3,10	3,87	4,65	5,81
Крышка угла лотка ЗЕ-1-У45 600 HDZ	600	3,71	4,24	5,30	6,36	7,95
Крышка угла лотка ЗЕ-1-У45 100 INOX	100	0,26	0,30	0,37	0,45	0,56
Крышка угла лотка ЗЕ-1-У45 150 INOX	150	0,43	0,49	0,62	0,74	0,92
Крышка угла лотка ЗЕ-1-У45 200 INOX	200	0,64	0,73	0,91	1,10	1,37
Крышка угла лотка ЗЕ-1-У45 300 INOX	300	1,18	1,34	1,68	2,01	2,52
Крышка угла лотка ЗЕ-1-У45 400 INOX	400	1,87	2,13	2,66	3,20	4,00
Крышка угла лотка ЗЕ-1-У45 500 INOX	500	2,71	3,10	3,87	4,65	5,81
Крышка угла лотка ЗЕ-1-У45 600 INOX	600	3,71	4,24	5,30	6,36	7,95

Маркировка серии исполнения (в конце наименования изделия): БЕЗ ОБОЗНАЧЕНИЯ - Исполнение №1 (конвейерное оцинкование по методу Сендзимира), HDZ - Исполнение №2 (горячее оцинкование погружением по ГОСТ 9.307), INOX - Исполнение №3 (нержавеющая сталь); S - расчетная толщина металла; N - расчетная ширина, H - расчетная высота, A - расчетный габарит, M - расчетная масса изделия

КРЫШКА СЕКЦИИ ОТВЕТВЛЕНИЯ ЛОТКА ЗЕ-1

Работайте выгодно!

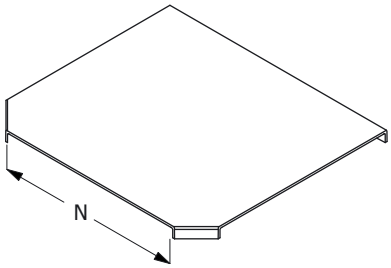

Крышка должна быть надежно закреплена на секции соответствующего типоразмера. Для уравновешивания крышки, в т.ч. в зависимости от условий эксплуатации, необходимо использовать дополнительные элементы крепления. Проектировщик должен подобрать тип и рассчитать требуемое количество креплений крышки.

При выборе антиветровых уголков в качестве крепления крышки, использовать уголки, равномерно установленные по всему периметру крышки в соответствующих местах.

МУЛЬТИСИСТЕМА
ЗЭМИ ЕКАТЕРИНБУРГ

Наименование изделия	N, mm	M (S=0.7), kg	M (S=0.8), kg	M (S=1.0), kg	M (S=1.2), kg	M (S=1.5), kg
Крышка ответвления лотка ЗЕ-1-Т 100	100	0,49	0,56	0,70	0,84	1,05
Крышка ответвления лотка ЗЕ-1-Т 150	150	0,69	0,79	0,98	1,18	1,47
Крышка ответвления лотка ЗЕ-1-Т 200	200	0,91	1,04	1,30	1,57	1,96
Крышка ответвления лотка ЗЕ-1-Т 300	300	1,45	1,65	2,07	2,48	3,10
Крышка ответвления лотка ЗЕ-1-Т 400	400	2,09	2,39	2,99	3,58	4,48
Крышка ответвления лотка ЗЕ-1-Т 500	500	2,84	3,25	4,06	4,87	6,09
Крышка ответвления лотка ЗЕ-1-Т 600	600	3,71	4,24	5,30	6,35	7,94
Крышка ответвления лотка ЗЕ-1-Т 100 HDZ	100	0,49	0,56	0,70	0,84	1,05
Крышка ответвления лотка ЗЕ-1-Т 150 HDZ	150	0,69	0,79	0,98	1,18	1,47
Крышка ответвления лотка ЗЕ-1-Т 200 HDZ	200	0,91	1,04	1,30	1,57	1,96
Крышка ответвления лотка ЗЕ-1-Т 300 HDZ	300	1,45	1,65	2,07	2,48	3,10
Крышка ответвления лотка ЗЕ-1-Т 400 HDZ	400	2,09	2,39	2,99	3,58	4,48
Крышка ответвления лотка ЗЕ-1-Т 500 HDZ	500	2,84	3,25	4,06	4,87	6,09
Крышка ответвления лотка ЗЕ-1-Т 600 HDZ	600	3,71	4,24	5,30	6,35	7,94
Крышка ответвления лотка ЗЕ-1-Т 100 INOX	100	0,49	0,56	0,70	0,84	1,05
Крышка ответвления лотка ЗЕ-1-Т 150 INOX	150	0,69	0,79	0,98	1,18	1,47
Крышка ответвления лотка ЗЕ-1-Т 200 INOX	200	0,91	1,04	1,30	1,57	1,96
Крышка ответвления лотка ЗЕ-1-Т 300 INOX	300	1,45	1,65	2,07	2,48	3,10
Крышка ответвления лотка ЗЕ-1-Т 400 INOX	400	2,09	2,39	2,99	3,58	4,48
Крышка ответвления лотка ЗЕ-1-Т 500 INOX	500	2,84	3,25	4,06	4,87	6,09
Крышка ответвления лотка ЗЕ-1-Т 600 INOX	600	3,71	4,24	5,30	6,35	7,94

Маркировка серии исполнения (в конце наименования изделия): БЕЗ ОБОЗНАЧЕНИЯ - Исполнение №1 (конвейерное оцинкование по методу Сендзимира), HDZ - Исполнение №2 (горячее оцинкование погружением по ГОСТ 9.307), INOX - Исполнение №3 (нержавеющая сталь); S - расчетная толщина металла; N - расчетная ширина, H - расчетная высота, A - расчетный габарит, M - расчетная масса изделия

КРЫШКА СЕКЦИИ ПЕРЕКРЕСТКА ЛОТКА ЗЕ-1

Работайте выгодно!

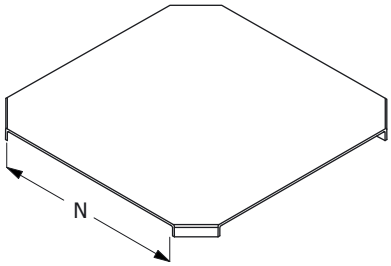

Крышка должна быть надежно закреплена на секции соответствующего типоразмера. Для уравновешивания крышки, в т.ч. в зависимости от условий эксплуатации, необходимо использовать дополнительные элементы крепления. Проектировщик должен подобрать тип и рассчитать требуемое количество креплений крышки.

При выборе антиветровых уголков в качестве крепления крышки, использовать уголки, равномерно установленные по всему периметру крышки в соответствующих местах.

МУЛЬТИСИСТЕМА
ЗЭМИ ЕКАТЕРИНБУРГ

Наименование изделия	N, mm	M (S=0.7), kg	M (S=0.8), kg	M (S=1.0), kg	M (S=1.2), kg	M (S=1.5), kg
Крышка перекрестка лотка ЗЕ-1-К 100	100	0,90	1,02	1,28	1,54	1,92
Крышка перекрестка лотка ЗЕ-1-К 150	150	1,13	1,29	1,62	1,94	2,43
Крышка перекрестка лотка ЗЕ-1-К 200	200	1,40	1,60	1,99	2,39	2,99
Крышка перекрестка лотка ЗЕ-1-К 300	300	2,00	2,29	2,86	3,44	4,30
Крышка перекрестка лотка ЗЕ-1-К 400	400	2,72	3,11	3,89	4,67	5,84
Крышка перекрестка лотка ЗЕ-1-К 500	500	3,55	4,06	5,07	6,09	7,61
Крышка перекрестка лотка ЗЕ-1-К 600	600	4,49	5,13	6,42	7,70	9,62
Крышка перекрестка лотка ЗЕ-1-К 100 HDZ	100	0,90	1,02	1,28	1,54	1,92
Крышка перекрестка лотка ЗЕ-1-К 150 HDZ	150	1,13	1,29	1,62	1,94	2,43
Крышка перекрестка лотка ЗЕ-1-К 200 HDZ	200	1,40	1,60	1,99	2,39	2,99
Крышка перекрестка лотка ЗЕ-1-К 300 HDZ	300	2,00	2,29	2,86	3,44	4,30
Крышка перекрестка лотка ЗЕ-1-К 400 HDZ	400	2,72	3,11	3,89	4,67	5,84
Крышка перекрестка лотка ЗЕ-1-К 500 HDZ	500	3,55	4,06	5,07	6,09	7,61
Крышка перекрестка лотка ЗЕ-1-К 600 HDZ	600	4,49	5,13	6,42	7,70	9,62
Крышка перекрестка лотка ЗЕ-1-К 100 INOX	100	0,90	1,02	1,28	1,54	1,92
Крышка перекрестка лотка ЗЕ-1-К 150 INOX	150	1,13	1,29	1,62	1,94	2,43
Крышка перекрестка лотка ЗЕ-1-К 200 INOX	200	1,40	1,60	1,99	2,39	2,99
Крышка перекрестка лотка ЗЕ-1-К 300 INOX	300	2,00	2,29	2,86	3,44	4,30
Крышка перекрестка лотка ЗЕ-1-К 400 INOX	400	2,72	3,11	3,89	4,67	5,84
Крышка перекрестка лотка ЗЕ-1-К 500 INOX	500	3,55	4,06	5,07	6,09	7,61
Крышка перекрестка лотка ЗЕ-1-К 600 INOX	600	4,49	5,13	6,42	7,70	9,62

Маркировка серии исполнения (в конце наименования изделия): БЕЗ ОБОЗНАЧЕНИЯ - Исполнение №1 (конвейерное оцинкование по методу Сендзимира), HDZ - Исполнение №2 (горячее оцинкование погружением по ГОСТ 9.307), INOX - Исполнение №3 (нержавеющая сталь); S - расчетная толщина металла; N - расчетная ширина, H - расчетная высота, A - расчетный габарит, M - расчетная масса изделия

КРЫШКА СЕКЦИИ ВЕРТИКАЛЬНОГО УГЛА ЛОТКА ЗЕ-1

Работайте выгодно!

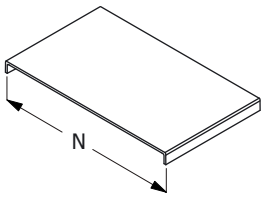

Крышка должна быть надежно закреплена на секции соответствующего типоразмера. Для уравновешивания крышки, в т.ч. в зависимости от условий эксплуатации, необходимо использовать дополнительные элементы крепления. Проектировщик должен подобрать тип и рассчитать требуемое количество креплений крышки.

При выборе антиветровых уголков в качестве крепления крышки, использовать уголки, равномерно установленные по всему периметру крышки в соответствующих местах.

МУЛЬТИСИСТЕМА
ЗЭМИ ЕКАТЕРИНБУРГ

Наименование изделия	N, mm	M (S=0.7), kg	M (S=0.8), kg	M (S=1.0), kg	M (S=1.2), kg	M (S=1.5), kg
Крышка вертикального угла лотка ЗЕ-1-В 100	100	0,17	0,20	0,24	0,29	0,37
Крышка вертикального угла лотка ЗЕ-1-В 150	150	0,23	0,26	0,32	0,40	0,49
Крышка вертикального угла лотка ЗЕ-1-В 200	200	0,29	0,33	0,41	0,51	0,63
Крышка вертикального угла лотка ЗЕ-1-В 300	300	0,41	0,48	0,60	0,72	0,90
Крышка вертикального угла лотка ЗЕ-1-В 400	400	0,55	0,64	0,78	0,94	1,17
Крышка вертикального угла лотка ЗЕ-1-В 500	500	0,67	0,77	0,97	1,15	1,44
Крышка вертикального угла лотка ЗЕ-1-В 600	600	0,81	0,92	1,13	1,36	1,73
Крышка вертикального угла лотка ЗЕ-1-В 100 HDZ	100	0,17	0,20	0,24	0,29	0,37
Крышка вертикального угла лотка ЗЕ-1-В 150 HDZ	150	0,23	0,26	0,32	0,40	0,49
Крышка вертикального угла лотка ЗЕ-1-В 200 HDZ	200	0,29	0,33	0,41	0,51	0,63
Крышка вертикального угла лотка ЗЕ-1-В 300 HDZ	300	0,41	0,48	0,60	0,72	0,90
Крышка вертикального угла лотка ЗЕ-1-В 400 HDZ	400	0,55	0,64	0,78	0,94	1,17
Крышка вертикального угла лотка ЗЕ-1-В 500 HDZ	500	0,67	0,77	0,97	1,15	1,44
Крышка вертикального угла лотка ЗЕ-1-В 600 HDZ	600	0,81	0,92	1,13	1,36	1,73
Крышка вертикального угла лотка ЗЕ-1-В 100 INOX	100	0,17	0,20	0,24	0,29	0,37
Крышка вертикального угла лотка ЗЕ-1-В 150 INOX	150	0,23	0,26	0,32	0,40	0,49
Крышка вертикального угла лотка ЗЕ-1-В 200 INOX	200	0,29	0,33	0,41	0,51	0,63
Крышка вертикального угла лотка ЗЕ-1-В 300 INOX	300	0,41	0,48	0,60	0,72	0,90
Крышка вертикального угла лотка ЗЕ-1-В 400 INOX	400	0,55	0,64	0,78	0,94	1,17
Крышка вертикального угла лотка ЗЕ-1-В 500 INOX	500	0,67	0,77	0,97	1,15	1,44
Крышка вертикального угла лотка ЗЕ-1-В 600 INOX	600	0,81	0,92	1,13	1,36	1,73

Маркировка серии исполнения (в конце наименования изделия): БЕЗ ОБОЗНАЧЕНИЯ - Исполнение №1 (конвейерное оцинкование по методу Сендзимира), HDZ - Исполнение №2 (горячее оцинкование погружением по ГОСТ 9.307), INOX - Исполнение №3 (нержавеющая сталь); S - расчетная толщина металла; N - расчетная ширина, H - расчетная высота, A - расчетный габарит, M - расчетная масса изделия

АНТИВЕТРОВОЙ УГОЛОК ЛОТКА ЗЕ-1

С метизами

Работайте выгодно!

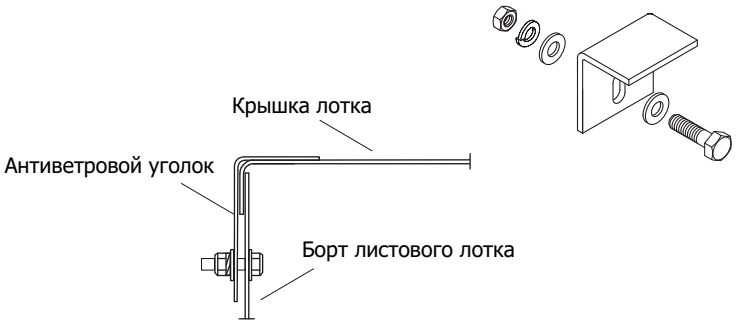

МУЛЬТИСИСТЕМА
ЗЭМИ ЕКАТЕРИНБУРГ

Наименование изделия	M, kg
Антиветровой уголок лотка ЗЕ-1	0,06
Антиветровой уголок лотка ЗЕ-1 HDZ	0,06
Антиветровой уголок лотка ЗЕ-1 INOX	0,06

Маркировка серии исполнения (в конце наименования изделия): БЕЗ ОБОЗНАЧЕНИЯ - Исполнение №1 (конвейерное оцинкование по методу Сендзимира), HDZ - Исполнение №2 (горячее оцинкование погружением по ГОСТ 9.307), INOX - Исполнение №3 (нержавеющая сталь); S - расчетная толщина металла; N - расчетная ширина, H - расчетная высота, A - расчетный габарит, M - расчетная масса изделия

ПЕРФОРИРОВАННАЯ ПОЛНОРАЗМЕРНАЯ ПРЯМАЯ СЕКЦИЯ ЛОТКА 3E-2

Для соединения двух смежных секций использовать соответствующие соединительные аксессуары.
Использовать соответствующие консоли.
Для закрепления секций на консолях использовать соответствующие крепления.

Соединительные аксессуары входят в комплект поставки изделия.

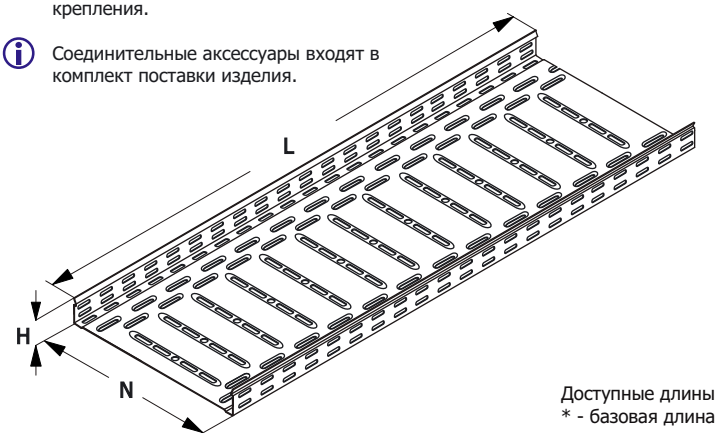

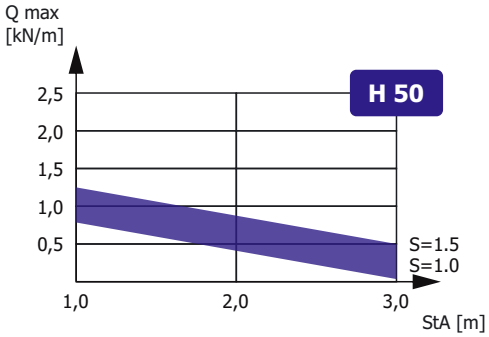

Зависимость максимальной распределенной нагрузки Qmax на днище секции высотой H, шириной N=300, длиной L=3000 от толщины металла S и расстояния между консолями StA в составе прямолинейного участка сбалансированной кабеленесущей конструкции (подробнее в Лицензии)

Доступные длины
* - базовая длина

2500	3500	9000
2000	3000*	6000

Наименование изделия	N, mm	H, mm	M (S=0.7), kg/m	M (S=0.8), kg/m	M (S=1.0), kg/m	M (S=1.2), kg/m	M (S=1.5), kg/m
Лоток перфорированный 3E-2 50x50	50	50	0,80	0,90	1,16	1,40	1,75
Лоток перфорированный 3E-2 100x50	100	50	1,10	1,25	1,60	1,70	2,35
Лоток перфорированный 3E-2 150x50	150	50	1,36	1,60	1,90	2,30	2,90
Лоток перфорированный 3E-2 200x50	200	50	1,65	1,85	4,35	2,80	3,50
Лоток перфорированный 3E-2 300x50	300	50	2,20	2,50	3,14	3,75	4,70
Лоток перфорированный 3E-2 400x50	400	50	2,75	3,15	3,90	4,70	5,85
Лоток перфорированный 3E-2 500x50	500	50	3,30	3,75	4,70	5,65	7,10
Лоток перфорированный 3E-2 600x50	600	50	3,85	4,40	5,50	6,60	8,25
Лоток перфорированный 3E-2 50x50 HDZ	50	50	0,80	0,90	1,16	1,40	1,75
Лоток перфорированный 3E-2 100x50 HDZ	100	50	1,10	1,25	1,60	1,70	2,35
Лоток перфорированный 3E-2 150x50 HDZ	150	50	1,36	1,60	1,90	2,30	2,90
Лоток перфорированный 3E-2 200x50 HDZ	200	50	1,65	1,85	4,35	2,80	3,50
Лоток перфорированный 3E-2 300x50 HDZ	300	50	2,20	2,50	3,14	3,75	4,70
Лоток перфорированный 3E-2 400x50 HDZ	400	50	2,75	3,15	3,90	4,70	5,85
Лоток перфорированный 3E-2 500x50 HDZ	500	50	3,30	3,75	4,70	5,65	7,10
Лоток перфорированный 3E-2 600x50 HDZ	600	50	3,85	4,40	5,50	6,60	8,25
Лоток перфорированный 3E-2 50x50 INOX	50	50	0,80	0,90	1,16	1,40	1,75
Лоток перфорированный 3E-2 100x50 INOX	100	50	1,10	1,25	1,60	1,70	2,35
Лоток перфорированный 3E-2 150x50 INOX	150	50	1,36	1,60	1,90	2,30	2,90
Лоток перфорированный 3E-2 200x50 INOX	200	50	1,65	1,85	4,35	2,80	3,50
Лоток перфорированный 3E-2 300x50 INOX	300	50	2,20	2,50	3,14	3,75	4,70
Лоток перфорированный 3E-2 400x50 INOX	400	50	2,75	3,15	3,90	4,70	5,85
Лоток перфорированный 3E-2 500x50 INOX	500	50	3,30	3,75	4,70	5,65	7,10
Лоток перфорированный 3E-2 600x50 INOX	600	50	3,85	4,40	5,50	6,60	8,25

Маркировка серии исполнения (в конце наименования изделия): БЕЗ ОБОЗНАЧЕНИЯ - Исполнение №1 (конвейерное оцинкование по методу Сендзимира), HDZ - Исполнение №2 (горячее оцинкование погружением по ГОСТ 9.307), INOX - Исполнение №3 (нержавеющая сталь); Qmax - максимальная распределенная нагрузка; StA – расстояние между консолями; S - расчетная толщина металла; N - расчетная ширина; H - расчетная высота; L - расчетная длина; M - расчетная масса

НЕПЕРФОРИРОВАННАЯ ПОЛНОРАЗМЕРНАЯ ПРЯМАЯ СЕКЦИЯ ЛОТКА ЗЕ-2

Для соединения двух смежных секций использовать соответствующие соединительные аксессуары.
Использовать соответствующие консоли.
Для закрепления секций на консолях использовать соответствующие крепления.

Соединительные аксессуары входят в комплект поставки изделия.

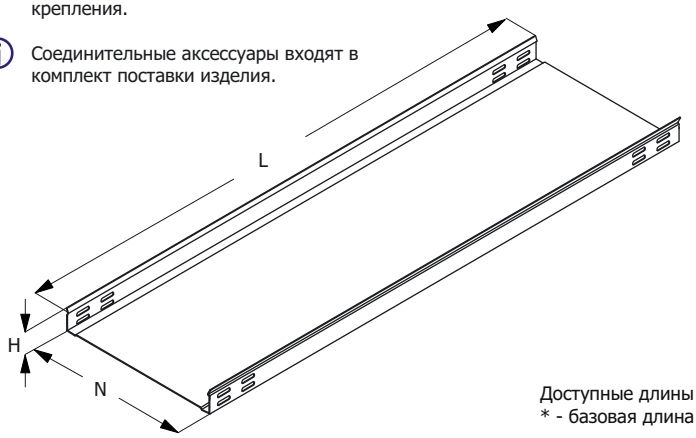

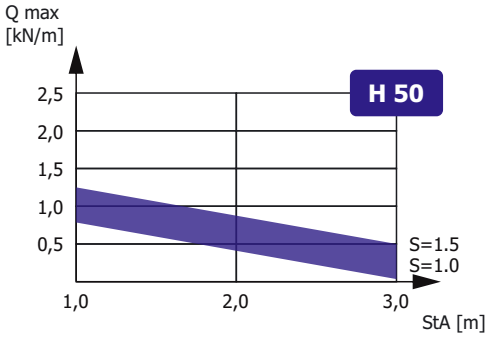

Зависимость максимальной распределенной нагрузки Qmax на днище секции высотой H, шириной N=300, длиной L=3000 от толщины металла S и расстояния между консолями StA в составе прямолинейного участка сбалансированной кабеленесущей конструкции (подробнее в Лицензии)

Доступные длины
* - базовая длина

2500	3500	9000
2000	3000*	6000

Наименование изделия	N, mm	H, mm	M (S=0.7), kg/m	M (S=0.8), kg/m	M (S=1.0), kg/m	M (S=1.2), kg/m	M (S=1.5), kg/m
Лоток неперфорированный ЗЕ-2 50x50	50	50	0,80	0,90	1,16	1,40	1,75
Лоток неперфорированный ЗЕ-2 100x50	100	50	1,10	1,25	1,60	1,70	2,35
Лоток неперфорированный ЗЕ-2 150x50	150	50	1,36	1,60	1,90	2,30	2,90
Лоток неперфорированный ЗЕ-2 200x50	200	50	1,65	1,85	4,35	2,80	3,50
Лоток неперфорированный ЗЕ-2 300x50	300	50	2,20	2,50	3,14	3,75	4,70
Лоток неперфорированный ЗЕ-2 400x50	400	50	2,75	3,15	3,90	4,70	5,85
Лоток неперфорированный ЗЕ-2 500x50	500	50	3,30	3,75	4,70	5,65	7,10
Лоток неперфорированный ЗЕ-2 600x50	600	50	3,85	4,40	5,50	6,60	8,25
Лоток неперфорированный ЗЕ-2 50x50 HDZ	50	50	0,80	0,90	1,16	1,40	1,75
Лоток неперфорированный ЗЕ-2 100x50 HDZ	100	50	1,10	1,25	1,60	1,70	2,35
Лоток неперфорированный ЗЕ-2 150x50 HDZ	150	50	1,36	1,60	1,90	2,30	2,90
Лоток неперфорированный ЗЕ-2 200x50 HDZ	200	50	1,65	1,85	4,35	2,80	3,50
Лоток неперфорированный ЗЕ-2 300x50 HDZ	300	50	2,20	2,50	3,14	3,75	4,70
Лоток неперфорированный ЗЕ-2 400x50 HDZ	400	50	2,75	3,15	3,90	4,70	5,85
Лоток неперфорированный ЗЕ-2 500x50 HDZ	500	50	3,30	3,75	4,70	5,65	7,10
Лоток неперфорированный ЗЕ-2 600x50 HDZ	600	50	3,85	4,40	5,50	6,60	8,25
Лоток неперфорированный ЗЕ-2 50x50 INOX	50	50	0,80	0,90	1,16	1,40	1,75
Лоток неперфорированный ЗЕ-2 100x50 INOX	100	50	1,10	1,25	1,60	1,70	2,35
Лоток неперфорированный ЗЕ-2 150x50 INOX	150	50	1,36	1,60	1,90	2,30	2,90
Лоток неперфорированный ЗЕ-2 200x50 INOX	200	50	1,65	1,85	4,35	2,80	3,50
Лоток неперфорированный ЗЕ-2 300x50 INOX	300	50	2,20	2,50	3,14	3,75	4,70
Лоток неперфорированный ЗЕ-2 400x50 INOX	400	50	2,75	3,15	3,90	4,70	5,85
Лоток неперфорированный ЗЕ-2 500x50 INOX	500	50	3,30	3,75	4,70	5,65	7,10
Лоток неперфорированный ЗЕ-2 600x50 INOX	600	50	3,85	4,40	5,50	6,60	8,25

Маркировка серии исполнения (в конце наименования изделия): БЕЗ ОБОЗНАЧЕНИЯ - Исполнение №1 (конвейерное оцинкование по методу Сендзимира), HDZ - Исполнение №2 (горячее оцинкование погружением по ГОСТ 9.307), INOX - Исполнение №3 (нержавеющая сталь); Qmax - максимальная распределенная нагрузка; StA – расстояние между консолями; S - расчетная толщина металла; N - расчетная ширина; H - расчетная высота; L - расчетная длина; M - расчетная масса

УГЛОВАЯ СЕКЦИЯ НА 90 ГРАДУСОВ
ЛОТКА ЗЕ-2

Работайте выгодно!

Использовать соответствующие консоли. Для закрепления секций на консолях использовать соответствующие крепления. Соединительные аксессуары входят в комплект поставки изделия.

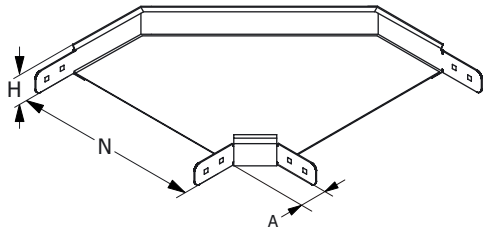

МУЛЬТИСИСТЕМА
ЗЭМИ ЕКАТЕРИНБУРГ

Наименование изделия	N, mm	H, mm	A, mm	M (S=0.7), kg	M (S=0.8), kg	M (S=1.0), kg	M (S=1.2), kg	M (S=1.5), kg
Угол лотка ЗЕ-2-У90 50x50	50	50	58	0,60	0,68	0,85	1,02	1,28
Угол лотка ЗЕ-2-У90 100x50	100	50	58	0,74	0,85	1,06	1,27	1,59
Угол лотка ЗЕ-2-У90 150x50	150	50	58	0,93	1,06	1,32	1,59	1,99
Угол лотка ЗЕ-2-У90 200x50	200	50	58	1,15	1,31	1,64	1,97	2,47
Угол лотка ЗЕ-2-У90 300x50	300	50	58	1,17	1,96	2,45	2,94	3,67
Угол лотка ЗЕ-2-У90 400x50	400	50	58	2,43	2,78	3,48	4,17	5,21
Угол лотка ЗЕ-2-У90 500x50	500	50	58	3,31	3,78	4,72	5,67	7,09
Угол лотка ЗЕ-2-У90 600x50	600	50	58	4,34	4,96	6,19	7,43	9,29
Угол лотка ЗЕ-2-У90 50x50 HDZ	50	50	58	0,60	0,68	0,85	1,02	1,28
Угол лотка ЗЕ-2-У90 100x50 HDZ	100	50	58	0,74	0,85	1,06	1,27	1,59
Угол лотка ЗЕ-2-У90 150x50 HDZ	150	50	58	0,93	1,06	1,32	1,59	1,99
Угол лотка ЗЕ-2-У90 200x50 HDZ	200	50	58	1,15	1,31	1,64	1,97	2,47
Угол лотка ЗЕ-2-У90 300x50 HDZ	300	50	58	1,17	1,96	2,45	2,94	3,67
Угол лотка ЗЕ-2-У90 400x50 HDZ	400	50	58	2,43	2,78	3,48	4,17	5,21
Угол лотка ЗЕ-2-У90 500x50 HDZ	500	50	58	3,31	3,78	4,72	5,67	7,09
Угол лотка ЗЕ-2-У90 600x50 HDZ	600	50	58	4,34	4,96	6,19	7,43	9,29
Угол лотка ЗЕ-2-У90 50x50 INOX	50	50	58	0,60	0,68	0,85	1,02	1,28
Угол лотка ЗЕ-2-У90 100x50 INOX	100	50	58	0,74	0,85	1,06	1,27	1,59
Угол лотка ЗЕ-2-У90 150x50 INOX	150	50	58	0,93	1,06	1,32	1,59	1,99
Угол лотка ЗЕ-2-У90 200x50 INOX	200	50	58	1,15	1,31	1,64	1,97	2,47
Угол лотка ЗЕ-2-У90 300x50 INOX	300	50	58	1,17	1,96	2,45	2,94	3,67
Угол лотка ЗЕ-2-У90 400x50 INOX	400	50	58	2,43	2,78	3,48	4,17	5,21
Угол лотка ЗЕ-2-У90 500x50 INOX	500	50	58	3,31	3,78	4,72	5,67	7,09
Угол лотка ЗЕ-2-У90 600x50 INOX	600	50	58	4,34	4,96	6,19	7,43	9,29

Маркировка серии исполнения (в конце наименования изделия): БЕЗ ОБОЗНАЧЕНИЯ - Исполнение №1 (конвейерное оцинкование по методу Сендзимира), HDZ - Исполнение №2 (горячее оцинкование погружением по ГОСТ 9.307), INOX - Исполнение №3 (нержавеющая сталь); S - расчетная толщина металла; N - расчетная ширина, H - расчетная высота, A - расчетный габарит, M - расчетная масса изделия

УГЛОВАЯ СЕКЦИЯ НА 45 ГРАДУСОВ
ЛОТКА ЗЕ-2

Работайте выгодно!

Использовать соответствующие консоли. Для закрепления секций на консолях использовать соответствующие крепления. Соединительные аксессуары входят в комплект поставки изделия.

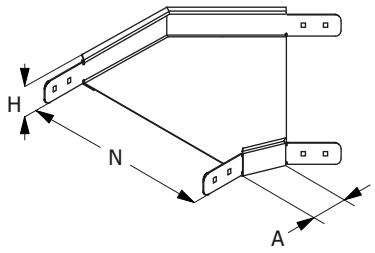

МУЛЬТИСИСТЕМА
ЗЭМИ ЕКАТЕРИНБУРГ

Наименование изделия	N, mm	H, mm	A, mm	M (S=0.7), kg	M (S=0.8), kg	M (S=1.0), kg	M (S=1.2), kg	M (S=1.5), kg
Угол лотка ЗЕ-2-У45 50x50	50	50	58	0,45	0,51	0,64	0,77	0,96
Угол лотка ЗЕ-2-У45 100x50	100	50	58	0,56	0,64	0,80	0,95	1,19
Угол лотка ЗЕ-2-У45 150x50	150	50	58	0,70	0,79	0,99	1,19	1,49
Угол лотка ЗЕ-2-У45 200x50	200	50	58	0,86	0,99	1,23	1,48	1,85
Угол лотка ЗЕ-2-У45 300x50	300	50	58	1,29	1,47	1,84	2,20	2,75
Угол лотка ЗЕ-2-У45 400x50	400	50	58	1,82	2,09	2,61	3,13	3,91
Угол лотка ЗЕ-2-У45 500x50	500	50	58	2,48	2,83	3,54	4,25	5,31
Угол лотка ЗЕ-2-У45 600x50	600	50	58	3,25	3,72	4,84	5,81	7,26
Угол лотка ЗЕ-2-У45 50x50 HDZ	50	50	58	0,45	0,51	0,64	0,77	0,96
Угол лотка ЗЕ-2-У45 100x50 HDZ	100	50	58	0,56	0,64	0,80	0,95	1,19
Угол лотка ЗЕ-2-У45 150x50 HDZ	150	50	58	0,70	0,79	0,99	1,19	1,49
Угол лотка ЗЕ-2-У45 200x50 HDZ	200	50	58	0,86	0,99	1,23	1,48	1,85
Угол лотка ЗЕ-2-У45 300x50 HDZ	300	50	58	1,29	1,47	1,84	2,20	2,75
Угол лотка ЗЕ-2-У45 400x50 HDZ	400	50	58	1,82	2,09	2,61	3,13	3,91
Угол лотка ЗЕ-2-У45 500x50 HDZ	500	50	58	2,48	2,83	3,54	4,25	5,31
Угол лотка ЗЕ-2-У45 600x50 HDZ	600	50	58	3,25	3,72	4,84	5,81	7,26
Угол лотка ЗЕ-2-У45 50x50 INOX	50	50	58	0,45	0,51	0,64	0,77	0,96
Угол лотка ЗЕ-2-У45 100x50 INOX	100	50	58	0,56	0,64	0,80	0,95	1,19
Угол лотка ЗЕ-2-У45 150x50 INOX	150	50	58	0,70	0,79	0,99	1,19	1,49
Угол лотка ЗЕ-2-У45 200x50 INOX	200	50	58	0,86	0,99	1,23	1,48	1,85
Угол лотка ЗЕ-2-У45 300x50 INOX	300	50	58	1,29	1,47	1,84	2,20	2,75
Угол лотка ЗЕ-2-У45 400x50 INOX	400	50	58	1,82	2,09	2,61	3,13	3,91
Угол лотка ЗЕ-2-У45 500x50 INOX	500	50	58	2,48	2,83	3,54	4,25	5,31
Угол лотка ЗЕ-2-У45 600x50 INOX	600	50	58	3,25	3,72	4,84	5,81	7,26

Маркировка серии исполнения (в конце наименования изделия): БЕЗ ОБОЗНАЧЕНИЯ - Исполнение №1 (конвейерное оцинкование по методу Сендзимира), HDZ - Исполнение №2 (горячее оцинкование погружением по ГОСТ 9.307), INOX - Исполнение №3 (нержавеющая сталь); S - расчетная толщина металла; N - расчетная ширина, H - расчетная высота, A - расчетный габарит, M - расчетная масса изделия

СЕКЦИЯ ОТВЕТВЛЕНИЯ ЛОТКА ЗЕ-2

Работайте выгодно!

Использовать соответствующие консоли. Для закрепления секций на консолях использовать соответствующие крепления. Соединительные аксессуары входят в комплект поставки изделия.

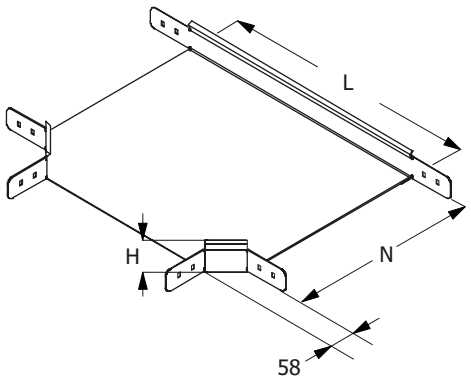

МУЛЬТИСИСТЕМА
ЗЭМИ ЕКАТЕРИНБУРГ

Наименование изделия	N, mm	H, mm	L, mm	M (S=0.7), kg	M (S=0.8), kg	M (S=1.0), kg	M (S=1.2), kg	M (S=1.5), kg
Ответвление лотка ЗЕ-2-Т 50x50	50	50	107	0,84	0,96	1,20	1,44	1,80
Ответвление лотка ЗЕ-2-Т 100x50	100	50	214	0,95	1,08	1,35	1,62	2,03
Ответвление лотка ЗЕ-2-Т 150x50	150	50	264	1,15	1,31	1,64	1,97	2,46
Ответвление лотка ЗЕ-2-Т 200x50	200	50	314	1,38	1,57	1,97	2,36	2,95
Ответвление лотка ЗЕ-2-Т 300x50	300	50	414	1,92	2,20	2,75	3,30	4,12
Ответвление лотка ЗЕ-2-Т 400x50	400	50	514	2,58	2,95	3,68	4,42	5,53
Ответвление лотка ЗЕ-2-Т 500x50	500	50	614	3,35	2,82	4,78	5,74	7,17
Ответвление лотка ЗЕ-2-Т 600x50	600	50	714	4,22	4,83	6,03	7,24	9,05
Ответвление лотка ЗЕ-2-Т 50x50 HDZ	50	50	107	0,84	0,96	1,20	1,44	1,80
Ответвление лотка ЗЕ-2-Т 100x50 HDZ	100	50	214	0,95	1,08	1,35	1,62	2,03
Ответвление лотка ЗЕ-2-Т 150x50 HDZ	150	50	264	1,15	1,31	1,64	1,97	2,46
Ответвление лотка ЗЕ-2-Т 200x50 HDZ	200	50	314	1,38	1,57	1,97	2,36	2,95
Ответвление лотка ЗЕ-2-Т 300x50 HDZ	300	50	414	1,92	2,20	2,75	3,30	4,12
Ответвление лотка ЗЕ-2-Т 400x50 HDZ	400	50	514	2,58	2,95	3,68	4,42	5,53
Ответвление лотка ЗЕ-2-Т 500x50 HDZ	500	50	614	3,35	2,82	4,78	5,74	7,17
Ответвление лотка ЗЕ-2-Т 600x50 HDZ	600	50	714	4,22	4,83	6,03	7,24	9,05
Ответвление лотка ЗЕ-2-Т 50x50 INOX	50	50	107	0,84	0,96	1,20	1,44	1,80
Ответвление лотка ЗЕ-2-Т 100x50 INOX	100	50	214	0,95	1,08	1,35	1,62	2,03
Ответвление лотка ЗЕ-2-Т 150x50 INOX	150	50	264	1,15	1,31	1,64	1,97	2,46
Ответвление лотка ЗЕ-2-Т 200x50 INOX	200	50	314	1,38	1,57	1,97	2,36	2,95
Ответвление лотка ЗЕ-2-Т 300x50 INOX	300	50	414	1,92	2,20	2,75	3,30	4,12
Ответвление лотка ЗЕ-2-Т 400x50 INOX	400	50	514	2,58	2,95	3,68	4,42	5,53
Ответвление лотка ЗЕ-2-Т 500x50 INOX	500	50	614	3,35	2,82	4,78	5,74	7,17
Ответвление лотка ЗЕ-2-Т 600x50 INOX	600	50	714	4,22	4,83	6,03	7,24	9,05

Маркировка серии исполнения (в конце наименования изделия): БЕЗ ОБОЗНАЧЕНИЯ - Исполнение №1 (конвейерное оцинкование по методу Сендзимира), HDZ - Исполнение №2 (горячее оцинкование погружением по ГОСТ 9.307), INOX - Исполнение №3 (нержавеющая сталь); S - расчетная толщина металла; N - расчетная ширина, H - расчетная высота, A - расчетный габарит, M - расчетная масса изделия

СЕКЦИЯ ПЕРЕКРЕСТКА ЛОТКА ЗЕ-2

Работайте выгодно!

Использовать соответствующие консоли. Для закрепления секций на консолях использовать соответствующие крепления. Соединительные аксессуары входят в комплект поставки изделия.

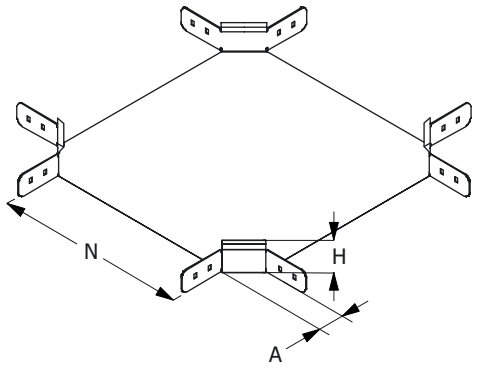

МУЛЬТИСИСТЕМА
ЗЭМИ ЕКАТЕРИНБУРГ

Наименование изделия	N, mm	H, mm	A, mm	M (S=0.7), kg	M (S=0.8), kg	M (S=1.0), kg	M (S=1.2), kg	M (S=1.5), kg
Перекресток лотка ЗЕ-2-К 50x50	50	50	58	1,23	1,40	1,75	2,10	2,63
Перекресток лотка ЗЕ-2-К 100x50	100	50	58	1,42	1,62	2,03	2,43	3,04
Перекресток лотка ЗЕ-2-К 150x50	150	50	58	1,64	1,87	2,34	2,81	3,51
Перекресток лотка ЗЕ-2-К 200x50	200	50	58	1,88	2,15	2,69	3,23	4,04
Перекресток лотка ЗЕ-2-К 300x50	300	50	58	2,46	2,81	3,51	4,22	5,27
Перекресток лотка ЗЕ-2-К 400x50	400	50	58	3,15	3,60	4,49	5,39	6,74
Перекресток лотка ЗЕ-2-К 500x50	500	50	58	3,94	4,50	5,63	6,76	8,45
Перекресток лотка ЗЕ-2-К 600x50	600	50	58	4,85	5,54	6,92	8,31	10,39
Перекресток лотка ЗЕ-2-К 50x50 HDZ	50	50	58	1,23	1,40	1,75	2,10	2,63
Перекресток лотка ЗЕ-2-К 100x50 HDZ	100	50	58	1,42	1,62	2,03	2,43	3,04
Перекресток лотка ЗЕ-2-К 150x50 HDZ	150	50	58	1,64	1,87	2,34	2,81	3,51
Перекресток лотка ЗЕ-2-К 200x50 HDZ	200	50	58	1,88	2,15	2,69	3,23	4,04
Перекресток лотка ЗЕ-2-К 300x50 HDZ	300	50	58	2,46	2,81	3,51	4,22	5,27
Перекресток лотка ЗЕ-2-К 400x50 HDZ	400	50	58	3,15	3,60	4,49	5,39	6,74
Перекресток лотка ЗЕ-2-К 500x50 HDZ	500	50	58	3,94	4,50	5,63	6,76	8,45
Перекресток лотка ЗЕ-2-К 600x50 HDZ	600	50	58	4,85	5,54	6,92	8,31	10,39
Перекресток лотка ЗЕ-2-К 50x50 INOX	50	50	58	1,23	1,40	1,75	2,10	2,63
Перекресток лотка ЗЕ-2-К 100x50 INOX	100	50	58	1,42	1,62	2,03	2,43	3,04
Перекресток лотка ЗЕ-2-К 150x50 INOX	150	50	58	1,64	1,87	2,34	2,81	3,51
Перекресток лотка ЗЕ-2-К 200x50 INOX	200	50	58	1,88	2,15	2,69	3,23	4,04
Перекресток лотка ЗЕ-2-К 300x50 INOX	300	50	58	2,46	2,81	3,51	4,22	5,27
Перекресток лотка ЗЕ-2-К 400x50 INOX	400	50	58	3,15	3,60	4,49	5,39	6,74
Перекресток лотка ЗЕ-2-К 500x50 INOX	500	50	58	3,94	4,50	5,63	6,76	8,45
Перекресток лотка ЗЕ-2-К 600x50 INOX	600	50	58	4,85	5,54	6,92	8,31	10,39

Маркировка серии исполнения (в конце наименования изделия): БЕЗ ОБОЗНАЧЕНИЯ - Исполнение №1 (конвейерное оцинкование по методу Сендзимира), HDZ - Исполнение №2 (горячее оцинкование погружением по ГОСТ 9.307), INOX - Исполнение №3 (нержавеющая сталь); S - расчетная толщина металла; N - расчетная ширина, H - расчетная высота, A - расчетный габарит, M - расчетная масса изделия

СЕКЦИЯ ВЕРТИКАЛЬНОГО УГЛА ЛОТКА ЗЕ-2

Работайте выгодно!

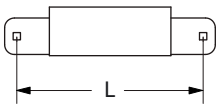

L	H
230 260 270	50 80 100

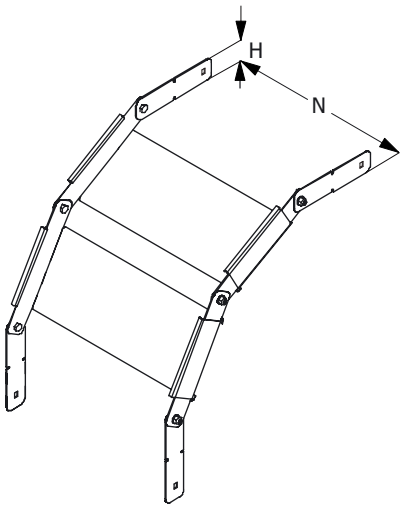

Для создания поворота на 90 градусов рекомендуется использовать 2 секции и 4 соединителя. Метизы входят в комплект поставки изделия. Использовать соответствующие консоли. Для закрепления секций на консолях использовать соответствующие комплекты креплений.

В случае необходимости, использовать крышку соответсвующего типоразмера, конфигурирование производить на месте. Применять соответствующие меры надежной фиксации крышки на секции (-ях) вертикальных углов.

МУЛЬТИСИСТЕМА
ЗЭМИ ЕКАТЕРИНБУРГ

Наименование изделия	N, mm	H, mm	M (S=0.7), kg	M (S=0.8), kg	M (S=1.0), kg	M (S=1.2), kg	M (S=1.5), kg
Вертикальный угол лотка ЗЕ-2-В 50x50	50	50	0,18	0,21	0,27	0,32	0,40
Вертикальный угол лотка ЗЕ-2-В 100x50	100	50	0,25	0,29	0,37	0,39	0,54
Вертикальный угол лотка ЗЕ-2-В 150x50	150	50	0,31	0,37	0,44	0,53	0,67
Вертикальный угол лотка ЗЕ-2-В 200x50	200	50	0,38	0,43	1,00	0,64	0,81
Вертикальный угол лотка ЗЕ-2-В 300x50	300	50	0,51	0,58	0,72	0,86	1,08
Вертикальный угол лотка ЗЕ-2-В 400x50	400	50	0,63	0,72	0,90	1,08	1,35
Вертикальный угол лотка ЗЕ-2-В 500x50	500	50	0,76	0,86	1,08	1,30	1,63
Вертикальный угол лотка ЗЕ-2-В 600x50	600	50	0,89	1,01	1,27	1,52	1,90
Вертикальный угол лотка ЗЕ-2-В 50x50 HDZ	50	50	0,18	0,21	0,27	0,32	0,40
Вертикальный угол лотка ЗЕ-2-В 100x50 HDZ	100	50	0,25	0,29	0,37	0,39	0,54
Вертикальный угол лотка ЗЕ-2-В 150x50 HDZ	150	50	0,31	0,37	0,44	0,53	0,67
Вертикальный угол лотка ЗЕ-2-В 200x50 HDZ	200	50	0,38	0,43	1,00	0,64	0,81
Вертикальный угол лотка ЗЕ-2-В 300x50 HDZ	300	50	0,51	0,58	0,72	0,86	1,08
Вертикальный угол лотка ЗЕ-2-В 400x50 HDZ	400	50	0,63	0,72	0,90	1,08	1,35
Вертикальный угол лотка ЗЕ-2-В 500x50 HDZ	500	50	0,76	0,86	1,08	1,30	1,63
Вертикальный угол лотка ЗЕ-2-В 600x50 HDZ	600	50	0,89	1,01	1,27	1,52	1,90
Вертикальный угол лотка ЗЕ-2-В 50x50 INOX	50	50	0,18	0,21	0,27	0,32	0,40
Вертикальный угол лотка ЗЕ-2-В 100x50 INOX	100	50	0,25	0,29	0,37	0,39	0,54
Вертикальный угол лотка ЗЕ-2-В 150x50 INOX	150	50	0,31	0,37	0,44	0,53	0,67
Вертикальный угол лотка ЗЕ-2-В 200x50 INOX	200	50	0,38	0,43	1,00	0,64	0,81
Вертикальный угол лотка ЗЕ-2-В 300x50 INOX	300	50	0,51	0,58	0,72	0,86	1,08
Вертикальный угол лотка ЗЕ-2-В 400x50 INOX	400	50	0,63	0,72	0,90	1,08	1,35
Вертикальный угол лотка ЗЕ-2-В 500x50 INOX	500	50	0,76	0,86	1,08	1,30	1,63
Вертикальный угол лотка ЗЕ-2-В 600x50 INOX	600	50	0,89	1,01	1,27	1,52	1,90

Маркировка серии исполнения (в конце наименования изделия): БЕЗ ОБОЗНАЧЕНИЯ - Исполнение №1 (конвейерное оцинкование по методу Сендзимира), HDZ - Исполнение №2 (горячее оцинкование погружением по ГОСТ 9.307), INOX - Исполнение №3 (нержавеющая сталь); S - расчетная толщина металла; N - расчетная ширина, H - расчетная высота, A - расчетный габарит, M - расчетная масса изделия

ЗАГЛУШКА-ПЕРЕХОДНИК ЛОТКА ЗЕ-2

Работайте выгодно!

Метизы входят в комплект поставки изделия.

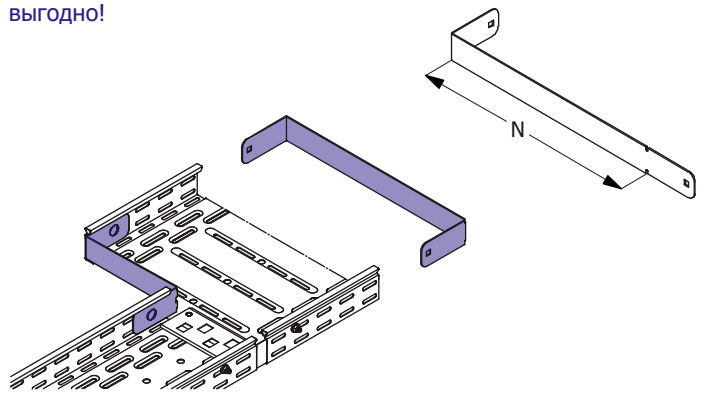

МУЛЬТИСИСТЕМА
ЗЭМИ ЕКАТЕРИНБУРГ

Наименование изделия	N, mm	H, mm	M (S=0.7), kg	M (S=0.8), kg	M (S=1.0), kg	M (S=1.2), kg	M (S=1.5), kg
Заглушка-переходник лотка ЗЕ-2 50x50	50	50	0,04	0,05	0,06	0,07	0,09
Заглушка-переходник лотка ЗЕ-2 100x50	100	50	0,08	0,09	0,11	0,14	0,17
Заглушка-переходник лотка ЗЕ-2 150x50	150	50	0,11	0,12	0,15	0,18	0,23
Заглушка-переходник лотка ЗЕ-2 200x50	200	50	0,14	0,15	0,19	0,23	0,29
Заглушка-переходник лотка ЗЕ-2 300x50	300	50	0,20	0,22	0,28	0,34	0,42
Заглушка-переходник лотка ЗЕ-2 400x50	400	50	0,26	0,29	0,37	0,44	0,55
Заглушка-переходник лотка ЗЕ-2 500x50	500	50	0,28	0,33	0,41	0,49	0,61
Заглушка-переходник лотка ЗЕ-2 600x50	600	50	0,34	0,39	0,49	0,58	0,73
Заглушка-переходник лотка ЗЕ-2 50x50 HDZ	50	50	0,04	0,05	0,06	0,07	0,09
Заглушка-переходник лотка ЗЕ-2 100x50 HDZ	100	50	0,08	0,09	0,11	0,14	0,17
Заглушка-переходник лотка ЗЕ-2 150x50 HDZ	150	50	0,11	0,12	0,15	0,18	0,23
Заглушка-переходник лотка ЗЕ-2 200x50 HDZ	200	50	0,14	0,15	0,19	0,23	0,29
Заглушка-переходник лотка ЗЕ-2 300x50 HDZ	300	50	0,20	0,22	0,28	0,34	0,42
Заглушка-переходник лотка ЗЕ-2 400x50 HDZ	400	50	0,26	0,29	0,37	0,44	0,55
Заглушка-переходник лотка ЗЕ-2 500x50 HDZ	500	50	0,28	0,33	0,41	0,49	0,61
Заглушка-переходник лотка ЗЕ-2 600x50 HDZ	600	50	0,34	0,39	0,49	0,58	0,73
Заглушка-переходник лотка ЗЕ-2 50x50 INOX	50	50	0,04	0,05	0,06	0,07	0,09
Заглушка-переходник лотка ЗЕ-2 100x50 INOX	100	50	0,08	0,09	0,11	0,14	0,17
Заглушка-переходник лотка ЗЕ-2 150x50 INOX	150	50	0,11	0,12	0,15	0,18	0,23
Заглушка-переходник лотка ЗЕ-2 200x50 INOX	200	50	0,14	0,15	0,19	0,23	0,29
Заглушка-переходник лотка ЗЕ-2 300x50 INOX	300	50	0,20	0,22	0,28	0,34	0,42
Заглушка-переходник лотка ЗЕ-2 400x50 INOX	400	50	0,26	0,29	0,37	0,44	0,55
Заглушка-переходник лотка ЗЕ-2 500x50 INOX	500	50	0,28	0,33	0,41	0,49	0,61
Заглушка-переходник лотка ЗЕ-2 600x50 INOX	600	50	0,34	0,39	0,49	0,58	0,73

Маркировка серии исполнения (в конце наименования изделия): БЕЗ ОБОЗНАЧЕНИЯ - Исполнение №1 (конвейерное оцинкование по методу Сендзимира), HDZ - Исполнение №2 (горячее оцинкование погружением по ГОСТ 9.307), INOX - Исполнение №3 (нержавеющая сталь); S - расчетная толщина металла; N - расчетная ширина, H - расчетная высота, A - расчетный габарит, M - расчетная масса изделия

СОЕДИНИТЕЛЬ ЛИСТОВОГО ЛОТКА ЗЕ-2

Работайте выгодно!

Для соединения двух секций листовых лотков одного типоразмера необходимо использовать 2 соединителя соответствующей высоты. Для шарнирного соединения двух прямых секций листовых лотков одного типоразмера необходимо использовать 4 соединителя соответствующей высоты.

Метизы входят в комплект поставки.

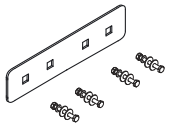

МУЛЬТИСИСТЕМА
ЗЭМИ ЕКАТЕРИНБУРГ

Наименование изделия	H, mm	M (S=0.7), kg	M (S=0.8), kg	M (S=1.0), kg	M (S=1.2), kg	M (S=1.5), kg
Соединитель лотка ЗЕ-2 50	50	0,07	0,08	0,09	0,11	0,14
Соединитель лотка ЗЕ-2 50 HDZ	50	0,07	0,08	0,09	0,11	0,14
Соединитель лотка ЗЕ-2 50 INOX	50	0,07	0,08	0,09	0,11	0,14

Маркировка серии исполнения (в конце наименования изделия): БЕЗ ОБОЗНАЧЕНИЯ - Исполнение №1 (конвейерное оцинкование по методу Сендзимира), HDZ - Исполнение №2 (горячее оцинкование погружением по ГОСТ 9.307), INOX - Исполнение №3 (нержавеющая сталь); S - расчетная толщина металла; N - расчетная ширина, H - расчетная высота, A - расчетный габарит, M - расчетная масса изделия

ПЕРЕГОРОДКА ЛИСТОВОГО ЛОТКА ЗЕ-2

Работайте выгодно!

Изделие крепится к днищу секции при помощи метизов (метизы входят в комплект поставки).

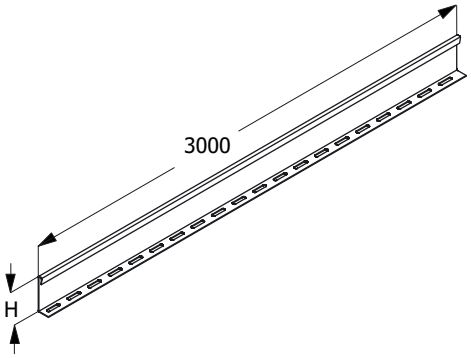

МУЛЬТИСИСТЕМА
ЗЭМИ ЕКАТЕРИНБУРГ

Наименование изделия	H, mm	M (S=0.7), kg	M (S=0.8), kg	M (S=1.0), kg	M (S=1.2), kg	M (S=1.5), kg
Перегородка лотка ЗЕ-2 50	50	1,07	1,22	1,53	1,84	2,30
Перегородка лотка ЗЕ-2 50 HDZ	50	1,07	1,22	1,53	1,84	2,30
Перегородка лотка ЗЕ-2 50 INOX	50	1,07	1,22	1,53	1,84	2,30

Маркировка серии исполнения (в конце наименования изделия): БЕЗ ОБОЗНАЧЕНИЯ - Исполнение №1 (конвейерное оцинкование по методу Сендзимира), HDZ - Исполнение №2 (горячее оцинкование погружением по ГОСТ 9.307), INOX - Исполнение №3 (нержавеющая сталь); S - расчетная толщина металла; N - расчетная ширина, H - расчетная высота, A - расчетный габарит, M - расчетная масса изделия

ПЕРФОРИРОВАННАЯ ПОЛНОРАЗМЕРНАЯ ПРЯМАЯ СЕКЦИЯ ЛОТКА ЗЕ-2

Для соединения двух смежных секций использовать соответствующие соединительные аксессуары.
Использовать соответствующие консоли.
Для закрепления секций на консолях использовать соответствующие крепления.

Соединительные аксессуары входят в комплект поставки изделия.

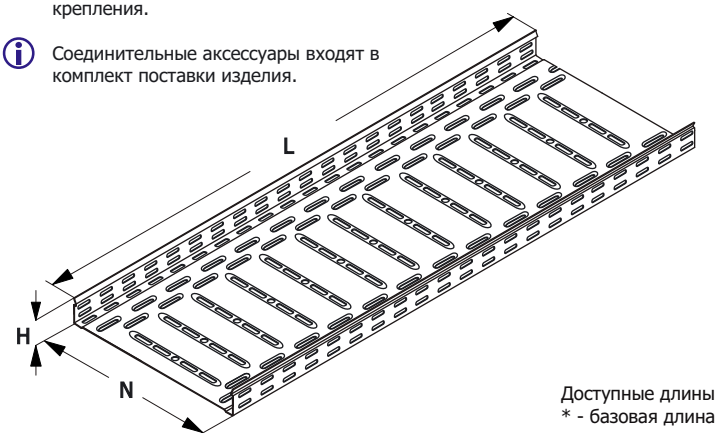

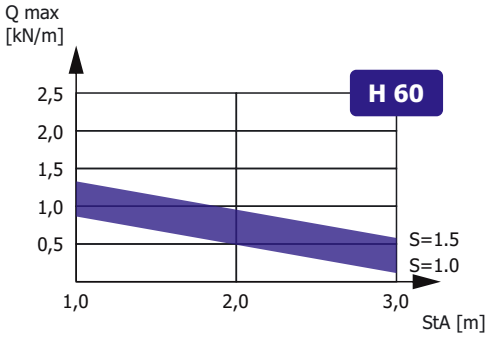

Зависимость максимальной распределенной нагрузки Qmax на днище секции высотой H, шириной N=300, длиной L=3000 от толщины металла S и расстояния между консолями StA в составе прямолинейного участка сбалансированной кабеленесущей конструкции (подробнее в Лицензии)

Доступные длины
* - базовая длина

2500	3500	9000
2000	3000*	6000

Наименование изделия	N, mm	H, mm	M (S=0.7), kg/m	M (S=0.8), kg/m	M (S=1.0), kg/m	M (S=1.2), kg/m	M (S=1.5), kg/m
Лоток перфорированный ЗЕ-2 60x60	60	60	0,80	0,90	1,16	1,40	1,75
Лоток перфорированный ЗЕ-2 100x60	100	60	1,10	1,25	1,60	1,70	2,35
Лоток перфорированный ЗЕ-2 150x60	150	60	1,36	1,60	1,90	2,30	2,90
Лоток перфорированный ЗЕ-2 200x60	200	60	1,65	1,85	4,35	2,80	3,50
Лоток перфорированный ЗЕ-2 300x60	300	60	2,20	2,50	3,14	3,75	4,70
Лоток перфорированный ЗЕ-2 400x60	400	60	2,75	3,15	3,90	4,70	5,85
Лоток перфорированный ЗЕ-2 500x60	500	60	3,30	3,75	4,70	5,65	7,10
Лоток перфорированный ЗЕ-2 600x60	600	60	3,85	4,40	5,50	6,60	8,25
Лоток перфорированный ЗЕ-2 60x60 HDZ	60	60	0,80	0,90	1,16	1,40	1,75
Лоток перфорированный ЗЕ-2 100x60 HDZ	100	60	1,10	1,25	1,60	1,70	2,35
Лоток перфорированный ЗЕ-2 150x60 HDZ	150	60	1,36	1,60	1,90	2,30	2,90
Лоток перфорированный ЗЕ-2 200x60 HDZ	200	60	1,65	1,85	4,35	2,80	3,50
Лоток перфорированный ЗЕ-2 300x60 HDZ	300	60	2,20	2,50	3,14	3,75	4,70
Лоток перфорированный ЗЕ-2 400x60 HDZ	400	60	2,75	3,15	3,90	4,70	5,85
Лоток перфорированный ЗЕ-2 500x60 HDZ	500	60	3,30	3,75	4,70	5,65	7,10
Лоток перфорированный ЗЕ-2 600x60 HDZ	600	60	3,85	4,40	5,50	6,60	8,25
Лоток перфорированный ЗЕ-2 60x60 INOX	60	60	0,80	0,90	1,16	1,40	1,75
Лоток перфорированный ЗЕ-2 100x60 INOX	100	60	1,10	1,25	1,60	1,70	2,35
Лоток перфорированный ЗЕ-2 150x60 INOX	150	60	1,36	1,60	1,90	2,30	2,90
Лоток перфорированный ЗЕ-2 200x60 INOX	200	60	1,65	1,85	4,35	2,80	3,50
Лоток перфорированный ЗЕ-2 300x60 INOX	300	60	2,20	2,50	3,14	3,75	4,70
Лоток перфорированный ЗЕ-2 400x60 INOX	400	60	2,75	3,15	3,90	4,70	5,85
Лоток перфорированный ЗЕ-2 500x60 INOX	500	60	3,30	3,75	4,70	5,65	7,10
Лоток перфорированный ЗЕ-2 600x60 INOX	600	60	3,85	4,40	5,50	6,60	8,25

Маркировка серии исполнения (в конце наименования изделия): БЕЗ ОБОЗНАЧЕНИЯ - Исполнение №1 (конвейерное оцинкование по методу Сендзимира), HDZ - Исполнение №2 (горячее оцинкование погружением по ГОСТ 9.307), INOX - Исполнение №3 (нержавеющая сталь); Qmax - максимальная распределенная нагрузка; StA – расстояние между консолями; S - расчетная толщина металла; N - расчетная ширина; H - расчетная высота; L - расчетная длина; M - расчетная масса

НЕПЕРФОРИРОВАННАЯ ПОЛНОРАЗМЕРНАЯ ПРЯМАЯ СЕКЦИЯ ЛОТКА ЗЕ-2

Для соединения двух смежных секций использовать соответствующие соединительные аксессуары.
Использовать соответствующие консоли.
Для закрепления секций на консолях использовать соответствующие крепления.

Соединительные аксессуары входят в комплект поставки изделия.

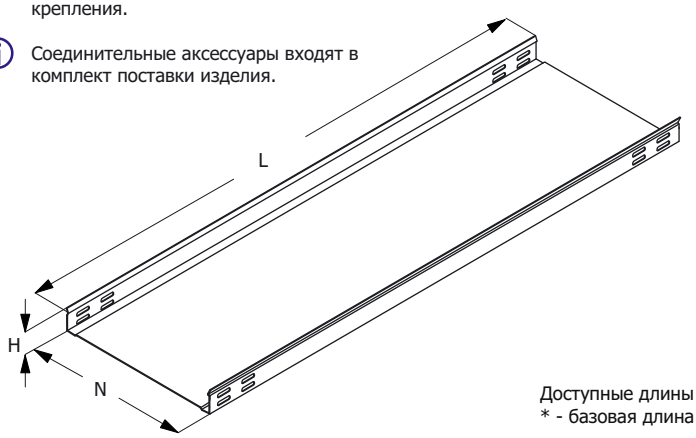

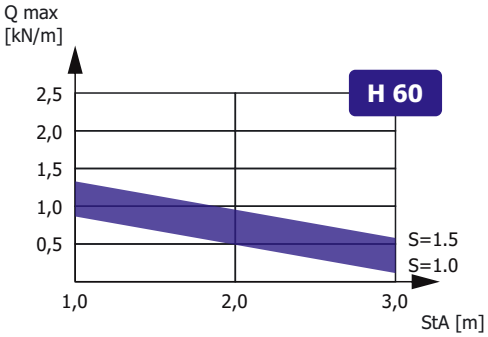

Зависимость максимальной распределенной нагрузки Qmax на днище секции высотой H, шириной N=300, длиной L=3000 от толщины металла S и расстояния между консолями StA в составе прямолинейного участка сбалансированной кабеленесущей конструкции (подробнее в Лицензии)

Доступные длины
* - базовая длина

2500	3500	9000
2000	3000*	6000

Наименование изделия	N, mm	H, mm	M (S=0.7), kg/m	M (S=0.8), kg/m	M (S=1.0), kg/m	M (S=1.2), kg/m	M (S=1.5), kg/m
Лоток неперфорированный ЗЕ-2 60x60	60	60	0,80	0,90	1,16	1,40	1,75
Лоток неперфорированный ЗЕ-2 100x60	100	60	1,10	1,25	1,60	1,70	2,35
Лоток неперфорированный ЗЕ-2 150x60	150	60	1,36	1,60	1,90	2,30	2,90
Лоток неперфорированный ЗЕ-2 200x60	200	60	1,65	1,85	4,35	2,80	3,50
Лоток неперфорированный ЗЕ-2 300x60	300	60	2,20	2,50	3,14	3,75	4,70
Лоток неперфорированный ЗЕ-2 400x60	400	60	2,75	3,15	3,90	4,70	5,85
Лоток неперфорированный ЗЕ-2 500x60	500	60	3,30	3,75	4,70	5,65	7,10
Лоток неперфорированный ЗЕ-2 600x60	600	60	3,85	4,40	5,50	6,60	8,25
Лоток неперфорированный ЗЕ-2 60x60 HDZ	60	60	0,80	0,90	1,16	1,40	1,75
Лоток неперфорированный ЗЕ-2 100x60 HDZ	100	60	1,10	1,25	1,60	1,70	2,35
Лоток неперфорированный ЗЕ-2 150x60 HDZ	150	60	1,36	1,60	1,90	2,30	2,90
Лоток неперфорированный ЗЕ-2 200x60 HDZ	200	60	1,65	1,85	4,35	2,80	3,50
Лоток неперфорированный ЗЕ-2 300x60 HDZ	300	60	2,20	2,50	3,14	3,75	4,70
Лоток неперфорированный ЗЕ-2 400x60 HDZ	400	60	2,75	3,15	3,90	4,70	5,85
Лоток неперфорированный ЗЕ-2 500x60 HDZ	500	60	3,30	3,75	4,70	5,65	7,10
Лоток неперфорированный ЗЕ-2 600x60 HDZ	600	60	3,85	4,40	5,50	6,60	8,25
Лоток неперфорированный ЗЕ-2 60x60 INOX	60	60	0,80	0,90	1,16	1,40	1,75
Лоток неперфорированный ЗЕ-2 100x60 INOX	100	60	1,10	1,25	1,60	1,70	2,35
Лоток неперфорированный ЗЕ-2 150x60 INOX	150	60	1,36	1,60	1,90	2,30	2,90
Лоток неперфорированный ЗЕ-2 200x60 INOX	200	60	1,65	1,85	4,35	2,80	3,50
Лоток неперфорированный ЗЕ-2 300x60 INOX	300	60	2,20	2,50	3,14	3,75	4,70
Лоток неперфорированный ЗЕ-2 400x60 INOX	400	60	2,75	3,15	3,90	4,70	5,85
Лоток неперфорированный ЗЕ-2 500x60 INOX	500	60	3,30	3,75	4,70	5,65	7,10
Лоток неперфорированный ЗЕ-2 600x60 INOX	600	60	3,85	4,40	5,50	6,60	8,25

Маркировка серии исполнения (в конце наименования изделия): БЕЗ ОБОЗНАЧЕНИЯ - Исполнение №1 (конвейерное оцинкование по методу Сендзимира), HDZ - Исполнение №2 (горячее оцинкование погружением по ГОСТ 9.307), INOX - Исполнение №3 (нержавеющая сталь); Qmax - максимальная распределенная нагрузка; StA – расстояние между консолями; S - расчетная толщина металла; N - расчетная ширина; H - расчетная высота; L - расчетная длина; M - расчетная масса

УГЛОВАЯ СЕКЦИЯ НА 90 ГРАДУСОВ
ЛОТКА ЗЕ-2

Работайте выгодно!

Использовать соответствующие консоли. Для закрепления секций на консолях использовать соответствующие крепления. Соединительные аксессуары входят в комплект поставки изделия.

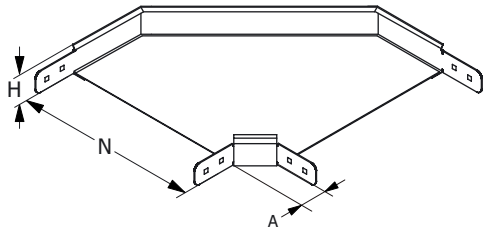

МУЛЬТИСИСТЕМА
ЗЭМИ ЕКАТЕРИНБУРГ

Наименование изделия	N, mm	H, mm	A, mm	M (S=0.7), kg	M (S=0.8), kg	M (S=1.0), kg	M (S=1.2), kg	M (S=1.5), kg
Угол лотка ЗЕ-2-У90 60х60	60	60	58	0,60	0,68	0,85	1,02	1,28
Угол лотка ЗЕ-2-У90 100х60	100	60	58	0,74	0,85	1,06	1,27	1,59
Угол лотка ЗЕ-2-У90 150х60	150	60	58	0,93	1,06	1,32	1,59	1,99
Угол лотка ЗЕ-2-У90 200х60	200	60	58	1,15	1,31	1,64	1,97	2,47
Угол лотка ЗЕ-2-У90 300х60	300	60	58	1,17	1,96	2,45	2,94	3,67
Угол лотка ЗЕ-2-У90 400х60	400	60	58	2,43	2,78	3,48	4,17	5,21
Угол лотка ЗЕ-2-У90 500х60	500	60	58	3,31	3,78	4,72	5,67	7,09
Угол лотка ЗЕ-2-У90 600х60	600	60	58	4,34	4,96	6,19	7,43	9,29
Угол лотка ЗЕ-2-У90 60х60 HDZ	60	60	58	0,60	0,68	0,85	1,02	1,28
Угол лотка ЗЕ-2-У90 100х60 HDZ	100	60	58	0,74	0,85	1,06	1,27	1,59
Угол лотка ЗЕ-2-У90 150х60 HDZ	150	60	58	0,93	1,06	1,32	1,59	1,99
Угол лотка ЗЕ-2-У90 200х60 HDZ	200	60	58	1,15	1,31	1,64	1,97	2,47
Угол лотка ЗЕ-2-У90 300х60 HDZ	300	60	58	1,17	1,96	2,45	2,94	3,67
Угол лотка ЗЕ-2-У90 400х60 HDZ	400	60	58	2,43	2,78	3,48	4,17	5,21
Угол лотка ЗЕ-2-У90 500х60 HDZ	500	60	58	3,31	3,78	4,72	5,67	7,09
Угол лотка ЗЕ-2-У90 600х60 HDZ	600	60	58	4,34	4,96	6,19	7,43	9,29
Угол лотка ЗЕ-2-У90 60х60 INOX	60	60	58	0,60	0,68	0,85	1,02	1,28
Угол лотка ЗЕ-2-У90 100х60 INOX	100	60	58	0,74	0,85	1,06	1,27	1,59
Угол лотка ЗЕ-2-У90 150х60 INOX	150	60	58	0,93	1,06	1,32	1,59	1,99
Угол лотка ЗЕ-2-У90 200х60 INOX	200	60	58	1,15	1,31	1,64	1,97	2,47
Угол лотка ЗЕ-2-У90 300х60 INOX	300	60	58	1,17	1,96	2,45	2,94	3,67
Угол лотка ЗЕ-2-У90 400х60 INOX	400	60	58	2,43	2,78	3,48	4,17	5,21
Угол лотка ЗЕ-2-У90 500х60 INOX	500	60	58	3,31	3,78	4,72	5,67	7,09
Угол лотка ЗЕ-2-У90 600х60 INOX	600	60	58	4,34	4,96	6,19	7,43	9,29

Маркировка серии исполнения (в конце наименования изделия): БЕЗ ОБОЗНАЧЕНИЯ - Исполнение №1 (конвейерное оцинкование по методу Сендзимира), HDZ - Исполнение №2 (горячее оцинкование погружением по ГОСТ 9.307), INOX - Исполнение №3 (нержавеющая сталь); S - расчетная толщина металла; N - расчетная ширина, H - расчетная высота, A - расчетный габарит, M - расчетная масса изделия

УГЛОВАЯ СЕКЦИЯ НА 45 ГРАДУСОВ
ЛОТКА ЗЕ-2

Работайте выгодно!

Использовать соответствующие консоли. Для закрепления секций на консолях использовать соответствующие крепления. Соединительные аксессуары входят в комплект поставки изделия.

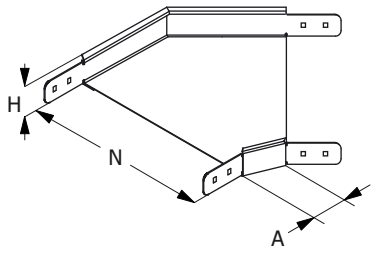

МУЛЬТИСИСТЕМА
ЗЭМИ ЕКАТЕРИНБУРГ

Наименование изделия	N, mm	H, mm	A, mm	M (S=0.7), kg	M (S=0.8), kg	M (S=1.0), kg	M (S=1.2), kg	M (S=1.5), kg
Угол лотка ЗЕ-2-У45 60х60	60	60	58	0,45	0,51	0,64	0,77	0,96
Угол лотка ЗЕ-2-У45 100х60	100	60	58	0,56	0,64	0,80	0,95	1,19
Угол лотка ЗЕ-2-У45 150х60	150	60	58	0,70	0,79	0,99	1,19	1,49
Угол лотка ЗЕ-2-У45 200х60	200	60	58	0,86	0,99	1,23	1,48	1,85
Угол лотка ЗЕ-2-У45 300х60	300	60	58	1,29	1,47	1,84	2,20	2,75
Угол лотка ЗЕ-2-У45 400х60	400	60	58	1,82	2,09	2,61	3,13	3,91
Угол лотка ЗЕ-2-У45 500х60	500	60	58	2,48	2,83	3,54	4,25	5,31
Угол лотка ЗЕ-2-У45 600х60	600	60	58	3,25	3,72	4,84	5,81	7,26
Угол лотка ЗЕ-2-У45 60х60 HDZ	60	60	58	0,45	0,51	0,64	0,77	0,96
Угол лотка ЗЕ-2-У45 100х60 HDZ	100	60	58	0,56	0,64	0,80	0,95	1,19
Угол лотка ЗЕ-2-У45 150х60 HDZ	150	60	58	0,70	0,79	0,99	1,19	1,49
Угол лотка ЗЕ-2-У45 200х60 HDZ	200	60	58	0,86	0,99	1,23	1,48	1,85
Угол лотка ЗЕ-2-У45 300х60 HDZ	300	60	58	1,29	1,47	1,84	2,20	2,75
Угол лотка ЗЕ-2-У45 400х60 HDZ	400	60	58	1,82	2,09	2,61	3,13	3,91
Угол лотка ЗЕ-2-У45 500х60 HDZ	500	60	58	2,48	2,83	3,54	4,25	5,31
Угол лотка ЗЕ-2-У45 600х60 HDZ	600	60	58	3,25	3,72	4,84	5,81	7,26
Угол лотка ЗЕ-2-У45 60х60 INOX	60	60	58	0,45	0,51	0,64	0,77	0,96
Угол лотка ЗЕ-2-У45 100х60 INOX	100	60	58	0,56	0,64	0,80	0,95	1,19
Угол лотка ЗЕ-2-У45 150х60 INOX	150	60	58	0,70	0,79	0,99	1,19	1,49
Угол лотка ЗЕ-2-У45 200х60 INOX	200	60	58	0,86	0,99	1,23	1,48	1,85
Угол лотка ЗЕ-2-У45 300х60 INOX	300	60	58	1,29	1,47	1,84	2,20	2,75
Угол лотка ЗЕ-2-У45 400х60 INOX	400	60	58	1,82	2,09	2,61	3,13	3,91
Угол лотка ЗЕ-2-У45 500х60 INOX	500	60	58	2,48	2,83	3,54	4,25	5,31
Угол лотка ЗЕ-2-У45 600х60 INOX	600	60	58	3,25	3,72	4,84	5,81	7,26

Маркировка серии исполнения (в конце наименования изделия): БЕЗ ОБОЗНАЧЕНИЯ - Исполнение №1 (конвейерное оцинкование по методу Сендзимира), HDZ - Исполнение №2 (горячее оцинкование погружением по ГОСТ 9.307), INOX - Исполнение №3 (нержавеющая сталь); S - расчетная толщина металла; N - расчетная ширина, H - расчетная высота, A - расчетный габарит, M - расчетная масса изделия

СЕКЦИЯ ОТВЕТВЛЕНИЯ ЛОТКА ЗЕ-2

Работайте выгодно!

Использовать соответствующие консоли. Для закрепления секций на консолях использовать соответствующие крепления. Соединительные аксессуары входят в комплект поставки изделия.

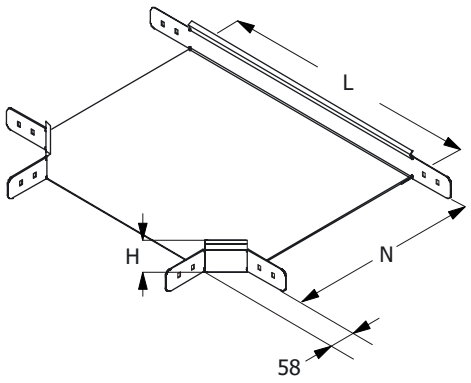

МУЛЬТИСИСТЕМА
ЗЭМИ ЕКАТЕРИНБУРГ

Наименование изделия	N, mm	H, mm	L, mm	M (S=0.7), kg	M (S=0.8), kg	M (S=1.0), kg	M (S=1.2), kg	M (S=1.5), kg
Ответвление лотка ЗЕ-2-Т 60х60	60	60	107	0,84	0,96	1,20	1,44	1,80
Ответвление лотка ЗЕ-2-Т 100х60	100	60	214	0,95	1,08	1,35	1,62	2,03
Ответвление лотка ЗЕ-2-Т 150х60	150	60	264	1,15	1,31	1,64	1,97	2,46
Ответвление лотка ЗЕ-2-Т 200х60	200	60	314	1,38	1,57	1,97	2,36	2,95
Ответвление лотка ЗЕ-2-Т 300х60	300	60	414	1,92	2,20	2,75	3,30	4,12
Ответвление лотка ЗЕ-2-Т 400х60	400	60	514	2,58	2,95	3,68	4,42	5,53
Ответвление лотка ЗЕ-2-Т 500х60	500	60	614	3,35	2,82	4,78	5,74	7,17
Ответвление лотка ЗЕ-2-Т 600х60	600	60	714	4,22	4,83	6,03	7,24	9,05
Ответвление лотка ЗЕ-2-Т 60х60 HDZ	60	60	107	0,84	0,96	1,20	1,44	1,80
Ответвление лотка ЗЕ-2-Т 100х60 HDZ	100	60	214	0,95	1,08	1,35	1,62	2,03
Ответвление лотка ЗЕ-2-Т 150х60 HDZ	150	60	264	1,15	1,31	1,64	1,97	2,46
Ответвление лотка ЗЕ-2-Т 200х60 HDZ	200	60	314	1,38	1,57	1,97	2,36	2,95
Ответвление лотка ЗЕ-2-Т 300х60 HDZ	300	60	414	1,92	2,20	2,75	3,30	4,12
Ответвление лотка ЗЕ-2-Т 400х60 HDZ	400	60	514	2,58	2,95	3,68	4,42	5,53
Ответвление лотка ЗЕ-2-Т 500х60 HDZ	500	60	614	3,35	2,82	4,78	5,74	7,17
Ответвление лотка ЗЕ-2-Т 600х60 HDZ	600	60	714	4,22	4,83	6,03	7,24	9,05
Ответвление лотка ЗЕ-2-Т 60х60 INOX	60	60	107	0,84	0,96	1,20	1,44	1,80
Ответвление лотка ЗЕ-2-Т 100х60 INOX	100	60	214	0,95	1,08	1,35	1,62	2,03
Ответвление лотка ЗЕ-2-Т 150х60 INOX	150	60	264	1,15	1,31	1,64	1,97	2,46
Ответвление лотка ЗЕ-2-Т 200х60 INOX	200	60	314	1,38	1,57	1,97	2,36	2,95
Ответвление лотка ЗЕ-2-Т 300х60 INOX	300	60	414	1,92	2,20	2,75	3,30	4,12
Ответвление лотка ЗЕ-2-Т 400х60 INOX	400	60	514	2,58	2,95	3,68	4,42	5,53
Ответвление лотка ЗЕ-2-Т 500х60 INOX	500	60	614	3,35	2,82	4,78	5,74	7,17
Ответвление лотка ЗЕ-2-Т 600х60 INOX	600	60	714	4,22	4,83	6,03	7,24	9,05

Маркировка серии исполнения (в конце наименования изделия): БЕЗ ОБОЗНАЧЕНИЯ - Исполнение №1 (конвейерное оцинкование по методу Сендзимира), HDZ - Исполнение №2 (горячее оцинкование погружением по ГОСТ 9.307), INOX - Исполнение №3 (нержавеющая сталь); S - расчетная толщина металла; N - расчетная ширина, H - расчетная высота, A - расчетный габарит, M - расчетная масса изделия

СЕКЦИЯ ПЕРЕКРЕСТКА ЛОТКА ЗЕ-2

Работайте выгодно!

Использовать соответствующие консоли. Для закрепления секций на консолях использовать соответствующие крепления. Соединительные аксессуары входят в комплект поставки изделия.

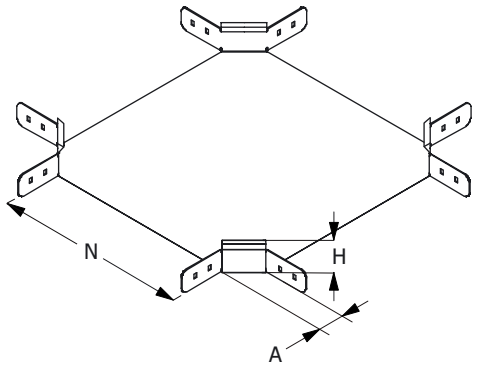

МУЛЬТИСИСТЕМА
ЗЭМИ ЕКАТЕРИНБУРГ

Наименование изделия	N, mm	H, mm	A, mm	M (S=0.7), kg	M (S=0.8), kg	M (S=1.0), kg	M (S=1.2), kg	M (S=1.5), kg
Перекресток лотка ЗЕ-2-К 60х60	60	60	58	1,23	1,40	1,75	2,10	2,63
Перекресток лотка ЗЕ-2-К 100х60	100	60	58	1,42	1,62	2,03	2,43	3,04
Перекресток лотка ЗЕ-2-К 150х60	150	60	58	1,64	1,87	2,34	2,81	3,51
Перекресток лотка ЗЕ-2-К 200х60	200	60	58	1,88	2,15	2,69	3,23	4,04
Перекресток лотка ЗЕ-2-К 300х60	300	60	58	2,46	2,81	3,51	4,22	5,27
Перекресток лотка ЗЕ-2-К 400х60	400	60	58	3,15	3,60	4,49	5,39	6,74
Перекресток лотка ЗЕ-2-К 500х60	500	60	58	3,94	4,50	5,63	6,76	8,45
Перекресток лотка ЗЕ-2-К 600х60	600	60	58	4,85	5,54	6,92	8,31	10,39
Перекресток лотка ЗЕ-2-К 60х60 HDZ	60	60	58	1,23	1,40	1,75	2,10	2,63
Перекресток лотка ЗЕ-2-К 100х60 HDZ	100	60	58	1,42	1,62	2,03	2,43	3,04
Перекресток лотка ЗЕ-2-К 150х60 HDZ	150	60	58	1,64	1,87	2,34	2,81	3,51
Перекресток лотка ЗЕ-2-К 200х60 HDZ	200	60	58	1,88	2,15	2,69	3,23	4,04
Перекресток лотка ЗЕ-2-К 300х60 HDZ	300	60	58	2,46	2,81	3,51	4,22	5,27
Перекресток лотка ЗЕ-2-К 400х60 HDZ	400	60	58	3,15	3,60	4,49	5,39	6,74
Перекресток лотка ЗЕ-2-К 500х60 HDZ	500	60	58	3,94	4,50	5,63	6,76	8,45
Перекресток лотка ЗЕ-2-К 600х60 HDZ	600	60	58	4,85	5,54	6,92	8,31	10,39
Перекресток лотка ЗЕ-2-К 60х60 INOX	60	60	58	1,23	1,40	1,75	2,10	2,63
Перекресток лотка ЗЕ-2-К 100х60 INOX	100	60	58	1,42	1,62	2,03	2,43	3,04
Перекресток лотка ЗЕ-2-К 150х60 INOX	150	60	58	1,64	1,87	2,34	2,81	3,51
Перекресток лотка ЗЕ-2-К 200х60 INOX	200	60	58	1,88	2,15	2,69	3,23	4,04
Перекресток лотка ЗЕ-2-К 300х60 INOX	300	60	58	2,46	2,81	3,51	4,22	5,27
Перекресток лотка ЗЕ-2-К 400х60 INOX	400	60	58	3,15	3,60	4,49	5,39	6,74
Перекресток лотка ЗЕ-2-К 500х60 INOX	500	60	58	3,94	4,50	5,63	6,76	8,45
Перекресток лотка ЗЕ-2-К 600х60 INOX	600	60	58	4,85	5,54	6,92	8,31	10,39

Маркировка серии исполнения (в конце наименования изделия): БЕЗ ОБОЗНАЧЕНИЯ - Исполнение №1 (конвейерное оцинкование по методу Сендзимира), HDZ - Исполнение №2 (горячее оцинкование погружением по ГОСТ 9.307), INOX - Исполнение №3 (нержавеющая сталь); S - расчетная толщина металла; N - расчетная ширина, H - расчетная высота, A - расчетный габарит, M - расчетная масса изделия

СЕКЦИЯ ВЕРТИКАЛЬНОГО УГЛА ЛОТКА ЗЕ-2

Работайте выгодно!

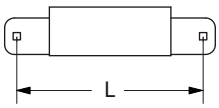

L	H
230 260 270	50 80 100

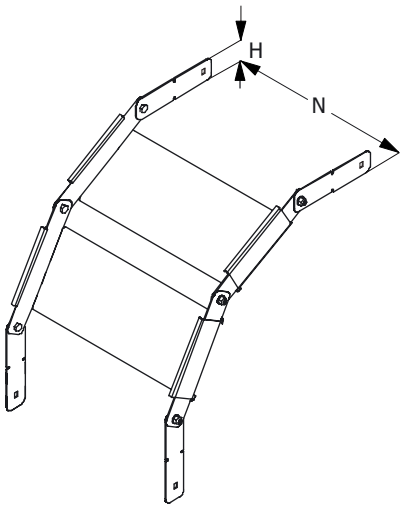

Для создания поворота на 90 градусов рекомендуется использовать 2 секции и 4 соединителя. Метизы входят в комплект поставки изделия. Использовать соответствующие консоли. Для закрепления секций на консолях использовать соответствующие комплекты креплений.

В случае необходимости, использовать крышку соответсвующего типоразмера, конфигурирование производить на месте. Применять соответствующие меры надежной фиксации крышки на секции (-ях) вертикальных углов.

МУЛЬТИСИСТЕМА
ЗЭМИ ЕКАТЕРИНБУРГ

Наименование изделия	N, mm	H, mm	M (S=0.7), kg	M (S=0.8), kg	M (S=1.0), kg	M (S=1.2), kg	M (S=1.5), kg
Вертикальный угол лотка ЗЕ-2-В 60х60	60	60	0,18	0,21	0,27	0,32	0,40
Вертикальный угол лотка ЗЕ-2-В 100х60	100	60	0,25	0,29	0,37	0,39	0,54
Вертикальный угол лотка ЗЕ-2-В 150х60	150	60	0,31	0,37	0,44	0,53	0,67
Вертикальный угол лотка ЗЕ-2-В 200х60	200	60	0,38	0,43	1,00	0,64	0,81
Вертикальный угол лотка ЗЕ-2-В 300х60	300	60	0,51	0,58	0,72	0,86	1,08
Вертикальный угол лотка ЗЕ-2-В 400х60	400	60	0,63	0,72	0,90	1,08	1,35
Вертикальный угол лотка ЗЕ-2-В 500х60	500	60	0,76	0,86	1,08	1,30	1,63
Вертикальный угол лотка ЗЕ-2-В 600х60	600	60	0,89	1,01	1,27	1,52	1,90
Вертикальный угол лотка ЗЕ-2-В 60х60 HDZ	60	60	0,18	0,21	0,27	0,32	0,40
Вертикальный угол лотка ЗЕ-2-В 100х60 HDZ	100	60	0,25	0,29	0,37	0,39	0,54
Вертикальный угол лотка ЗЕ-2-В 150х60 HDZ	150	60	0,31	0,37	0,44	0,53	0,67
Вертикальный угол лотка ЗЕ-2-В 200х60 HDZ	200	60	0,38	0,43	1,00	0,64	0,81
Вертикальный угол лотка ЗЕ-2-В 300х60 HDZ	300	60	0,51	0,58	0,72	0,86	1,08
Вертикальный угол лотка ЗЕ-2-В 400х60 HDZ	400	60	0,63	0,72	0,90	1,08	1,35
Вертикальный угол лотка ЗЕ-2-В 500х60 HDZ	500	60	0,76	0,86	1,08	1,30	1,63
Вертикальный угол лотка ЗЕ-2-В 600х60 HDZ	600	60	0,89	1,01	1,27	1,52	1,90
Вертикальный угол лотка ЗЕ-2-В 60х60 INOX	60	60	0,18	0,21	0,27	0,32	0,40
Вертикальный угол лотка ЗЕ-2-В 100х60 INOX	100	60	0,25	0,29	0,37	0,39	0,54
Вертикальный угол лотка ЗЕ-2-В 150х60 INOX	150	60	0,31	0,37	0,44	0,53	0,67
Вертикальный угол лотка ЗЕ-2-В 200х60 INOX	200	60	0,38	0,43	1,00	0,64	0,81
Вертикальный угол лотка ЗЕ-2-В 300х60 INOX	300	60	0,51	0,58	0,72	0,86	1,08
Вертикальный угол лотка ЗЕ-2-В 400х60 INOX	400	60	0,63	0,72	0,90	1,08	1,35
Вертикальный угол лотка ЗЕ-2-В 500х60 INOX	500	60	0,76	0,86	1,08	1,30	1,63
Вертикальный угол лотка ЗЕ-2-В 600х60 INOX	600	60	0,89	1,01	1,27	1,52	1,90

Маркировка серии исполнения (в конце наименования изделия): БЕЗ ОБОЗНАЧЕНИЯ - Исполнение №1 (конвейерное оцинкование по методу Сендзимира), HDZ - Исполнение №2 (горячее оцинкование погружением по ГОСТ 9.307), INOX - Исполнение №3 (нержавеющая сталь); S - расчетная толщина металла; N - расчетная ширина, H - расчетная высота, A - расчетный габарит, M - расчетная масса изделия

ЗАГЛУШКА-ПЕРЕХОДНИК ЛОТКА ЗЕ-2

Работайте выгодно!

Метизы входят в комплект поставки изделия.

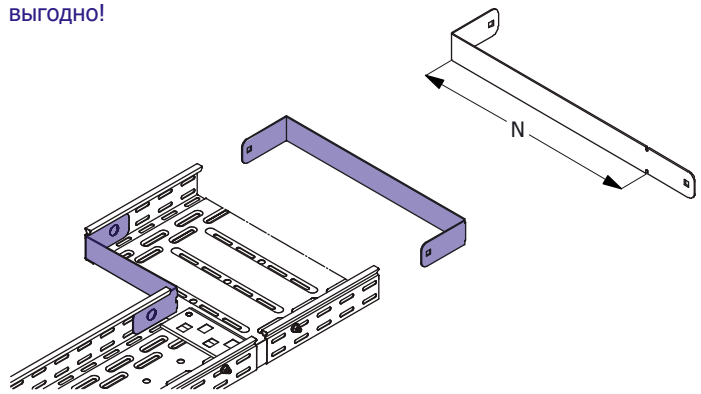

МУЛЬТИСИСТЕМА
ЗЭМИ ЕКАТЕРИНБУРГ

Наименование изделия	N, mm	H, mm	M (S=0.7), kg	M (S=0.8), kg	M (S=1.0), kg	M (S=1.2), kg	M (S=1.5), kg
Заглушка-переходник лотка ЗЕ-2 60х60	60	60	0,04	0,05	0,06	0,07	0,09
Заглушка-переходник лотка ЗЕ-2 100х60	100	60	0,08	0,09	0,11	0,14	0,17
Заглушка-переходник лотка ЗЕ-2 150х60	150	60	0,11	0,12	0,15	0,18	0,23
Заглушка-переходник лотка ЗЕ-2 200х60	200	60	0,14	0,15	0,19	0,23	0,29
Заглушка-переходник лотка ЗЕ-2 300х60	300	60	0,20	0,22	0,28	0,34	0,42
Заглушка-переходник лотка ЗЕ-2 400х60	400	60	0,26	0,29	0,37	0,44	0,55
Заглушка-переходник лотка ЗЕ-2 500х60	500	60	0,28	0,33	0,41	0,49	0,61
Заглушка-переходник лотка ЗЕ-2 600х60	600	60	0,34	0,39	0,49	0,58	0,73
Заглушка-переходник лотка ЗЕ-2 60х60 HDZ	60	60	0,04	0,05	0,06	0,07	0,09
Заглушка-переходник лотка ЗЕ-2 100х60 HDZ	100	60	0,08	0,09	0,11	0,14	0,17
Заглушка-переходник лотка ЗЕ-2 150х60 HDZ	150	60	0,11	0,12	0,15	0,18	0,23
Заглушка-переходник лотка ЗЕ-2 200х60 HDZ	200	60	0,14	0,15	0,19	0,23	0,29
Заглушка-переходник лотка ЗЕ-2 300х60 HDZ	300	60	0,20	0,22	0,28	0,34	0,42
Заглушка-переходник лотка ЗЕ-2 400х60 HDZ	400	60	0,26	0,29	0,37	0,44	0,55
Заглушка-переходник лотка ЗЕ-2 500х60 HDZ	500	60	0,28	0,33	0,41	0,49	0,61
Заглушка-переходник лотка ЗЕ-2 600х60 HDZ	600	60	0,34	0,39	0,49	0,58	0,73
Заглушка-переходник лотка ЗЕ-2 60х60 INOX	60	60	0,04	0,05	0,06	0,07	0,09
Заглушка-переходник лотка ЗЕ-2 100х60 INOX	100	60	0,08	0,09	0,11	0,14	0,17
Заглушка-переходник лотка ЗЕ-2 150х60 INOX	150	60	0,11	0,12	0,15	0,18	0,23
Заглушка-переходник лотка ЗЕ-2 200х60 INOX	200	60	0,14	0,15	0,19	0,23	0,29
Заглушка-переходник лотка ЗЕ-2 300х60 INOX	300	60	0,20	0,22	0,28	0,34	0,42
Заглушка-переходник лотка ЗЕ-2 400х60 INOX	400	60	0,26	0,29	0,37	0,44	0,55
Заглушка-переходник лотка ЗЕ-2 500х60 INOX	500	60	0,28	0,33	0,41	0,49	0,61
Заглушка-переходник лотка ЗЕ-2 600х60 INOX	600	60	0,34	0,39	0,49	0,58	0,73

Маркировка серии исполнения (в конце наименования изделия): БЕЗ ОБОЗНАЧЕНИЯ - Исполнение №1 (конвейерное оцинкование по методу Сендзимира), HDZ - Исполнение №2 (горячее оцинкование погружением по ГОСТ 9.307), INOX - Исполнение №3 (нержавеющая сталь); S - расчетная толщина металла; N - расчетная ширина, H - расчетная высота, A - расчетный габарит, M - расчетная масса изделия

СОЕДИНИТЕЛЬ ЛИСТОВОГО ЛОТКА ЗЕ-2

Работайте выгодно!

Для соединения двух секций листовых лотков одного типоразмера необходимо использовать 2 соединителя соответствующей высоты. Для шарнирного соединения двух прямых секций листовых лотков одного типоразмера необходимо использовать 4 соединителя соответствующей высоты.

Метизы входят в комплект поставки.

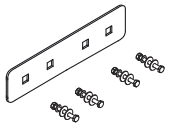

МУЛЬТИСИСТЕМА
ЗЭМИ ЕКАТЕРИНБУРГ

Наименование изделия	H, mm	M (S=0.7), kg	M (S=0.8), kg	M (S=1.0), kg	M (S=1.2), kg	M (S=1.5), kg
Соединитель лотка ЗЕ-2 60	60	0,07	0,08	0,09	0,11	0,14
Соединитель лотка ЗЕ-2 60 HDZ	60	0,07	0,08	0,09	0,11	0,14
Соединитель лотка ЗЕ-2 60 INOX	60	0,07	0,08	0,09	0,11	0,14

Маркировка серии исполнения (в конце наименования изделия): БЕЗ ОБОЗНАЧЕНИЯ - Исполнение №1 (конвейерное оцинкование по методу Сендзимира), HDZ - Исполнение №2 (горячее оцинкование погружением по ГОСТ 9.307), INOX - Исполнение №3 (нержавеющая сталь); S - расчетная толщина металла; N - расчетная ширина, H - расчетная высота, A - расчетный габарит, M - расчетная масса изделия

ПЕРЕГОРОДКА ЛИСТОВОГО ЛОТКА ЗЕ-2

Работайте выгодно!

Изделие крепится к днищу секции при помощи метизов (метизы входят в комплект поставки).

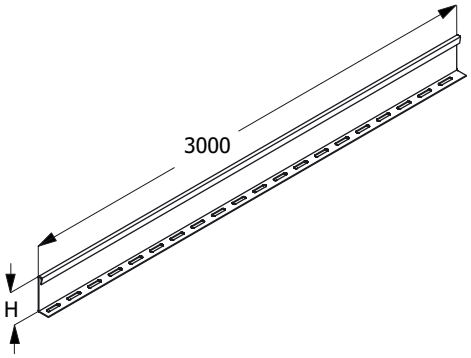

МУЛЬТИСИСТЕМА
ЗЭМИ ЕКАТЕРИНБУРГ

Наименование изделия	H, mm	M (S=0.7), kg	M (S=0.8), kg	M (S=1.0), kg	M (S=1.2), kg	M (S=1.5), kg
Перегородка лотка ЗЕ-2 60	60	1,07	1,22	1,53	1,84	2,30
Перегородка лотка ЗЕ-2 60 HDZ	60	1,07	1,22	1,53	1,84	2,30
Перегородка лотка ЗЕ-2 60 INOX	60	1,07	1,22	1,53	1,84	2,30

Маркировка серии исполнения (в конце наименования изделия): БЕЗ ОБОЗНАЧЕНИЯ - Исполнение №1 (конвейерное оцинкование по методу Сендзимира), HDZ - Исполнение №2 (горячее оцинкование погружением по ГОСТ 9.307), INOX - Исполнение №3 (нержавеющая сталь); S - расчетная толщина металла; N - расчетная ширина, H - расчетная высота, A - расчетный габарит, M - расчетная масса изделия

ПЕРФОРИРОВАННАЯ ПОЛНОРАЗМЕРНАЯ ПРЯМАЯ СЕКЦИЯ ЛОТКА 3E-2

Для соединения двух смежных секций использовать соответствующие соединительные аксессуары.
Использовать соответствующие консоли.
Для закрепления секций на консолях использовать соответствующие крепления.

Соединительные аксессуары входят в комплект поставки изделия.

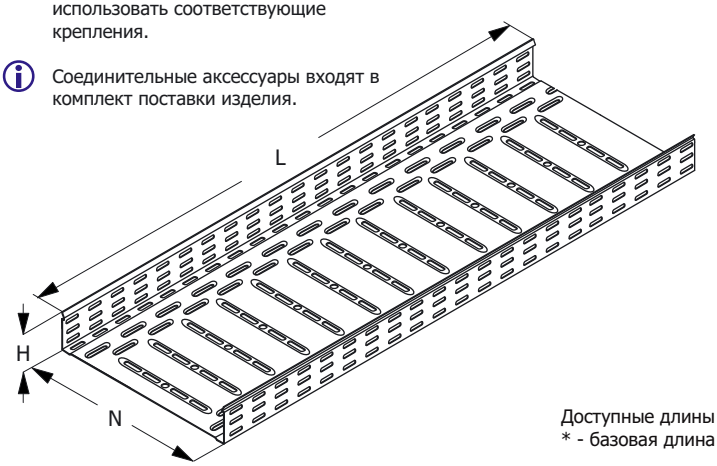

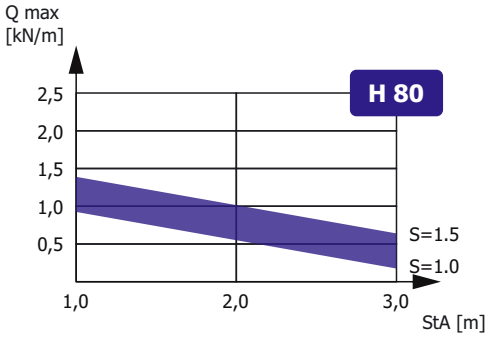

Зависимость максимальной распределенной нагрузки Qmax на днище секции высотой H, шириной N=300, длиной L=3000 от толщины металла S и расстояния между консолями StA в составе прямолинейного участка сбалансированной кабеленесущей конструкции (подробнее в Лицензии)

Доступные длины
* - базовая длина

2500	3500	9000
2000	3000*	6000

Наименование изделия	N, mm	H, mm	M (S=0.7), kg/m	M (S=0.8), kg/m	M (S=1.0), kg/m	M (S=1.2), kg/m	M (S=1.5), kg/m
Лоток перфорированный 3E-2 80x80	80	80	1,08	1,20	1,54	1,95	2,08
Лоток перфорированный 3E-2 100x80	100	80	1,38	1,55	1,98	2,25	2,68
Лоток перфорированный 3E-2 150x80	150	80	1,58	1,90	2,33	2,80	3,50
Лоток перфорированный 3E-2 200x80	200	80	1,93	2,18	3,75	3,20	4,05
Лоток перфорированный 3E-2 300x80	300	80	2,48	2,83	3,52	4,23	5,11
Лоток перфорированный 3E-2 400x80	400	80	3,03	3,43	4,30	5,11	6,45
Лоток перфорированный 3E-2 500x80	500	80	3,55	4,08	5,10	6,18	7,68
Лоток перфорированный 3E-2 600x80	600	80	4,13	4,70	5,90	7,05	9,08
Лоток перфорированный 3E-2 80x80 HDZ	80	80	1,08	1,20	1,54	1,95	2,08
Лоток перфорированный 3E-2 100x80 HDZ	100	80	1,38	1,55	1,98	2,25	2,68
Лоток перфорированный 3E-2 150x80 HDZ	150	80	1,58	1,90	2,33	2,80	3,50
Лоток перфорированный 3E-2 200x80 HDZ	200	80	1,93	2,18	3,75	3,20	4,05
Лоток перфорированный 3E-2 300x80 HDZ	300	80	2,48	2,83	3,52	4,23	5,11
Лоток перфорированный 3E-2 400x80 HDZ	400	80	3,03	3,43	4,30	5,11	6,45
Лоток перфорированный 3E-2 500x80 HDZ	500	80	3,55	4,08	5,10	6,18	7,68
Лоток перфорированный 3E-2 600x80 HDZ	600	80	4,13	4,70	5,90	7,05	9,08
Лоток перфорированный 3E-2 80x80 INOX	80	80	1,08	1,20	1,54	1,95	2,08
Лоток перфорированный 3E-2 100x80 INOX	100	80	1,38	1,55	1,98	2,25	2,68
Лоток перфорированный 3E-2 150x80 INOX	150	80	1,58	1,90	2,33	2,80	3,50
Лоток перфорированный 3E-2 200x80 INOX	200	80	1,93	2,18	3,75	3,20	4,05
Лоток перфорированный 3E-2 300x80 INOX	300	80	2,48	2,83	3,52	4,23	5,11
Лоток перфорированный 3E-2 400x80 INOX	400	80	3,03	3,43	4,30	5,11	6,45
Лоток перфорированный 3E-2 500x80 INOX	500	80	3,55	4,08	5,10	6,18	7,68
Лоток перфорированный 3E-2 600x80 INOX	600	80	4,13	4,70	5,90	7,05	9,08

Маркировка серии исполнения (в конце наименования изделия): БЕЗ ОБОЗНАЧЕНИЯ - Исполнение №1 (конвейерное оцинкование по методу Сендзимира), HDZ - Исполнение №2 (горячее оцинкование погружением по ГОСТ 9.307), INOX - Исполнение №3 (нержавеющая сталь); Qmax - максимальная распределенная нагрузка; StA – расстояние между консолями; S - расчетная толщина металла; N - расчетная ширина; H - расчетная высота; L - расчетная длина; M - расчетная масса

НЕПЕРФОРИРОВАННАЯ ПОЛНОРАЗМЕРНАЯ ПРЯМАЯ СЕКЦИЯ ЛОТКА ЗЕ-2

Для соединения двух смежных секций использовать соответствующие соединительные аксессуары.
Использовать соответствующие консоли.
Для закрепления секций на консолях использовать соответствующие крепления.

Соединительные аксессуары входят в комплект поставки изделия.

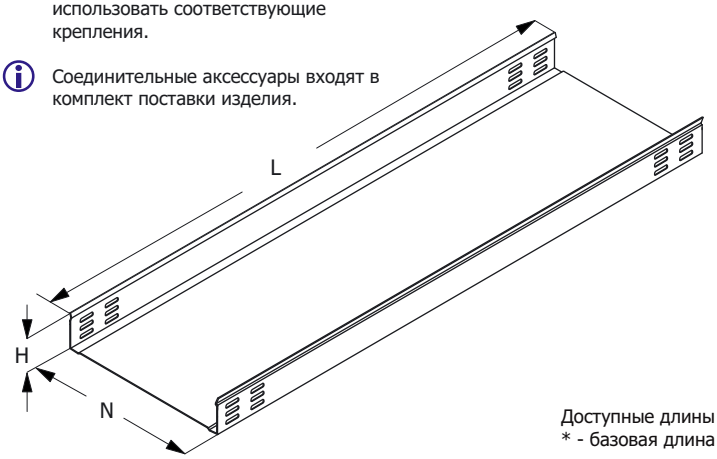

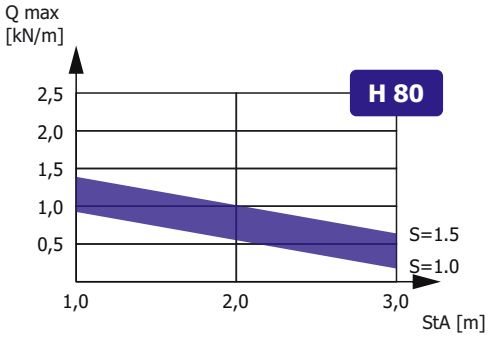

Зависимость максимальной распределенной нагрузки Qmax на днище секции высотой H, шириной N=300, длиной L=3000 от толщины металла S и расстояния между консолями StA в составе прямолинейного участка сбалансированной кабеленесущей конструкции (подробнее в Лицензии)

Доступные длины
* - базовая длина

2500	3500	9000
2000	3000*	6000

Наименование изделия	N, mm	H, mm	M (S=0.7), kg/m	M (S=0.8), kg/m	M (S=1.0), kg/m	M (S=1.2), kg/m	M (S=1.5), kg/m
Лоток неперфорированный ЗЕ-2 80x80	80	80	1,08	1,20	1,54	1,95	2,08
Лоток неперфорированный ЗЕ-2 100x80	100	80	1,38	1,55	1,98	2,25	2,68
Лоток неперфорированный ЗЕ-2 150x80	150	80	1,58	1,90	2,33	2,80	3,50
Лоток неперфорированный ЗЕ-2 200x80	200	80	1,93	2,18	3,75	3,20	4,05
Лоток неперфорированный ЗЕ-2 300x80	300	80	2,48	2,83	3,52	4,23	5,11
Лоток неперфорированный ЗЕ-2 400x80	400	80	3,03	3,43	4,30	5,11	6,45
Лоток неперфорированный ЗЕ-2 500x80	500	80	3,55	4,08	5,10	6,18	7,68
Лоток неперфорированный ЗЕ-2 600x80	600	80	4,13	4,70	5,90	7,05	9,08
Лоток неперфорированный ЗЕ-2 80x80 HDZ	80	80	1,08	1,20	1,54	1,95	2,08
Лоток неперфорированный ЗЕ-2 100x80 HDZ	100	80	1,38	1,55	1,98	2,25	2,68
Лоток неперфорированный ЗЕ-2 150x80 HDZ	150	80	1,58	1,90	2,33	2,80	3,50
Лоток неперфорированный ЗЕ-2 200x80 HDZ	200	80	1,93	2,18	3,75	3,20	4,05
Лоток неперфорированный ЗЕ-2 300x80 HDZ	300	80	2,48	2,83	3,52	4,23	5,11
Лоток неперфорированный ЗЕ-2 400x80 HDZ	400	80	3,03	3,43	4,30	5,11	6,45
Лоток неперфорированный ЗЕ-2 500x80 HDZ	500	80	3,55	4,08	5,10	6,18	7,68
Лоток неперфорированный ЗЕ-2 600x80 HDZ	600	80	4,13	4,70	5,90	7,05	9,08
Лоток неперфорированный ЗЕ-2 80x80 INOX	80	80	1,08	1,20	1,54	1,95	2,08
Лоток неперфорированный ЗЕ-2 100x80 INOX	100	80	1,38	1,55	1,98	2,25	2,68
Лоток неперфорированный ЗЕ-2 150x80 INOX	150	80	1,58	1,90	2,33	2,80	3,50
Лоток неперфорированный ЗЕ-2 200x80 INOX	200	80	1,93	2,18	3,75	3,20	4,05
Лоток неперфорированный ЗЕ-2 300x80 INOX	300	80	2,48	2,83	3,52	4,23	5,11
Лоток неперфорированный ЗЕ-2 400x80 INOX	400	80	3,03	3,43	4,30	5,11	6,45
Лоток неперфорированный ЗЕ-2 500x80 INOX	500	80	3,55	4,08	5,10	6,18	7,68
Лоток неперфорированный ЗЕ-2 600x80 INOX	600	80	4,13	4,70	5,90	7,05	9,08

Маркировка серии исполнения (в конце наименования изделия): БЕЗ ОБОЗНАЧЕНИЯ - Исполнение №1 (конвейерное оцинкование по методу Сендзимира), HDZ - Исполнение №2 (горячее оцинкование погружением по ГОСТ 9.307), INOX - Исполнение №3 (нержавеющая сталь); Qmax - максимальная распределенная нагрузка; StA – расстояние между консолями; S - расчетная толщина металла; N - расчетная ширина; H - расчетная высота; L - расчетная длина; M - расчетная масса

УГЛОВАЯ СЕКЦИЯ НА 90 ГРАДУСОВ ЛОТКА ЗЕ-2

Работайте выгодно!

Использовать соответствующие консоли. Для закрепления секций на консолях использовать соответствующие крепления. Соединительные аксессуары входят в комплект поставки изделия.

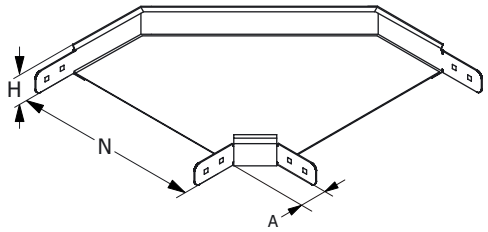

МУЛЬТИСИСТЕМА
ЗЭМИ ЕКАТЕРИНБУРГ

Наименование изделия	N, mm	H, mm	A, mm	M (S=0.7), kg	M (S=0.8), kg	M (S=1.0), kg	M (S=1.2), kg	M (S=1.5), kg
Угол лотка ЗЕ-2-У90 80x80	80	80	58	0,77	0,88	1,10	1,33	1,66
Угол лотка ЗЕ-2-У90 100x80	100	80	58	0,85	0,98	1,22	1,46	1,83
Угол лотка ЗЕ-2-У90 150x80	150	80	58	1,05	1,20	1,49	1,79	2,24
Угол лотка ЗЕ-2-У90 200x80	200	80	58	1,28	1,46	1,82	2,19	2,73
Угол лотка ЗЕ-2-У90 300x80	300	80	58	1,85	2,12	2,65	3,18	3,97
Угол лотка ЗЕ-2-У90 400x80	400	80	58	2,59	2,95	3,69	4,43	5,54
Угол лотка ЗЕ-2-У90 500x80	500	80	58	3,47	3,97	4,96	5,95	7,44
Угол лотка ЗЕ-2-У90 600x80	600	80	58	4,52	5,16	6,45	7,74	9,68
Угол лотка ЗЕ-2-У90 80x80 HDZ	80	80	58	0,77	0,88	1,10	1,33	1,66
Угол лотка ЗЕ-2-У90 100x80 HDZ	100	80	58	0,85	0,98	1,22	1,46	1,83
Угол лотка ЗЕ-2-У90 150x80 HDZ	150	80	58	1,05	1,20	1,49	1,79	2,24
Угол лотка ЗЕ-2-У90 200x80 HDZ	200	80	58	1,28	1,46	1,82	2,19	2,73
Угол лотка ЗЕ-2-У90 300x80 HDZ	300	80	58	1,85	2,12	2,65	3,18	3,97
Угол лотка ЗЕ-2-У90 400x80 HDZ	400	80	58	2,59	2,95	3,69	4,43	5,54
Угол лотка ЗЕ-2-У90 500x80 HDZ	500	80	58	3,47	3,97	4,96	5,95	7,44
Угол лотка ЗЕ-2-У90 600x80 HDZ	600	80	58	4,52	5,16	6,45	7,74	9,68
Угол лотка ЗЕ-2-У90 80x80 INOX	80	80	58	0,77	0,88	1,10	1,33	1,66
Угол лотка ЗЕ-2-У90 100x80 INOX	100	80	58	0,85	0,98	1,22	1,46	1,83
Угол лотка ЗЕ-2-У90 150x80 INOX	150	80	58	1,05	1,20	1,49	1,79	2,24
Угол лотка ЗЕ-2-У90 200x80 INOX	200	80	58	1,28	1,46	1,82	2,19	2,73
Угол лотка ЗЕ-2-У90 300x80 INOX	300	80	58	1,85	2,12	2,65	3,18	3,97
Угол лотка ЗЕ-2-У90 400x80 INOX	400	80	58	2,59	2,95	3,69	4,43	5,54
Угол лотка ЗЕ-2-У90 500x80 INOX	500	80	58	3,47	3,97	4,96	5,95	7,44
Угол лотка ЗЕ-2-У90 600x80 INOX	600	80	58	4,52	5,16	6,45	7,74	9,68

Маркировка серии исполнения (в конце наименования изделия): БЕЗ ОБОЗНАЧЕНИЯ - Исполнение №1 (конвейерное оцинкование по методу Сендзимира), HDZ - Исполнение №2 (горячее оцинкование погружением по ГОСТ 9.307), INOX - Исполнение №3 (нержавеющая сталь); S - расчетная толщина металла; N - расчетная ширина, H - расчетная высота, A - расчетный габарит, M - расчетная масса изделия

УГЛОВАЯ СЕКЦИЯ НА 45 ГРАДУСОВ
ЛОТКА ЗЕ-2

Работайте выгодно!

Использовать соответствующие консоли. Для закрепления секций на консолях использовать соответствующие крепления. Соединительные аксессуары входят в комплект поставки изделия.

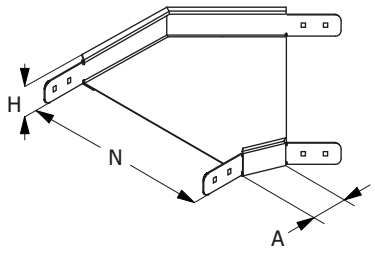

МУЛЬТИСИСТЕМА
ЗЭМИ ЕКАТЕРИНБУРГ

Наименование изделия	N, mm	H, mm	A, mm	M (S=0.7), kg	M (S=0.8), kg	M (S=1.0), kg	M (S=1.2), kg	M (S=1.5), kg
Угол лотка ЗЕ-2-У45 80x80	80	80	58	0,58	0,66	0,83	0,99	1,24
Угол лотка ЗЕ-2-У45 100x80	100	80	58	0,64	0,73	0,92	1,10	1,37
Угол лотка ЗЕ-2-У45 150x80	150	80	58	0,78	0,90	1,12	1,34	1,68
Угол лотка ЗЕ-2-У45 200x80	200	80	58	0,96	1,09	1,37	1,64	2,05
Угол лотка ЗЕ-2-У45 300x80	300	80	58	1,39	1,59	1,99	2,38	2,98
Угол лотка ЗЕ-2-У45 400x80	400	80	58	1,94	2,22	2,77	3,32	4,15
Угол лотка ЗЕ-2-У45 500x80	500	80	58	2,60	2,98	3,72	4,47	5,58
Угол лотка ЗЕ-2-У45 600x80	600	80	58	3,39	3,87	4,84	5,81	7,26
Угол лотка ЗЕ-2-У45 80x80 HDZ	80	80	58	0,58	0,66	0,83	0,99	1,24
Угол лотка ЗЕ-2-У45 100x80 HDZ	100	80	58	0,64	0,73	0,92	1,10	1,37
Угол лотка ЗЕ-2-У45 150x80 HDZ	150	80	58	0,78	0,90	1,12	1,34	1,68
Угол лотка ЗЕ-2-У45 200x80 HDZ	200	80	58	0,96	1,09	1,37	1,64	2,05
Угол лотка ЗЕ-2-У45 300x80 HDZ	300	80	58	1,39	1,59	1,99	2,38	2,98
Угол лотка ЗЕ-2-У45 400x80 HDZ	400	80	58	1,94	2,22	2,77	3,32	4,15
Угол лотка ЗЕ-2-У45 500x80 HDZ	500	80	58	2,60	2,98	3,72	4,47	5,58
Угол лотка ЗЕ-2-У45 600x80 HDZ	600	80	58	3,39	3,87	4,84	5,81	7,26
Угол лотка ЗЕ-2-У45 80x80 INOX	80	80	58	0,58	0,66	0,83	0,99	1,24
Угол лотка ЗЕ-2-У45 100x80 INOX	100	80	58	0,64	0,73	0,92	1,10	1,37
Угол лотка ЗЕ-2-У45 150x80 INOX	150	80	58	0,78	0,90	1,12	1,34	1,68
Угол лотка ЗЕ-2-У45 200x80 INOX	200	80	58	0,96	1,09	1,37	1,64	2,05
Угол лотка ЗЕ-2-У45 300x80 INOX	300	80	58	1,39	1,59	1,99	2,38	2,98
Угол лотка ЗЕ-2-У45 400x80 INOX	400	80	58	1,94	2,22	2,77	3,32	4,15
Угол лотка ЗЕ-2-У45 500x80 INOX	500	80	58	2,60	2,98	3,72	4,47	5,58
Угол лотка ЗЕ-2-У45 600x80 INOX	600	80	58	3,39	3,87	4,84	5,81	7,26

Маркировка серии исполнения (в конце наименования изделия): БЕЗ ОБОЗНАЧЕНИЯ - Исполнение №1 (конвейерное оцинкование по методу Сендзимира), HDZ - Исполнение №2 (горячее оцинкование погружением по ГОСТ 9.307), INOX - Исполнение №3 (нержавеющая сталь); S - расчетная толщина металла; N - расчетная ширина, H - расчетная высота, A - расчетный габарит, M - расчетная масса изделия

СЕКЦИЯ ОТВЕТВЛЕНИЯ ЛОТКА ЗЕ-2

Работайте выгодно!

Использовать соответствующие консоли. Для закрепления секций на консолях использовать соответствующие крепления. Соединительные аксессуары входят в комплект поставки изделия.

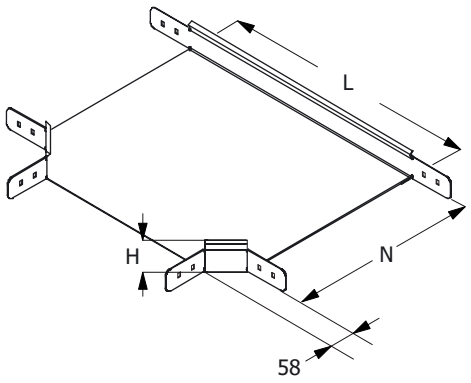

МУЛЬТИСИСТЕМА
ЗЭМИ ЕКАТЕРИНБУРГ

Наименование изделия	N, mm	H, mm	L, mm	M (S=0.7), kg	M (S=0.8), kg	M (S=1.0), kg	M (S=1.2), kg	M (S=1.5), kg
Ответвление лотка ЗЕ-2-Т 80x80	80	80	107	0,96	1,10	1,38	1,65	2,07
Ответвление лотка ЗЕ-2-Т 100x80	100	80	214	1,06	1,21	1,51	1,81	2,27
Ответвление лотка ЗЕ-2-Т 150x80	150	80	264	1,26	1,44	1,81	2,17	2,71
Ответвление лотка ЗЕ-2-Т 200x80	200	80	314	1,50	1,71	2,14	2,57	3,21
Ответвление лотка ЗЕ-2-Т 300x80	300	80	414	2,05	2,34	2,93	3,52	4,40
Ответвление лотка ЗЕ-2-Т 400x80	400	80	514	2,72	3,11	3,88	4,66	5,82
Ответвление лотка ЗЕ-2-Т 500x80	500	80	614	3,49	3,99	4,99	5,99	7,49
Ответвление лотка ЗЕ-2-Т 600x80	600	80	714	4,38	5,01	6,26	7,51	9,39
Ответвление лотка ЗЕ-2-Т 80x80 HDZ	80	80	107	0,96	1,10	1,38	1,65	2,07
Ответвление лотка ЗЕ-2-Т 100x80 HDZ	100	80	214	1,06	1,21	1,51	1,81	2,27
Ответвление лотка ЗЕ-2-Т 150x80 HDZ	150	80	264	1,26	1,44	1,81	2,17	2,71
Ответвление лотка ЗЕ-2-Т 200x80 HDZ	200	80	314	1,50	1,71	2,14	2,57	3,21
Ответвление лотка ЗЕ-2-Т 300x80 HDZ	300	80	414	2,05	2,34	2,93	3,52	4,40
Ответвление лотка ЗЕ-2-Т 400x80 HDZ	400	80	514	2,72	3,11	3,88	4,66	5,82
Ответвление лотка ЗЕ-2-Т 500x80 HDZ	500	80	614	3,49	3,99	4,99	5,99	7,49
Ответвление лотка ЗЕ-2-Т 600x80 HDZ	600	80	714	4,38	5,01	6,26	7,51	9,39
Ответвление лотка ЗЕ-2-Т 80x80 INOX	80	80	107	0,96	1,10	1,38	1,65	2,07
Ответвление лотка ЗЕ-2-Т 100x80 INOX	100	80	214	1,06	1,21	1,51	1,81	2,27
Ответвление лотка ЗЕ-2-Т 150x80 INOX	150	80	264	1,26	1,44	1,81	2,17	2,71
Ответвление лотка ЗЕ-2-Т 200x80 INOX	200	80	314	1,50	1,71	2,14	2,57	3,21
Ответвление лотка ЗЕ-2-Т 300x80 INOX	300	80	414	2,05	2,34	2,93	3,52	4,40
Ответвление лотка ЗЕ-2-Т 400x80 INOX	400	80	514	2,72	3,11	3,88	4,66	5,82
Ответвление лотка ЗЕ-2-Т 500x80 INOX	500	80	614	3,49	3,99	4,99	5,99	7,49
Ответвление лотка ЗЕ-2-Т 600x80 INOX	600	80	714	4,38	5,01	6,26	7,51	9,39

Маркировка серии исполнения (в конце наименования изделия): БЕЗ ОБОЗНАЧЕНИЯ - Исполнение №1 (конвейерное оцинкование по методу Сендзимира), HDZ - Исполнение №2 (горячее оцинкование погружением по ГОСТ 9.307), INOX - Исполнение №3 (нержавеющая сталь); S - расчетная толщина металла; N - расчетная ширина, H - расчетная высота, A - расчетный габарит, M - расчетная масса изделия

СЕКЦИЯ ПЕРЕКРЕСТКА ЛОТКА ЗЕ-2

Работайте выгодно!

Использовать соответствующие консоли. Для закрепления секций на консолях использовать соответствующие крепления. Соединительные аксессуары входят в комплект поставки изделия.

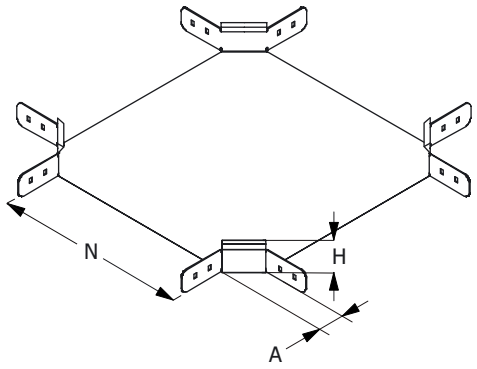

МУЛЬТИСИСТЕМА
ЗЭМИ ЕКАТЕРИНБУРГ

Наименование изделия	N, mm	H, mm	A, mm	M (S=0.7), kg	M (S=0.8), kg	M (S=1.0), kg	M (S=1.2), kg	M (S=1.5), kg
Перекресток лотка ЗЕ-2-К 80x80	80	80	58	1,45	1,66	2,07	2,48	3,10
Перекресток лотка ЗЕ-2-К 100x80	100	80	58	1,55	1,77	2,21	2,65	3,32
Перекресток лотка ЗЕ-2-К 150x80	150	80	58	1,77	2,02	2,52	3,03	3,79
Перекресток лотка ЗЕ-2-К 200x80	200	80	58	2,01	2,30	2,88	3,45	4,32
Перекресток лотка ЗЕ-2-К 300x80	300	80	58	2,59	2,96	3,70	4,44	5,55
Перекресток лотка ЗЕ-2-К 400x80	400	80	58	3,28	3,74	4,68	5,62	7,02
Перекресток лотка ЗЕ-2-К 500x80	500	80	58	4,07	4,65	5,82	6,98	8,72
Перекресток лотка ЗЕ-2-К 600x80	600	80	58	4,98	5,69	7,11	8,53	10,66
Перекресток лотка ЗЕ-2-К 80x80 HDZ	80	80	58	1,45	1,66	2,07	2,48	3,10
Перекресток лотка ЗЕ-2-К 100x80 HDZ	100	80	58	1,55	1,77	2,21	2,65	3,32
Перекресток лотка ЗЕ-2-К 150x80 HDZ	150	80	58	1,77	2,02	2,52	3,03	3,79
Перекресток лотка ЗЕ-2-К 200x80 HDZ	200	80	58	2,01	2,30	2,88	3,45	4,32
Перекресток лотка ЗЕ-2-К 300x80 HDZ	300	80	58	2,59	2,96	3,70	4,44	5,55
Перекресток лотка ЗЕ-2-К 400x80 HDZ	400	80	58	3,28	3,74	4,68	5,62	7,02
Перекресток лотка ЗЕ-2-К 500x80 HDZ	500	80	58	4,07	4,65	5,82	6,98	8,72
Перекресток лотка ЗЕ-2-К 600x80 HDZ	600	80	58	4,98	5,69	7,11	8,53	10,66
Перекресток лотка ЗЕ-2-К 80x80 INOX	80	80	58	1,45	1,66	2,07	2,48	3,10
Перекресток лотка ЗЕ-2-К 100x80 INOX	100	80	58	1,55	1,77	2,21	2,65	3,32
Перекресток лотка ЗЕ-2-К 150x80 INOX	150	80	58	1,77	2,02	2,52	3,03	3,79
Перекресток лотка ЗЕ-2-К 200x80 INOX	200	80	58	2,01	2,30	2,88	3,45	4,32
Перекресток лотка ЗЕ-2-К 300x80 INOX	300	80	58	2,59	2,96	3,70	4,44	5,55
Перекресток лотка ЗЕ-2-К 400x80 INOX	400	80	58	3,28	3,74	4,68	5,62	7,02
Перекресток лотка ЗЕ-2-К 500x80 INOX	500	80	58	4,07	4,65	5,82	6,98	8,72
Перекресток лотка ЗЕ-2-К 600x80 INOX	600	80	58	4,98	5,69	7,11	8,53	10,66

Маркировка серии исполнения (в конце наименования изделия): БЕЗ ОБОЗНАЧЕНИЯ - Исполнение №1 (конвейерное оцинкование по методу Сендзимира), HDZ - Исполнение №2 (горячее оцинкование погружением по ГОСТ 9.307), INOX - Исполнение №3 (нержавеющая сталь); S - расчетная толщина металла; N - расчетная ширина, H - расчетная высота, A - расчетный габарит, M - расчетная масса изделия

СЕКЦИЯ ВЕРТИКАЛЬНОГО УГЛА ЛОТКА ЗЕ-2

Работайте выгодно!

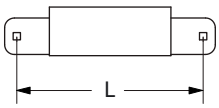

L	H
230 260 270	50 80 100

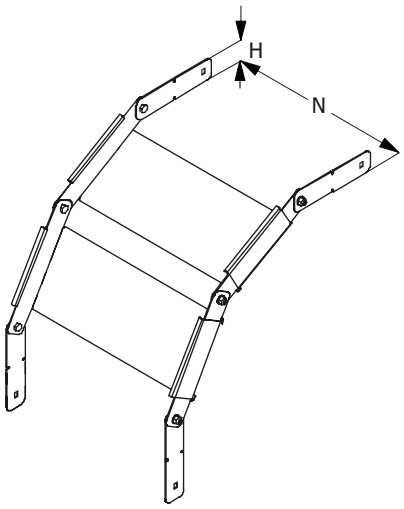

Для создания поворота на 90 градусов рекомендуется использовать 2 секции и 4 соединителя. Метизы входят в комплект поставки изделия. Использовать соответствующие консоли. Для закрепления секций на консолях использовать соответствующие комплекты креплений.

В случае необходимости, использовать крышку соответсвующего типоразмера, конфигурирование производить на месте. Применять соответствующие меры надежной фиксации крышки на секции (-ях) вертикальных углов.

МУЛЬТИСИСТЕМА
ЗЭМИ ЕКАТЕРИНБУРГ

Наименование изделия	N, mm	H, mm	M (S=0.7), kg	M (S=0.8), kg	M (S=1.0), kg	M (S=1.2), kg	M (S=1.5), kg
Вертикальный угол лотка ЗЕ-2-В 80x80	80	80	0,28	0,31	0,40	0,51	0,54
Вертикальный угол лотка ЗЕ-2-В 100x80	100	80	0,36	0,40	0,51	0,59	0,70
Вертикальный угол лотка ЗЕ-2-В 150x80	150	80	0,41	0,49	0,60	0,73	0,91
Вертикальный угол лотка ЗЕ-2-В 200x80	200	80	0,50	0,57	0,98	0,83	1,05
Вертикальный угол лотка ЗЕ-2-В 300x80	300	80	0,64	0,73	0,92	1,10	1,33
Вертикальный угол лотка ЗЕ-2-В 400x80	400	80	0,79	0,89	1,12	1,33	1,68
Вертикальный угол лотка ЗЕ-2-В 500x80	500	80	0,92	1,06	1,33	1,61	2,00
Вертикальный угол лотка ЗЕ-2-В 600x80	600	80	1,07	1,22	1,53	1,83	2,36
Вертикальный угол лотка ЗЕ-2-В 80x80 HDZ	80	80	0,28	0,31	0,40	0,51	0,54
Вертикальный угол лотка ЗЕ-2-В 100x80 HDZ	100	80	0,36	0,40	0,51	0,59	0,70
Вертикальный угол лотка ЗЕ-2-В 150x80 HDZ	150	80	0,41	0,49	0,60	0,73	0,91
Вертикальный угол лотка ЗЕ-2-В 200x80 HDZ	200	80	0,50	0,57	0,98	0,83	1,05
Вертикальный угол лотка ЗЕ-2-В 300x80 HDZ	300	80	0,64	0,73	0,92	1,10	1,33
Вертикальный угол лотка ЗЕ-2-В 400x80 HDZ	400	80	0,79	0,89	1,12	1,33	1,68
Вертикальный угол лотка ЗЕ-2-В 500x80 HDZ	500	80	0,92	1,06	1,33	1,61	2,00
Вертикальный угол лотка ЗЕ-2-В 600x80 HDZ	600	80	1,07	1,22	1,53	1,83	2,36
Вертикальный угол лотка ЗЕ-2-В 80x80 INOX	80	80	0,28	0,31	0,40	0,51	0,54
Вертикальный угол лотка ЗЕ-2-В 100x80 INOX	100	80	0,36	0,40	0,51	0,59	0,70
Вертикальный угол лотка ЗЕ-2-В 150x80 INOX	150	80	0,41	0,49	0,60	0,73	0,91
Вертикальный угол лотка ЗЕ-2-В 200x80 INOX	200	80	0,50	0,57	0,98	0,83	1,05
Вертикальный угол лотка ЗЕ-2-В 300x80 INOX	300	80	0,64	0,73	0,92	1,10	1,33
Вертикальный угол лотка ЗЕ-2-В 400x80 INOX	400	80	0,79	0,89	1,12	1,33	1,68
Вертикальный угол лотка ЗЕ-2-В 500x80 INOX	500	80	0,92	1,06	1,33	1,61	2,00
Вертикальный угол лотка ЗЕ-2-В 600x80 INOX	600	80	1,07	1,22	1,53	1,83	2,36

Маркировка серии исполнения (в конце наименования изделия): БЕЗ ОБОЗНАЧЕНИЯ - Исполнение №1 (конвейерное оцинкование по методу Сендзимира), HDZ - Исполнение №2 (горячее оцинкование погружением по ГОСТ 9.307), INOX - Исполнение №3 (нержавеющая сталь); S - расчетная толщина металла; N - расчетная ширина, H - расчетная высота, A - расчетный габарит, M - расчетная масса изделия

ЗАГЛУШКА-ПЕРЕХОДНИК ЛОТКА ЗЕ-2

Работайте выгодно!

Метизы входят в комплект поставки изделия.

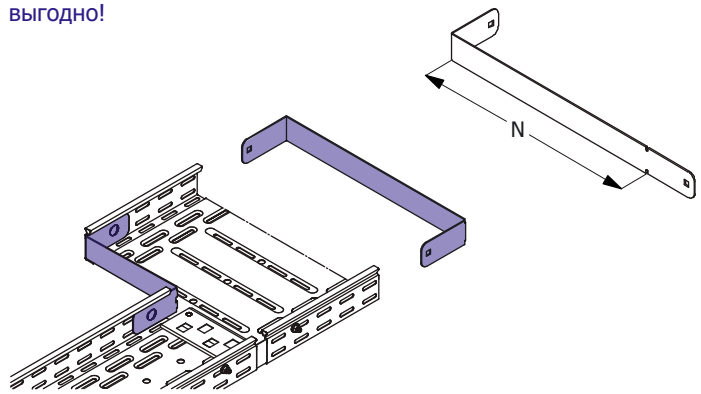

МУЛЬТИСИСТЕМА
ЗЭМИ ЕКАТЕРИНБУРГ

Наименование изделия	N, mm	H, mm	M (S=0.7), kg	M (S=0.8), kg	M (S=1.0), kg	M (S=1.2), kg	M (S=1.5), kg
Заглушка-переходник лотка ЗЕ-2 80x80	80	80	0,09	0,10	0,12	0,15	0,18
Заглушка-переходник лотка ЗЕ-2 100x80	100	80	0,12	0,14	0,18	0,21	0,26
Заглушка-переходник лотка ЗЕ-2 150x80	150	80	0,17	0,19	0,24	0,29	0,36
Заглушка-переходник лотка ЗЕ-2 200x80	200	80	0,22	0,24	0,30	0,37	0,46
Заглушка-переходник лотка ЗЕ-2 300x80	300	80	0,31	0,35	0,44	0,53	0,66
Заглушка-переходник лотка ЗЕ-2 400x80	400	80	0,41	0,47	0,58	0,70	0,88
Заглушка-переходник лотка ЗЕ-2 500x80	500	80	0,46	0,52	0,65	0,78	0,98
Заглушка-переходник лотка ЗЕ-2 600x80	600	80	0,54	0,62	0,78	0,93	1,16
Заглушка-переходник лотка ЗЕ-2 80x80 HDZ	80	80	0,09	0,10	0,12	0,15	0,18
Заглушка-переходник лотка ЗЕ-2 100x80 HDZ	100	80	0,12	0,14	0,18	0,21	0,26
Заглушка-переходник лотка ЗЕ-2 150x80 HDZ	150	80	0,17	0,19	0,24	0,29	0,36
Заглушка-переходник лотка ЗЕ-2 200x80 HDZ	200	80	0,22	0,24	0,30	0,37	0,46
Заглушка-переходник лотка ЗЕ-2 300x80 HDZ	300	80	0,31	0,35	0,44	0,53	0,66
Заглушка-переходник лотка ЗЕ-2 400x80 HDZ	400	80	0,41	0,47	0,58	0,70	0,88
Заглушка-переходник лотка ЗЕ-2 500x80 HDZ	500	80	0,46	0,52	0,65	0,78	0,98
Заглушка-переходник лотка ЗЕ-2 600x80 HDZ	600	80	0,54	0,62	0,78	0,93	1,16
Заглушка-переходник лотка ЗЕ-2 80x80 INOX	80	80	0,09	0,10	0,12	0,15	0,18
Заглушка-переходник лотка ЗЕ-2 100x80 INOX	100	80	0,12	0,14	0,18	0,21	0,26
Заглушка-переходник лотка ЗЕ-2 150x80 INOX	150	80	0,17	0,19	0,24	0,29	0,36
Заглушка-переходник лотка ЗЕ-2 200x80 INOX	200	80	0,22	0,24	0,30	0,37	0,46
Заглушка-переходник лотка ЗЕ-2 300x80 INOX	300	80	0,31	0,35	0,44	0,53	0,66
Заглушка-переходник лотка ЗЕ-2 400x80 INOX	400	80	0,41	0,47	0,58	0,70	0,88
Заглушка-переходник лотка ЗЕ-2 500x80 INOX	500	80	0,46	0,52	0,65	0,78	0,98
Заглушка-переходник лотка ЗЕ-2 600x80 INOX	600	80	0,54	0,62	0,78	0,93	1,16

Маркировка серии исполнения (в конце наименования изделия): БЕЗ ОБОЗНАЧЕНИЯ - Исполнение №1 (конвейерное оцинкование по методу Сендзимира), HDZ - Исполнение №2 (горячее оцинкование погружением по ГОСТ 9.307), INOX - Исполнение №3 (нержавеющая сталь); S - расчетная толщина металла; N - расчетная ширина, H - расчетная высота, A - расчетный габарит, M - расчетная масса изделия

СОЕДИНИТЕЛЬ ЛИСТОВОГО ЛОТКА ЗЕ-2

Работайте выгодно!

Для соединения двух секций листовых лотков одного типоразмера необходимо использовать 2 соединителя соответствующей высоты. Для шарнирного соединения двух прямых секций листовых лотков одного типоразмера необходимо использовать 4 соединителя соответствующей высоты.

Метизы входят в комплект поставки.

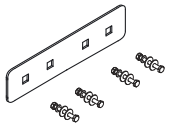

МУЛЬТИСИСТЕМА
ЗЭМИ ЕКАТЕРИНБУРГ

Наименование изделия	H, mm	M (S=0.7), kg	M (S=0.8), kg	M (S=1.0), kg	M (S=1.2), kg	M (S=1.5), kg
Соединитель лотка ЗЕ-2 80	80	0,11	0,12	0,15	0,18	0,23
Соединитель лотка ЗЕ-2 80 HDZ	80	0,11	0,12	0,15	0,18	0,23
Соединитель лотка ЗЕ-2 80 INOX	80	0,11	0,12	0,15	0,18	0,23

Маркировка серии исполнения (в конце наименования изделия): БЕЗ ОБОЗНАЧЕНИЯ - Исполнение №1 (конвейерное оцинкование по методу Сендзимира), HDZ - Исполнение №2 (горячее оцинкование погружением по ГОСТ 9.307), INOX - Исполнение №3 (нержавеющая сталь); S - расчетная толщина металла; N - расчетная ширина, H - расчетная высота, A - расчетный габарит, M - расчетная масса изделия

ПЕРЕГОРОДКА ЛИСТОВОГО ЛОТКА ЗЕ-2

Работайте выгодно!

Изделие крепится к днищу секции при помощи метизов (метизы входят в комплект поставки).

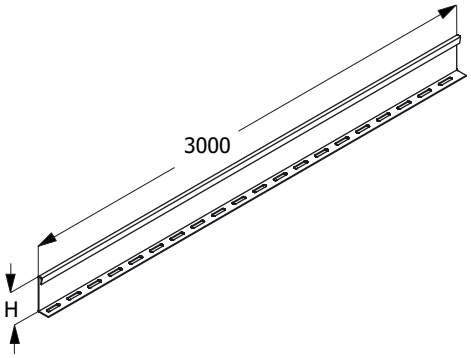

МУЛЬТИСИСТЕМА
ЗЭМИ ЕКАТЕРИНБУРГ

Наименование изделия	H, mm	M (S=0.7), kg	M (S=0.8), kg	M (S=1.0), kg	M (S=1.2), kg	M (S=1.5), kg
Перегородка лотка ЗЕ-2 80	80	1,57	1,79	2,24	2,68	3,36
Перегородка лотка ЗЕ-2 80 HDZ	80	1,57	1,79	2,24	2,68	3,36
Перегородка лотка ЗЕ-2 80 INOX	80	1,57	1,79	2,24	2,68	3,36

Маркировка серии исполнения (в конце наименования изделия): БЕЗ ОБОЗНАЧЕНИЯ - Исполнение №1 (конвейерное оцинкование по методу Сендзимира), HDZ - Исполнение №2 (горячее оцинкование погружением по ГОСТ 9.307), INOX - Исполнение №3 (нержавеющая сталь); S - расчетная толщина металла; N - расчетная ширина, H - расчетная высота, A - расчетный габарит, M - расчетная масса изделия

ПЕРФОРИРОВАННАЯ ПОЛНОРАЗМЕРНАЯ ПРЯМАЯ СЕКЦИЯ ЛОТКА ЗЕ-2

Для соединения двух смежных секций использовать соответствующие соединительные аксессуары.
Использовать соответствующие консоли.
Для закрепления секций на консолях использовать соответствующие крепления.

Соединительные аксессуары входят в комплект поставки изделия.

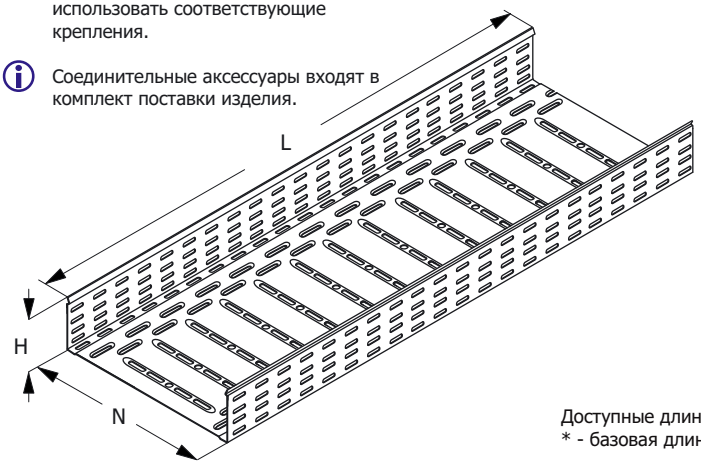

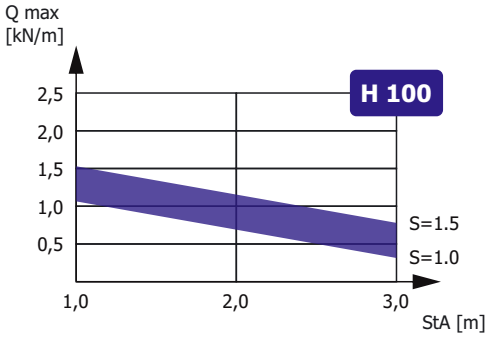

Зависимость максимальной распределенной нагрузки Qmax на днище секции высотой H, шириной N=300, длиной L=3000 от толщины металла S и расстояния между консолями StA в составе прямолинейного участка сбалансированной кабеленесущей конструкции (подробнее в Лицензии)

Доступные длины
* - базовая длина

2500	3500	9000
2000	3000*	6000

Наименование изделия	N, mm	H, mm	M (S=0.7), kg/m	M (S=0.8), kg/m	M (S=1.0), kg/m	M (S=1.2), kg/m	M (S=1.5), kg/m
Лоток перфорированный ЗЕ-2 100x100	100	100	1,65	1,85	2,35	2,80	3,00
Лоток перфорированный ЗЕ-2 150x100	150	100	1,80	2,20	2,75	3,30	4,10
Лоток перфорированный ЗЕ-2 200x100	200	100	2,20	2,50	3,15	3,60	4,60
Лоток перфорированный ЗЕ-2 300x100	300	100	2,75	3,15	3,90	4,70	5,51
Лоток перфорированный ЗЕ-2 400x100	400	100	3,30	3,70	4,70	5,51	7,05
Лоток перфорированный ЗЕ-2 500x100	500	100	3,80	4,40	5,50	6,70	8,25
Лоток перфорированный ЗЕ-2 600x100	600	100	4,40	5,00	6,30	7,50	9,90
Лоток перфорированный ЗЕ-2 100x100 HDZ	100	100	1,65	1,85	2,35	2,80	3,00
Лоток перфорированный ЗЕ-2 150x100 HDZ	150	100	1,80	2,20	2,75	3,30	4,10
Лоток перфорированный ЗЕ-2 200x100 HDZ	200	100	2,20	2,50	3,15	3,60	4,60
Лоток перфорированный ЗЕ-2 300x100 HDZ	300	100	2,75	3,15	3,90	4,70	5,51
Лоток перфорированный ЗЕ-2 400x100 HDZ	400	100	3,30	3,70	4,70	5,51	7,05
Лоток перфорированный ЗЕ-2 500x100 HDZ	500	100	3,80	4,40	5,50	6,70	8,25
Лоток перфорированный ЗЕ-2 600x100 HDZ	600	100	4,40	5,00	6,30	7,50	9,90
Лоток перфорированный ЗЕ-2 100x100 INOX	100	100	1,65	1,85	2,35	2,80	3,00
Лоток перфорированный ЗЕ-2 150x100 INOX	150	100	1,80	2,20	2,75	3,30	4,10
Лоток перфорированный ЗЕ-2 200x100 INOX	200	100	2,20	2,50	3,15	3,60	4,60
Лоток перфорированный ЗЕ-2 300x100 INOX	300	100	2,75	3,15	3,90	4,70	5,51
Лоток перфорированный ЗЕ-2 400x100 INOX	400	100	3,30	3,70	4,70	5,51	7,05
Лоток перфорированный ЗЕ-2 500x100 INOX	500	100	3,80	4,40	5,50	6,70	8,25
Лоток перфорированный ЗЕ-2 600x100 INOX	600	100	4,40	5,00	6,30	7,50	9,90

Маркировка серии исполнения (в конце наименования изделия): БЕЗ ОБОЗНАЧЕНИЯ - Исполнение №1 (конвейерное оцинкование по методу Сендзимира), HDZ - Исполнение №2 (горячее оцинкование погружением по ГОСТ 9.307), INOX - Исполнение №3 (нержавеющая сталь); Qmax - максимальная распределенная нагрузка; StA – расстояние между консолями; S - расчетная толщина металла; N - расчетная ширина; H - расчетная высота; L - расчетная длина; M - расчетная масса

НЕПЕРФОРИРОВАННАЯ ПОЛНОРАЗМЕРНАЯ ПРЯМАЯ СЕКЦИЯ ЛОТКА ЗЕ-2

Для соединения двух смежных секций использовать соответствующие соединительные аксессуары.
Использовать соответствующие консоли.
Для закрепления секций на консолях использовать соответствующие крепления.

Соединительные аксессуары входят в комплект поставки изделия.

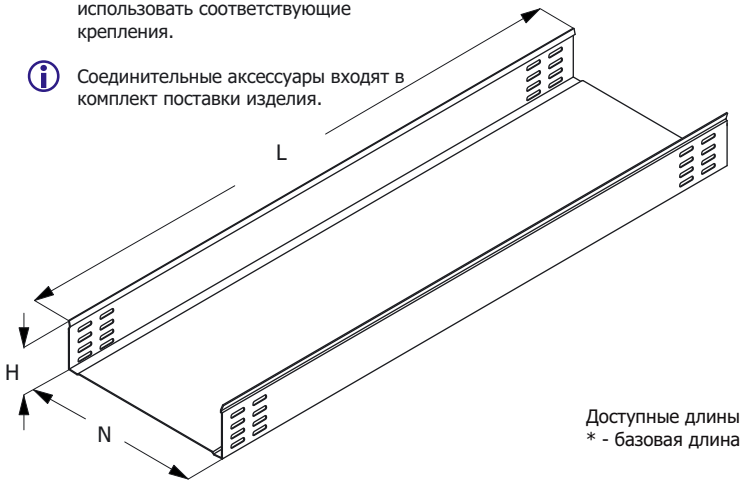

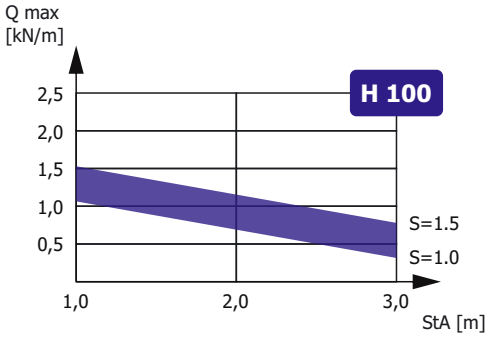

Зависимость максимальной распределенной нагрузки Qmax на днище секции высотой H, шириной N=300, длиной L=3000 от толщины металла S и расстояния между консолями StA в составе прямолинейного участка сбалансированной кабеленесущей конструкции (подробнее в Лицензии)

Доступные длины
* - базовая длина

2500	3500	9000
2000	3000*	6000

Наименование изделия	N, mm	H, mm	M (S=0.7), kg/m	M (S=0.8), kg/m	M (S=1.0), kg/m	M (S=1.2), kg/m	M (S=1.5), kg/m
Лоток неперфорированный ЗЕ-2 100x100	100	100	1,65	1,85	2,35	2,80	3,00
Лоток неперфорированный ЗЕ-2 150x100	150	100	1,80	2,20	2,75	3,30	4,10
Лоток неперфорированный ЗЕ-2 200x100	200	100	2,20	2,50	3,15	3,60	4,60
Лоток неперфорированный ЗЕ-2 300x100	300	100	2,75	3,15	3,90	4,70	5,51
Лоток неперфорированный ЗЕ-2 400x100	400	100	3,30	3,70	4,70	5,51	7,05
Лоток неперфорированный ЗЕ-2 500x100	500	100	3,80	4,40	5,50	6,70	8,25
Лоток неперфорированный ЗЕ-2 600x100	600	100	4,40	5,00	6,30	7,50	9,90
Лоток неперфорированный ЗЕ-2 100x100 HDZ	100	100	1,65	1,85	2,35	2,80	3,00
Лоток неперфорированный ЗЕ-2 150x100 HDZ	150	100	1,80	2,20	2,75	3,30	4,10
Лоток неперфорированный ЗЕ-2 200x100 HDZ	200	100	2,20	2,50	3,15	3,60	4,60
Лоток неперфорированный ЗЕ-2 300x100 HDZ	300	100	2,75	3,15	3,90	4,70	5,51
Лоток неперфорированный ЗЕ-2 400x100 HDZ	400	100	3,30	3,70	4,70	5,51	7,05
Лоток неперфорированный ЗЕ-2 500x100 HDZ	500	100	3,80	4,40	5,50	6,70	8,25
Лоток неперфорированный ЗЕ-2 600x100 HDZ	600	100	4,40	5,00	6,30	7,50	9,90
Лоток неперфорированный ЗЕ-2 100x100 INOX	100	100	1,65	1,85	2,35	2,80	3,00
Лоток неперфорированный ЗЕ-2 150x100 INOX	150	100	1,80	2,20	2,75	3,30	4,10
Лоток неперфорированный ЗЕ-2 200x100 INOX	200	100	2,20	2,50	3,15	3,60	4,60
Лоток неперфорированный ЗЕ-2 300x100 INOX	300	100	2,75	3,15	3,90	4,70	5,51
Лоток неперфорированный ЗЕ-2 400x100 INOX	400	100	3,30	3,70	4,70	5,51	7,05
Лоток неперфорированный ЗЕ-2 500x100 INOX	500	100	3,80	4,40	5,50	6,70	8,25
Лоток неперфорированный ЗЕ-2 600x100 INOX	600	100	4,40	5,00	6,30	7,50	9,90

Маркировка серии исполнения (в конце наименования изделия): БЕЗ ОБОЗНАЧЕНИЯ - Исполнение №1 (конвейерное оцинкование по методу Сендзимира), HDZ - Исполнение №2 (горячее оцинкование погружением по ГОСТ 9.307), INOX - Исполнение №3 (нержавеющая сталь); Qmax - максимальная распределенная нагрузка; StA – расстояние между консолями; S - расчетная толщина металла; N - расчетная ширина; H - расчетная высота; L - расчетная длина; M - расчетная масса

УГЛОВАЯ СЕКЦИЯ НА 90 ГРАДУСОВ
ЛОТКА ЗЕ-2

Работайте выгодно!

Использовать соответствующие консоли. Для закрепления секций на консолях использовать соответствующие крепления. Соединительные аксессуары входят в комплект поставки изделия.

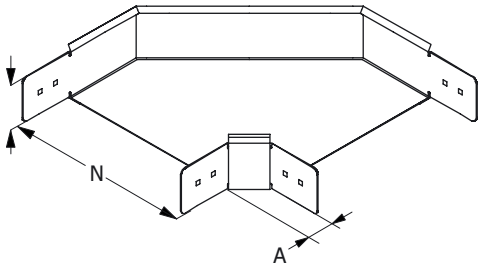

МУЛЬТИСИСТЕМА
ЗЭМИ ЕКАТЕРИНБУРГ

Наименование изделия	N, mm	H, mm	A, mm	M (S=0.7), kg	M (S=0.8), kg	M (S=1.0), kg	M (S=1.2), kg	M (S=1.5), kg
Угол лотка ЗЕ-2-У90 100х100	100	100	58	1,11	1,27	1,59	1,91	2,39
Угол лотка ЗЕ-2-У90 150х100	150	100	58	1,32	1,51	1,89	2,27	2,83
Угол лотка ЗЕ-2-У90 200х100	200	100	58	1,57	1,79	2,24	2,69	3,36
Угол лотка ЗЕ-2-У90 300х100	300	100	58	2,18	2,49	3,11	3,73	4,67
Угол лотка ЗЕ-2-У90 400х100	400	100	58	2,94	3,36	4,20	5,04	6,30
Угол лотка ЗЕ-2-У90 500х100	500	100	58	3,86	4,41	5,52	6,62	8,27
Угол лотка ЗЕ-2-У90 600х100	600	100	58	4,94	5,64	7,05	8,46	10,58
Угол лотка ЗЕ-2-У90 100х100 HDZ	100	100	58	1,11	1,27	1,59	1,91	2,39
Угол лотка ЗЕ-2-У90 150х100 HDZ	150	100	58	1,32	1,51	1,89	2,27	2,83
Угол лотка ЗЕ-2-У90 200х100 HDZ	200	100	58	1,57	1,79	2,24	2,69	3,36
Угол лотка ЗЕ-2-У90 300х100 HDZ	300	100	58	2,18	2,49	3,11	3,73	4,67
Угол лотка ЗЕ-2-У90 400х100 HDZ	400	100	58	2,94	3,36	4,20	5,04	6,30
Угол лотка ЗЕ-2-У90 500х100 HDZ	500	100	58	3,86	4,41	5,52	6,62	8,27
Угол лотка ЗЕ-2-У90 600х100 HDZ	600	100	58	4,94	5,64	7,05	8,46	10,58
Угол лотка ЗЕ-2-У90 100х100 INOX	100	100	58	1,11	1,27	1,59	1,91	2,39
Угол лотка ЗЕ-2-У90 150х100 INOX	150	100	58	1,32	1,51	1,89	2,27	2,83
Угол лотка ЗЕ-2-У90 200х100 INOX	200	100	58	1,57	1,79	2,24	2,69	3,36
Угол лотка ЗЕ-2-У90 300х100 INOX	300	100	58	2,18	2,49	3,11	3,73	4,67
Угол лотка ЗЕ-2-У90 400х100 INOX	400	100	58	2,94	3,36	4,20	5,04	6,30
Угол лотка ЗЕ-2-У90 500х100 INOX	500	100	58	3,86	4,41	5,52	6,62	8,27
Угол лотка ЗЕ-2-У90 600х100 INOX	600	100	58	4,94	5,64	7,05	8,46	10,58

Маркировка серии исполнения (в конце наименования изделия): БЕЗ ОБОЗНАЧЕНИЯ - Исполнение №1 (конвейерное оцинкование по методу Сендзимира), HDZ - Исполнение №2 (горячее оцинкование погружением по ГОСТ 9.307), INOX - Исполнение №3 (нержавеющая сталь); S - расчетная толщина металла; N - расчетная ширина, H - расчетная высота, A - расчетный габарит, M - расчетная масса изделия

УГЛОВАЯ СЕКЦИЯ НА 45 ГРАДУСОВ ЛОТКА ЗЕ-2

Работайте выгодно!

Использовать соответствующие консоли. Для закрепления секций на консолях использовать соответствующие крепления. Соединительные аксессуары входят в комплект поставки изделия.

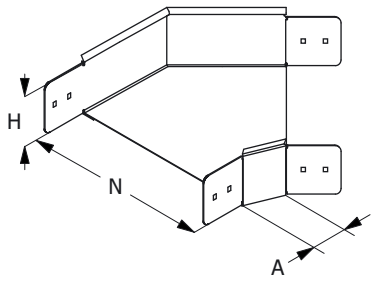

МУЛЬТИСИСТЕМА
ЗЭМИ ЕКАТЕРИНБУРГ

Наименование изделия	N, mm	H, mm	A, mm	M (S=0.7), kg	M (S=0.8), kg	M (S=1.0), kg	M (S=1.2), kg	M (S=1.5), kg
Угол лотка ЗЕ-2-У45 100x100	100	100	58	0,84	0,96	1,19	1,43	1,79
Угол лотка ЗЕ-2-У45 150x100	150	100	58	0,99	1,13	1,42	1,70	2,13
Угол лотка ЗЕ-2-У45 200x100	200	100	58	1,18	1,34	1,68	2,02	2,52
Угол лотка ЗЕ-2-У45 300x100	300	100	58	1,63	1,87	2,33	2,80	3,50
Угол лотка ЗЕ-2-У45 400x100	400	100	58	2,21	2,52	3,15	3,78	4,73
Угол лотка ЗЕ-2-У45 500x100	500	100	58	2,90	3,31	3,72	4,47	5,58
Угол лотка ЗЕ-2-У45 600x100	600	100	58	3,70	4,23	5,29	6,35	7,93
Угол лотка ЗЕ-2-У45 100x100 HDZ	100	100	58	0,84	0,96	1,19	1,43	1,79
Угол лотка ЗЕ-2-У45 150x100 HDZ	150	100	58	0,99	1,13	1,42	1,70	2,13
Угол лотка ЗЕ-2-У45 200x100 HDZ	200	100	58	1,18	1,34	1,68	2,02	2,52
Угол лотка ЗЕ-2-У45 300x100 HDZ	300	100	58	1,63	1,87	2,33	2,80	3,50
Угол лотка ЗЕ-2-У45 400x100 HDZ	400	100	58	2,21	2,52	3,15	3,78	4,73
Угол лотка ЗЕ-2-У45 500x100 HDZ	500	100	58	2,90	3,31	3,72	4,47	5,58
Угол лотка ЗЕ-2-У45 600x100 HDZ	600	100	58	3,70	4,23	5,29	6,35	7,93
Угол лотка ЗЕ-2-У45 100x100 INOX	100	100	58	0,84	0,96	1,19	1,43	1,79
Угол лотка ЗЕ-2-У45 150x100 INOX	150	100	58	0,99	1,13	1,42	1,70	2,13
Угол лотка ЗЕ-2-У45 200x100 INOX	200	100	58	1,18	1,34	1,68	2,02	2,52
Угол лотка ЗЕ-2-У45 300x100 INOX	300	100	58	1,63	1,87	2,33	2,80	3,50
Угол лотка ЗЕ-2-У45 400x100 INOX	400	100	58	2,21	2,52	3,15	3,78	4,73
Угол лотка ЗЕ-2-У45 500x100 INOX	500	100	58	2,90	3,31	3,72	4,47	5,58
Угол лотка ЗЕ-2-У45 600x100 INOX	600	100	58	3,70	4,23	5,29	6,35	7,93

Маркировка серии исполнения (в конце наименования изделия): БЕЗ ОБОЗНАЧЕНИЯ - Исполнение №1 (конвейерное оцинкование по методу Сендзимира), HDZ - Исполнение №2 (горячее оцинкование погружением по ГОСТ 9.307), INOX - Исполнение №3 (нержавеющая сталь); S - расчетная толщина металла; N - расчетная ширина, H - расчетная высота, A - расчетный габарит, M - расчетная масса изделия

СЕКЦИЯ ОТВЕТВЛЕНИЯ ЛОТКА ЗЕ-2

Работайте выгодно!

Использовать соответствующие консоли. Для закрепления секций на консолях использовать соответствующие крепления. Соединительные аксессуары входят в комплект поставки изделия.

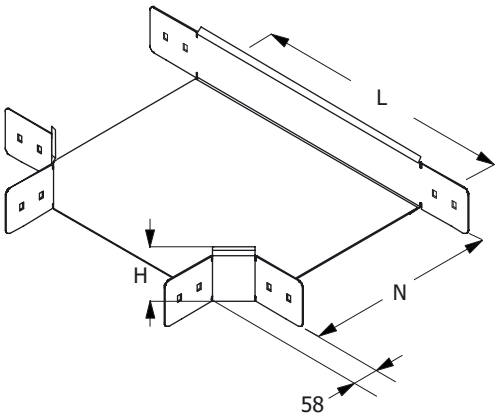

МУЛЬТИСИСТЕМА
ЗЭМИ ЕКАТЕРИНБУРГ

Наименование изделия	N, mm	H, mm	L, mm	M (S=0.7), kg	M (S=0.8), kg	M (S=1.0), kg	M (S=1.2), kg	M (S=1.5), kg
Ответвление лотка ЗЕ-2-Т 100х100	100	100	214	1,32	1,51	1,88	2,26	2,83
Ответвление лотка ЗЕ-2-Т 150х100	150	100	264	1,54	1,75	2,19	2,63	3,29
Ответвление лотка ЗЕ-2-Т 200х100	200	100	314	1,78	2,03	2,54	3,05	3,81
Ответвление лотка ЗЕ-2-Т 300х100	300	100	414	2,35	2,69	3,36	4,04	5,04
Ответвление лотка ЗЕ-2-Т 400х100	400	100	514	3,04	3,47	4,34	5,21	6,52
Ответвление лотка ЗЕ-2-Т 500х100	500	100	614	3,84	4,39	5,48	6,58	8,23
Ответвление лотка ЗЕ-2-Т 600х100	600	100	714	4,75	5,42	6,78	8,14	10,17
Ответвление лотка ЗЕ-2-Т 100х100 HDZ	100	100	214	1,32	1,51	1,88	2,26	2,83
Ответвление лотка ЗЕ-2-Т 150х100 HDZ	150	100	264	1,54	1,75	2,19	2,63	3,29
Ответвление лотка ЗЕ-2-Т 200х100 HDZ	200	100	314	1,78	2,03	2,54	3,05	3,81
Ответвление лотка ЗЕ-2-Т 300х100 HDZ	300	100	414	2,35	2,69	3,36	4,04	5,04
Ответвление лотка ЗЕ-2-Т 400х100 HDZ	400	100	514	3,04	3,47	4,34	5,21	6,52
Ответвление лотка ЗЕ-2-Т 500х100 HDZ	500	100	614	3,84	4,39	5,48	6,58	8,23
Ответвление лотка ЗЕ-2-Т 600х100 HDZ	600	100	714	4,75	5,42	6,78	8,14	10,17
Ответвление лотка ЗЕ-2-Т 100х100 INOX	100	100	214	1,32	1,51	1,88	2,26	2,83
Ответвление лотка ЗЕ-2-Т 150х100 INOX	150	100	264	1,54	1,75	2,19	2,63	3,29
Ответвление лотка ЗЕ-2-Т 200х100 INOX	200	100	314	1,78	2,03	2,54	3,05	3,81
Ответвление лотка ЗЕ-2-Т 300х100 INOX	300	100	414	2,35	2,69	3,36	4,04	5,04
Ответвление лотка ЗЕ-2-Т 400х100 INOX	400	100	514	3,04	3,47	4,34	5,21	6,52
Ответвление лотка ЗЕ-2-Т 500х100 INOX	500	100	614	3,84	4,39	5,48	6,58	8,23
Ответвление лотка ЗЕ-2-Т 600х100 INOX	600	100	714	4,75	5,42	6,78	8,14	10,17

Маркировка серии исполнения (в конце наименования изделия): БЕЗ ОБОЗНАЧЕНИЯ - Исполнение №1 (конвейерное оцинкование по методу Сендзимира), HDZ - Исполнение №2 (горячее оцинкование погружением по ГОСТ 9.307), INOX - Исполнение №3 (нержавеющая сталь); S - расчетная толщина металла; N - расчетная ширина, H - расчетная высота, A - расчетный габарит, M - расчетная масса изделия

СЕКЦИЯ ПЕРЕКРЕСТКА ЛОТКА ЗЕ-2

Работайте выгодно!

Использовать соответствующие консоли. Для закрепления секций на консолях использовать соответствующие крепления. Соединительные аксессуары входят в комплект поставки изделия.

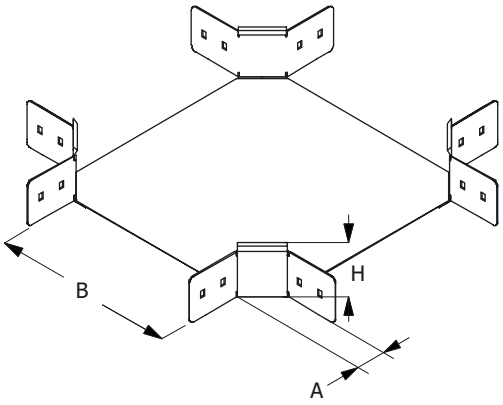

МУЛЬТИСИСТЕМА
ЗЭМИ ЕКАТЕРИНБУРГ

Наименование изделия	N, mm	H, mm	A, mm	M (S=0.7), kg	M (S=0.8), kg	M (S=1.0), kg	M (S=1.2), kg	M (S=1.5), kg
Перекресток лотка ЗЕ-2-К 100x100	100	100	58	1,85	2,12	2,64	3,17	3,97
Перекресток лотка ЗЕ-2-К 150x100	150	100	58	2,07	2,37	2,96	3,55	4,44
Перекресток лотка ЗЕ-2-К 200x100	200	100	58	2,32	2,65	3,31	3,97	4,97
Перекресток лотка ЗЕ-2-К 300x100	300	100	58	2,89	3,31	4,13	4,96	6,20
Перекресток лотка ЗЕ-2-К 400x100	400	100	58	3,58	4,09	5,11	6,14	7,67
Перекресток лотка ЗЕ-2-К 500x100	500	100	58	4,37	5,00	6,25	7,50	9,37
Перекресток лотка ЗЕ-2-К 600x100	600	100	58	5,28	6,03	7,54	9,05	11,31
Перекресток лотка ЗЕ-2-К 100x100 HDZ	100	100	58	1,85	2,12	2,64	3,17	3,97
Перекресток лотка ЗЕ-2-К 150x100 HDZ	150	100	58	2,07	2,37	2,96	3,55	4,44
Перекресток лотка ЗЕ-2-К 200x100 HDZ	200	100	58	2,32	2,65	3,31	3,97	4,97
Перекресток лотка ЗЕ-2-К 300x100 HDZ	300	100	58	2,89	3,31	4,13	4,96	6,20
Перекресток лотка ЗЕ-2-К 400x100 HDZ	400	100	58	3,58	4,09	5,11	6,14	7,67
Перекресток лотка ЗЕ-2-К 500x100 HDZ	500	100	58	4,37	5,00	6,25	7,50	9,37
Перекресток лотка ЗЕ-2-К 600x100 HDZ	600	100	58	5,28	6,03	7,54	9,05	11,31
Перекресток лотка ЗЕ-2-К 100x100 INOX	100	100	58	1,85	2,12	2,64	3,17	3,97
Перекресток лотка ЗЕ-2-К 150x100 INOX	150	100	58	2,07	2,37	2,96	3,55	4,44
Перекресток лотка ЗЕ-2-К 200x100 INOX	200	100	58	2,32	2,65	3,31	3,97	4,97
Перекресток лотка ЗЕ-2-К 300x100 INOX	300	100	58	2,89	3,31	4,13	4,96	6,20
Перекресток лотка ЗЕ-2-К 400x100 INOX	400	100	58	3,58	4,09	5,11	6,14	7,67
Перекресток лотка ЗЕ-2-К 500x100 INOX	500	100	58	4,37	5,00	6,25	7,50	9,37
Перекресток лотка ЗЕ-2-К 600x100 INOX	600	100	58	5,28	6,03	7,54	9,05	11,31

Маркировка серии исполнения (в конце наименования изделия): БЕЗ ОБОЗНАЧЕНИЯ - Исполнение №1 (конвейерное оцинкование по методу Сендзимира), HDZ - Исполнение №2 (горячее оцинкование погружением по ГОСТ 9.307), INOX - Исполнение №3 (нержавеющая сталь); S - расчетная толщина металла; N - расчетная ширина, H - расчетная высота, A - расчетный габарит, M - расчетная масса изделия

СЕКЦИЯ ВЕРТИКАЛЬНОГО УГЛА ЛОТКА ЗЕ-2

Работайте выгодно!

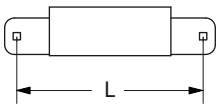

L	H
230 260 270	50 80 100

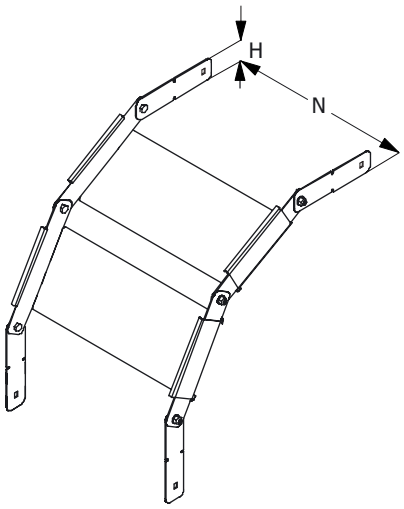

Для создания поворота на 90 градусов рекомендуется использовать 2 секции и 4 соединителя. Метизы входят в комплект поставки изделия. Использовать соответствующие консоли. Для закрепления секций на консолях использовать соответствующие комплекты креплений.

В случае необходимости, использовать крышку соответсвующего типоразмера, конфигурирование производить на месте. Применять соответствующие меры надежной фиксации крышки на секции (-ях) вертикальных углов.

МУЛЬТИСИСТЕМА
ЗЭМИ ЕКАТЕРИНБУРГ

Наименование изделия	N, mm	H, mm	M (S=0.7), kg	M (S=0.8), kg	M (S=1.0), kg	M (S=1.2), kg	M (S=1.5), kg
Вертикальный угол лотка ЗЕ-2-В 100x100	100	100	0,45	0,50	0,63	0,76	0,81
Вертикальный угол лотка ЗЕ-2-В 150x100	150	100	0,49	0,59	0,74	0,89	1,11
Вертикальный угол лотка ЗЕ-2-В 200x100	200	100	0,59	0,68	0,85	0,97	1,24
Вертикальный угол лотка ЗЕ-2-В 300x100	300	100	0,74	0,85	1,05	1,27	1,49
Вертикальный угол лотка ЗЕ-2-В 400x100	400	100	0,89	1,00	1,27	1,49	1,90
Вертикальный угол лотка ЗЕ-2-В 500x100	500	100	1,03	1,19	1,49	1,81	2,23
Вертикальный угол лотка ЗЕ-2-В 600x100	600	100	1,19	1,35	1,70	2,03	2,67
Вертикальный угол лотка ЗЕ-2-В 100x100 HDZ	100	100	0,45	0,50	0,63	0,76	0,81
Вертикальный угол лотка ЗЕ-2-В 150x100 HDZ	150	100	0,49	0,59	0,74	0,89	1,11
Вертикальный угол лотка ЗЕ-2-В 200x100 HDZ	200	100	0,59	0,68	0,85	0,97	1,24
Вертикальный угол лотка ЗЕ-2-В 300x100 HDZ	300	100	0,74	0,85	1,05	1,27	1,49
Вертикальный угол лотка ЗЕ-2-В 400x100 HDZ	400	100	0,89	1,00	1,27	1,49	1,90
Вертикальный угол лотка ЗЕ-2-В 500x100 HDZ	500	100	1,03	1,19	1,49	1,81	2,23
Вертикальный угол лотка ЗЕ-2-В 600x100 HDZ	600	100	1,19	1,35	1,70	2,03	2,67
Вертикальный угол лотка ЗЕ-2-В 100x100 INOX	100	100	0,45	0,50	0,63	0,76	0,81
Вертикальный угол лотка ЗЕ-2-В 150x100 INOX	150	100	0,49	0,59	0,74	0,89	1,11
Вертикальный угол лотка ЗЕ-2-В 200x100 INOX	200	100	0,59	0,68	0,85	0,97	1,24
Вертикальный угол лотка ЗЕ-2-В 300x100 INOX	300	100	0,74	0,85	1,05	1,27	1,49
Вертикальный угол лотка ЗЕ-2-В 400x100 INOX	400	100	0,89	1,00	1,27	1,49	1,90
Вертикальный угол лотка ЗЕ-2-В 500x100 INOX	500	100	1,03	1,19	1,49	1,81	2,23
Вертикальный угол лотка ЗЕ-2-В 600x100 INOX	600	100	1,19	1,35	1,70	2,03	2,67

Маркировка серии исполнения (в конце наименования изделия): БЕЗ ОБОЗНАЧЕНИЯ - Исполнение №1 (конвейерное оцинкование по методу Сендзимира), HDZ - Исполнение №2 (горячее оцинкование погружением по ГОСТ 9.307), INOX - Исполнение №3 (нержавеющая сталь); S - расчетная толщина металла; N - расчетная ширина, H - расчетная высота, A - расчетный габарит, M - расчетная масса изделия

ЗАГЛУШКА-ПЕРЕХОДНИК ЛОТКА ЗЕ-2

Работайте выгодно!

Метизы входят в комплект поставки изделия.

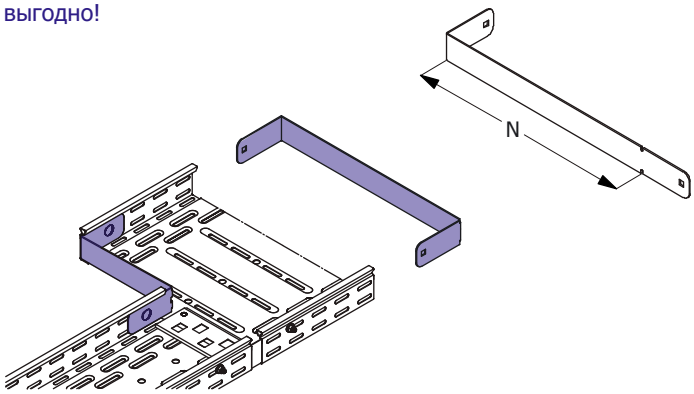

МУЛЬТИСИСТЕМА
ЗЭМИ ЕКАТЕРИНБУРГ

Наименование изделия	N, mm	H, mm	M (S=0.7), kg	M (S=0.8), kg	M (S=1.0), kg	M (S=1.2), kg	M (S=1.5), kg
Заглушка-переходник лотка ЗЕ-2 100x100	100	100	0,15	0,18	0,22	0,26	0,33
Заглушка-переходник лотка ЗЕ-2 150x100	150	100	0,21	0,24	0,30	0,36	0,45
Заглушка-переходник лотка ЗЕ-2 200x100	200	100	0,27	0,30	0,38	0,46	0,57
Заглушка-переходник лотка ЗЕ-2 300x100	300	100	0,39	0,44	0,55	0,66	0,83
Заглушка-переходник лотка ЗЕ-2 400x100	400	100	0,51	0,59	0,73	0,88	1,10
Заглушка-переходник лотка ЗЕ-2 500x100	500	100	0,57	0,65	0,81	0,98	1,22
Заглушка-переходник лотка ЗЕ-2 600x100	600	100	0,68	0,77	0,97	1,16	1,45
Заглушка-переходник лотка ЗЕ-2 100x100 HDZ	100	100	0,15	0,18	0,22	0,26	0,33
Заглушка-переходник лотка ЗЕ-2 150x100 HDZ	150	100	0,21	0,24	0,30	0,36	0,45
Заглушка-переходник лотка ЗЕ-2 200x100 HDZ	200	100	0,27	0,30	0,38	0,46	0,57
Заглушка-переходник лотка ЗЕ-2 300x100 HDZ	300	100	0,39	0,44	0,55	0,66	0,83
Заглушка-переходник лотка ЗЕ-2 400x100 HDZ	400	100	0,51	0,59	0,73	0,88	1,10
Заглушка-переходник лотка ЗЕ-2 500x100 HDZ	500	100	0,57	0,65	0,81	0,98	1,22
Заглушка-переходник лотка ЗЕ-2 600x100 HDZ	600	100	0,68	0,77	0,97	1,16	1,45
Заглушка-переходник лотка ЗЕ-2 100x100 INOX	100	100	0,15	0,18	0,22	0,26	0,33
Заглушка-переходник лотка ЗЕ-2 150x100 INOX	150	100	0,21	0,24	0,30	0,36	0,45
Заглушка-переходник лотка ЗЕ-2 200x100 INOX	200	100	0,27	0,30	0,38	0,46	0,57
Заглушка-переходник лотка ЗЕ-2 300x100 INOX	300	100	0,39	0,44	0,55	0,66	0,83
Заглушка-переходник лотка ЗЕ-2 400x100 INOX	400	100	0,51	0,59	0,73	0,88	1,10
Заглушка-переходник лотка ЗЕ-2 500x100 INOX	500	100	0,57	0,65	0,81	0,98	1,22
Заглушка-переходник лотка ЗЕ-2 600x100 INOX	600	100	0,68	0,77	0,97	1,16	1,45

Маркировка серии исполнения (в конце наименования изделия): БЕЗ ОБОЗНАЧЕНИЯ - Исполнение №1 (конвейерное оцинкование по методу Сендзимира), HDZ - Исполнение №2 (горячее оцинкование погружением по ГОСТ 9.307), INOX - Исполнение №3 (нержавеющая сталь); S - расчетная толщина металла; N - расчетная ширина, H - расчетная высота, A - расчетный габарит, M - расчетная масса изделия

СОЕДИНИТЕЛЬ ЛИСТОВОГО ЛОТКА ЗЕ-2

Работайте выгодно!

Для соединения двух секций листовых лотков одного типоразмера необходимо использовать 2 соединителя соответствующей высоты. Для шарнирного соединения двух прямых секций листовых лотков одного типоразмера необходимо использовать 4 соединителя соответствующей высоты.

Метизы входят в комплект поставки.

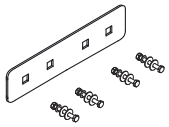

МУЛЬТИСИСТЕМА
ЗЭМИ ЕКАТЕРИНБУРГ

Наименование изделия	H, mm	M (S=0.7), kg	M (S=0.8), kg	M (S=1.0), kg	M (S=1.2), kg	M (S=1.5), kg
Соединитель лотка ЗЕ-2 100	100	0,13	0,15	0,19	0,23	0,28
Соединитель лотка ЗЕ-2 100 HDZ	100	0,13	0,15	0,19	0,23	0,28
Соединитель лотка ЗЕ-2 100 INOX	100	0,13	0,15	0,19	0,23	0,28

Маркировка серии исполнения (в конце наименования изделия): БЕЗ ОБОЗНАЧЕНИЯ - Исполнение №1 (конвейерное оцинкование по методу Сендзимира), HDZ - Исполнение №2 (горячее оцинкование погружением по ГОСТ 9.307), INOX - Исполнение №3 (нержавеющая сталь); S - расчетная толщина металла; N - расчетная ширина, H - расчетная высота, A - расчетный габарит, M - расчетная масса изделия

ПЕРЕГОРОДКА ЛИСТОВОГО ЛОТКА ЗЕ-2

Работайте выгодно!

Изделие крепится к днищу секции при помощи метизов (метизы входят в комплект поставки).

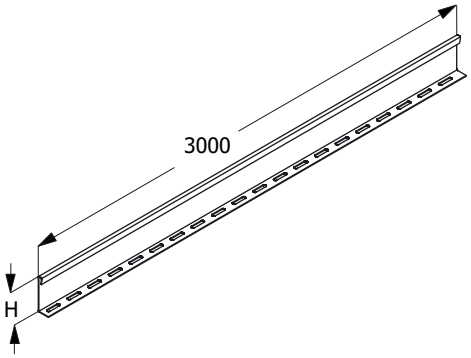

МУЛЬТИСИСТЕМА
ЗЭМИ ЕКАТЕРИНБУРГ

Наименование изделия	H, mm	M (S=0.7), kg	M (S=0.8), kg	M (S=1.0), kg	M (S=1.2), kg	M (S=1.5), kg
Перегородка лотка ЗЕ-2 100	100	1,98	2,26	2,83	3,39	4,24
Перегородка лотка ЗЕ-2 100 HDZ	100	1,98	2,26	2,83	3,39	4,24
Перегородка лотка ЗЕ-2 100 INOX	100	1,98	2,26	2,83	3,39	4,24

Маркировка серии исполнения (в конце наименования изделия): БЕЗ ОБОЗНАЧЕНИЯ - Исполнение №1 (конвейерное оцинкование по методу Сендзимира), HDZ - Исполнение №2 (горячее оцинкование погружением по ГОСТ 9.307), INOX - Исполнение №3 (нержавеющая сталь); S - расчетная толщина металла; N - расчетная ширина, H - расчетная высота, A - расчетный габарит, M - расчетная масса изделия

КРЫШКА ПРЯМОЙ ПОЛНОРАЗМЕРНОЙ СЕКЦИИ ЛОТКА ЗЕ-2

Работайте выгодно!

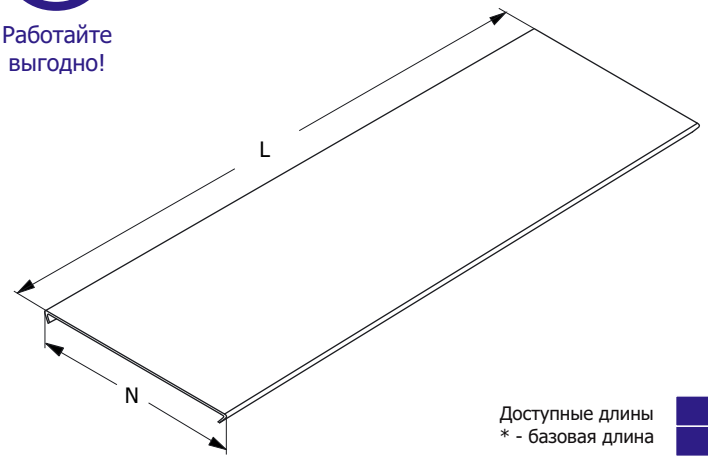

Крышка должна быть надежно закреплена на секции соответствующего типоразмера. Для уравновешивания крышки, в т.ч. в зависимости от условий эксплуатации, необходимо использовать дополнительные элементы крепления. Проектировщик должен подобрать тип и рассчитать требуемое количество креплений крышки.

При выборе антиветровых уголков в качестве крепления крышки, использовать не менее 6 антиветровых уголков, равномерно установленных по всему периметру крышки в соответствующих местах (для крышки L=3000).

Доступные длины
* - базовая длина

2500	3500	9000
2000	3000*	6000

Наименование изделия	N, mm	M (S=0.7), kg/m	M (S=0.8), kg/m	M (S=1.0), kg/m	M (S=1.2), kg/m	M (S=1.5), kg/m
Крышка лотка ЗЕ-2 100	100	0,75	0,85	1,05	1,25	1,60
Крышка лотка ЗЕ-2 150	150	1,00	1,15	1,40	1,75	2,15
Крышка лотка ЗЕ-2 200	200	1,25	1,45	1,80	2,20	2,75
Крышка лотка ЗЕ-2 300	300	1,80	2,09	2,60	3,15	3,90
Крышка лотка ЗЕ-2 400	400	2,40	2,80	3,40	4,08	5,10
Крышка лотка ЗЕ-2 500	500	2,90	3,35	4,20	5,00	6,25
Крышка лотка ЗЕ-2 600	600	3,50	4,00	4,90	5,90	7,50
Крышка лотка ЗЕ-2 100 HDZ	100	0,75	0,85	1,05	1,25	1,60
Крышка лотка ЗЕ-2 150 HDZ	150	1,00	1,15	1,40	1,75	2,15
Крышка лотка ЗЕ-2 200 HDZ	200	1,25	1,45	1,80	2,20	2,75
Крышка лотка ЗЕ-2 300 HDZ	300	1,80	2,09	2,60	3,15	3,90
Крышка лотка ЗЕ-2 400 HDZ	400	2,40	2,80	3,40	4,08	5,10
Крышка лотка ЗЕ-2 500 HDZ	500	2,90	3,35	4,20	5,00	6,25
Крышка лотка ЗЕ-2 600 HDZ	600	3,50	4,00	4,90	5,90	7,50
Крышка лотка ЗЕ-2 100 INOX	100	0,75	0,85	1,05	1,25	1,60
Крышка лотка ЗЕ-2 150 INOX	150	1,00	1,15	1,40	1,75	2,15
Крышка лотка ЗЕ-2 200 INOX	200	1,25	1,45	1,80	2,20	2,75
Крышка лотка ЗЕ-2 300 INOX	300	1,80	2,09	2,60	3,15	3,90
Крышка лотка ЗЕ-2 400 INOX	400	2,40	2,80	3,40	4,08	5,10
Крышка лотка ЗЕ-2 500 INOX	500	2,90	3,35	4,20	5,00	6,25
Крышка лотка ЗЕ-2 600 INOX	600	3,50	4,00	4,90	5,90	7,50

Маркировка серии исполнения (в конце наименования изделия): БЕЗ ОБОЗНАЧЕНИЯ - Исполнение №1 (конвейерное оцинкование по методу Сендзимира), HDZ - Исполнение №2 (горячее оцинкование погружением по ГОСТ 9.307), INOX - Исполнение №3 (нержавеющая сталь); S - расчетная толщина металла; N - расчетная ширина; H - расчетная высота; L - расчетная длина; M - расчетная масса

КРЫШКА СЕКЦИИ УГЛА НА 90 ГРАДУСОВ ЛОТКА ЗЕ-2

Работайте выгодно!

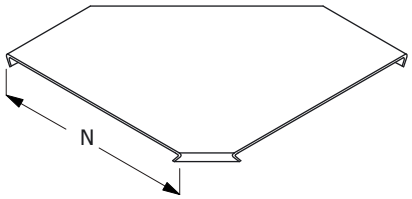

Крышка должна быть надежно закреплена на секции соответствующего типоразмера. Для уравновешивания крышки, в т.ч. в зависимости от условий эксплуатации, необходимо использовать дополнительные элементы крепления. Проектировщик должен подобрать тип и рассчитать требуемое количество креплений крышки.

При выборе антиветровых уголков в качестве крепления крышки, использовать уголки, равномерно установленные по всему периметру крышки в соответствующих местах.

МУЛЬТИСИСТЕМА
ЗЭМИ ЕКАТЕРИНБУРГ

Наименование изделия	N, mm	M (S=0.7), kg	M (S=0.8), kg	M (S=1.0), kg	M (S=1.2), kg	M (S=1.5), kg
Крышка угла лотка ЗЕ-2-У90 100	100	0,26	0,30	0,37	0,45	0,56
Крышка угла лотка ЗЕ-2-У90 150	150	0,43	0,49	0,62	0,74	0,92
Крышка угла лотка ЗЕ-2-У90 200	200	0,64	0,73	0,91	1,10	1,37
Крышка угла лотка ЗЕ-2-У90 300	300	1,18	1,34	1,68	2,01	2,52
Крышка угла лотка ЗЕ-2-У90 400	400	1,87	2,13	2,66	3,20	4,00
Крышка угла лотка ЗЕ-2-У90 500	500	2,71	3,10	3,87	4,65	5,81
Крышка угла лотка ЗЕ-2-У90 600	600	3,71	4,24	5,30	6,36	7,95
Крышка угла лотка ЗЕ-2-У90 100 HDZ	100	0,26	0,30	0,37	0,45	0,56
Крышка угла лотка ЗЕ-2-У90 150 HDZ	150	0,43	0,49	0,62	0,74	0,92
Крышка угла лотка ЗЕ-2-У90 200 HDZ	200	0,64	0,73	0,91	1,10	1,37
Крышка угла лотка ЗЕ-2-У90 300 HDZ	300	1,18	1,34	1,68	2,01	2,52
Крышка угла лотка ЗЕ-2-У90 400 HDZ	400	1,87	2,13	2,66	3,20	4,00
Крышка угла лотка ЗЕ-2-У90 500 HDZ	500	2,71	3,10	3,87	4,65	5,81
Крышка угла лотка ЗЕ-2-У90 600 HDZ	600	3,71	4,24	5,30	6,36	7,95
Крышка угла лотка ЗЕ-2-У90 100 INOX	100	0,26	0,30	0,37	0,45	0,56
Крышка угла лотка ЗЕ-2-У90 150 INOX	150	0,43	0,49	0,62	0,74	0,92
Крышка угла лотка ЗЕ-2-У90 200 INOX	200	0,64	0,73	0,91	1,10	1,37
Крышка угла лотка ЗЕ-2-У90 300 INOX	300	1,18	1,34	1,68	2,01	2,52
Крышка угла лотка ЗЕ-2-У90 400 INOX	400	1,87	2,13	2,66	3,20	4,00
Крышка угла лотка ЗЕ-2-У90 500 INOX	500	2,71	3,10	3,87	4,65	5,81
Крышка угла лотка ЗЕ-2-У90 600 INOX	600	3,71	4,24	5,30	6,36	7,95

Маркировка серии исполнения (в конце наименования изделия): БЕЗ ОБОЗНАЧЕНИЯ - Исполнение №1 (конвейерное оцинкование по методу Сендзимира), HDZ - Исполнение №2 (горячее оцинкование погружением по ГОСТ 9.307), INOX - Исполнение №3 (нержавеющая сталь); S - расчетная толщина металла; N - расчетная ширина, H - расчетная высота, A - расчетный габарит, M - расчетная масса изделия

КРЫШКА СЕКЦИИ УГЛА НА 45 ГРАДУСОВ ЛОТКА ЗЕ-2

Работайте выгодно!

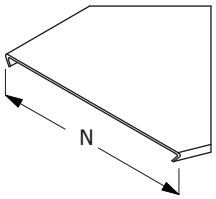

Крышка должна быть надежно закреплена на секции соответствующего типоразмера. Для уравновешивания крышки, в т.ч. в зависимости от условий эксплуатации, необходимо использовать дополнительные элементы крепления. Проектировщик должен подобрать тип и рассчитать требуемое количество креплений крышки.

При выборе антиветровых уголков в качестве крепления крышки, использовать уголки, равномерно установленные по всему периметру крышки в соответствующих местах.

МУЛЬТИСИСТЕМА
ЗЭМИ ЕКАТЕРИНБУРГ

Наименование изделия	N, mm	M (S=0.7), kg	M (S=0.8), kg	M (S=1.0), kg	M (S=1.2), kg	M (S=1.5), kg
Крышка угла лотка ЗЕ-2-У45 100	100	0,26	0,30	0,37	0,45	0,56
Крышка угла лотка ЗЕ-2-У45 150	150	0,43	0,49	0,62	0,74	0,92
Крышка угла лотка ЗЕ-2-У45 200	200	0,64	0,73	0,91	1,10	1,37
Крышка угла лотка ЗЕ-2-У45 300	300	1,18	1,34	1,68	2,01	2,52
Крышка угла лотка ЗЕ-2-У45 400	400	1,87	2,13	2,66	3,20	4,00
Крышка угла лотка ЗЕ-2-У45 500	500	2,71	3,10	3,87	4,65	5,81
Крышка угла лотка ЗЕ-2-У45 600	600	3,71	4,24	5,30	6,36	7,95
Крышка угла лотка ЗЕ-2-У45 100 HDZ	100	0,26	0,30	0,37	0,45	0,56
Крышка угла лотка ЗЕ-2-У45 150 HDZ	150	0,43	0,49	0,62	0,74	0,92
Крышка угла лотка ЗЕ-2-У45 200 HDZ	200	0,64	0,73	0,91	1,10	1,37
Крышка угла лотка ЗЕ-2-У45 300 HDZ	300	1,18	1,34	1,68	2,01	2,52
Крышка угла лотка ЗЕ-2-У45 400 HDZ	400	1,87	2,13	2,66	3,20	4,00
Крышка угла лотка ЗЕ-2-У45 500 HDZ	500	2,71	3,10	3,87	4,65	5,81
Крышка угла лотка ЗЕ-2-У45 600 HDZ	600	3,71	4,24	5,30	6,36	7,95
Крышка угла лотка ЗЕ-2-У45 100 INOX	100	0,26	0,30	0,37	0,45	0,56
Крышка угла лотка ЗЕ-2-У45 150 INOX	150	0,43	0,49	0,62	0,74	0,92
Крышка угла лотка ЗЕ-2-У45 200 INOX	200	0,64	0,73	0,91	1,10	1,37
Крышка угла лотка ЗЕ-2-У45 300 INOX	300	1,18	1,34	1,68	2,01	2,52
Крышка угла лотка ЗЕ-2-У45 400 INOX	400	1,87	2,13	2,66	3,20	4,00
Крышка угла лотка ЗЕ-2-У45 500 INOX	500	2,71	3,10	3,87	4,65	5,81
Крышка угла лотка ЗЕ-2-У45 600 INOX	600	3,71	4,24	5,30	6,36	7,95

Маркировка серии исполнения (в конце наименования изделия): БЕЗ ОБОЗНАЧЕНИЯ - Исполнение №1 (конвейерное оцинкование по методу Сендзимира), HDZ - Исполнение №2 (горячее оцинкование погружением по ГОСТ 9.307), INOX - Исполнение №3 (нержавеющая сталь); S - расчетная толщина металла; N - расчетная ширина, H - расчетная высота, A - расчетный габарит, M - расчетная масса изделия

КРЫШКА СЕКЦИИ ОТВЕТВЛЕНИЯ ЛОТКА ЗЕ-2

Работайте выгодно!

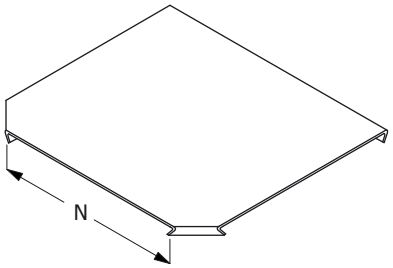

Крышка должна быть надежно закреплена на секции соответствующего типоразмера. Для уравновешивания крышки, в т.ч. в зависимости от условий эксплуатации, необходимо использовать дополнительные элементы крепления. Проектировщик должен подобрать тип и рассчитать требуемое количество креплений крышки.

При выборе антиветровых уголков в качестве крепления крышки, использовать уголки, равномерно установленные по всему периметру крышки в соответствующих местах.

МУЛЬТИСИСТЕМА
ЗЭМИ ЕКАТЕРИНБУРГ

Наименование изделия	N, mm	M (S=0.7), kg	M (S=0.8), kg	M (S=1.0), kg	M (S=1.2), kg	M (S=1.5), kg
Крышка ответвления лотка ЗЕ-2-Т 100	100	0,49	0,56	0,70	0,84	1,05
Крышка ответвления лотка ЗЕ-2-Т 150	150	0,69	0,79	0,98	1,18	1,47
Крышка ответвления лотка ЗЕ-2-Т 200	200	0,91	1,04	1,30	1,57	1,96
Крышка ответвления лотка ЗЕ-2-Т 300	300	1,45	1,65	2,07	2,48	3,10
Крышка ответвления лотка ЗЕ-2-Т 400	400	2,09	2,39	2,99	3,58	4,48
Крышка ответвления лотка ЗЕ-2-Т 500	500	2,84	3,25	4,06	4,87	6,09
Крышка ответвления лотка ЗЕ-2-Т 600	600	3,71	4,24	5,30	6,35	7,94
Крышка ответвления лотка ЗЕ-2-Т 100 HDZ	100	0,49	0,56	0,70	0,84	1,05
Крышка ответвления лотка ЗЕ-2-Т 150 HDZ	150	0,69	0,79	0,98	1,18	1,47
Крышка ответвления лотка ЗЕ-2-Т 200 HDZ	200	0,91	1,04	1,30	1,57	1,96
Крышка ответвления лотка ЗЕ-2-Т 300 HDZ	300	1,45	1,65	2,07	2,48	3,10
Крышка ответвления лотка ЗЕ-2-Т 400 HDZ	400	2,09	2,39	2,99	3,58	4,48
Крышка ответвления лотка ЗЕ-2-Т 500 HDZ	500	2,84	3,25	4,06	4,87	6,09
Крышка ответвления лотка ЗЕ-2-Т 600 HDZ	600	3,71	4,24	5,30	6,35	7,94
Крышка ответвления лотка ЗЕ-2-Т 100 INOX	100	0,49	0,56	0,70	0,84	1,05
Крышка ответвления лотка ЗЕ-2-Т 150 INOX	150	0,69	0,79	0,98	1,18	1,47
Крышка ответвления лотка ЗЕ-2-Т 200 INOX	200	0,91	1,04	1,30	1,57	1,96
Крышка ответвления лотка ЗЕ-2-Т 300 INOX	300	1,45	1,65	2,07	2,48	3,10
Крышка ответвления лотка ЗЕ-2-Т 400 INOX	400	2,09	2,39	2,99	3,58	4,48
Крышка ответвления лотка ЗЕ-2-Т 500 INOX	500	2,84	3,25	4,06	4,87	6,09
Крышка ответвления лотка ЗЕ-2-Т 600 INOX	600	3,71	4,24	5,30	6,35	7,94

Маркировка серии исполнения (в конце наименования изделия): БЕЗ ОБОЗНАЧЕНИЯ - Исполнение №1 (конвейерное оцинкование по методу Сендзимира), HDZ - Исполнение №2 (горячее оцинкование погружением по ГОСТ 9.307), INOX - Исполнение №3 (нержавеющая сталь); S - расчетная толщина металла; N - расчетная ширина, H - расчетная высота, A - расчетный габарит, M - расчетная масса изделия

КРЫШКА СЕКЦИИ ПЕРЕКРЕСТКА ЛОТКА ЗЕ-2

Работайте выгодно!

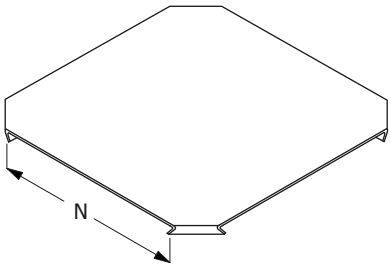

Крышка должна быть надежно закреплена на секции соответствующего типоразмера. Для уравновешивания крышки, в т.ч. в зависимости от условий эксплуатации, необходимо использовать дополнительные элементы крепления. Проектировщик должен подобрать тип и рассчитать требуемое количество креплений крышки.

При выборе антиветровых уголков в качестве крепления крышки, использовать уголки, равномерно установленные по всему периметру крышки в соответствующих местах.

МУЛЬТИСИСТЕМА
ЗЭМИ ЕКАТЕРИНБУРГ

Наименование изделия	N, mm	M (S=0.7), kg	M (S=0.8), kg	M (S=1.0), kg	M (S=1.2), kg	M (S=1.5), kg
Крышка перекрестка лотка ЗЕ-2-К 100	100	0,90	1,02	1,28	1,54	1,92
Крышка перекрестка лотка ЗЕ-2-К 150	150	1,13	1,29	1,62	1,94	2,43
Крышка перекрестка лотка ЗЕ-2-К 200	200	1,40	1,60	1,99	2,39	2,99
Крышка перекрестка лотка ЗЕ-2-К 300	300	2,00	2,29	2,86	3,44	4,30
Крышка перекрестка лотка ЗЕ-2-К 400	400	2,72	3,11	3,89	4,67	5,84
Крышка перекрестка лотка ЗЕ-2-К 500	500	3,55	4,06	5,07	6,09	7,61
Крышка перекрестка лотка ЗЕ-2-К 600	600	4,49	5,13	6,42	7,70	9,62
Крышка перекрестка лотка ЗЕ-2-К 100 HDZ	100	0,90	1,02	1,28	1,54	1,92
Крышка перекрестка лотка ЗЕ-2-К 150 HDZ	150	1,13	1,29	1,62	1,94	2,43
Крышка перекрестка лотка ЗЕ-2-К 200 HDZ	200	1,40	1,60	1,99	2,39	2,99
Крышка перекрестка лотка ЗЕ-2-К 300 HDZ	300	2,00	2,29	2,86	3,44	4,30
Крышка перекрестка лотка ЗЕ-2-К 400 HDZ	400	2,72	3,11	3,89	4,67	5,84
Крышка перекрестка лотка ЗЕ-2-К 500 HDZ	500	3,55	4,06	5,07	6,09	7,61
Крышка перекрестка лотка ЗЕ-2-К 600 HDZ	600	4,49	5,13	6,42	7,70	9,62
Крышка перекрестка лотка ЗЕ-2-К 100 INOX	100	0,90	1,02	1,28	1,54	1,92
Крышка перекрестка лотка ЗЕ-2-К 150 INOX	150	1,13	1,29	1,62	1,94	2,43
Крышка перекрестка лотка ЗЕ-2-К 200 INOX	200	1,40	1,60	1,99	2,39	2,99
Крышка перекрестка лотка ЗЕ-2-К 300 INOX	300	2,00	2,29	2,86	3,44	4,30
Крышка перекрестка лотка ЗЕ-2-К 400 INOX	400	2,72	3,11	3,89	4,67	5,84
Крышка перекрестка лотка ЗЕ-2-К 500 INOX	500	3,55	4,06	5,07	6,09	7,61
Крышка перекрестка лотка ЗЕ-2-К 600 INOX	600	4,49	5,13	6,42	7,70	9,62

Маркировка серии исполнения (в конце наименования изделия): БЕЗ ОБОЗНАЧЕНИЯ - Исполнение №1 (конвейерное оцинкование по методу Сендзимира), HDZ - Исполнение №2 (горячее оцинкование погружением по ГОСТ 9.307), INOX - Исполнение №3 (нержавеющая сталь); S - расчетная толщина металла; N - расчетная ширина, H - расчетная высота, A - расчетный габарит, M - расчетная масса изделия

КРЫШКА СЕКЦИИ ВЕРТИКАЛЬНОГО УГЛА ЛОТКА ЗЕ-2

Работайте выгодно!

Крышка должна быть надежно закреплена на секции соответствующего типоразмера. Для уравновешивания крышки, в т.ч. в зависимости от условий эксплуатации, необходимо использовать дополнительные элементы крепления. Проектировщик должен подобрать тип и рассчитать требуемое количество креплений крышки.

При выборе антиветровых уголков в качестве крепления крышки, использовать уголки, равномерно установленные по всему периметру крышки в соответствующих местах.

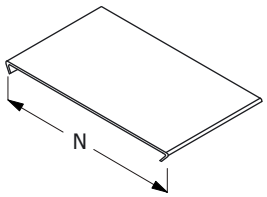

МУЛЬТИСИСТЕМА
ЗЭМИ ЕКАТЕРИНБУРГ

Наименование изделия	N, mm	M (S=0.7), kg	M (S=0.8), kg	M (S=1.0), kg	M (S=1.2), kg	M (S=1.5), kg
Крышка вертикального угла лотка ЗЕ-2-В 100	100	0,17	0,20	0,24	0,29	0,37
Крышка вертикального угла лотка ЗЕ-2-В 150	150	0,23	0,26	0,32	0,40	0,49
Крышка вертикального угла лотка ЗЕ-2-В 200	200	0,29	0,33	0,41	0,51	0,63
Крышка вертикального угла лотка ЗЕ-2-В 300	300	0,41	0,48	0,60	0,72	0,90
Крышка вертикального угла лотка ЗЕ-2-В 400	400	0,55	0,64	0,78	0,94	1,17
Крышка вертикального угла лотка ЗЕ-2-В 500	500	0,67	0,77	0,97	1,15	1,44
Крышка вертикального угла лотка ЗЕ-2-В 600	600	0,81	0,92	1,13	1,36	1,73
Крышка вертикального угла лотка ЗЕ-2-В 100 HDZ	100	0,17	0,20	0,24	0,29	0,37
Крышка вертикального угла лотка ЗЕ-2-В 150 HDZ	150	0,23	0,26	0,32	0,40	0,49
Крышка вертикального угла лотка ЗЕ-2-В 200 HDZ	200	0,29	0,33	0,41	0,51	0,63
Крышка вертикального угла лотка ЗЕ-2-В 300 HDZ	300	0,41	0,48	0,60	0,72	0,90
Крышка вертикального угла лотка ЗЕ-2-В 400 HDZ	400	0,55	0,64	0,78	0,94	1,17
Крышка вертикального угла лотка ЗЕ-2-В 500 HDZ	500	0,67	0,77	0,97	1,15	1,44
Крышка вертикального угла лотка ЗЕ-2-В 600 HDZ	600	0,81	0,92	1,13	1,36	1,73
Крышка вертикального угла лотка ЗЕ-2-В 100 INOX	100	0,17	0,20	0,24	0,29	0,37
Крышка вертикального угла лотка ЗЕ-2-В 150 INOX	150	0,23	0,26	0,32	0,40	0,49
Крышка вертикального угла лотка ЗЕ-2-В 200 INOX	200	0,29	0,33	0,41	0,51	0,63
Крышка вертикального угла лотка ЗЕ-2-В 300 INOX	300	0,41	0,48	0,60	0,72	0,90
Крышка вертикального угла лотка ЗЕ-2-В 400 INOX	400	0,55	0,64	0,78	0,94	1,17
Крышка вертикального угла лотка ЗЕ-2-В 500 INOX	500	0,67	0,77	0,97	1,15	1,44
Крышка вертикального угла лотка ЗЕ-2-В 600 INOX	600	0,81	0,92	1,13	1,36	1,73

Маркировка серии исполнения (в конце наименования изделия): БЕЗ ОБОЗНАЧЕНИЯ - Исполнение №1 (конвейерное оцинкование по методу Сендзимира), HDZ - Исполнение №2 (горячее оцинкование погружением по ГОСТ 9.307), INOX - Исполнение №3 (нержавеющая сталь); S - расчетная толщина металла; N - расчетная ширина, H - расчетная высота, A - расчетный габарит, M - расчетная масса изделия

АНТИВЕТРОВОЙ УГОЛОК ЛОТКА ЗЕ-2

С метизами

Работайте выгодно!

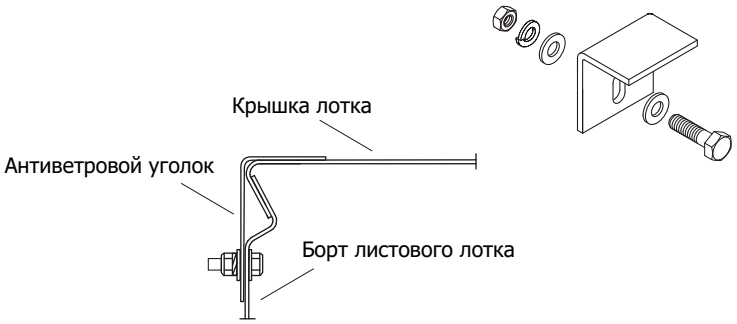

МУЛЬТИСИСТЕМА
ЗЭМИ ЕКАТЕРИНБУРГ

Наименование изделия	M, kg
Антиветровой уголок лотка ЗЕ-2	0,06
Антиветровой уголок лотка ЗЕ-2 HDZ	0,06
Антиветровой уголок лотка ЗЕ-2 INOX	0,06

Маркировка серии исполнения (в конце наименования изделия): БЕЗ ОБОЗНАЧЕНИЯ - Исполнение №1 (конвейерное оцинкование по методу Сендзимира), HDZ - Исполнение №2 (горячее оцинкование погружением по ГОСТ 9.307), INOX - Исполнение №3 (нержавеющая сталь); S - расчетная толщина металла; N - расчетная ширина, H - расчетная высота, A - расчетный габарит, M - расчетная масса изделия

ПЕРФОРИРОВАННАЯ ПОЛНОРАЗМЕРНАЯ ПРЯМАЯ СЕКЦИЯ ЛОТКА 3E-3

Для соединения двух смежных секций использовать соответствующие соединительные аксессуары.
Использовать соответствующие консоли.
Для закрепления секций на консолях использовать соответствующие крепления.

Соединительные аксессуары входят в комплект поставки изделия.

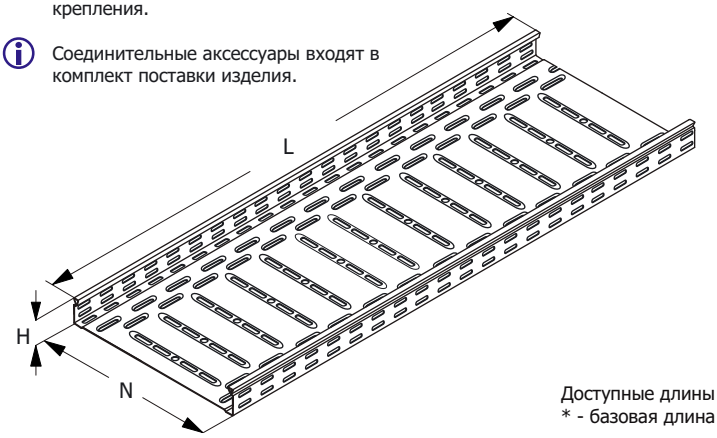

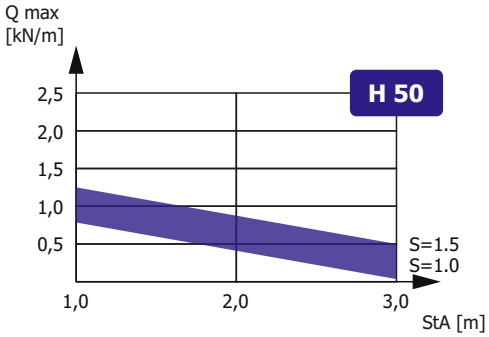

Зависимость максимальной распределенной нагрузки Qmax на днище секции высотой H, шириной N=300, длиной L=3000 от толщины металла S и расстояния между консолями StA в составе прямолинейного участка сбалансированной кабеленесущей конструкции (подробнее в Лицензии)

Доступные длины
* - базовая длина

2500	3500	9000
2000	3000*	6000

Наименование изделия	N, mm	H, mm	M (S=0.7), kg/m	M (S=0.8), kg/m	M (S=1.0), kg/m	M (S=1.2), kg/m	M (S=1.5), kg/m
Лоток перфорированный 3E-3 50x50	50	50	0,80	0,90	1,16	1,40	1,75
Лоток перфорированный 3E-3 100x50	100	50	1,10	1,25	1,60	1,70	2,35
Лоток перфорированный 3E-3 150x50	150	50	1,36	1,60	1,90	2,30	2,90
Лоток перфорированный 3E-3 200x50	200	50	1,65	1,85	4,35	2,80	3,50
Лоток перфорированный 3E-3 300x50	300	50	2,20	2,50	3,14	3,75	4,70
Лоток перфорированный 3E-3 400x50	400	50	2,75	3,15	3,90	4,70	5,85
Лоток перфорированный 3E-3 500x50	500	50	3,30	3,75	4,70	5,65	7,10
Лоток перфорированный 3E-3 600x50	600	50	3,85	4,40	5,50	6,60	8,25
Лоток перфорированный 3E-3 50x50 HDZ	50	50	0,80	0,90	1,16	1,40	1,75
Лоток перфорированный 3E-3 100x50 HDZ	100	50	1,10	1,25	1,60	1,70	2,35
Лоток перфорированный 3E-3 150x50 HDZ	150	50	1,36	1,60	1,90	2,30	2,90
Лоток перфорированный 3E-3 200x50 HDZ	200	50	1,65	1,85	4,35	2,80	3,50
Лоток перфорированный 3E-3 300x50 HDZ	300	50	2,20	2,50	3,14	3,75	4,70
Лоток перфорированный 3E-3 400x50 HDZ	400	50	2,75	3,15	3,90	4,70	5,85
Лоток перфорированный 3E-3 500x50 HDZ	500	50	3,30	3,75	4,70	5,65	7,10
Лоток перфорированный 3E-3 600x50 HDZ	600	50	3,85	4,40	5,50	6,60	8,25
Лоток перфорированный 3E-3 50x50 INOX	50	50	0,80	0,90	1,16	1,40	1,75
Лоток перфорированный 3E-3 100x50 INOX	100	50	1,10	1,25	1,60	1,70	2,35
Лоток перфорированный 3E-3 150x50 INOX	150	50	1,36	1,60	1,90	2,30	2,90
Лоток перфорированный 3E-3 200x50 INOX	200	50	1,65	1,85	4,35	2,80	3,50
Лоток перфорированный 3E-3 300x50 INOX	300	50	2,20	2,50	3,14	3,75	4,70
Лоток перфорированный 3E-3 400x50 INOX	400	50	2,75	3,15	3,90	4,70	5,85
Лоток перфорированный 3E-3 500x50 INOX	500	50	3,30	3,75	4,70	5,65	7,10
Лоток перфорированный 3E-3 600x50 INOX	600	50	3,85	4,40	5,50	6,60	8,25

Маркировка серии исполнения (в конце наименования изделия): БЕЗ ОБОЗНАЧЕНИЯ - Исполнение №1 (конвейерное оцинкование по методу Сендзимира), HDZ - Исполнение №2 (горячее оцинкование погружением по ГОСТ 9.307), INOX - Исполнение №3 (нержавеющая сталь); Qmax - максимальная распределенная нагрузка; StA – расстояние между консолями; S - расчетная толщина металла; N - расчетная ширина; H - расчетная высота; L - расчетная длина; M - расчетная масса

НЕПЕРФОРИРОВАННАЯ ПОЛНОРАЗМЕРНАЯ ПРЯМАЯ СЕКЦИЯ ЛОТКА ЗЕ-3

Для соединения двух смежных секций использовать соответствующие соединительные аксессуары.
Использовать соответствующие консоли.
Для закрепления секций на консолях использовать соответствующие крепления.

Соединительные аксессуары входят в комплект поставки изделия.

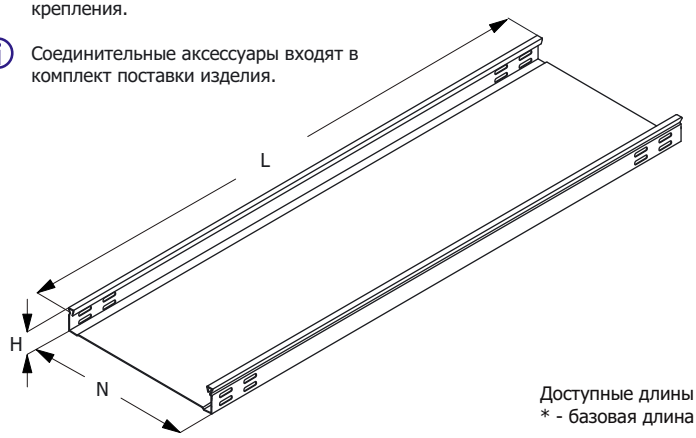

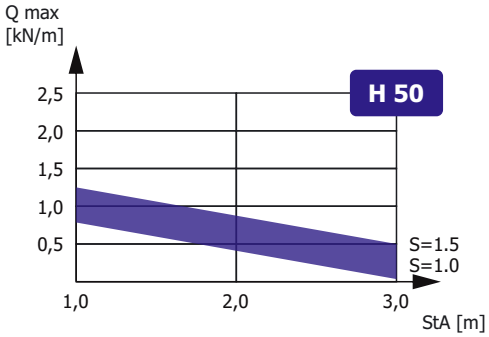

Зависимость максимальной распределенной нагрузки Qmax на днище секции высотой H, шириной N=300, длиной L=3000 от толщины металла S и расстояния между консолями StA в составе прямолинейного участка сбалансированной кабеленесущей конструкции (подробнее в Лицензии)

Доступные длины
* - базовая длина

2500	3500	9000
2000	3000*	6000

Наименование изделия	N, mm	H, mm	M (S=0.7), kg/m	M (S=0.8), kg/m	M (S=1.0), kg/m	M (S=1.2), kg/m	M (S=1.5), kg/m
Лоток неперфорированный ЗЕ-3 50x50	50	50	0,80	0,90	1,16	1,40	1,75
Лоток неперфорированный ЗЕ-3 100x50	100	50	1,10	1,25	1,60	1,70	2,35
Лоток неперфорированный ЗЕ-3 150x50	150	50	1,36	1,60	1,90	2,30	2,90
Лоток неперфорированный ЗЕ-3 200x50	200	50	1,65	1,85	4,35	2,80	3,50
Лоток неперфорированный ЗЕ-3 300x50	300	50	2,20	2,50	3,14	3,75	4,70
Лоток неперфорированный ЗЕ-3 400x50	400	50	2,75	3,15	3,90	4,70	5,85
Лоток неперфорированный ЗЕ-3 500x50	500	50	3,30	3,75	4,70	5,65	7,10
Лоток неперфорированный ЗЕ-3 600x50	600	50	3,85	4,40	5,50	6,60	8,25
Лоток неперфорированный ЗЕ-3 50x50 HDZ	50	50	0,80	0,90	1,16	1,40	1,75
Лоток неперфорированный ЗЕ-3 100x50 HDZ	100	50	1,10	1,25	1,60	1,70	2,35
Лоток неперфорированный ЗЕ-3 150x50 HDZ	150	50	1,36	1,60	1,90	2,30	2,90
Лоток неперфорированный ЗЕ-3 200x50 HDZ	200	50	1,65	1,85	4,35	2,80	3,50
Лоток неперфорированный ЗЕ-3 300x50 HDZ	300	50	2,20	2,50	3,14	3,75	4,70
Лоток неперфорированный ЗЕ-3 400x50 HDZ	400	50	2,75	3,15	3,90	4,70	5,85
Лоток неперфорированный ЗЕ-3 500x50 HDZ	500	50	3,30	3,75	4,70	5,65	7,10
Лоток неперфорированный ЗЕ-3 600x50 HDZ	600	50	3,85	4,40	5,50	6,60	8,25
Лоток неперфорированный ЗЕ-3 50x50 INOX	50	50	0,80	0,90	1,16	1,40	1,75
Лоток неперфорированный ЗЕ-3 100x50 INOX	100	50	1,10	1,25	1,60	1,70	2,35
Лоток неперфорированный ЗЕ-3 150x50 INOX	150	50	1,36	1,60	1,90	2,30	2,90
Лоток неперфорированный ЗЕ-3 200x50 INOX	200	50	1,65	1,85	4,35	2,80	3,50
Лоток неперфорированный ЗЕ-3 300x50 INOX	300	50	2,20	2,50	3,14	3,75	4,70
Лоток неперфорированный ЗЕ-3 400x50 INOX	400	50	2,75	3,15	3,90	4,70	5,85
Лоток неперфорированный ЗЕ-3 500x50 INOX	500	50	3,30	3,75	4,70	5,65	7,10
Лоток неперфорированный ЗЕ-3 600x50 INOX	600	50	3,85	4,40	5,50	6,60	8,25

Маркировка серии исполнения (в конце наименования изделия): БЕЗ ОБОЗНАЧЕНИЯ - Исполнение №1 (конвейерное оцинкование по методу Сендзимира), HDZ - Исполнение №2 (горячее оцинкование погружением по ГОСТ 9.307), INOX - Исполнение №3 (нержавеющая сталь); Qmax - максимальная распределенная нагрузка; StA – расстояние между консолями; S - расчетная толщина металла; N - расчетная ширина; H - расчетная высота; L - расчетная длина; M - расчетная масса

УГЛОВАЯ СЕКЦИЯ НА 90 ГРАДУСОВ
ЛОТКА ЗЕ-3

Работайте выгодно!

Использовать соответствующие консоли. Для закрепления секций на консолях использовать соответствующие крепления. Соединительные аксессуары входят в комплект поставки изделия.

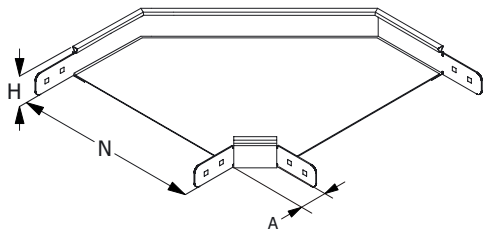

МУЛЬТИСИСТЕМА
ЗЭМИ ЕКАТЕРИНБУРГ

Наименование изделия	N, mm	H, mm	A, mm	M (S=0.7), kg	M (S=0.8), kg	M (S=1.0), kg	M (S=1.2), kg	M (S=1.5), kg
Угол лотка ЗЕ-3-У90 50x50	50	50	58	0,60	0,68	0,85	1,02	1,28
Угол лотка ЗЕ-3-У90 100x50	100	50	58	0,74	0,85	1,06	1,27	1,59
Угол лотка ЗЕ-3-У90 150x50	150	50	58	0,93	1,06	1,32	1,59	1,99
Угол лотка ЗЕ-3-У90 200x50	200	50	58	1,15	1,31	1,64	1,97	2,47
Угол лотка ЗЕ-3-У90 300x50	300	50	58	1,17	1,96	2,45	2,94	3,67
Угол лотка ЗЕ-3-У90 400x50	400	50	58	2,43	2,78	3,48	4,17	5,21
Угол лотка ЗЕ-3-У90 500x50	500	50	58	3,31	3,78	4,72	5,67	7,09
Угол лотка ЗЕ-3-У90 600x50	600	50	58	4,34	4,96	6,19	7,43	9,29
Угол лотка ЗЕ-3-У90 50x50 HDZ	50	50	58	0,60	0,68	0,85	1,02	1,28
Угол лотка ЗЕ-3-У90 100x50 HDZ	100	50	58	0,74	0,85	1,06	1,27	1,59
Угол лотка ЗЕ-3-У90 150x50 HDZ	150	50	58	0,93	1,06	1,32	1,59	1,99
Угол лотка ЗЕ-3-У90 200x50 HDZ	200	50	58	1,15	1,31	1,64	1,97	2,47
Угол лотка ЗЕ-3-У90 300x50 HDZ	300	50	58	1,17	1,96	2,45	2,94	3,67
Угол лотка ЗЕ-3-У90 400x50 HDZ	400	50	58	2,43	2,78	3,48	4,17	5,21
Угол лотка ЗЕ-3-У90 500x50 HDZ	500	50	58	3,31	3,78	4,72	5,67	7,09
Угол лотка ЗЕ-3-У90 600x50 HDZ	600	50	58	4,34	4,96	6,19	7,43	9,29
Угол лотка ЗЕ-3-У90 50x50 INOX	50	50	58	0,60	0,68	0,85	1,02	1,28
Угол лотка ЗЕ-3-У90 100x50 INOX	100	50	58	0,74	0,85	1,06	1,27	1,59
Угол лотка ЗЕ-3-У90 150x50 INOX	150	50	58	0,93	1,06	1,32	1,59	1,99
Угол лотка ЗЕ-3-У90 200x50 INOX	200	50	58	1,15	1,31	1,64	1,97	2,47
Угол лотка ЗЕ-3-У90 300x50 INOX	300	50	58	1,17	1,96	2,45	2,94	3,67
Угол лотка ЗЕ-3-У90 400x50 INOX	400	50	58	2,43	2,78	3,48	4,17	5,21
Угол лотка ЗЕ-3-У90 500x50 INOX	500	50	58	3,31	3,78	4,72	5,67	7,09
Угол лотка ЗЕ-3-У90 600x50 INOX	600	50	58	4,34	4,96	6,19	7,43	9,29

Маркировка серии исполнения (в конце наименования изделия): БЕЗ ОБОЗНАЧЕНИЯ - Исполнение №1 (конвейерное оцинкование по методу Сендзимира), HDZ - Исполнение №2 (горячее оцинкование погружением по ГОСТ 9.307), INOX - Исполнение №3 (нержавеющая сталь); S - расчетная толщина металла; N - расчетная ширина, H - расчетная высота, A - расчетный габарит, M - расчетная масса изделия

УГЛОВАЯ СЕКЦИЯ НА 45 ГРАДУСОВ
ЛОТКА ЗЕ-3

Работайте выгодно!

Использовать соответствующие консоли. Для закрепления секций на консолях использовать соответствующие крепления. Соединительные аксессуары входят в комплект поставки изделия.

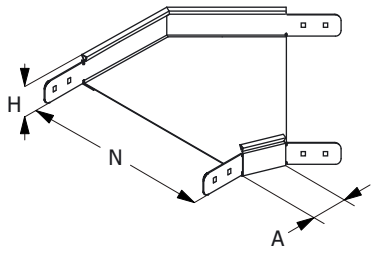

МУЛЬТИСИСТЕМА
ЗЭМИ ЕКАТЕРИНБУРГ

Наименование изделия	N, mm	H, mm	A, mm	M (S=0.7), kg	M (S=0.8), kg	M (S=1.0), kg	M (S=1.2), kg	M (S=1.5), kg
Угол лотка ЗЕ-3-У45 50x50	50	50	58	0,45	0,51	0,64	0,77	0,96
Угол лотка ЗЕ-3-У45 100x50	100	50	58	0,56	0,64	0,80	0,95	1,19
Угол лотка ЗЕ-3-У45 150x50	150	50	58	0,70	0,79	0,99	1,19	1,49
Угол лотка ЗЕ-3-У45 200x50	200	50	58	0,86	0,99	1,23	1,48	1,85
Угол лотка ЗЕ-3-У45 300x50	300	50	58	1,29	1,47	1,84	2,20	2,75
Угол лотка ЗЕ-3-У45 400x50	400	50	58	1,82	2,09	2,61	3,13	3,91
Угол лотка ЗЕ-3-У45 500x50	500	50	58	2,48	2,83	3,54	4,25	5,31
Угол лотка ЗЕ-3-У45 600x50	600	50	58	3,25	3,72	4,84	5,81	7,26
Угол лотка ЗЕ-3-У45 50x50 HDZ	50	50	58	0,45	0,51	0,64	0,77	0,96
Угол лотка ЗЕ-3-У45 100x50 HDZ	100	50	58	0,56	0,64	0,80	0,95	1,19
Угол лотка ЗЕ-3-У45 150x50 HDZ	150	50	58	0,70	0,79	0,99	1,19	1,49
Угол лотка ЗЕ-3-У45 200x50 HDZ	200	50	58	0,86	0,99	1,23	1,48	1,85
Угол лотка ЗЕ-3-У45 300x50 HDZ	300	50	58	1,29	1,47	1,84	2,20	2,75
Угол лотка ЗЕ-3-У45 400x50 HDZ	400	50	58	1,82	2,09	2,61	3,13	3,91
Угол лотка ЗЕ-3-У45 500x50 HDZ	500	50	58	2,48	2,83	3,54	4,25	5,31
Угол лотка ЗЕ-3-У45 600x50 HDZ	600	50	58	3,25	3,72	4,84	5,81	7,26
Угол лотка ЗЕ-3-У45 50x50 INOX	50	50	58	0,45	0,51	0,64	0,77	0,96
Угол лотка ЗЕ-3-У45 100x50 INOX	100	50	58	0,56	0,64	0,80	0,95	1,19
Угол лотка ЗЕ-3-У45 150x50 INOX	150	50	58	0,70	0,79	0,99	1,19	1,49
Угол лотка ЗЕ-3-У45 200x50 INOX	200	50	58	0,86	0,99	1,23	1,48	1,85
Угол лотка ЗЕ-3-У45 300x50 INOX	300	50	58	1,29	1,47	1,84	2,20	2,75
Угол лотка ЗЕ-3-У45 400x50 INOX	400	50	58	1,82	2,09	2,61	3,13	3,91
Угол лотка ЗЕ-3-У45 500x50 INOX	500	50	58	2,48	2,83	3,54	4,25	5,31
Угол лотка ЗЕ-3-У45 600x50 INOX	600	50	58	3,25	3,72	4,84	5,81	7,26

Маркировка серии исполнения (в конце наименования изделия): БЕЗ ОБОЗНАЧЕНИЯ - Исполнение №1 (конвейерное оцинкование по методу Сендзимира), HDZ - Исполнение №2 (горячее оцинкование погружением по ГОСТ 9.307), INOX - Исполнение №3 (нержавеющая сталь); S - расчетная толщина металла; N - расчетная ширина, H - расчетная высота, A - расчетный габарит, M - расчетная масса изделия

СЕКЦИЯ ОТВЕТВЛЕНИЯ ЛОТКА ЗЕ-3

Работайте выгодно!

Использовать соответствующие консоли. Для закрепления секций на консолях использовать соответствующие крепления. Соединительные аксессуары входят в комплект поставки изделия.

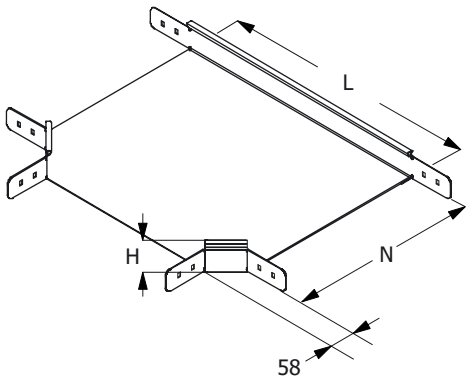

МУЛЬТИСИСТЕМА
ЗЭМИ ЕКАТЕРИНБУРГ

Наименование изделия	N, mm	H, mm	L, mm	M (S=0.7), kg	M (S=0.8), kg	M (S=1.0), kg	M (S=1.2), kg	M (S=1.5), kg
Ответвление лотка ЗЕ-3-Т 50x50	50	50	107	0,84	0,96	1,20	1,44	1,80
Ответвление лотка ЗЕ-3-Т 100x50	100	50	214	0,95	1,08	1,35	1,62	2,03
Ответвление лотка ЗЕ-3-Т 150x50	150	50	264	1,15	1,31	1,64	1,97	2,46
Ответвление лотка ЗЕ-3-Т 200x50	200	50	314	1,38	1,57	1,97	2,36	2,95
Ответвление лотка ЗЕ-3-Т 300x50	300	50	414	1,92	2,20	2,75	3,30	4,12
Ответвление лотка ЗЕ-3-Т 400x50	400	50	514	2,58	2,95	3,68	4,42	5,53
Ответвление лотка ЗЕ-3-Т 500x50	500	50	614	3,35	2,82	4,78	5,74	7,17
Ответвление лотка ЗЕ-3-Т 600x50	600	50	714	4,22	4,83	6,03	7,24	9,05
Ответвление лотка ЗЕ-3-Т 50x50 HDZ	50	50	107	0,84	0,96	1,20	1,44	1,80
Ответвление лотка ЗЕ-3-Т 100x50 HDZ	100	50	214	0,95	1,08	1,35	1,62	2,03
Ответвление лотка ЗЕ-3-Т 150x50 HDZ	150	50	264	1,15	1,31	1,64	1,97	2,46
Ответвление лотка ЗЕ-3-Т 200x50 HDZ	200	50	314	1,38	1,57	1,97	2,36	2,95
Ответвление лотка ЗЕ-3-Т 300x50 HDZ	300	50	414	1,92	2,20	2,75	3,30	4,12
Ответвление лотка ЗЕ-3-Т 400x50 HDZ	400	50	514	2,58	2,95	3,68	4,42	5,53
Ответвление лотка ЗЕ-3-Т 500x50 HDZ	500	50	614	3,35	2,82	4,78	5,74	7,17
Ответвление лотка ЗЕ-3-Т 600x50 HDZ	600	50	714	4,22	4,83	6,03	7,24	9,05
Ответвление лотка ЗЕ-3-Т 50x50 INOX	50	50	107	0,84	0,96	1,20	1,44	1,80
Ответвление лотка ЗЕ-3-Т 100x50 INOX	100	50	214	0,95	1,08	1,35	1,62	2,03
Ответвление лотка ЗЕ-3-Т 150x50 INOX	150	50	264	1,15	1,31	1,64	1,97	2,46
Ответвление лотка ЗЕ-3-Т 200x50 INOX	200	50	314	1,38	1,57	1,97	2,36	2,95
Ответвление лотка ЗЕ-3-Т 300x50 INOX	300	50	414	1,92	2,20	2,75	3,30	4,12
Ответвление лотка ЗЕ-3-Т 400x50 INOX	400	50	514	2,58	2,95	3,68	4,42	5,53
Ответвление лотка ЗЕ-3-Т 500x50 INOX	500	50	614	3,35	2,82	4,78	5,74	7,17
Ответвление лотка ЗЕ-3-Т 600x50 INOX	600	50	714	4,22	4,83	6,03	7,24	9,05

Маркировка серии исполнения (в конце наименования изделия): БЕЗ ОБОЗНАЧЕНИЯ - Исполнение №1 (конвейерное оцинкование по методу Сендзимира), HDZ - Исполнение №2 (горячее оцинкование погружением по ГОСТ 9.307), INOX - Исполнение №3 (нержавеющая сталь); S - расчетная толщина металла; N - расчетная ширина, H - расчетная высота, A - расчетный габарит, M - расчетная масса изделия

СЕКЦИЯ ПЕРЕКРЕСТКА ЛОТКА ЗЕ-3

Работайте выгодно!

Использовать соответствующие консоли. Для закрепления секций на консолях использовать соответствующие крепления. Соединительные аксессуары входят в комплект поставки изделия.

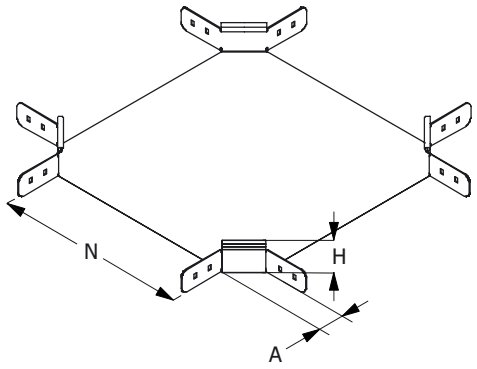

МУЛЬТИСИСТЕМА
ЗЭМИ ЕКАТЕРИНБУРГ

Наименование изделия	N, mm	H, mm	A, mm	M (S=0.7), kg	M (S=0.8), kg	M (S=1.0), kg	M (S=1.2), kg	M (S=1.5), kg
Перекресток лотка ЗЕ-3-К 50x50	50	50	58	1,23	1,40	1,75	2,10	2,63
Перекресток лотка ЗЕ-3-К 100x50	100	50	58	1,42	1,62	2,03	2,43	3,04
Перекресток лотка ЗЕ-3-К 150x50	150	50	58	1,64	1,87	2,34	2,81	3,51
Перекресток лотка ЗЕ-3-К 200x50	200	50	58	1,88	2,15	2,69	3,23	4,04
Перекресток лотка ЗЕ-3-К 300x50	300	50	58	2,46	2,81	3,51	4,22	5,27
Перекресток лотка ЗЕ-3-К 400x50	400	50	58	3,15	3,60	4,49	5,39	6,74
Перекресток лотка ЗЕ-3-К 500x50	500	50	58	3,94	4,50	5,63	6,76	8,45
Перекресток лотка ЗЕ-3-К 600x50	600	50	58	4,85	5,54	6,92	8,31	10,39
Перекресток лотка ЗЕ-3-К 50x50 HDZ	50	50	58	1,23	1,40	1,75	2,10	2,63
Перекресток лотка ЗЕ-3-К 100x50 HDZ	100	50	58	1,42	1,62	2,03	2,43	3,04
Перекресток лотка ЗЕ-3-К 150x50 HDZ	150	50	58	1,64	1,87	2,34	2,81	3,51
Перекресток лотка ЗЕ-3-К 200x50 HDZ	200	50	58	1,88	2,15	2,69	3,23	4,04
Перекресток лотка ЗЕ-3-К 300x50 HDZ	300	50	58	2,46	2,81	3,51	4,22	5,27
Перекресток лотка ЗЕ-3-К 400x50 HDZ	400	50	58	3,15	3,60	4,49	5,39	6,74
Перекресток лотка ЗЕ-3-К 500x50 HDZ	500	50	58	3,94	4,50	5,63	6,76	8,45
Перекресток лотка ЗЕ-3-К 600x50 HDZ	600	50	58	4,85	5,54	6,92	8,31	10,39
Перекресток лотка ЗЕ-3-К 50x50 INOX	50	50	58	1,23	1,40	1,75	2,10	2,63
Перекресток лотка ЗЕ-3-К 100x50 INOX	100	50	58	1,42	1,62	2,03	2,43	3,04
Перекресток лотка ЗЕ-3-К 150x50 INOX	150	50	58	1,64	1,87	2,34	2,81	3,51
Перекресток лотка ЗЕ-3-К 200x50 INOX	200	50	58	1,88	2,15	2,69	3,23	4,04
Перекресток лотка ЗЕ-3-К 300x50 INOX	300	50	58	2,46	2,81	3,51	4,22	5,27
Перекресток лотка ЗЕ-3-К 400x50 INOX	400	50	58	3,15	3,60	4,49	5,39	6,74
Перекресток лотка ЗЕ-3-К 500x50 INOX	500	50	58	3,94	4,50	5,63	6,76	8,45
Перекресток лотка ЗЕ-3-К 600x50 INOX	600	50	58	4,85	5,54	6,92	8,31	10,39

Маркировка серии исполнения (в конце наименования изделия): БЕЗ ОБОЗНАЧЕНИЯ - Исполнение №1 (конвейерное оцинкование по методу Сендзимира), HDZ - Исполнение №2 (горячее оцинкование погружением по ГОСТ 9.307), INOX - Исполнение №3 (нержавеющая сталь); S - расчетная толщина металла; N - расчетная ширина, H - расчетная высота, A - расчетный габарит, M - расчетная масса изделия

СЕКЦИЯ ВЕРТИКАЛЬНОГО УГЛА ЛОТКА ЗЕ-3

Работайте выгодно!

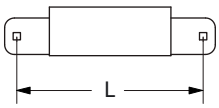

L	H
230 260 270	50 80 100

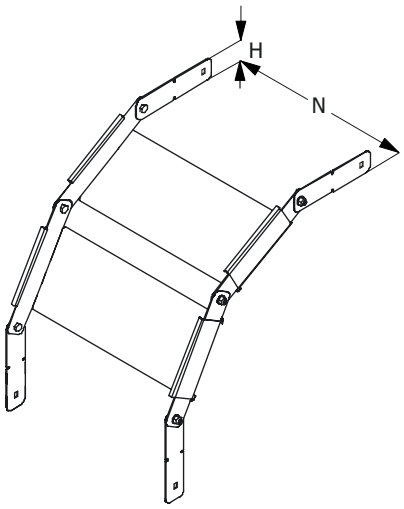

Для создания поворота на 90 градусов рекомендуется использовать 2 секции и 4 соединителя. Метизы входят в комплект поставки изделия. Использовать соответствующие консоли. Для закрепления секций на консолях использовать соответствующие комплекты креплений.

В случае необходимости, использовать крышку соответсвующего типоразмера, конфигурирование производить на месте. Применять соответствующие меры надежной фиксации крышки на секции (-ях) вертикальных углов.

МУЛЬТИСИСТЕМА
ЗЭМИ ЕКАТЕРИНБУРГ

Наименование изделия	N, mm	H, mm	M (S=0.7), kg	M (S=0.8), kg	M (S=1.0), kg	M (S=1.2), kg	M (S=1.5), kg
Вертикальный угол лотка ЗЕ-3-В 50x50	50	50	0,18	0,21	0,27	0,32	0,40
Вертикальный угол лотка ЗЕ-3-В 100x50	100	50	0,25	0,29	0,37	0,39	0,54
Вертикальный угол лотка ЗЕ-3-В 150x50	150	50	0,31	0,37	0,44	0,53	0,67
Вертикальный угол лотка ЗЕ-3-В 200x50	200	50	0,38	0,43	1,00	0,64	0,81
Вертикальный угол лотка ЗЕ-3-В 300x50	300	50	0,51	0,58	0,72	0,86	1,08
Вертикальный угол лотка ЗЕ-3-В 400x50	400	50	0,63	0,72	0,90	1,08	1,35
Вертикальный угол лотка ЗЕ-3-В 500x50	500	50	0,76	0,86	1,08	1,30	1,63
Вертикальный угол лотка ЗЕ-3-В 600x50	600	50	0,89	1,01	1,27	1,52	1,90
Вертикальный угол лотка ЗЕ-3-В 50x50 HDZ	50	50	0,18	0,21	0,27	0,32	0,40
Вертикальный угол лотка ЗЕ-3-В 100x50 HDZ	100	50	0,25	0,29	0,37	0,39	0,54
Вертикальный угол лотка ЗЕ-3-В 150x50 HDZ	150	50	0,31	0,37	0,44	0,53	0,67
Вертикальный угол лотка ЗЕ-3-В 200x50 HDZ	200	50	0,38	0,43	1,00	0,64	0,81
Вертикальный угол лотка ЗЕ-3-В 300x50 HDZ	300	50	0,51	0,58	0,72	0,86	1,08
Вертикальный угол лотка ЗЕ-3-В 400x50 HDZ	400	50	0,63	0,72	0,90	1,08	1,35
Вертикальный угол лотка ЗЕ-3-В 500x50 HDZ	500	50	0,76	0,86	1,08	1,30	1,63
Вертикальный угол лотка ЗЕ-3-В 600x50 HDZ	600	50	0,89	1,01	1,27	1,52	1,90
Вертикальный угол лотка ЗЕ-3-В 50x50 INOX	50	50	0,18	0,21	0,27	0,32	0,40
Вертикальный угол лотка ЗЕ-3-В 100x50 INOX	100	50	0,25	0,29	0,37	0,39	0,54
Вертикальный угол лотка ЗЕ-3-В 150x50 INOX	150	50	0,31	0,37	0,44	0,53	0,67
Вертикальный угол лотка ЗЕ-3-В 200x50 INOX	200	50	0,38	0,43	1,00	0,64	0,81
Вертикальный угол лотка ЗЕ-3-В 300x50 INOX	300	50	0,51	0,58	0,72	0,86	1,08
Вертикальный угол лотка ЗЕ-3-В 400x50 INOX	400	50	0,63	0,72	0,90	1,08	1,35
Вертикальный угол лотка ЗЕ-3-В 500x50 INOX	500	50	0,76	0,86	1,08	1,30	1,63
Вертикальный угол лотка ЗЕ-3-В 600x50 INOX	600	50	0,89	1,01	1,27	1,52	1,90

Маркировка серии исполнения (в конце наименования изделия): БЕЗ ОБОЗНАЧЕНИЯ - Исполнение №1 (конвейерное оцинкование по методу Сендзимира), HDZ - Исполнение №2 (горячее оцинкование погружением по ГОСТ 9.307), INOX - Исполнение №3 (нержавеющая сталь); S - расчетная толщина металла; N - расчетная ширина, H - расчетная высота, A - расчетный габарит, M - расчетная масса изделия

ЗАГЛУШКА-ПЕРЕХОДНИК ЛОТКА ЗЕ-З

Работайте выгодно!

Метизы входят в комплект поставки изделия.

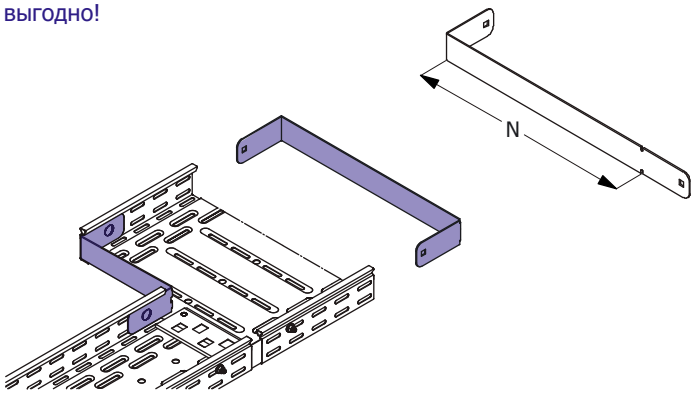

МУЛЬТИСИСТЕМА
ЗЭМИ ЕКАТЕРИНБУРГ

Наименование изделия	N, mm	H, mm	M (S=0.7), kg	M (S=0.8), kg	M (S=1.0), kg	M (S=1.2), kg	M (S=1.5), kg
Заглушка-переходник лотка ЗЕ-3 50x50	50	50	0,04	0,05	0,06	0,07	0,09
Заглушка-переходник лотка ЗЕ-3 100x50	100	50	0,08	0,09	0,11	0,14	0,17
Заглушка-переходник лотка ЗЕ-3 150x50	150	50	0,11	0,12	0,15	0,18	0,23
Заглушка-переходник лотка ЗЕ-3 200x50	200	50	0,14	0,15	0,19	0,23	0,29
Заглушка-переходник лотка ЗЕ-3 300x50	300	50	0,20	0,22	0,28	0,34	0,42
Заглушка-переходник лотка ЗЕ-3 400x50	400	50	0,26	0,29	0,37	0,44	0,55
Заглушка-переходник лотка ЗЕ-3 500x50	500	50	0,28	0,33	0,41	0,49	0,61
Заглушка-переходник лотка ЗЕ-3 600x50	600	50	0,34	0,39	0,49	0,58	0,73
Заглушка-переходник лотка ЗЕ-3 50x50 HDZ	50	50	0,04	0,05	0,06	0,07	0,09
Заглушка-переходник лотка ЗЕ-3 100x50 HDZ	100	50	0,08	0,09	0,11	0,14	0,17
Заглушка-переходник лотка ЗЕ-3 150x50 HDZ	150	50	0,11	0,12	0,15	0,18	0,23
Заглушка-переходник лотка ЗЕ-3 200x50 HDZ	200	50	0,14	0,15	0,19	0,23	0,29
Заглушка-переходник лотка ЗЕ-3 300x50 HDZ	300	50	0,20	0,22	0,28	0,34	0,42
Заглушка-переходник лотка ЗЕ-3 400x50 HDZ	400	50	0,26	0,29	0,37	0,44	0,55
Заглушка-переходник лотка ЗЕ-3 500x50 HDZ	500	50	0,28	0,33	0,41	0,49	0,61
Заглушка-переходник лотка ЗЕ-3 600x50 HDZ	600	50	0,34	0,39	0,49	0,58	0,73
Заглушка-переходник лотка ЗЕ-3 50x50 INOX	50	50	0,04	0,05	0,06	0,07	0,09
Заглушка-переходник лотка ЗЕ-3 100x50 INOX	100	50	0,08	0,09	0,11	0,14	0,17
Заглушка-переходник лотка ЗЕ-3 150x50 INOX	150	50	0,11	0,12	0,15	0,18	0,23
Заглушка-переходник лотка ЗЕ-3 200x50 INOX	200	50	0,14	0,15	0,19	0,23	0,29
Заглушка-переходник лотка ЗЕ-3 300x50 INOX	300	50	0,20	0,22	0,28	0,34	0,42
Заглушка-переходник лотка ЗЕ-3 400x50 INOX	400	50	0,26	0,29	0,37	0,44	0,55
Заглушка-переходник лотка ЗЕ-3 500x50 INOX	500	50	0,28	0,33	0,41	0,49	0,61
Заглушка-переходник лотка ЗЕ-3 600x50 INOX	600	50	0,34	0,39	0,49	0,58	0,73

Маркировка серии исполнения (в конце наименования изделия): БЕЗ ОБОЗНАЧЕНИЯ - Исполнение №1 (конвейерное оцинкование по методу Сендзимира), HDZ - Исполнение №2 (горячее оцинкование погружением по ГОСТ 9.307), INOX - Исполнение №3 (нержавеющая сталь); S - расчетная толщина металла; N - расчетная ширина, H - расчетная высота, A - расчетный габарит, M - расчетная масса изделия

СОЕДИНИТЕЛЬ ЛИСТОВОГО ЛОТКА ЗЕ-3

Работайте выгодно!

Для соединения двух секций листовых лотков одного типоразмера необходимо использовать 2 соединителя соответствующей высоты. Для шарнирного соединения двух прямых секций листовых лотков одного типоразмера необходимо использовать 4 соединителя соответствующей высоты.

Метизы входят в комплект поставки.

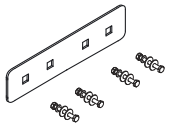

МУЛЬТИСИСТЕМА
ЗЭМИ ЕКАТЕРИНБУРГ

Наименование изделия	H, mm	M (S=0.7), kg	M (S=0.8), kg	M (S=1.0), kg	M (S=1.2), kg	M (S=1.5), kg
Соединитель лотка ЗЕ-3 50	50	0,07	0,08	0,09	0,11	0,14
Соединитель лотка ЗЕ-3 50 HDZ	50	0,07	0,08	0,09	0,11	0,14
Соединитель лотка ЗЕ-3 50 INOX	50	0,07	0,08	0,09	0,11	0,14

Маркировка серии исполнения (в конце наименования изделия): БЕЗ ОБОЗНАЧЕНИЯ - Исполнение №1 (конвейерное оцинкование по методу Сендзимира), HDZ - Исполнение №2 (горячее оцинкование погружением по ГОСТ 9.307), INOX - Исполнение №3 (нержавеющая сталь); S - расчетная толщина металла; N - расчетная ширина, H - расчетная высота, A - расчетный габарит, M - расчетная масса изделия

ПЕРЕГОРОДКА ЛИСТОВОГО ЛОТКА ЗЕ-З

Работайте выгодно!

Изделие крепится к днищу секции при помощи метизов (метизы входят в комплект поставки).

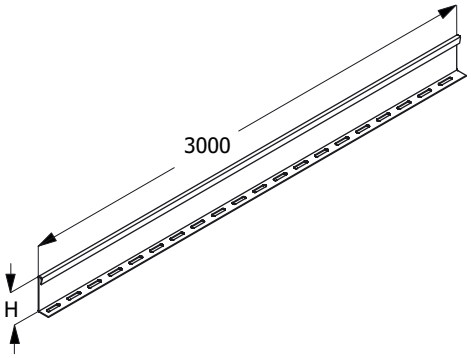

МУЛЬТИСИСТЕМА
ЗЭМИ ЕКАТЕРИНБУРГ

Наименование изделия	H, mm	M (S=0.7), kg	M (S=0.8), kg	M (S=1.0), kg	M (S=1.2), kg	M (S=1.5), kg
Перегородка лотка ЗЕ-З 50	50	1,07	1,22	1,53	1,84	2,30
Перегородка лотка ЗЕ-З 50 HDZ	50	1,07	1,22	1,53	1,84	2,30
Перегородка лотка ЗЕ-З 50 INOX	50	1,07	1,22	1,53	1,84	2,30

Маркировка серии исполнения (в конце наименования изделия): БЕЗ ОБОЗНАЧЕНИЯ - Исполнение №1 (конвейерное оцинкование по методу Сендзимира), HDZ - Исполнение №2 (горячее оцинкование погружением по ГОСТ 9.307), INOX - Исполнение №3 (нержавеющая сталь); S - расчетная толщина металла; N - расчетная ширина, H - расчетная высота, A - расчетный габарит, M - расчетная масса изделия

ПЕРФОРИРОВАННАЯ ПОЛНОРАЗМЕРНАЯ ПРЯМАЯ СЕКЦИЯ ЛОТКА ЗЕ-3

Для соединения двух смежных секций использовать соответствующие соединительные аксессуары.
Использовать соответствующие консоли.
Для закрепления секций на консолях использовать соответствующие крепления.

Соединительные аксессуары входят в комплект поставки изделия.

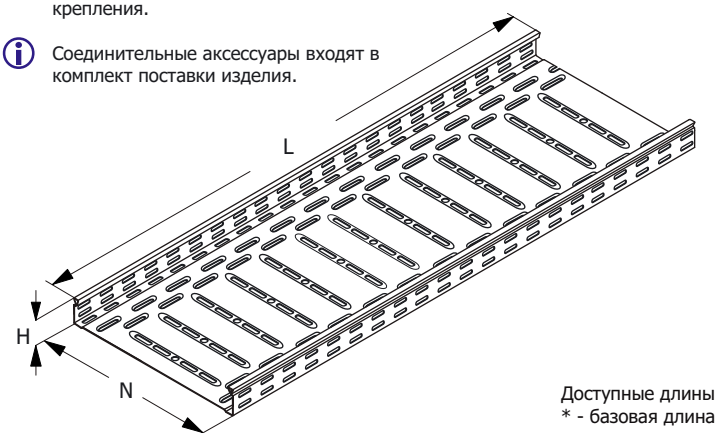

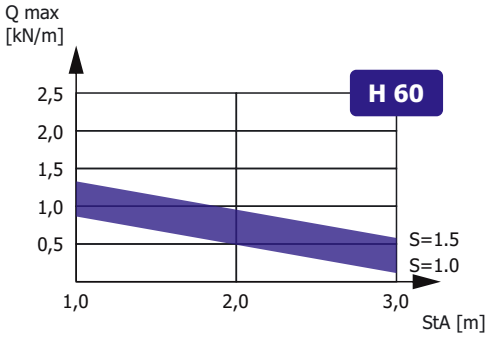

Зависимость максимальной распределенной нагрузки Qmax на днище секции высотой H, шириной N=300, длиной L=3000 от толщины металла S и расстояния между консолями StA в составе прямолинейного участка сбалансированной кабеленесущей конструкции (подробнее в Лицензии)

Доступные длины
* - базовая длина

2500	3500	9000
2000	3000*	6000

Наименование изделия	N, mm	H, mm	M (S=0.7), kg/m	M (S=0.8), kg/m	M (S=1.0), kg/m	M (S=1.2), kg/m	M (S=1.5), kg/m
Лоток перфорированный ЗЕ-3 60х60	60	60	0,80	0,90	1,16	1,40	1,75
Лоток перфорированный ЗЕ-3 100х60	100	60	1,10	1,25	1,60	1,70	2,35
Лоток перфорированный ЗЕ-3 150х60	150	60	1,36	1,60	1,90	2,30	2,90
Лоток перфорированный ЗЕ-3 200х60	200	60	1,65	1,85	4,35	2,80	3,50
Лоток перфорированный ЗЕ-3 300х60	300	60	2,20	2,50	3,14	3,75	4,70
Лоток перфорированный ЗЕ-3 400х60	400	60	2,75	3,15	3,90	4,70	5,85
Лоток перфорированный ЗЕ-3 500х60	500	60	3,30	3,75	4,70	5,65	7,10
Лоток перфорированный ЗЕ-3 600х60	600	60	3,85	4,40	5,50	6,60	8,25
Лоток перфорированный ЗЕ-3 60х60 HDZ	60	60	0,80	0,90	1,16	1,40	1,75
Лоток перфорированный ЗЕ-3 100х60 HDZ	100	60	1,10	1,25	1,60	1,70	2,35
Лоток перфорированный ЗЕ-3 150х60 HDZ	150	60	1,36	1,60	1,90	2,30	2,90
Лоток перфорированный ЗЕ-3 200х60 HDZ	200	60	1,65	1,85	4,35	2,80	3,50
Лоток перфорированный ЗЕ-3 300х60 HDZ	300	60	2,20	2,50	3,14	3,75	4,70
Лоток перфорированный ЗЕ-3 400х60 HDZ	400	60	2,75	3,15	3,90	4,70	5,85
Лоток перфорированный ЗЕ-3 500х60 HDZ	500	60	3,30	3,75	4,70	5,65	7,10
Лоток перфорированный ЗЕ-3 600х60 HDZ	600	60	3,85	4,40	5,50	6,60	8,25
Лоток перфорированный ЗЕ-3 60х60 INOX	60	60	0,80	0,90	1,16	1,40	1,75
Лоток перфорированный ЗЕ-3 100х60 INOX	100	60	1,10	1,25	1,60	1,70	2,35
Лоток перфорированный ЗЕ-3 150х60 INOX	150	60	1,36	1,60	1,90	2,30	2,90
Лоток перфорированный ЗЕ-3 200х60 INOX	200	60	1,65	1,85	4,35	2,80	3,50
Лоток перфорированный ЗЕ-3 300х60 INOX	300	60	2,20	2,50	3,14	3,75	4,70
Лоток перфорированный ЗЕ-3 400х60 INOX	400	60	2,75	3,15	3,90	4,70	5,85
Лоток перфорированный ЗЕ-3 500х60 INOX	500	60	3,30	3,75	4,70	5,65	7,10
Лоток перфорированный ЗЕ-3 600х60 INOX	600	60	3,85	4,40	5,50	6,60	8,25

Маркировка серии исполнения (в конце наименования изделия): БЕЗ ОБОЗНАЧЕНИЯ - Исполнение №1 (конвейерное оцинкование по методу Сендзимира), HDZ - Исполнение №2 (горячее оцинкование погружением по ГОСТ 9.307), INOX - Исполнение №3 (нержавеющая сталь); Qmax - максимальная распределенная нагрузка; StA – расстояние между консолями; S - расчетная толщина металла; N - расчетная ширина; H - расчетная высота; L - расчетная длина; M - расчетная масса

НЕПЕРФОРИРОВАННАЯ ПОЛНОРАЗМЕРНАЯ ПРЯМАЯ СЕКЦИЯ ЛОТКА ЗЕ-3

Для соединения двух смежных секций использовать соответствующие соединительные аксессуары.
Использовать соответствующие консоли.
Для закрепления секций на консолях использовать соответствующие крепления.

Соединительные аксессуары входят в комплект поставки изделия.

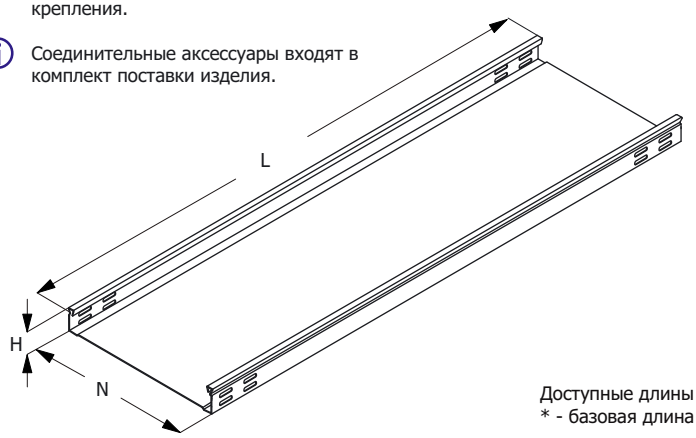

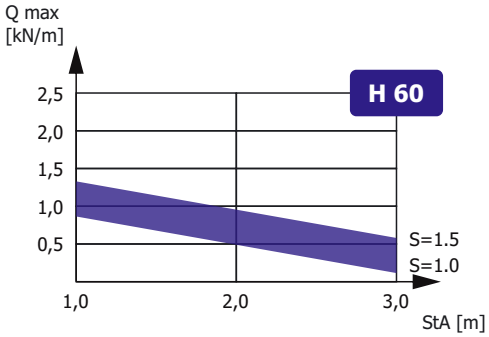

Зависимость максимальной распределенной нагрузки Qmax на днище секции высотой H, шириной N=300, длиной L=3000 от толщины металла S и расстояния между консолями StA в составе прямолинейного участка сбалансированной кабеленесущей конструкции (подробнее в Лицензии)

Доступные длины
* - базовая длина

2500	3500	9000
2000	3000*	6000

Наименование изделия	N, mm	H, mm	M (S=0.7), kg/m	M (S=0.8), kg/m	M (S=1.0), kg/m	M (S=1.2), kg/m	M (S=1.5), kg/m
Лоток неперфорированный ЗЕ-3 60x60	60	60	0,80	0,90	1,16	1,40	1,75
Лоток неперфорированный ЗЕ-3 100x60	100	60	1,10	1,25	1,60	1,70	2,35
Лоток неперфорированный ЗЕ-3 150x60	150	60	1,36	1,60	1,90	2,30	2,90
Лоток неперфорированный ЗЕ-3 200x60	200	60	1,65	1,85	4,35	2,80	3,50
Лоток неперфорированный ЗЕ-3 300x60	300	60	2,20	2,50	3,14	3,75	4,70
Лоток неперфорированный ЗЕ-3 400x60	400	60	2,75	3,15	3,90	4,70	5,85
Лоток неперфорированный ЗЕ-3 500x60	500	60	3,30	3,75	4,70	5,65	7,10
Лоток неперфорированный ЗЕ-3 600x60	600	60	3,85	4,40	5,50	6,60	8,25
Лоток неперфорированный ЗЕ-3 60x60 HDZ	60	60	0,80	0,90	1,16	1,40	1,75
Лоток неперфорированный ЗЕ-3 100x60 HDZ	100	60	1,10	1,25	1,60	1,70	2,35
Лоток неперфорированный ЗЕ-3 150x60 HDZ	150	60	1,36	1,60	1,90	2,30	2,90
Лоток неперфорированный ЗЕ-3 200x60 HDZ	200	60	1,65	1,85	4,35	2,80	3,50
Лоток неперфорированный ЗЕ-3 300x60 HDZ	300	60	2,20	2,50	3,14	3,75	4,70
Лоток неперфорированный ЗЕ-3 400x60 HDZ	400	60	2,75	3,15	3,90	4,70	5,85
Лоток неперфорированный ЗЕ-3 500x60 HDZ	500	60	3,30	3,75	4,70	5,65	7,10
Лоток неперфорированный ЗЕ-3 600x60 HDZ	600	60	3,85	4,40	5,50	6,60	8,25
Лоток неперфорированный ЗЕ-3 60x60 INOX	60	60	0,80	0,90	1,16	1,40	1,75
Лоток неперфорированный ЗЕ-3 100x60 INOX	100	60	1,10	1,25	1,60	1,70	2,35
Лоток неперфорированный ЗЕ-3 150x60 INOX	150	60	1,36	1,60	1,90	2,30	2,90
Лоток неперфорированный ЗЕ-3 200x60 INOX	200	60	1,65	1,85	4,35	2,80	3,50
Лоток неперфорированный ЗЕ-3 300x60 INOX	300	60	2,20	2,50	3,14	3,75	4,70
Лоток неперфорированный ЗЕ-3 400x60 INOX	400	60	2,75	3,15	3,90	4,70	5,85
Лоток неперфорированный ЗЕ-3 500x60 INOX	500	60	3,30	3,75	4,70	5,65	7,10
Лоток неперфорированный ЗЕ-3 600x60 INOX	600	60	3,85	4,40	5,50	6,60	8,25

Маркировка серии исполнения (в конце наименования изделия): БЕЗ ОБОЗНАЧЕНИЯ - Исполнение №1 (конвейерное оцинкование по методу Сендзимира), HDZ - Исполнение №2 (горячее оцинкование погружением по ГОСТ 9.307), INOX - Исполнение №3 (нержавеющая сталь); Qmax - максимальная распределенная нагрузка; StA – расстояние между консолями; S - расчетная толщина металла; N - расчетная ширина; H - расчетная высота; L - расчетная длина; M - расчетная масса

УГЛОВАЯ СЕКЦИЯ НА 90 ГРАДУСОВ
ЛОТКА ЗЕ-3

Работайте выгодно!

Использовать соответствующие консоли. Для закрепления секций на консолях использовать соответствующие крепления. Соединительные аксессуары входят в комплект поставки изделия.

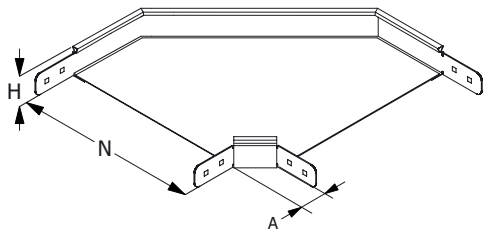

МУЛЬТИСИСТЕМА
ЗЭМИ ЕКАТЕРИНБУРГ

Наименование изделия	N, mm	H, mm	A, mm	M (S=0.7), kg	M (S=0.8), kg	M (S=1.0), kg	M (S=1.2), kg	M (S=1.5), kg
Угол лотка ЗЕ-3-У90 60х60	60	60	58	0,60	0,68	0,85	1,02	1,28
Угол лотка ЗЕ-3-У90 100х60	100	60	58	0,74	0,85	1,06	1,27	1,59
Угол лотка ЗЕ-3-У90 150х60	150	60	58	0,93	1,06	1,32	1,59	1,99
Угол лотка ЗЕ-3-У90 200х60	200	60	58	1,15	1,31	1,64	1,97	2,47
Угол лотка ЗЕ-3-У90 300х60	300	60	58	1,17	1,96	2,45	2,94	3,67
Угол лотка ЗЕ-3-У90 400х60	400	60	58	2,43	2,78	3,48	4,17	5,21
Угол лотка ЗЕ-3-У90 500х60	500	60	58	3,31	3,78	4,72	5,67	7,09
Угол лотка ЗЕ-3-У90 600х60	600	60	58	4,34	4,96	6,19	7,43	9,29
Угол лотка ЗЕ-3-У90 60х60 HDZ	60	60	58	0,60	0,68	0,85	1,02	1,28
Угол лотка ЗЕ-3-У90 100х60 HDZ	100	60	58	0,74	0,85	1,06	1,27	1,59
Угол лотка ЗЕ-3-У90 150х60 HDZ	150	60	58	0,93	1,06	1,32	1,59	1,99
Угол лотка ЗЕ-3-У90 200х60 HDZ	200	60	58	1,15	1,31	1,64	1,97	2,47
Угол лотка ЗЕ-3-У90 300х60 HDZ	300	60	58	1,17	1,96	2,45	2,94	3,67
Угол лотка ЗЕ-3-У90 400х60 HDZ	400	60	58	2,43	2,78	3,48	4,17	5,21
Угол лотка ЗЕ-3-У90 500х60 HDZ	500	60	58	3,31	3,78	4,72	5,67	7,09
Угол лотка ЗЕ-3-У90 600х60 HDZ	600	60	58	4,34	4,96	6,19	7,43	9,29
Угол лотка ЗЕ-3-У90 60х60 INOX	60	60	58	0,60	0,68	0,85	1,02	1,28
Угол лотка ЗЕ-3-У90 100х60 INOX	100	60	58	0,74	0,85	1,06	1,27	1,59
Угол лотка ЗЕ-3-У90 150х60 INOX	150	60	58	0,93	1,06	1,32	1,59	1,99
Угол лотка ЗЕ-3-У90 200х60 INOX	200	60	58	1,15	1,31	1,64	1,97	2,47
Угол лотка ЗЕ-3-У90 300х60 INOX	300	60	58	1,17	1,96	2,45	2,94	3,67
Угол лотка ЗЕ-3-У90 400х60 INOX	400	60	58	2,43	2,78	3,48	4,17	5,21
Угол лотка ЗЕ-3-У90 500х60 INOX	500	60	58	3,31	3,78	4,72	5,67	7,09
Угол лотка ЗЕ-3-У90 600х60 INOX	600	60	58	4,34	4,96	6,19	7,43	9,29

Маркировка серии исполнения (в конце наименования изделия): БЕЗ ОБОЗНАЧЕНИЯ - Исполнение №1 (конвейерное оцинкование по методу Сендзимира), HDZ - Исполнение №2 (горячее оцинкование погружением по ГОСТ 9.307), INOX - Исполнение №3 (нержавеющая сталь); S - расчетная толщина металла; N - расчетная ширина, H - расчетная высота, A - расчетный габарит, M - расчетная масса изделия

УГЛОВАЯ СЕКЦИЯ НА 45 ГРАДУСОВ
ЛОТКА ЗЕ-3

Работайте выгодно!

Использовать соответствующие консоли. Для закрепления секций на консолях использовать соответствующие крепления. Соединительные аксессуары входят в комплект поставки изделия.

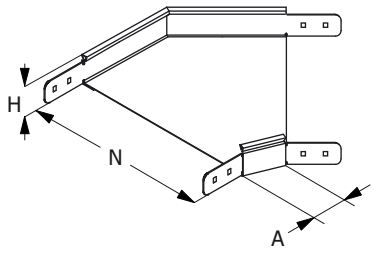

МУЛЬТИСИСТЕМА
ЗЭМИ ЕКАТЕРИНБУРГ

Наименование изделия	N, mm	H, mm	A, mm	M (S=0.7), kg	M (S=0.8), kg	M (S=1.0), kg	M (S=1.2), kg	M (S=1.5), kg
Угол лотка ЗЕ-3-У45 60х60	60	60	58	0,45	0,51	0,64	0,77	0,96
Угол лотка ЗЕ-3-У45 100х60	100	60	58	0,56	0,64	0,80	0,95	1,19
Угол лотка ЗЕ-3-У45 150х60	150	60	58	0,70	0,79	0,99	1,19	1,49
Угол лотка ЗЕ-3-У45 200х60	200	60	58	0,86	0,99	1,23	1,48	1,85
Угол лотка ЗЕ-3-У45 300х60	300	60	58	1,29	1,47	1,84	2,20	2,75
Угол лотка ЗЕ-3-У45 400х60	400	60	58	1,82	2,09	2,61	3,13	3,91
Угол лотка ЗЕ-3-У45 500х60	500	60	58	2,48	2,83	3,54	4,25	5,31
Угол лотка ЗЕ-3-У45 600х60	600	60	58	3,25	3,72	4,84	5,81	7,26
Угол лотка ЗЕ-3-У45 60х60 HDZ	60	60	58	0,45	0,51	0,64	0,77	0,96
Угол лотка ЗЕ-3-У45 100х60 HDZ	100	60	58	0,56	0,64	0,80	0,95	1,19
Угол лотка ЗЕ-3-У45 150х60 HDZ	150	60	58	0,70	0,79	0,99	1,19	1,49
Угол лотка ЗЕ-3-У45 200х60 HDZ	200	60	58	0,86	0,99	1,23	1,48	1,85
Угол лотка ЗЕ-3-У45 300х60 HDZ	300	60	58	1,29	1,47	1,84	2,20	2,75
Угол лотка ЗЕ-3-У45 400х60 HDZ	400	60	58	1,82	2,09	2,61	3,13	3,91
Угол лотка ЗЕ-3-У45 500х60 HDZ	500	60	58	2,48	2,83	3,54	4,25	5,31
Угол лотка ЗЕ-3-У45 600х60 HDZ	600	60	58	3,25	3,72	4,84	5,81	7,26
Угол лотка ЗЕ-3-У45 60х60 INOX	60	60	58	0,45	0,51	0,64	0,77	0,96
Угол лотка ЗЕ-3-У45 100х60 INOX	100	60	58	0,56	0,64	0,80	0,95	1,19
Угол лотка ЗЕ-3-У45 150х60 INOX	150	60	58	0,70	0,79	0,99	1,19	1,49
Угол лотка ЗЕ-3-У45 200х60 INOX	200	60	58	0,86	0,99	1,23	1,48	1,85
Угол лотка ЗЕ-3-У45 300х60 INOX	300	60	58	1,29	1,47	1,84	2,20	2,75
Угол лотка ЗЕ-3-У45 400х60 INOX	400	60	58	1,82	2,09	2,61	3,13	3,91
Угол лотка ЗЕ-3-У45 500х60 INOX	500	60	58	2,48	2,83	3,54	4,25	5,31
Угол лотка ЗЕ-3-У45 600х60 INOX	600	60	58	3,25	3,72	4,84	5,81	7,26

Маркировка серии исполнения (в конце наименования изделия): БЕЗ ОБОЗНАЧЕНИЯ - Исполнение №1 (конвейерное оцинкование по методу Сендзимира), HDZ - Исполнение №2 (горячее оцинкование погружением по ГОСТ 9.307), INOX - Исполнение №3 (нержавеющая сталь); S - расчетная толщина металла; N - расчетная ширина, H - расчетная высота, A - расчетный габарит, M - расчетная масса изделия

СЕКЦИЯ ОТВЕТВЛЕНИЯ ЛОТКА ЗЕ-3

Работайте выгодно!

Использовать соответствующие консоли. Для закрепления секций на консолях использовать соответствующие крепления. Соединительные аксессуары входят в комплект поставки изделия.

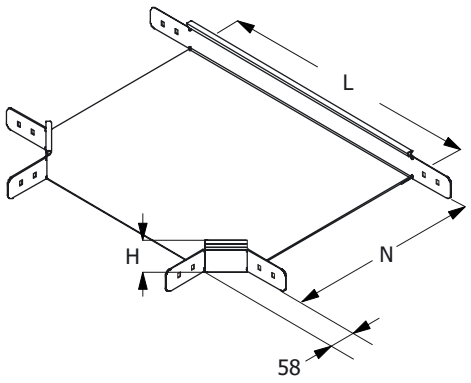

МУЛЬТИСИСТЕМА
ЗЭМИ ЕКАТЕРИНБУРГ

Наименование изделия	N, mm	H, mm	L, mm	M (S=0.7), kg	M (S=0.8), kg	M (S=1.0), kg	M (S=1.2), kg	M (S=1.5), kg
Ответвление лотка ЗЕ-3-Т 60х60	60	60	107	0,84	0,96	1,20	1,44	1,80
Ответвление лотка ЗЕ-3-Т 100х60	100	60	214	0,95	1,08	1,35	1,62	2,03
Ответвление лотка ЗЕ-3-Т 150х60	150	60	264	1,15	1,31	1,64	1,97	2,46
Ответвление лотка ЗЕ-3-Т 200х60	200	60	314	1,38	1,57	1,97	2,36	2,95
Ответвление лотка ЗЕ-3-Т 300х60	300	60	414	1,92	2,20	2,75	3,30	4,12
Ответвление лотка ЗЕ-3-Т 400х60	400	60	514	2,58	2,95	3,68	4,42	5,53
Ответвление лотка ЗЕ-3-Т 500х60	500	60	614	3,35	2,82	4,78	5,74	7,17
Ответвление лотка ЗЕ-3-Т 600х60	600	60	714	4,22	4,83	6,03	7,24	9,05
Ответвление лотка ЗЕ-3-Т 60х60 HDZ	60	60	107	0,84	0,96	1,20	1,44	1,80
Ответвление лотка ЗЕ-3-Т 100х60 HDZ	100	60	214	0,95	1,08	1,35	1,62	2,03
Ответвление лотка ЗЕ-3-Т 150х60 HDZ	150	60	264	1,15	1,31	1,64	1,97	2,46
Ответвление лотка ЗЕ-3-Т 200х60 HDZ	200	60	314	1,38	1,57	1,97	2,36	2,95
Ответвление лотка ЗЕ-3-Т 300х60 HDZ	300	60	414	1,92	2,20	2,75	3,30	4,12
Ответвление лотка ЗЕ-3-Т 400х60 HDZ	400	60	514	2,58	2,95	3,68	4,42	5,53
Ответвление лотка ЗЕ-3-Т 500х60 HDZ	500	60	614	3,35	2,82	4,78	5,74	7,17
Ответвление лотка ЗЕ-3-Т 600х60 HDZ	600	60	714	4,22	4,83	6,03	7,24	9,05
Ответвление лотка ЗЕ-3-Т 60х60 INOX	60	60	107	0,84	0,96	1,20	1,44	1,80
Ответвление лотка ЗЕ-3-Т 100х60 INOX	100	60	214	0,95	1,08	1,35	1,62	2,03
Ответвление лотка ЗЕ-3-Т 150х60 INOX	150	60	264	1,15	1,31	1,64	1,97	2,46
Ответвление лотка ЗЕ-3-Т 200х60 INOX	200	60	314	1,38	1,57	1,97	2,36	2,95
Ответвление лотка ЗЕ-3-Т 300х60 INOX	300	60	414	1,92	2,20	2,75	3,30	4,12
Ответвление лотка ЗЕ-3-Т 400х60 INOX	400	60	514	2,58	2,95	3,68	4,42	5,53
Ответвление лотка ЗЕ-3-Т 500х60 INOX	500	60	614	3,35	2,82	4,78	5,74	7,17
Ответвление лотка ЗЕ-3-Т 600х60 INOX	600	60	714	4,22	4,83	6,03	7,24	9,05

Маркировка серии исполнения (в конце наименования изделия): БЕЗ ОБОЗНАЧЕНИЯ - Исполнение №1 (конвейерное оцинкование по методу Сендзимира), HDZ - Исполнение №2 (горячее оцинкование погружением по ГОСТ 9.307), INOX - Исполнение №3 (нержавеющая сталь); S - расчетная толщина металла; N - расчетная ширина, H - расчетная высота, A - расчетный габарит, M - расчетная масса изделия

СЕКЦИЯ ПЕРЕКРЕСТКА ЛОТКА ЗЕ-3

Работайте выгодно!

Использовать соответствующие консоли. Для закрепления секций на консолях использовать соответствующие крепления. Соединительные аксессуары входят в комплект поставки изделия.

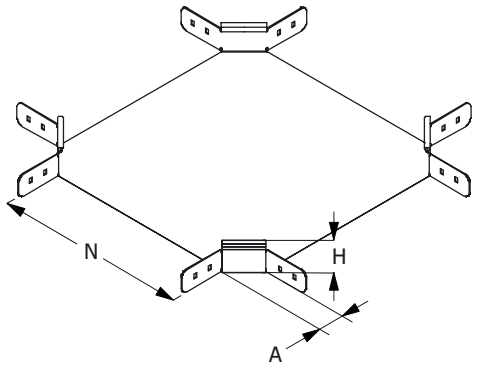

МУЛЬТИСИСТЕМА
ЗЭМИ ЕКАТЕРИНБУРГ

Наименование изделия	N, mm	H, mm	A, mm	M (S=0.7), kg	M (S=0.8), kg	M (S=1.0), kg	M (S=1.2), kg	M (S=1.5), kg
Перекресток лотка ЗЕ-3-К 60х60	60	60	58	1,23	1,40	1,75	2,10	2,63
Перекресток лотка ЗЕ-3-К 100х60	100	60	58	1,42	1,62	2,03	2,43	3,04
Перекресток лотка ЗЕ-3-К 150х60	150	60	58	1,64	1,87	2,34	2,81	3,51
Перекресток лотка ЗЕ-3-К 200х60	200	60	58	1,88	2,15	2,69	3,23	4,04
Перекресток лотка ЗЕ-3-К 300х60	300	60	58	2,46	2,81	3,51	4,22	5,27
Перекресток лотка ЗЕ-3-К 400х60	400	60	58	3,15	3,60	4,49	5,39	6,74
Перекресток лотка ЗЕ-3-К 500х60	500	60	58	3,94	4,50	5,63	6,76	8,45
Перекресток лотка ЗЕ-3-К 600х60	600	60	58	4,85	5,54	6,92	8,31	10,39
Перекресток лотка ЗЕ-3-К 60х60 HDZ	60	60	58	1,23	1,40	1,75	2,10	2,63
Перекресток лотка ЗЕ-3-К 100х60 HDZ	100	60	58	1,42	1,62	2,03	2,43	3,04
Перекресток лотка ЗЕ-3-К 150х60 HDZ	150	60	58	1,64	1,87	2,34	2,81	3,51
Перекресток лотка ЗЕ-3-К 200х60 HDZ	200	60	58	1,88	2,15	2,69	3,23	4,04
Перекресток лотка ЗЕ-3-К 300х60 HDZ	300	60	58	2,46	2,81	3,51	4,22	5,27
Перекресток лотка ЗЕ-3-К 400х60 HDZ	400	60	58	3,15	3,60	4,49	5,39	6,74
Перекресток лотка ЗЕ-3-К 500х60 HDZ	500	60	58	3,94	4,50	5,63	6,76	8,45
Перекресток лотка ЗЕ-3-К 600х60 HDZ	600	60	58	4,85	5,54	6,92	8,31	10,39
Перекресток лотка ЗЕ-3-К 60х60 INOX	60	60	58	1,23	1,40	1,75	2,10	2,63
Перекресток лотка ЗЕ-3-К 100х60 INOX	100	60	58	1,42	1,62	2,03	2,43	3,04
Перекресток лотка ЗЕ-3-К 150х60 INOX	150	60	58	1,64	1,87	2,34	2,81	3,51
Перекресток лотка ЗЕ-3-К 200х60 INOX	200	60	58	1,88	2,15	2,69	3,23	4,04
Перекресток лотка ЗЕ-3-К 300х60 INOX	300	60	58	2,46	2,81	3,51	4,22	5,27
Перекресток лотка ЗЕ-3-К 400х60 INOX	400	60	58	3,15	3,60	4,49	5,39	6,74
Перекресток лотка ЗЕ-3-К 500х60 INOX	500	60	58	3,94	4,50	5,63	6,76	8,45
Перекресток лотка ЗЕ-3-К 600х60 INOX	600	60	58	4,85	5,54	6,92	8,31	10,39

Маркировка серии исполнения (в конце наименования изделия): БЕЗ ОБОЗНАЧЕНИЯ - Исполнение №1 (конвейерное оцинкование по методу Сендзимира), HDZ - Исполнение №2 (горячее оцинкование погружением по ГОСТ 9.307), INOX - Исполнение №3 (нержавеющая сталь); S - расчетная толщина металла; N - расчетная ширина, H - расчетная высота, A - расчетный габарит, M - расчетная масса изделия

СЕКЦИЯ ВЕРТИКАЛЬНОГО УГЛА ЛОТКА ЗЕ-З

Работайте выгодно!

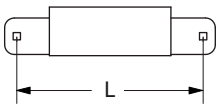

L	H
230 260 270	50 80 100

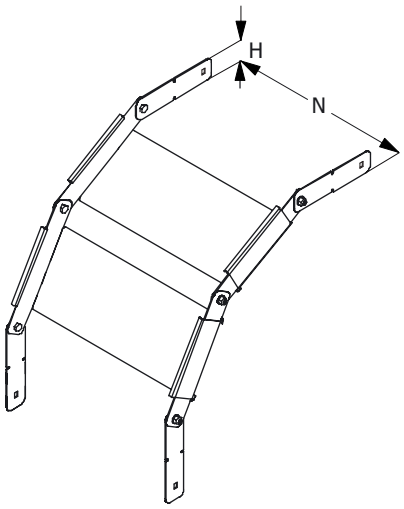

Для создания поворота на 90 градусов рекомендуется использовать 2 секции и 4 соединителя. Метизы входят в комплект поставки изделия. Использовать соответствующие консоли. Для закрепления секций на консолях использовать соответствующие комплекты креплений.

В случае необходимости, использовать крышку соответсвующего типоразмера, конфигурирование производить на месте. Применять соответствующие меры надежной фиксации крышки на секции (-ях) вертикальных углов.

МУЛЬТИСИСТЕМА
ЗЭМИ ЕКАТЕРИНБУРГ

Наименование изделия	N, mm	H, mm	M (S=0.7), kg	M (S=0.8), kg	M (S=1.0), kg	M (S=1.2), kg	M (S=1.5), kg
Вертикальный угол лотка ЗЕ-3-В 60х60	60	60	0,18	0,21	0,27	0,32	0,40
Вертикальный угол лотка ЗЕ-3-В 100х60	100	60	0,25	0,29	0,37	0,39	0,54
Вертикальный угол лотка ЗЕ-3-В 150х60	150	60	0,31	0,37	0,44	0,53	0,67
Вертикальный угол лотка ЗЕ-3-В 200х60	200	60	0,38	0,43	1,00	0,64	0,81
Вертикальный угол лотка ЗЕ-3-В 300х60	300	60	0,51	0,58	0,72	0,86	1,08
Вертикальный угол лотка ЗЕ-3-В 400х60	400	60	0,63	0,72	0,90	1,08	1,35
Вертикальный угол лотка ЗЕ-3-В 500х60	500	60	0,76	0,86	1,08	1,30	1,63
Вертикальный угол лотка ЗЕ-3-В 600х60	600	60	0,89	1,01	1,27	1,52	1,90
Вертикальный угол лотка ЗЕ-3-В 60х60 HDZ	60	60	0,18	0,21	0,27	0,32	0,40
Вертикальный угол лотка ЗЕ-3-В 100х60 HDZ	100	60	0,25	0,29	0,37	0,39	0,54
Вертикальный угол лотка ЗЕ-3-В 150х60 HDZ	150	60	0,31	0,37	0,44	0,53	0,67
Вертикальный угол лотка ЗЕ-3-В 200х60 HDZ	200	60	0,38	0,43	1,00	0,64	0,81
Вертикальный угол лотка ЗЕ-3-В 300х60 HDZ	300	60	0,51	0,58	0,72	0,86	1,08
Вертикальный угол лотка ЗЕ-3-В 400х60 HDZ	400	60	0,63	0,72	0,90	1,08	1,35
Вертикальный угол лотка ЗЕ-3-В 500х60 HDZ	500	60	0,76	0,86	1,08	1,30	1,63
Вертикальный угол лотка ЗЕ-3-В 600х60 HDZ	600	60	0,89	1,01	1,27	1,52	1,90
Вертикальный угол лотка ЗЕ-3-В 60х60 INOX	60	60	0,18	0,21	0,27	0,32	0,40
Вертикальный угол лотка ЗЕ-3-В 100х60 INOX	100	60	0,25	0,29	0,37	0,39	0,54
Вертикальный угол лотка ЗЕ-3-В 150х60 INOX	150	60	0,31	0,37	0,44	0,53	0,67
Вертикальный угол лотка ЗЕ-3-В 200х60 INOX	200	60	0,38	0,43	1,00	0,64	0,81
Вертикальный угол лотка ЗЕ-3-В 300х60 INOX	300	60	0,51	0,58	0,72	0,86	1,08
Вертикальный угол лотка ЗЕ-3-В 400х60 INOX	400	60	0,63	0,72	0,90	1,08	1,35
Вертикальный угол лотка ЗЕ-3-В 500х60 INOX	500	60	0,76	0,86	1,08	1,30	1,63
Вертикальный угол лотка ЗЕ-3-В 600х60 INOX	600	60	0,89	1,01	1,27	1,52	1,90

Маркировка серии исполнения (в конце наименования изделия): БЕЗ ОБОЗНАЧЕНИЯ - Исполнение №1 (конвейерное оцинкование по методу Сендзимира), HDZ - Исполнение №2 (горячее оцинкование погружением по ГОСТ 9.307), INOX - Исполнение №3 (нержавеющая сталь); S - расчетная толщина металла; N - расчетная ширина, H - расчетная высота, A - расчетный габарит, M - расчетная масса изделия

ЗАГЛУШКА-ПЕРЕХОДНИК ЛОТКА ЗЕ-3

Работайте выгодно!

Метизы входят в комплект поставки изделия.

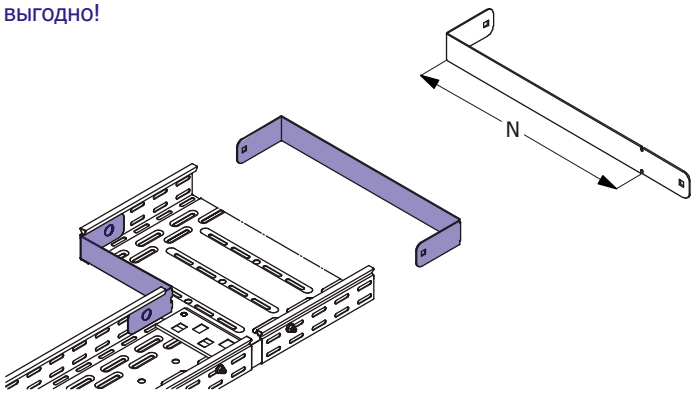

МУЛЬТИСИСТЕМА
ЗЭМИ ЕКАТЕРИНБУРГ

Наименование изделия	N, mm	H, mm	M (S=0.7), kg	M (S=0.8), kg	M (S=1.0), kg	M (S=1.2), kg	M (S=1.5), kg
Заглушка-переходник лотка ЗЕ-3 60x60	60	60	0,04	0,05	0,06	0,07	0,09
Заглушка-переходник лотка ЗЕ-3 100x60	100	60	0,08	0,09	0,11	0,14	0,17
Заглушка-переходник лотка ЗЕ-3 150x60	150	60	0,11	0,12	0,15	0,18	0,23
Заглушка-переходник лотка ЗЕ-3 200x60	200	60	0,14	0,15	0,19	0,23	0,29
Заглушка-переходник лотка ЗЕ-3 300x60	300	60	0,20	0,22	0,28	0,34	0,42
Заглушка-переходник лотка ЗЕ-3 400x60	400	60	0,26	0,29	0,37	0,44	0,55
Заглушка-переходник лотка ЗЕ-3 500x60	500	60	0,28	0,33	0,41	0,49	0,61
Заглушка-переходник лотка ЗЕ-3 600x60	600	60	0,34	0,39	0,49	0,58	0,73
Заглушка-переходник лотка ЗЕ-3 60x60 HDZ	60	60	0,04	0,05	0,06	0,07	0,09
Заглушка-переходник лотка ЗЕ-3 100x60 HDZ	100	60	0,08	0,09	0,11	0,14	0,17
Заглушка-переходник лотка ЗЕ-3 150x60 HDZ	150	60	0,11	0,12	0,15	0,18	0,23
Заглушка-переходник лотка ЗЕ-3 200x60 HDZ	200	60	0,14	0,15	0,19	0,23	0,29
Заглушка-переходник лотка ЗЕ-3 300x60 HDZ	300	60	0,20	0,22	0,28	0,34	0,42
Заглушка-переходник лотка ЗЕ-3 400x60 HDZ	400	60	0,26	0,29	0,37	0,44	0,55
Заглушка-переходник лотка ЗЕ-3 500x60 HDZ	500	60	0,28	0,33	0,41	0,49	0,61
Заглушка-переходник лотка ЗЕ-3 600x60 HDZ	600	60	0,34	0,39	0,49	0,58	0,73
Заглушка-переходник лотка ЗЕ-3 60x60 INOX	60	60	0,04	0,05	0,06	0,07	0,09
Заглушка-переходник лотка ЗЕ-3 100x60 INOX	100	60	0,08	0,09	0,11	0,14	0,17
Заглушка-переходник лотка ЗЕ-3 150x60 INOX	150	60	0,11	0,12	0,15	0,18	0,23
Заглушка-переходник лотка ЗЕ-3 200x60 INOX	200	60	0,14	0,15	0,19	0,23	0,29
Заглушка-переходник лотка ЗЕ-3 300x60 INOX	300	60	0,20	0,22	0,28	0,34	0,42
Заглушка-переходник лотка ЗЕ-3 400x60 INOX	400	60	0,26	0,29	0,37	0,44	0,55
Заглушка-переходник лотка ЗЕ-3 500x60 INOX	500	60	0,28	0,33	0,41	0,49	0,61
Заглушка-переходник лотка ЗЕ-3 600x60 INOX	600	60	0,34	0,39	0,49	0,58	0,73

Маркировка серии исполнения (в конце наименования изделия): БЕЗ ОБОЗНАЧЕНИЯ - Исполнение №1 (конвейерное оцинкование по методу Сендзимира), HDZ - Исполнение №2 (горячее оцинкование погружением по ГОСТ 9.307), INOX - Исполнение №3 (нержавеющая сталь); S - расчетная толщина металла; N - расчетная ширина, H - расчетная высота, A - расчетный габарит, M - расчетная масса изделия

СОЕДИНИТЕЛЬ ЛИСТОВОГО ЛОТКА ЗЕ-3

Работайте выгодно!

Для соединения двух секций листовых лотков одного типоразмера необходимо использовать 2 соединителя соответствующей высоты. Для шарнирного соединения двух прямых секций листовых лотков одного типоразмера необходимо использовать 4 соединителя соответствующей высоты.

Метизы входят в комплект поставки.

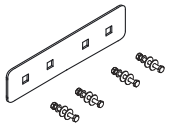

МУЛЬТИСИСТЕМА
ЗЭМИ ЕКАТЕРИНБУРГ

Наименование изделия	H, mm	M (S=0.7), kg	M (S=0.8), kg	M (S=1.0), kg	M (S=1.2), kg	M (S=1.5), kg
Соединитель лотка ЗЕ-3 60	60	0,07	0,08	0,09	0,11	0,14
Соединитель лотка ЗЕ-3 60 HDZ	60	0,07	0,08	0,09	0,11	0,14
Соединитель лотка ЗЕ-3 60 INOX	60	0,07	0,08	0,09	0,11	0,14

Маркировка серии исполнения (в конце наименования изделия): БЕЗ ОБОЗНАЧЕНИЯ - Исполнение №1 (конвейерное оцинкование по методу Сендзимира), HDZ - Исполнение №2 (горячее оцинкование погружением по ГОСТ 9.307), INOX - Исполнение №3 (нержавеющая сталь); S - расчетная толщина металла; N - расчетная ширина, H - расчетная высота, A - расчетный габарит, M - расчетная масса изделия

ПЕРЕГОРОДКА ЛИСТОВОГО ЛОТКА ЗЕ-З

Работайте выгодно!

Изделие крепится к днищу секции при помощи метизов (метизы входят в комплект поставки).

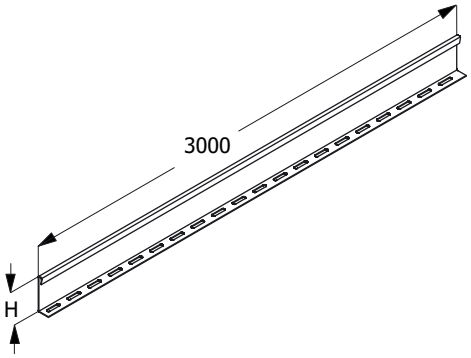

МУЛЬТИСИСТЕМА
ЗЭМИ ЕКАТЕРИНБУРГ

Наименование изделия	H, mm	M (S=0.7), kg	M (S=0.8), kg	M (S=1.0), kg	M (S=1.2), kg	M (S=1.5), kg
Перегородка лотка ЗЕ-3 60	60	1,07	1,22	1,53	1,84	2,30
Перегородка лотка ЗЕ-3 60 HDZ	60	1,07	1,22	1,53	1,84	2,30
Перегородка лотка ЗЕ-3 60 INOX	60	1,07	1,22	1,53	1,84	2,30

Маркировка серии исполнения (в конце наименования изделия): БЕЗ ОБОЗНАЧЕНИЯ - Исполнение №1 (конвейерное оцинкование по методу Сендзимира), HDZ - Исполнение №2 (горячее оцинкование погружением по ГОСТ 9.307), INOX - Исполнение №3 (нержавеющая сталь); S - расчетная толщина металла; N - расчетная ширина, H - расчетная высота, A - расчетный габарит, M - расчетная масса изделия

ПЕРФОРИРОВАННАЯ ПОЛНОРАЗМЕРНАЯ ПРЯМАЯ СЕКЦИЯ ЛОТКА ЗЕ-3

Для соединения двух смежных секций использовать соответствующие соединительные аксессуары.
Использовать соответствующие консоли.
Для закрепления секций на консолях использовать соответствующие крепления.

Соединительные аксессуары входят в комплект поставки изделия.

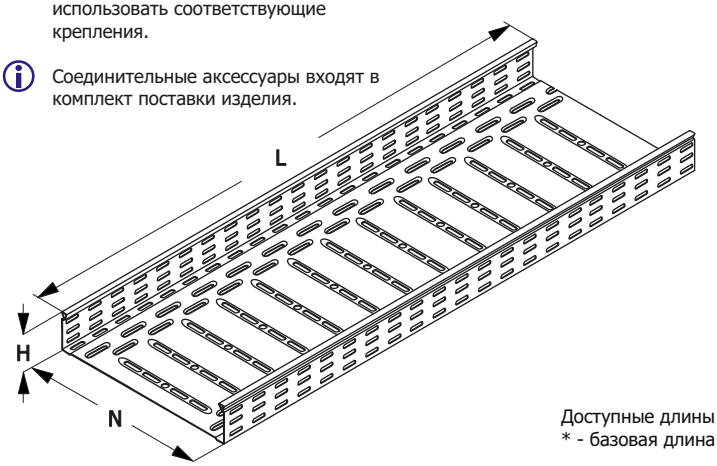

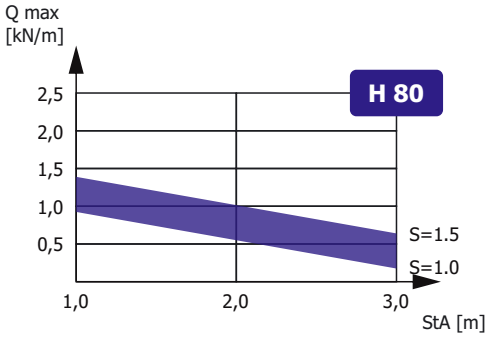

Зависимость максимальной распределенной нагрузки Qmax на днище секции высотой H, шириной N=300, длиной L=3000 от толщины металла S и расстояния между консолями StA в составе прямолинейного участка сбалансированной кабеленесущей конструкции (подробнее в Лицензии)

Доступные длины
* - базовая длина

2500	3500	9000
2000	3000*	6000

Наименование изделия	N, mm	H, mm	M (S=0.7), kg/m	M (S=0.8), kg/m	M (S=1.0), kg/m	M (S=1.2), kg/m	M (S=1.5), kg/m
Лоток перфорированный ЗЕ-3 80x80	80	80	1,08	1,20	1,54	1,95	2,08
Лоток перфорированный ЗЕ-3 100x80	100	80	1,38	1,55	1,98	2,25	2,68
Лоток перфорированный ЗЕ-3 150x80	150	80	1,58	1,90	2,33	2,80	3,50
Лоток перфорированный ЗЕ-3 200x80	200	80	1,93	2,18	3,75	3,20	4,05
Лоток перфорированный ЗЕ-3 300x80	300	80	2,48	2,83	3,52	4,23	5,11
Лоток перфорированный ЗЕ-3 400x80	400	80	3,03	3,43	4,30	5,11	6,45
Лоток перфорированный ЗЕ-3 500x80	500	80	3,55	4,08	5,10	6,18	7,68
Лоток перфорированный ЗЕ-3 600x80	600	80	4,13	4,70	5,90	7,05	9,08
Лоток перфорированный ЗЕ-3 80x80 HDZ	80	80	1,08	1,20	1,54	1,95	2,08
Лоток перфорированный ЗЕ-3 100x80 HDZ	100	80	1,38	1,55	1,98	2,25	2,68
Лоток перфорированный ЗЕ-3 150x80 HDZ	150	80	1,58	1,90	2,33	2,80	3,50
Лоток перфорированный ЗЕ-3 200x80 HDZ	200	80	1,93	2,18	3,75	3,20	4,05
Лоток перфорированный ЗЕ-3 300x80 HDZ	300	80	2,48	2,83	3,52	4,23	5,11
Лоток перфорированный ЗЕ-3 400x80 HDZ	400	80	3,03	3,43	4,30	5,11	6,45
Лоток перфорированный ЗЕ-3 500x80 HDZ	500	80	3,55	4,08	5,10	6,18	7,68
Лоток перфорированный ЗЕ-3 600x80 HDZ	600	80	4,13	4,70	5,90	7,05	9,08
Лоток перфорированный ЗЕ-3 80x80 INOX	80	80	1,08	1,20	1,54	1,95	2,08
Лоток перфорированный ЗЕ-3 100x80 INOX	100	80	1,38	1,55	1,98	2,25	2,68
Лоток перфорированный ЗЕ-3 150x80 INOX	150	80	1,58	1,90	2,33	2,80	3,50
Лоток перфорированный ЗЕ-3 200x80 INOX	200	80	1,93	2,18	3,75	3,20	4,05
Лоток перфорированный ЗЕ-3 300x80 INOX	300	80	2,48	2,83	3,52	4,23	5,11
Лоток перфорированный ЗЕ-3 400x80 INOX	400	80	3,03	3,43	4,30	5,11	6,45
Лоток перфорированный ЗЕ-3 500x80 INOX	500	80	3,55	4,08	5,10	6,18	7,68
Лоток перфорированный ЗЕ-3 600x80 INOX	600	80	4,13	4,70	5,90	7,05	9,08

Маркировка серии исполнения (в конце наименования изделия): БЕЗ ОБОЗНАЧЕНИЯ - Исполнение №1 (конвейерное оцинкование по методу Сендзимира), HDZ - Исполнение №2 (горячее оцинкование погружением по ГОСТ 9.307), INOX - Исполнение №3 (нержавеющая сталь); Qmax - максимальная распределенная нагрузка; StA – расстояние между консолями; S - расчетная толщина металла; N - расчетная ширина; H - расчетная высота; L - расчетная длина; M - расчетная масса

НЕПЕРФОРИРОВАННАЯ ПОЛНОРАЗМЕРНАЯ ПРЯМАЯ СЕКЦИЯ ЛОТКА ЗЕ-3

Для соединения двух смежных секций использовать соответствующие соединительные аксессуары.
Использовать соответствующие консоли.
Для закрепления секций на консолях использовать соответствующие крепления.

Соединительные аксессуары входят в комплект поставки изделия.

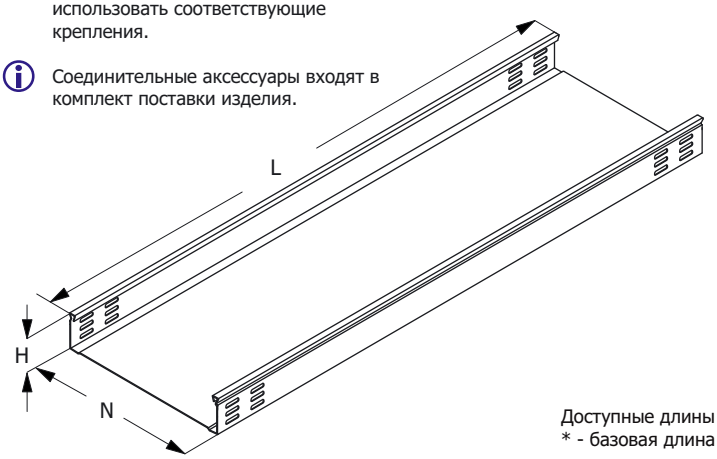

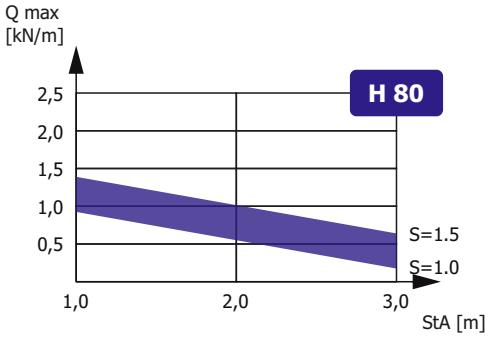

Зависимость максимальной распределенной нагрузки Qmax на днище секции высотой H, шириной N=300, длиной L=3000 от толщины металла S и расстояния между консолями StA в составе прямолинейного участка сбалансированной кабеленесущей конструкции (подробнее в Лицензии)

Доступные длины
* - базовая длина

2500	3500	9000
2000	3000*	6000

Наименование изделия	N, mm	H, mm	M (S=0.7), kg/m	M (S=0.8), kg/m	M (S=1.0), kg/m	M (S=1.2), kg/m	M (S=1.5), kg/m
Лоток неперфорированный ЗЕ-3 80x80	80	80	1,08	1,20	1,54	1,95	2,08
Лоток неперфорированный ЗЕ-3 100x80	100	80	1,38	1,55	1,98	2,25	2,68
Лоток неперфорированный ЗЕ-3 150x80	150	80	1,58	1,90	2,33	2,80	3,50
Лоток неперфорированный ЗЕ-3 200x80	200	80	1,93	2,18	3,75	3,20	4,05
Лоток неперфорированный ЗЕ-3 300x80	300	80	2,48	2,83	3,52	4,23	5,11
Лоток неперфорированный ЗЕ-3 400x80	400	80	3,03	3,43	4,30	5,11	6,45
Лоток неперфорированный ЗЕ-3 500x80	500	80	3,55	4,08	5,10	6,18	7,68
Лоток неперфорированный ЗЕ-3 600x80	600	80	4,13	4,70	5,90	7,05	9,08
Лоток неперфорированный ЗЕ-3 80x80 HDZ	80	80	1,08	1,20	1,54	1,95	2,08
Лоток неперфорированный ЗЕ-3 100x80 HDZ	100	80	1,38	1,55	1,98	2,25	2,68
Лоток неперфорированный ЗЕ-3 150x80 HDZ	150	80	1,58	1,90	2,33	2,80	3,50
Лоток неперфорированный ЗЕ-3 200x80 HDZ	200	80	1,93	2,18	3,75	3,20	4,05
Лоток неперфорированный ЗЕ-3 300x80 HDZ	300	80	2,48	2,83	3,52	4,23	5,11
Лоток неперфорированный ЗЕ-3 400x80 HDZ	400	80	3,03	3,43	4,30	5,11	6,45
Лоток неперфорированный ЗЕ-3 500x80 HDZ	500	80	3,55	4,08	5,10	6,18	7,68
Лоток неперфорированный ЗЕ-3 600x80 HDZ	600	80	4,13	4,70	5,90	7,05	9,08
Лоток неперфорированный ЗЕ-3 80x80 INOX	80	80	1,08	1,20	1,54	1,95	2,08
Лоток неперфорированный ЗЕ-3 100x80 INOX	100	80	1,38	1,55	1,98	2,25	2,68
Лоток неперфорированный ЗЕ-3 150x80 INOX	150	80	1,58	1,90	2,33	2,80	3,50
Лоток неперфорированный ЗЕ-3 200x80 INOX	200	80	1,93	2,18	3,75	3,20	4,05
Лоток неперфорированный ЗЕ-3 300x80 INOX	300	80	2,48	2,83	3,52	4,23	5,11
Лоток неперфорированный ЗЕ-3 400x80 INOX	400	80	3,03	3,43	4,30	5,11	6,45
Лоток неперфорированный ЗЕ-3 500x80 INOX	500	80	3,55	4,08	5,10	6,18	7,68
Лоток неперфорированный ЗЕ-3 600x80 INOX	600	80	4,13	4,70	5,90	7,05	9,08

Маркировка серии исполнения (в конце наименования изделия): БЕЗ ОБОЗНАЧЕНИЯ - Исполнение №1 (конвейерное оцинкование по методу Сендзимира), HDZ - Исполнение №2 (горячее оцинкование погружением по ГОСТ 9.307), INOX - Исполнение №3 (нержавеющая сталь); Qmax - максимальная распределенная нагрузка; StA – расстояние между консолями; S - расчетная толщина металла; N - расчетная ширина; H - расчетная высота; L - расчетная длина; M - расчетная масса

УГЛОВАЯ СЕКЦИЯ НА 90 ГРАДУСОВ
ЛОТКА ЗЕ-3

Работайте выгодно!

Использовать соответствующие консоли. Для закрепления секций на консолях использовать соответствующие крепления. Соединительные аксессуары входят в комплект поставки изделия.

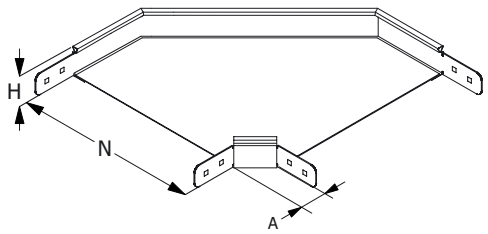

МУЛЬТИСИСТЕМА
ЗЭМИ ЕКАТЕРИНБУРГ

Наименование изделия	N, mm	H, mm	A, mm	M (S=0.7), kg	M (S=0.8), kg	M (S=1.0), kg	M (S=1.2), kg	M (S=1.5), kg
Угол лотка ЗЕ-3-У90 80x80	80	80	58	0,77	0,88	1,10	1,33	1,66
Угол лотка ЗЕ-3-У90 100x80	100	80	58	0,85	0,98	1,22	1,46	1,83
Угол лотка ЗЕ-3-У90 150x80	150	80	58	1,05	1,20	1,49	1,79	2,24
Угол лотка ЗЕ-3-У90 200x80	200	80	58	1,28	1,46	1,82	2,19	2,73
Угол лотка ЗЕ-3-У90 300x80	300	80	58	1,85	2,12	2,65	3,18	3,97
Угол лотка ЗЕ-3-У90 400x80	400	80	58	2,59	2,95	3,69	4,43	5,54
Угол лотка ЗЕ-3-У90 500x80	500	80	58	3,47	3,97	4,96	5,95	7,44
Угол лотка ЗЕ-3-У90 600x80	600	80	58	4,52	5,16	6,45	7,74	9,68
Угол лотка ЗЕ-3-У90 80x80 HDZ	80	80	58	0,77	0,88	1,10	1,33	1,66
Угол лотка ЗЕ-3-У90 100x80 HDZ	100	80	58	0,85	0,98	1,22	1,46	1,83
Угол лотка ЗЕ-3-У90 150x80 HDZ	150	80	58	1,05	1,20	1,49	1,79	2,24
Угол лотка ЗЕ-3-У90 200x80 HDZ	200	80	58	1,28	1,46	1,82	2,19	2,73
Угол лотка ЗЕ-3-У90 300x80 HDZ	300	80	58	1,85	2,12	2,65	3,18	3,97
Угол лотка ЗЕ-3-У90 400x80 HDZ	400	80	58	2,59	2,95	3,69	4,43	5,54
Угол лотка ЗЕ-3-У90 500x80 HDZ	500	80	58	3,47	3,97	4,96	5,95	7,44
Угол лотка ЗЕ-3-У90 600x80 HDZ	600	80	58	4,52	5,16	6,45	7,74	9,68
Угол лотка ЗЕ-3-У90 80x80 INOX	80	80	58	0,77	0,88	1,10	1,33	1,66
Угол лотка ЗЕ-3-У90 100x80 INOX	100	80	58	0,85	0,98	1,22	1,46	1,83
Угол лотка ЗЕ-3-У90 150x80 INOX	150	80	58	1,05	1,20	1,49	1,79	2,24
Угол лотка ЗЕ-3-У90 200x80 INOX	200	80	58	1,28	1,46	1,82	2,19	2,73
Угол лотка ЗЕ-3-У90 300x80 INOX	300	80	58	1,85	2,12	2,65	3,18	3,97
Угол лотка ЗЕ-3-У90 400x80 INOX	400	80	58	2,59	2,95	3,69	4,43	5,54
Угол лотка ЗЕ-3-У90 500x80 INOX	500	80	58	3,47	3,97	4,96	5,95	7,44
Угол лотка ЗЕ-3-У90 600x80 INOX	600	80	58	4,52	5,16	6,45	7,74	9,68

Маркировка серии исполнения (в конце наименования изделия): БЕЗ ОБОЗНАЧЕНИЯ - Исполнение №1 (конвейерное оцинкование по методу Сендзимира), HDZ - Исполнение №2 (горячее оцинкование погружением по ГОСТ 9.307), INOX - Исполнение №3 (нержавеющая сталь); S - расчетная толщина металла; N - расчетная ширина, H - расчетная высота, A - расчетный габарит, M - расчетная масса изделия

УГЛОВАЯ СЕКЦИЯ НА 45 ГРАДУСОВ
ЛОТКА ЗЕ-3

Работайте выгодно!

Использовать соответствующие консоли. Для закрепления секций на консолях использовать соответствующие крепления. Соединительные аксессуары входят в комплект поставки изделия.

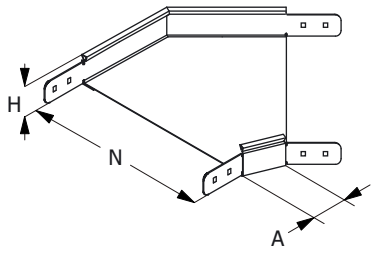

МУЛЬТИСИСТЕМА
ЗЭМИ ЕКАТЕРИНБУРГ

Наименование изделия	N, mm	H, mm	A, mm	M (S=0.7), kg	M (S=0.8), kg	M (S=1.0), kg	M (S=1.2), kg	M (S=1.5), kg
Угол лотка ЗЕ-3-У45 80x80	80	80	58	0,58	0,66	0,83	0,99	1,24
Угол лотка ЗЕ-3-У45 100x80	100	80	58	0,64	0,73	0,92	1,10	1,37
Угол лотка ЗЕ-3-У45 150x80	150	80	58	0,78	0,90	1,12	1,34	1,68
Угол лотка ЗЕ-3-У45 200x80	200	80	58	0,96	1,09	1,37	1,64	2,05
Угол лотка ЗЕ-3-У45 300x80	300	80	58	1,39	1,59	1,99	2,38	2,98
Угол лотка ЗЕ-3-У45 400x80	400	80	58	1,94	2,22	2,77	3,32	4,15
Угол лотка ЗЕ-3-У45 500x80	500	80	58	2,60	2,98	3,72	4,47	5,58
Угол лотка ЗЕ-3-У45 600x80	600	80	58	3,39	3,87	4,84	5,81	7,26
Угол лотка ЗЕ-3-У45 80x80 HDZ	80	80	58	0,58	0,66	0,83	0,99	1,24
Угол лотка ЗЕ-3-У45 100x80 HDZ	100	80	58	0,64	0,73	0,92	1,10	1,37
Угол лотка ЗЕ-3-У45 150x80 HDZ	150	80	58	0,78	0,90	1,12	1,34	1,68
Угол лотка ЗЕ-3-У45 200x80 HDZ	200	80	58	0,96	1,09	1,37	1,64	2,05
Угол лотка ЗЕ-3-У45 300x80 HDZ	300	80	58	1,39	1,59	1,99	2,38	2,98
Угол лотка ЗЕ-3-У45 400x80 HDZ	400	80	58	1,94	2,22	2,77	3,32	4,15
Угол лотка ЗЕ-3-У45 500x80 HDZ	500	80	58	2,60	2,98	3,72	4,47	5,58
Угол лотка ЗЕ-3-У45 600x80 HDZ	600	80	58	3,39	3,87	4,84	5,81	7,26
Угол лотка ЗЕ-3-У45 80x80 INOX	80	80	58	0,58	0,66	0,83	0,99	1,24
Угол лотка ЗЕ-3-У45 100x80 INOX	100	80	58	0,64	0,73	0,92	1,10	1,37
Угол лотка ЗЕ-3-У45 150x80 INOX	150	80	58	0,78	0,90	1,12	1,34	1,68
Угол лотка ЗЕ-3-У45 200x80 INOX	200	80	58	0,96	1,09	1,37	1,64	2,05
Угол лотка ЗЕ-3-У45 300x80 INOX	300	80	58	1,39	1,59	1,99	2,38	2,98
Угол лотка ЗЕ-3-У45 400x80 INOX	400	80	58	1,94	2,22	2,77	3,32	4,15
Угол лотка ЗЕ-3-У45 500x80 INOX	500	80	58	2,60	2,98	3,72	4,47	5,58
Угол лотка ЗЕ-3-У45 600x80 INOX	600	80	58	3,39	3,87	4,84	5,81	7,26

Маркировка серии исполнения (в конце наименования изделия): БЕЗ ОБОЗНАЧЕНИЯ - Исполнение №1 (конвейерное оцинкование по методу Сендзимира), HDZ - Исполнение №2 (горячее оцинкование погружением по ГОСТ 9.307), INOX - Исполнение №3 (нержавеющая сталь); S - расчетная толщина металла; N - расчетная ширина, H - расчетная высота, A - расчетный габарит, M - расчетная масса изделия

СЕКЦИЯ ОТВЕТВЛЕНИЯ ЛОТКА ЗЕ-3

Работайте выгодно!

Использовать соответствующие консоли. Для закрепления секций на консолях использовать соответствующие крепления. Соединительные аксессуары входят в комплект поставки изделия.

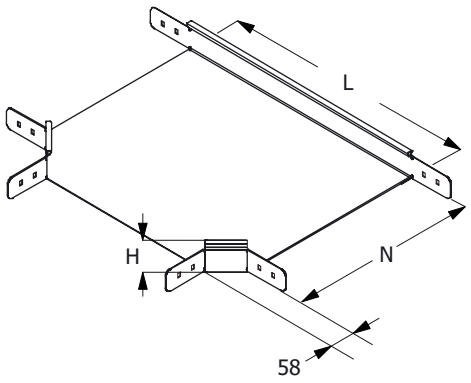

МУЛЬТИСИСТЕМА
ЗЭМИ ЕКАТЕРИНБУРГ

Наименование изделия	N, mm	H, mm	L, mm	M (S=0.7), kg	M (S=0.8), kg	M (S=1.0), kg	M (S=1.2), kg	M (S=1.5), kg
Ответвление лотка ЗЕ-3-Т 80x80	80	80	107	0,96	1,10	1,38	1,65	2,07
Ответвление лотка ЗЕ-3-Т 100x80	100	80	214	1,06	1,21	1,51	1,81	2,27
Ответвление лотка ЗЕ-3-Т 150x80	150	80	264	1,26	1,44	1,81	2,17	2,71
Ответвление лотка ЗЕ-3-Т 200x80	200	80	314	1,50	1,71	2,14	2,57	3,21
Ответвление лотка ЗЕ-3-Т 300x80	300	80	414	2,05	2,34	2,93	3,52	4,40
Ответвление лотка ЗЕ-3-Т 400x80	400	80	514	2,72	3,11	3,88	4,66	5,82
Ответвление лотка ЗЕ-3-Т 500x80	500	80	614	3,49	3,99	4,99	5,99	7,49
Ответвление лотка ЗЕ-3-Т 600x80	600	80	714	4,38	5,01	6,26	7,51	9,39
Ответвление лотка ЗЕ-3-Т 80x80 HDZ	80	80	107	0,96	1,10	1,38	1,65	2,07
Ответвление лотка ЗЕ-3-Т 100x80 HDZ	100	80	214	1,06	1,21	1,51	1,81	2,27
Ответвление лотка ЗЕ-3-Т 150x80 HDZ	150	80	264	1,26	1,44	1,81	2,17	2,71
Ответвление лотка ЗЕ-3-Т 200x80 HDZ	200	80	314	1,50	1,71	2,14	2,57	3,21
Ответвление лотка ЗЕ-3-Т 300x80 HDZ	300	80	414	2,05	2,34	2,93	3,52	4,40
Ответвление лотка ЗЕ-3-Т 400x80 HDZ	400	80	514	2,72	3,11	3,88	4,66	5,82
Ответвление лотка ЗЕ-3-Т 500x80 HDZ	500	80	614	3,49	3,99	4,99	5,99	7,49
Ответвление лотка ЗЕ-3-Т 600x80 HDZ	600	80	714	4,38	5,01	6,26	7,51	9,39
Ответвление лотка ЗЕ-3-Т 80x80 INOX	80	80	107	0,96	1,10	1,38	1,65	2,07
Ответвление лотка ЗЕ-3-Т 100x80 INOX	100	80	214	1,06	1,21	1,51	1,81	2,27
Ответвление лотка ЗЕ-3-Т 150x80 INOX	150	80	264	1,26	1,44	1,81	2,17	2,71
Ответвление лотка ЗЕ-3-Т 200x80 INOX	200	80	314	1,50	1,71	2,14	2,57	3,21
Ответвление лотка ЗЕ-3-Т 300x80 INOX	300	80	414	2,05	2,34	2,93	3,52	4,40
Ответвление лотка ЗЕ-3-Т 400x80 INOX	400	80	514	2,72	3,11	3,88	4,66	5,82
Ответвление лотка ЗЕ-3-Т 500x80 INOX	500	80	614	3,49	3,99	4,99	5,99	7,49
Ответвление лотка ЗЕ-3-Т 600x80 INOX	600	80	714	4,38	5,01	6,26	7,51	9,39

Маркировка серии исполнения (в конце наименования изделия): БЕЗ ОБОЗНАЧЕНИЯ - Исполнение №1 (конвейерное оцинкование по методу Сендзимира), HDZ - Исполнение №2 (горячее оцинкование погружением по ГОСТ 9.307), INOX - Исполнение №3 (нержавеющая сталь); S - расчетная толщина металла; N - расчетная ширина, H - расчетная высота, A - расчетный габарит, M - расчетная масса изделия

СЕКЦИЯ ПЕРЕКРЕСТКА ЛОТКА ЗЕ-3

Работайте выгодно!

Использовать соответствующие консоли. Для закрепления секций на консолях использовать соответствующие крепления. Соединительные аксессуары входят в комплект поставки изделия.

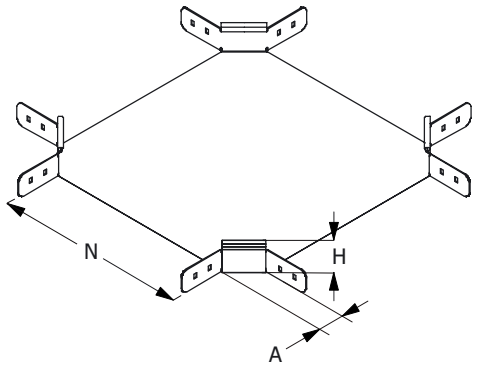

МУЛЬТИСИСТЕМА
ЗЭМИ ЕКАТЕРИНБУРГ

Наименование изделия	N, mm	H, mm	A, mm	M (S=0.7), kg	M (S=0.8), kg	M (S=1.0), kg	M (S=1.2), kg	M (S=1.5), kg
Перекресток лотка ЗЕ-3-К 80x80	80	80	58	1,45	1,66	2,07	2,48	3,10
Перекресток лотка ЗЕ-3-К 100x80	100	80	58	1,55	1,77	2,21	2,65	3,32
Перекресток лотка ЗЕ-3-К 150x80	150	80	58	1,77	2,02	2,52	3,03	3,79
Перекресток лотка ЗЕ-3-К 200x80	200	80	58	2,01	2,30	2,88	3,45	4,32
Перекресток лотка ЗЕ-3-К 300x80	300	80	58	2,59	2,96	3,70	4,44	5,55
Перекресток лотка ЗЕ-3-К 400x80	400	80	58	3,28	3,74	4,68	5,62	7,02
Перекресток лотка ЗЕ-3-К 500x80	500	80	58	4,07	4,65	5,82	6,98	8,72
Перекресток лотка ЗЕ-3-К 600x80	600	80	58	4,98	5,69	7,11	8,53	10,66
Перекресток лотка ЗЕ-3-К 80x80 HDZ	80	80	58	1,45	1,66	2,07	2,48	3,10
Перекресток лотка ЗЕ-3-К 100x80 HDZ	100	80	58	1,55	1,77	2,21	2,65	3,32
Перекресток лотка ЗЕ-3-К 150x80 HDZ	150	80	58	1,77	2,02	2,52	3,03	3,79
Перекресток лотка ЗЕ-3-К 200x80 HDZ	200	80	58	2,01	2,30	2,88	3,45	4,32
Перекресток лотка ЗЕ-3-К 300x80 HDZ	300	80	58	2,59	2,96	3,70	4,44	5,55
Перекресток лотка ЗЕ-3-К 400x80 HDZ	400	80	58	3,28	3,74	4,68	5,62	7,02
Перекресток лотка ЗЕ-3-К 500x80 HDZ	500	80	58	4,07	4,65	5,82	6,98	8,72
Перекресток лотка ЗЕ-3-К 600x80 HDZ	600	80	58	4,98	5,69	7,11	8,53	10,66
Перекресток лотка ЗЕ-3-К 80x80 INOX	80	80	58	1,45	1,66	2,07	2,48	3,10
Перекресток лотка ЗЕ-3-К 100x80 INOX	100	80	58	1,55	1,77	2,21	2,65	3,32
Перекресток лотка ЗЕ-3-К 150x80 INOX	150	80	58	1,77	2,02	2,52	3,03	3,79
Перекресток лотка ЗЕ-3-К 200x80 INOX	200	80	58	2,01	2,30	2,88	3,45	4,32
Перекресток лотка ЗЕ-3-К 300x80 INOX	300	80	58	2,59	2,96	3,70	4,44	5,55
Перекресток лотка ЗЕ-3-К 400x80 INOX	400	80	58	3,28	3,74	4,68	5,62	7,02
Перекресток лотка ЗЕ-3-К 500x80 INOX	500	80	58	4,07	4,65	5,82	6,98	8,72
Перекресток лотка ЗЕ-3-К 600x80 INOX	600	80	58	4,98	5,69	7,11	8,53	10,66

Маркировка серии исполнения (в конце наименования изделия): БЕЗ ОБОЗНАЧЕНИЯ - Исполнение №1 (конвейерное оцинкование по методу Сендзимира), HDZ - Исполнение №2 (горячее оцинкование погружением по ГОСТ 9.307), INOX - Исполнение №3 (нержавеющая сталь); S - расчетная толщина металла; N - расчетная ширина, H - расчетная высота, A - расчетный габарит, M - расчетная масса изделия

СЕКЦИЯ ВЕРТИКАЛЬНОГО УГЛА ЛОТКА ЗЕ-3

Работайте выгодно!

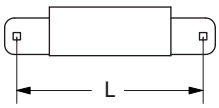

L	H
230 260 270	50 80 100

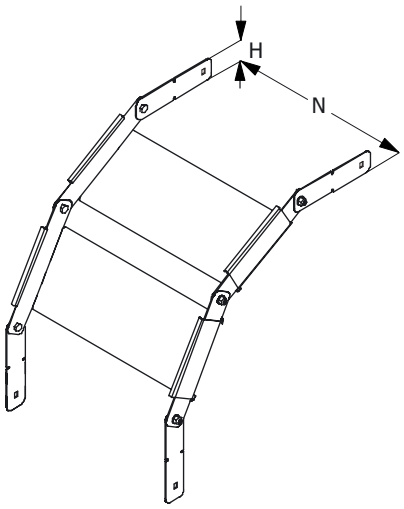

Для создания поворота на 90 градусов рекомендуется использовать 2 секции и 4 соединителя. Метизы входят в комплект поставки изделия. Использовать соответствующие консоли. Для закрепления секций на консолях использовать соответствующие комплекты креплений.

В случае необходимости, использовать крышку соответсвующего типоразмера, конфигурирование производить на месте. Применять соответствующие меры надежной фиксации крышки на секции (-ях) вертикальных углов.

МУЛЬТИСИСТЕМА
ЗЭМИ ЕКАТЕРИНБУРГ

Наименование изделия	N, mm	H, mm	M (S=0.7), kg	M (S=0.8), kg	M (S=1.0), kg	M (S=1.2), kg	M (S=1.5), kg
Вертикальный угол лотка ЗЕ-3-В 80x80	80	80	0,28	0,31	0,40	0,51	0,54
Вертикальный угол лотка ЗЕ-3-В 100x80	100	80	0,36	0,40	0,51	0,59	0,70
Вертикальный угол лотка ЗЕ-3-В 150x80	150	80	0,41	0,49	0,60	0,73	0,91
Вертикальный угол лотка ЗЕ-3-В 200x80	200	80	0,50	0,57	0,98	0,83	1,05
Вертикальный угол лотка ЗЕ-3-В 300x80	300	80	0,64	0,73	0,92	1,10	1,33
Вертикальный угол лотка ЗЕ-3-В 400x80	400	80	0,79	0,89	1,12	1,33	1,68
Вертикальный угол лотка ЗЕ-3-В 500x80	500	80	0,92	1,06	1,33	1,61	2,00
Вертикальный угол лотка ЗЕ-3-В 600x80	600	80	1,07	1,22	1,53	1,83	2,36
Вертикальный угол лотка ЗЕ-3-В 80x80 HDZ	80	80	0,28	0,31	0,40	0,51	0,54
Вертикальный угол лотка ЗЕ-3-В 100x80 HDZ	100	80	0,36	0,40	0,51	0,59	0,70
Вертикальный угол лотка ЗЕ-3-В 150x80 HDZ	150	80	0,41	0,49	0,60	0,73	0,91
Вертикальный угол лотка ЗЕ-3-В 200x80 HDZ	200	80	0,50	0,57	0,98	0,83	1,05
Вертикальный угол лотка ЗЕ-3-В 300x80 HDZ	300	80	0,64	0,73	0,92	1,10	1,33
Вертикальный угол лотка ЗЕ-3-В 400x80 HDZ	400	80	0,79	0,89	1,12	1,33	1,68
Вертикальный угол лотка ЗЕ-3-В 500x80 HDZ	500	80	0,92	1,06	1,33	1,61	2,00
Вертикальный угол лотка ЗЕ-3-В 600x80 HDZ	600	80	1,07	1,22	1,53	1,83	2,36
Вертикальный угол лотка ЗЕ-3-В 80x80 INOX	80	80	0,28	0,31	0,40	0,51	0,54
Вертикальный угол лотка ЗЕ-3-В 100x80 INOX	100	80	0,36	0,40	0,51	0,59	0,70
Вертикальный угол лотка ЗЕ-3-В 150x80 INOX	150	80	0,41	0,49	0,60	0,73	0,91
Вертикальный угол лотка ЗЕ-3-В 200x80 INOX	200	80	0,50	0,57	0,98	0,83	1,05
Вертикальный угол лотка ЗЕ-3-В 300x80 INOX	300	80	0,64	0,73	0,92	1,10	1,33
Вертикальный угол лотка ЗЕ-3-В 400x80 INOX	400	80	0,79	0,89	1,12	1,33	1,68
Вертикальный угол лотка ЗЕ-3-В 500x80 INOX	500	80	0,92	1,06	1,33	1,61	2,00
Вертикальный угол лотка ЗЕ-3-В 600x80 INOX	600	80	1,07	1,22	1,53	1,83	2,36

Маркировка серии исполнения (в конце наименования изделия): БЕЗ ОБОЗНАЧЕНИЯ - Исполнение №1 (конвейерное оцинкование по методу Сендзимира), HDZ - Исполнение №2 (горячее оцинкование погружением по ГОСТ 9.307), INOX - Исполнение №3 (нержавеющая сталь); S - расчетная толщина металла; N - расчетная ширина, H - расчетная высота, A - расчетный габарит, M - расчетная масса изделия

ЗАГЛУШКА-ПЕРЕХОДНИК ЛОТКА ЗЕ-3

Работайте выгодно!

Метизы входят в комплект поставки изделия.

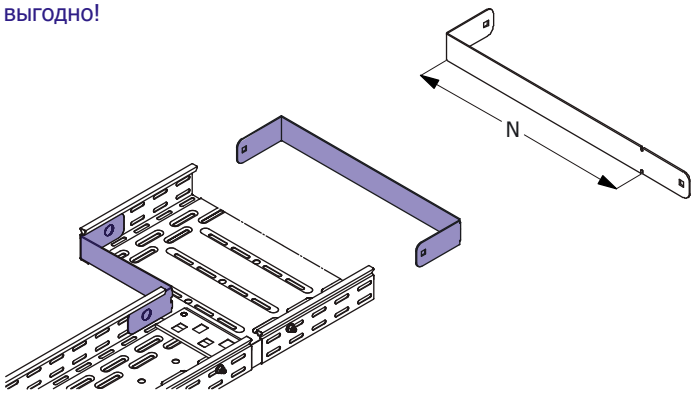

МУЛЬТИСИСТЕМА
ЗЭМИ ЕКАТЕРИНБУРГ

Наименование изделия	N, mm	H, mm	M (S=0.7), kg	M (S=0.8), kg	M (S=1.0), kg	M (S=1.2), kg	M (S=1.5), kg
Заглушка-переходник лотка ЗЕ-3 80x80	80	80	0,09	0,10	0,12	0,15	0,18
Заглушка-переходник лотка ЗЕ-3 100x80	100	80	0,12	0,14	0,18	0,21	0,26
Заглушка-переходник лотка ЗЕ-3 150x80	150	80	0,17	0,19	0,24	0,29	0,36
Заглушка-переходник лотка ЗЕ-3 200x80	200	80	0,22	0,24	0,30	0,37	0,46
Заглушка-переходник лотка ЗЕ-3 300x80	300	80	0,31	0,35	0,44	0,53	0,66
Заглушка-переходник лотка ЗЕ-3 400x80	400	80	0,41	0,47	0,58	0,70	0,88
Заглушка-переходник лотка ЗЕ-3 500x80	500	80	0,46	0,52	0,65	0,78	0,98
Заглушка-переходник лотка ЗЕ-3 600x80	600	80	0,54	0,62	0,78	0,93	1,16
Заглушка-переходник лотка ЗЕ-3 80x80 HDZ	80	80	0,09	0,10	0,12	0,15	0,18
Заглушка-переходник лотка ЗЕ-3 100x80 HDZ	100	80	0,12	0,14	0,18	0,21	0,26
Заглушка-переходник лотка ЗЕ-3 150x80 HDZ	150	80	0,17	0,19	0,24	0,29	0,36
Заглушка-переходник лотка ЗЕ-3 200x80 HDZ	200	80	0,22	0,24	0,30	0,37	0,46
Заглушка-переходник лотка ЗЕ-3 300x80 HDZ	300	80	0,31	0,35	0,44	0,53	0,66
Заглушка-переходник лотка ЗЕ-3 400x80 HDZ	400	80	0,41	0,47	0,58	0,70	0,88
Заглушка-переходник лотка ЗЕ-3 500x80 HDZ	500	80	0,46	0,52	0,65	0,78	0,98
Заглушка-переходник лотка ЗЕ-3 600x80 HDZ	600	80	0,54	0,62	0,78	0,93	1,16
Заглушка-переходник лотка ЗЕ-3 80x80 INOX	80	80	0,09	0,10	0,12	0,15	0,18
Заглушка-переходник лотка ЗЕ-3 100x80 INOX	100	80	0,12	0,14	0,18	0,21	0,26
Заглушка-переходник лотка ЗЕ-3 150x80 INOX	150	80	0,17	0,19	0,24	0,29	0,36
Заглушка-переходник лотка ЗЕ-3 200x80 INOX	200	80	0,22	0,24	0,30	0,37	0,46
Заглушка-переходник лотка ЗЕ-3 300x80 INOX	300	80	0,31	0,35	0,44	0,53	0,66
Заглушка-переходник лотка ЗЕ-3 400x80 INOX	400	80	0,41	0,47	0,58	0,70	0,88
Заглушка-переходник лотка ЗЕ-3 500x80 INOX	500	80	0,46	0,52	0,65	0,78	0,98
Заглушка-переходник лотка ЗЕ-3 600x80 INOX	600	80	0,54	0,62	0,78	0,93	1,16

Маркировка серии исполнения (в конце наименования изделия): БЕЗ ОБОЗНАЧЕНИЯ - Исполнение №1 (конвейерное оцинкование по методу Сендзимира), HDZ - Исполнение №2 (горячее оцинкование погружением по ГОСТ 9.307), INOX - Исполнение №3 (нержавеющая сталь); S - расчетная толщина металла; N - расчетная ширина, H - расчетная высота, A - расчетный габарит, M - расчетная масса изделия

СОЕДИНИТЕЛЬ ЛИСТОВОГО ЛОТКА ЗЕ-З

Работайте выгодно!

Для соединения двух секций листовых лотков одного типоразмера необходимо использовать 2 соединителя соответствующей высоты. Для шарнирного соединения двух прямых секций листовых лотков одного типоразмера необходимо использовать 4 соединителя соответствующей высоты.

Метизы входят в комплект поставки.

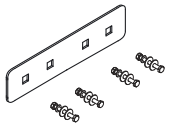

МУЛЬТИСИСТЕМА
ЗЭМИ ЕКАТЕРИНБУРГ

Наименование изделия	H, mm	M (S=0.7), kg	M (S=0.8), kg	M (S=1.0), kg	M (S=1.2), kg	M (S=1.5), kg
Соединитель лотка ЗЕ-3 80	80	0,11	0,12	0,15	0,18	0,23
Соединитель лотка ЗЕ-3 80 HDZ	80	0,11	0,12	0,15	0,18	0,23
Соединитель лотка ЗЕ-3 80 INOX	80	0,11	0,12	0,15	0,18	0,23

Маркировка серии исполнения (в конце наименования изделия): БЕЗ ОБОЗНАЧЕНИЯ - Исполнение №1 (конвейерное оцинкование по методу Сендзимира), HDZ - Исполнение №2 (горячее оцинкование погружением по ГОСТ 9.307), INOX - Исполнение №3 (нержавеющая сталь); S - расчетная толщина металла; N - расчетная ширина, H - расчетная высота, A - расчетный габарит, M - расчетная масса изделия

ПЕРЕГОРОДКА ЛИСТОВОГО ЛОТКА ЗЕ-З

Работайте выгодно!

Изделие крепится к днищу секции при помощи метизов (метизы входят в комплект поставки).

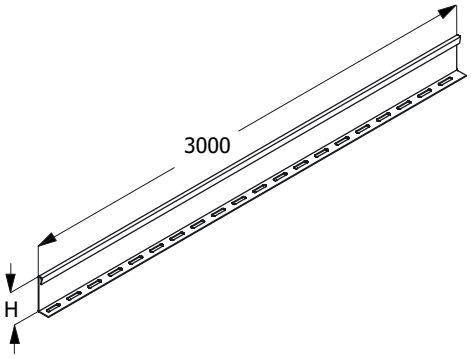

МУЛЬТИСИСТЕМА
ЗЭМИ ЕКАТЕРИНБУРГ

Наименование изделия	H, mm	M (S=0.7), kg	M (S=0.8), kg	M (S=1.0), kg	M (S=1.2), kg	M (S=1.5), kg
Перегородка лотка ЗЕ-3 80	80	1,57	1,79	2,24	2,68	3,36
Перегородка лотка ЗЕ-3 80 HDZ	80	1,57	1,79	2,24	2,68	3,36
Перегородка лотка ЗЕ-3 80 INOX	80	1,57	1,79	2,24	2,68	3,36

Маркировка серии исполнения (в конце наименования изделия): БЕЗ ОБОЗНАЧЕНИЯ - Исполнение №1 (конвейерное оцинкование по методу Сендзимира), HDZ - Исполнение №2 (горячее оцинкование погружением по ГОСТ 9.307), INOX - Исполнение №3 (нержавеющая сталь); S - расчетная толщина металла; N - расчетная ширина, H - расчетная высота, A - расчетный габарит, M - расчетная масса изделия

ПЕРФОРИРОВАННАЯ ПОЛНОРАЗМЕРНАЯ ПРЯМАЯ СЕКЦИЯ ЛОТКА ЗЕ-3

Для соединения двух смежных секций использовать соответствующие соединительные аксессуары.
Использовать соответствующие консоли.
Для закрепления секций на консолях использовать соответствующие крепления.

Соединительные аксессуары входят в комплект поставки изделия.

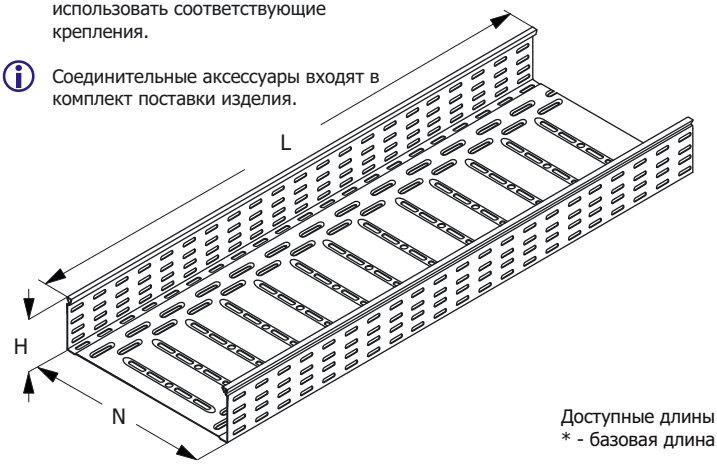

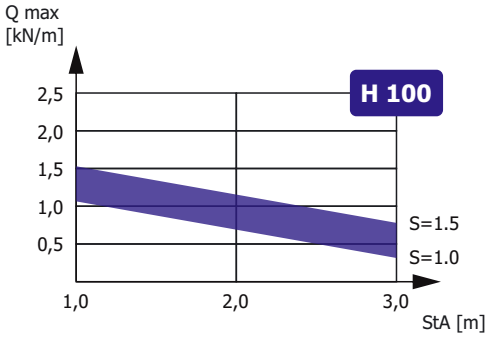

Зависимость максимальной распределенной нагрузки Qmax на днище секции высотой H, шириной N=300, длиной L=3000 от толщины металла S и расстояния между консолями StA в составе прямолинейного участка сбалансированной кабеленесущей конструкции (подробнее в Лицензии)

Доступные длины
* - базовая длина

2500	3500	9000
2000	3000*	6000

Наименование изделия	N, mm	H, mm	M (S=0.7), kg/m	M (S=0.8), kg/m	M (S=1.0), kg/m	M (S=1.2), kg/m	M (S=1.5), kg/m
Лоток перфорированный ЗЕ-3 100x100	100	100	1,65	1,85	2,35	2,80	3,00
Лоток перфорированный ЗЕ-3 150x100	150	100	1,80	2,20	2,75	3,30	4,10
Лоток перфорированный ЗЕ-3 200x100	200	100	2,20	2,50	3,15	3,60	4,60
Лоток перфорированный ЗЕ-3 300x100	300	100	2,75	3,15	3,90	4,70	5,51
Лоток перфорированный ЗЕ-3 400x100	400	100	3,30	3,70	4,70	5,51	7,05
Лоток перфорированный ЗЕ-3 500x100	500	100	3,80	4,40	5,50	6,70	8,25
Лоток перфорированный ЗЕ-3 600x100	600	100	4,40	5,00	6,30	7,50	9,90
Лоток перфорированный ЗЕ-3 100x100 HDZ	100	100	1,65	1,85	2,35	2,80	3,00
Лоток перфорированный ЗЕ-3 150x100 HDZ	150	100	1,80	2,20	2,75	3,30	4,10
Лоток перфорированный ЗЕ-3 200x100 HDZ	200	100	2,20	2,50	3,15	3,60	4,60
Лоток перфорированный ЗЕ-3 300x100 HDZ	300	100	2,75	3,15	3,90	4,70	5,51
Лоток перфорированный ЗЕ-3 400x100 HDZ	400	100	3,30	3,70	4,70	5,51	7,05
Лоток перфорированный ЗЕ-3 500x100 HDZ	500	100	3,80	4,40	5,50	6,70	8,25
Лоток перфорированный ЗЕ-3 600x100 HDZ	600	100	4,40	5,00	6,30	7,50	9,90
Лоток перфорированный ЗЕ-3 100x100 INOX	100	100	1,65	1,85	2,35	2,80	3,00
Лоток перфорированный ЗЕ-3 150x100 INOX	150	100	1,80	2,20	2,75	3,30	4,10
Лоток перфорированный ЗЕ-3 200x100 INOX	200	100	2,20	2,50	3,15	3,60	4,60
Лоток перфорированный ЗЕ-3 300x100 INOX	300	100	2,75	3,15	3,90	4,70	5,51
Лоток перфорированный ЗЕ-3 400x100 INOX	400	100	3,30	3,70	4,70	5,51	7,05
Лоток перфорированный ЗЕ-3 500x100 INOX	500	100	3,80	4,40	5,50	6,70	8,25
Лоток перфорированный ЗЕ-3 600x100 INOX	600	100	4,40	5,00	6,30	7,50	9,90

Маркировка серии исполнения (в конце наименования изделия): БЕЗ ОБОЗНАЧЕНИЯ - Исполнение №1 (конвейерное оцинкование по методу Сендзимира), HDZ - Исполнение №2 (горячее оцинкование погружением по ГОСТ 9.307), INOX - Исполнение №3 (нержавеющая сталь); Qmax - максимальная распределенная нагрузка; StA – расстояние между консолями; S - расчетная толщина металла; N - расчетная ширина; H - расчетная высота; L - расчетная длина; M - расчетная масса

НЕПЕРФОРИРОВАННАЯ ПОЛНОРАЗМЕРНАЯ ПРЯМАЯ СЕКЦИЯ ЛОТКА ЗЕ-3

Для соединения двух смежных секций использовать соответствующие соединительные аксессуары.
Использовать соответствующие консоли.
Для закрепления секций на консолях использовать соответствующие крепления.

Соединительные аксессуары входят в комплект поставки изделия.

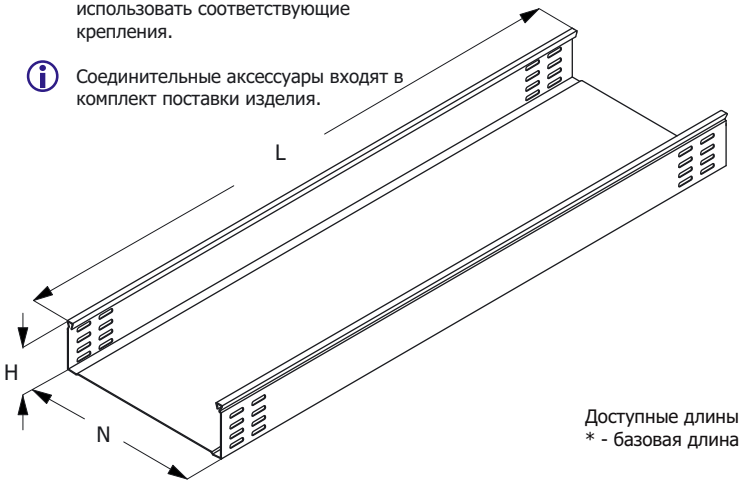

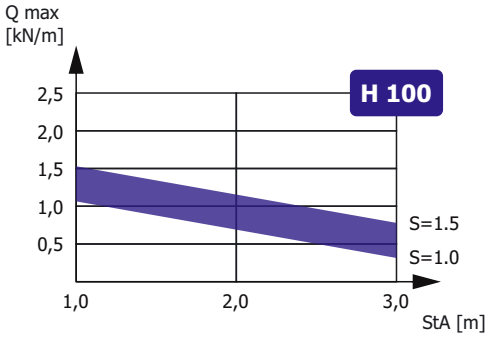

Зависимость максимальной распределенной нагрузки Qmax на днище секции высотой H, шириной N=300, длиной L=3000 от толщины металла S и расстояния между консолями StA в составе прямолинейного участка сбалансированной кабеленесущей конструкции (подробнее в Лицензии)

Доступные длины
* - базовая длина

2500	3500	9000
2000	3000*	6000

Наименование изделия	N, mm	H, mm	M (S=0.7), kg/m	M (S=0.8), kg/m	M (S=1.0), kg/m	M (S=1.2), kg/m	M (S=1.5), kg/m
Лоток неперфорированный ЗЕ-3 100x100	100	100	1,65	1,85	2,35	2,80	3,00
Лоток неперфорированный ЗЕ-3 150x100	150	100	1,80	2,20	2,75	3,30	4,10
Лоток неперфорированный ЗЕ-3 200x100	200	100	2,20	2,50	3,15	3,60	4,60
Лоток неперфорированный ЗЕ-3 300x100	300	100	2,75	3,15	3,90	4,70	5,51
Лоток неперфорированный ЗЕ-3 400x100	400	100	3,30	3,70	4,70	5,51	7,05
Лоток неперфорированный ЗЕ-3 500x100	500	100	3,80	4,40	5,50	6,70	8,25
Лоток неперфорированный ЗЕ-3 600x100	600	100	4,40	5,00	6,30	7,50	9,90
Лоток неперфорированный ЗЕ-3 100x100 HDZ	100	100	1,65	1,85	2,35	2,80	3,00
Лоток неперфорированный ЗЕ-3 150x100 HDZ	150	100	1,80	2,20	2,75	3,30	4,10
Лоток неперфорированный ЗЕ-3 200x100 HDZ	200	100	2,20	2,50	3,15	3,60	4,60
Лоток неперфорированный ЗЕ-3 300x100 HDZ	300	100	2,75	3,15	3,90	4,70	5,51
Лоток неперфорированный ЗЕ-3 400x100 HDZ	400	100	3,30	3,70	4,70	5,51	7,05
Лоток неперфорированный ЗЕ-3 500x100 HDZ	500	100	3,80	4,40	5,50	6,70	8,25
Лоток неперфорированный ЗЕ-3 600x100 HDZ	600	100	4,40	5,00	6,30	7,50	9,90
Лоток неперфорированный ЗЕ-3 100x100 INOX	100	100	1,65	1,85	2,35	2,80	3,00
Лоток неперфорированный ЗЕ-3 150x100 INOX	150	100	1,80	2,20	2,75	3,30	4,10
Лоток неперфорированный ЗЕ-3 200x100 INOX	200	100	2,20	2,50	3,15	3,60	4,60
Лоток неперфорированный ЗЕ-3 300x100 INOX	300	100	2,75	3,15	3,90	4,70	5,51
Лоток неперфорированный ЗЕ-3 400x100 INOX	400	100	3,30	3,70	4,70	5,51	7,05
Лоток неперфорированный ЗЕ-3 500x100 INOX	500	100	3,80	4,40	5,50	6,70	8,25
Лоток неперфорированный ЗЕ-3 600x100 INOX	600	100	4,40	5,00	6,30	7,50	9,90

Маркировка серии исполнения (в конце наименования изделия): БЕЗ ОБОЗНАЧЕНИЯ - Исполнение №1 (конвейерное оцинкование по методу Сендзимира), HDZ - Исполнение №2 (горячее оцинкование погружением по ГОСТ 9.307), INOX - Исполнение №3 (нержавеющая сталь); Qmax - максимальная распределенная нагрузка; StA – расстояние между консолями; S - расчетная толщина металла; N - расчетная ширина; H - расчетная высота; L - расчетная длина; M - расчетная масса

УГЛОВАЯ СЕКЦИЯ НА 90 ГРАДУСОВ
ЛОТКА ЗЕ-3

Работайте выгодно!

Использовать соответствующие консоли. Для закрепления секций на консолях использовать соответствующие крепления. Соединительные аксессуары входят в комплект поставки изделия.

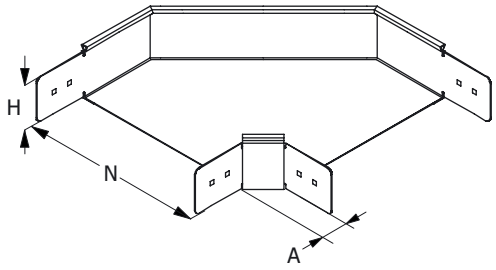

МУЛЬТИСИСТЕМА
ЗЭМИ ЕКАТЕРИНБУРГ

Наименование изделия	N, mm	H, mm	A, mm	M (S=0.7), kg	M (S=0.8), kg	M (S=1.0), kg	M (S=1.2), kg	M (S=1.5), kg
Угол лотка ЗЕ-3-У90 100x100	100	100	58	1,11	1,27	1,59	1,91	2,39
Угол лотка ЗЕ-3-У90 150x100	150	100	58	1,32	1,51	1,89	2,27	2,83
Угол лотка ЗЕ-3-У90 200x100	200	100	58	1,57	1,79	2,24	2,69	3,36
Угол лотка ЗЕ-3-У90 300x100	300	100	58	2,18	2,49	3,11	3,73	4,67
Угол лотка ЗЕ-3-У90 400x100	400	100	58	2,94	3,36	4,20	5,04	6,30
Угол лотка ЗЕ-3-У90 500x100	500	100	58	3,86	4,41	5,52	6,62	8,27
Угол лотка ЗЕ-3-У90 600x100	600	100	58	4,94	5,64	7,05	8,46	10,58
Угол лотка ЗЕ-3-У90 100x100 HDZ	100	100	58	1,11	1,27	1,59	1,91	2,39
Угол лотка ЗЕ-3-У90 150x100 HDZ	150	100	58	1,32	1,51	1,89	2,27	2,83
Угол лотка ЗЕ-3-У90 200x100 HDZ	200	100	58	1,57	1,79	2,24	2,69	3,36
Угол лотка ЗЕ-3-У90 300x100 HDZ	300	100	58	2,18	2,49	3,11	3,73	4,67
Угол лотка ЗЕ-3-У90 400x100 HDZ	400	100	58	2,94	3,36	4,20	5,04	6,30
Угол лотка ЗЕ-3-У90 500x100 HDZ	500	100	58	3,86	4,41	5,52	6,62	8,27
Угол лотка ЗЕ-3-У90 600x100 HDZ	600	100	58	4,94	5,64	7,05	8,46	10,58
Угол лотка ЗЕ-3-У90 100x100 INOX	100	100	58	1,11	1,27	1,59	1,91	2,39
Угол лотка ЗЕ-3-У90 150x100 INOX	150	100	58	1,32	1,51	1,89	2,27	2,83
Угол лотка ЗЕ-3-У90 200x100 INOX	200	100	58	1,57	1,79	2,24	2,69	3,36
Угол лотка ЗЕ-3-У90 300x100 INOX	300	100	58	2,18	2,49	3,11	3,73	4,67
Угол лотка ЗЕ-3-У90 400x100 INOX	400	100	58	2,94	3,36	4,20	5,04	6,30
Угол лотка ЗЕ-3-У90 500x100 INOX	500	100	58	3,86	4,41	5,52	6,62	8,27
Угол лотка ЗЕ-3-У90 600x100 INOX	600	100	58	4,94	5,64	7,05	8,46	10,58

Маркировка серии исполнения (в конце наименования изделия): БЕЗ ОБОЗНАЧЕНИЯ - Исполнение №1 (конвейерное оцинкование по методу Сендзимира), HDZ - Исполнение №2 (горячее оцинкование погружением по ГОСТ 9.307), INOX - Исполнение №3 (нержавеющая сталь); S - расчетная толщина металла; N - расчетная ширина, H - расчетная высота, A - расчетный габарит, M - расчетная масса изделия

УГЛОВАЯ СЕКЦИЯ НА 45 ГРАДУСОВ ЛОТКА ЗЕ-3

Работайте выгодно!

Использовать соответствующие консоли. Для закрепления секций на консолях использовать соответствующие крепления. Соединительные аксессуары входят в комплект поставки изделия.

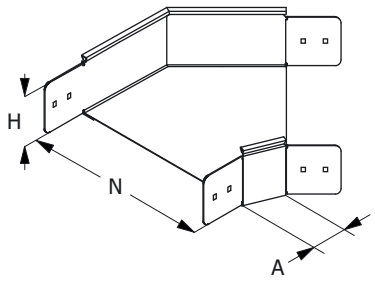

МУЛЬТИСИСТЕМА
ЗЭМИ ЕКАТЕРИНБУРГ

Наименование изделия	N, mm	H, mm	A, mm	M (S=0.7), kg	M (S=0.8), kg	M (S=1.0), kg	M (S=1.2), kg	M (S=1.5), kg
Угол лотка ЗЕ-3-У45 100x100	100	100	58	0,84	0,96	1,19	1,43	1,79
Угол лотка ЗЕ-3-У45 150x100	150	100	58	0,99	1,13	1,42	1,70	2,13
Угол лотка ЗЕ-3-У45 200x100	200	100	58	1,18	1,34	1,68	2,02	2,52
Угол лотка ЗЕ-3-У45 300x100	300	100	58	1,63	1,87	2,33	2,80	3,50
Угол лотка ЗЕ-3-У45 400x100	400	100	58	2,21	2,52	3,15	3,78	4,73
Угол лотка ЗЕ-3-У45 500x100	500	100	58	2,90	3,31	3,72	4,47	5,58
Угол лотка ЗЕ-3-У45 600x100	600	100	58	3,70	4,23	5,29	6,35	7,93
Угол лотка ЗЕ-3-У45 100x100 HDZ	100	100	58	0,84	0,96	1,19	1,43	1,79
Угол лотка ЗЕ-3-У45 150x100 HDZ	150	100	58	0,99	1,13	1,42	1,70	2,13
Угол лотка ЗЕ-3-У45 200x100 HDZ	200	100	58	1,18	1,34	1,68	2,02	2,52
Угол лотка ЗЕ-3-У45 300x100 HDZ	300	100	58	1,63	1,87	2,33	2,80	3,50
Угол лотка ЗЕ-3-У45 400x100 HDZ	400	100	58	2,21	2,52	3,15	3,78	4,73
Угол лотка ЗЕ-3-У45 500x100 HDZ	500	100	58	2,90	3,31	3,72	4,47	5,58
Угол лотка ЗЕ-3-У45 600x100 HDZ	600	100	58	3,70	4,23	5,29	6,35	7,93
Угол лотка ЗЕ-3-У45 100x100 INOX	100	100	58	0,84	0,96	1,19	1,43	1,79
Угол лотка ЗЕ-3-У45 150x100 INOX	150	100	58	0,99	1,13	1,42	1,70	2,13
Угол лотка ЗЕ-3-У45 200x100 INOX	200	100	58	1,18	1,34	1,68	2,02	2,52
Угол лотка ЗЕ-3-У45 300x100 INOX	300	100	58	1,63	1,87	2,33	2,80	3,50
Угол лотка ЗЕ-3-У45 400x100 INOX	400	100	58	2,21	2,52	3,15	3,78	4,73
Угол лотка ЗЕ-3-У45 500x100 INOX	500	100	58	2,90	3,31	3,72	4,47	5,58
Угол лотка ЗЕ-3-У45 600x100 INOX	600	100	58	3,70	4,23	5,29	6,35	7,93

Маркировка серии исполнения (в конце наименования изделия): БЕЗ ОБОЗНАЧЕНИЯ - Исполнение №1 (конвейерное оцинкование по методу Сендзимира), HDZ - Исполнение №2 (горячее оцинкование погружением по ГОСТ 9.307), INOX - Исполнение №3 (нержавеющая сталь); S - расчетная толщина металла; N - расчетная ширина, H - расчетная высота, A - расчетный габарит, M - расчетная масса изделия

СЕКЦИЯ ОТВЕТВЛЕНИЯ ЛОТКА ЗЕ-3

Работайте выгодно!

Использовать соответствующие консоли. Для закрепления секций на консолях использовать соответствующие крепления. Соединительные аксессуары входят в комплект поставки изделия.

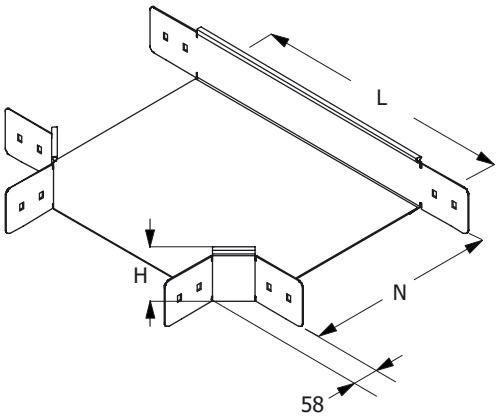

МУЛЬТИСИСТЕМА
ЗЭМИ ЕКАТЕРИНБУРГ

Наименование изделия	N, mm	H, mm	L, mm	M (S=0.7), kg	M (S=0.8), kg	M (S=1.0), kg	M (S=1.2), kg	M (S=1.5), kg
Ответвление лотка ЗЕ-3-Т 100х100	100	100	214	1,32	1,51	1,88	2,26	2,83
Ответвление лотка ЗЕ-3-Т 150х100	150	100	264	1,54	1,75	2,19	2,63	3,29
Ответвление лотка ЗЕ-3-Т 200х100	200	100	314	1,78	2,03	2,54	3,05	3,81
Ответвление лотка ЗЕ-3-Т 300х100	300	100	414	2,35	2,69	3,36	4,04	5,04
Ответвление лотка ЗЕ-3-Т 400х100	400	100	514	3,04	3,47	4,34	5,21	6,52
Ответвление лотка ЗЕ-3-Т 500х100	500	100	614	3,84	4,39	5,48	6,58	8,23
Ответвление лотка ЗЕ-3-Т 600х100	600	100	714	4,75	5,42	6,78	8,14	10,17
Ответвление лотка ЗЕ-3-Т 100х100 HDZ	100	100	214	1,32	1,51	1,88	2,26	2,83
Ответвление лотка ЗЕ-3-Т 150х100 HDZ	150	100	264	1,54	1,75	2,19	2,63	3,29
Ответвление лотка ЗЕ-3-Т 200х100 HDZ	200	100	314	1,78	2,03	2,54	3,05	3,81
Ответвление лотка ЗЕ-3-Т 300х100 HDZ	300	100	414	2,35	2,69	3,36	4,04	5,04
Ответвление лотка ЗЕ-3-Т 400х100 HDZ	400	100	514	3,04	3,47	4,34	5,21	6,52
Ответвление лотка ЗЕ-3-Т 500х100 HDZ	500	100	614	3,84	4,39	5,48	6,58	8,23
Ответвление лотка ЗЕ-3-Т 600х100 HDZ	600	100	714	4,75	5,42	6,78	8,14	10,17
Ответвление лотка ЗЕ-3-Т 100х100 INOX	100	100	214	1,32	1,51	1,88	2,26	2,83
Ответвление лотка ЗЕ-3-Т 150х100 INOX	150	100	264	1,54	1,75	2,19	2,63	3,29
Ответвление лотка ЗЕ-3-Т 200х100 INOX	200	100	314	1,78	2,03	2,54	3,05	3,81
Ответвление лотка ЗЕ-3-Т 300х100 INOX	300	100	414	2,35	2,69	3,36	4,04	5,04
Ответвление лотка ЗЕ-3-Т 400х100 INOX	400	100	514	3,04	3,47	4,34	5,21	6,52
Ответвление лотка ЗЕ-3-Т 500х100 INOX	500	100	614	3,84	4,39	5,48	6,58	8,23
Ответвление лотка ЗЕ-3-Т 600х100 INOX	600	100	714	4,75	5,42	6,78	8,14	10,17

Маркировка серии исполнения (в конце наименования изделия): БЕЗ ОБОЗНАЧЕНИЯ - Исполнение №1 (конвейерное оцинкование по методу Сендзимира), HDZ - Исполнение №2 (горячее оцинкование погружением по ГОСТ 9.307), INOX - Исполнение №3 (нержавеющая сталь); S - расчетная толщина металла; N - расчетная ширина, H - расчетная высота, A - расчетный габарит, M - расчетная масса изделия

СЕКЦИЯ ПЕРЕКРЕСТКА ЛОТКА ЗЕ-3

Работайте выгодно!

Использовать соответствующие консоли. Для закрепления секций на консолях использовать соответствующие крепления. Соединительные аксессуары входят в комплект поставки изделия.

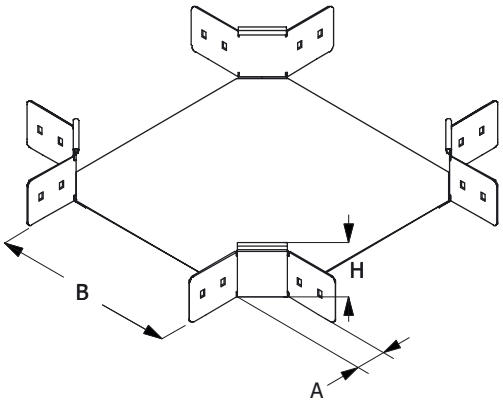

МУЛЬТИСИСТЕМА
ЗЭМИ ЕКАТЕРИНБУРГ

Наименование изделия	N, mm	H, mm	A, mm	M (S=0.7), kg	M (S=0.8), kg	M (S=1.0), kg	M (S=1.2), kg	M (S=1.5), kg
Перекресток лотка ЗЕ-3-К 100x100	100	100	58	1,85	2,12	2,64	3,17	3,97
Перекресток лотка ЗЕ-3-К 150x100	150	100	58	2,07	2,37	2,96	3,55	4,44
Перекресток лотка ЗЕ-3-К 200x100	200	100	58	2,32	2,65	3,31	3,97	4,97
Перекресток лотка ЗЕ-3-К 300x100	300	100	58	2,89	3,31	4,13	4,96	6,20
Перекресток лотка ЗЕ-3-К 400x100	400	100	58	3,58	4,09	5,11	6,14	7,67
Перекресток лотка ЗЕ-3-К 500x100	500	100	58	4,37	5,00	6,25	7,50	9,37
Перекресток лотка ЗЕ-3-К 600x100	600	100	58	5,28	6,03	7,54	9,05	11,31
Перекресток лотка ЗЕ-3-К 100x100 HDZ	100	100	58	1,85	2,12	2,64	3,17	3,97
Перекресток лотка ЗЕ-3-К 150x100 HDZ	150	100	58	2,07	2,37	2,96	3,55	4,44
Перекресток лотка ЗЕ-3-К 200x100 HDZ	200	100	58	2,32	2,65	3,31	3,97	4,97
Перекресток лотка ЗЕ-3-К 300x100 HDZ	300	100	58	2,89	3,31	4,13	4,96	6,20
Перекресток лотка ЗЕ-3-К 400x100 HDZ	400	100	58	3,58	4,09	5,11	6,14	7,67
Перекресток лотка ЗЕ-3-К 500x100 HDZ	500	100	58	4,37	5,00	6,25	7,50	9,37
Перекресток лотка ЗЕ-3-К 600x100 HDZ	600	100	58	5,28	6,03	7,54	9,05	11,31
Перекресток лотка ЗЕ-3-К 100x100 INOX	100	100	58	1,85	2,12	2,64	3,17	3,97
Перекресток лотка ЗЕ-3-К 150x100 INOX	150	100	58	2,07	2,37	2,96	3,55	4,44
Перекресток лотка ЗЕ-3-К 200x100 INOX	200	100	58	2,32	2,65	3,31	3,97	4,97
Перекресток лотка ЗЕ-3-К 300x100 INOX	300	100	58	2,89	3,31	4,13	4,96	6,20
Перекресток лотка ЗЕ-3-К 400x100 INOX	400	100	58	3,58	4,09	5,11	6,14	7,67
Перекресток лотка ЗЕ-3-К 500x100 INOX	500	100	58	4,37	5,00	6,25	7,50	9,37
Перекресток лотка ЗЕ-3-К 600x100 INOX	600	100	58	5,28	6,03	7,54	9,05	11,31

Маркировка серии исполнения (в конце наименования изделия): БЕЗ ОБОЗНАЧЕНИЯ - Исполнение №1 (конвейерное оцинкование по методу Сендзимира), HDZ - Исполнение №2 (горячее оцинкование погружением по ГОСТ 9.307), INOX - Исполнение №3 (нержавеющая сталь); S - расчетная толщина металла; N - расчетная ширина, H - расчетная высота, A - расчетный габарит, M - расчетная масса изделия

СЕКЦИЯ ВЕРТИКАЛЬНОГО УГЛА ЛОТКА ЗЕ-З

Работайте выгодно!

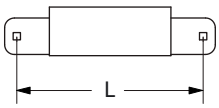

L	H
230 260 270	50 80 100

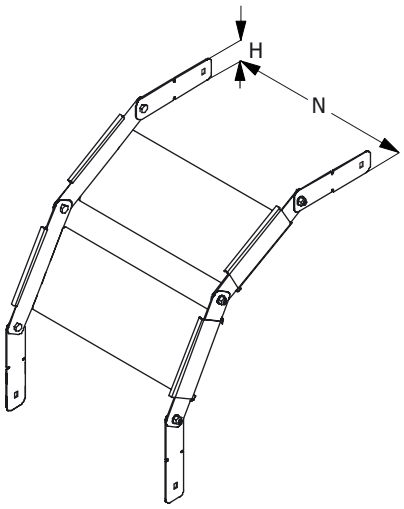

Для создания поворота на 90 градусов рекомендуется использовать 2 секции и 4 соединителя. Метизы входят в комплект поставки изделия. Использовать соответствующие консоли. Для закрепления секций на консолях использовать соответствующие комплекты креплений.

В случае необходимости, использовать крышку соответсвующего типоразмера, конфигурирование производить на месте. Применять соответствующие меры надежной фиксации крышки на секции (-ях) вертикальных углов.

МУЛЬТИСИСТЕМА
ЗЭМИ ЕКАТЕРИНБУРГ

Наименование изделия	N, mm	H, mm	M (S=0.7), kg	M (S=0.8), kg	M (S=1.0), kg	M (S=1.2), kg	M (S=1.5), kg
Вертикальный угол лотка ЗЕ-3-В 100x100	100	100	0,45	0,50	0,63	0,76	0,81
Вертикальный угол лотка ЗЕ-3-В 150x100	150	100	0,49	0,59	0,74	0,89	1,11
Вертикальный угол лотка ЗЕ-3-В 200x100	200	100	0,59	0,68	0,85	0,97	1,24
Вертикальный угол лотка ЗЕ-3-В 300x100	300	100	0,74	0,85	1,05	1,27	1,49
Вертикальный угол лотка ЗЕ-3-В 400x100	400	100	0,89	1,00	1,27	1,49	1,90
Вертикальный угол лотка ЗЕ-3-В 500x100	500	100	1,03	1,19	1,49	1,81	2,23
Вертикальный угол лотка ЗЕ-3-В 600x100	600	100	1,19	1,35	1,70	2,03	2,67
Вертикальный угол лотка ЗЕ-3-В 100x100 HDZ	100	100	0,45	0,50	0,63	0,76	0,81
Вертикальный угол лотка ЗЕ-3-В 150x100 HDZ	150	100	0,49	0,59	0,74	0,89	1,11
Вертикальный угол лотка ЗЕ-3-В 200x100 HDZ	200	100	0,59	0,68	0,85	0,97	1,24
Вертикальный угол лотка ЗЕ-3-В 300x100 HDZ	300	100	0,74	0,85	1,05	1,27	1,49
Вертикальный угол лотка ЗЕ-3-В 400x100 HDZ	400	100	0,89	1,00	1,27	1,49	1,90
Вертикальный угол лотка ЗЕ-3-В 500x100 HDZ	500	100	1,03	1,19	1,49	1,81	2,23
Вертикальный угол лотка ЗЕ-3-В 600x100 HDZ	600	100	1,19	1,35	1,70	2,03	2,67
Вертикальный угол лотка ЗЕ-3-В 100x100 INOX	100	100	0,45	0,50	0,63	0,76	0,81
Вертикальный угол лотка ЗЕ-3-В 150x100 INOX	150	100	0,49	0,59	0,74	0,89	1,11
Вертикальный угол лотка ЗЕ-3-В 200x100 INOX	200	100	0,59	0,68	0,85	0,97	1,24
Вертикальный угол лотка ЗЕ-3-В 300x100 INOX	300	100	0,74	0,85	1,05	1,27	1,49
Вертикальный угол лотка ЗЕ-3-В 400x100 INOX	400	100	0,89	1,00	1,27	1,49	1,90
Вертикальный угол лотка ЗЕ-3-В 500x100 INOX	500	100	1,03	1,19	1,49	1,81	2,23
Вертикальный угол лотка ЗЕ-3-В 600x100 INOX	600	100	1,19	1,35	1,70	2,03	2,67

Маркировка серии исполнения (в конце наименования изделия): БЕЗ ОБОЗНАЧЕНИЯ - Исполнение №1 (конвейерное оцинкование по методу Сендзимира), HDZ - Исполнение №2 (горячее оцинкование погружением по ГОСТ 9.307), INOX - Исполнение №3 (нержавеющая сталь); S - расчетная толщина металла; N - расчетная ширина, H - расчетная высота, A - расчетный габарит, M - расчетная масса изделия

ЗАГЛУШКА-ПЕРЕХОДНИК ЛОТКА ЗЕ-3

Работайте выгодно!

Метизы входят в комплект поставки изделия.

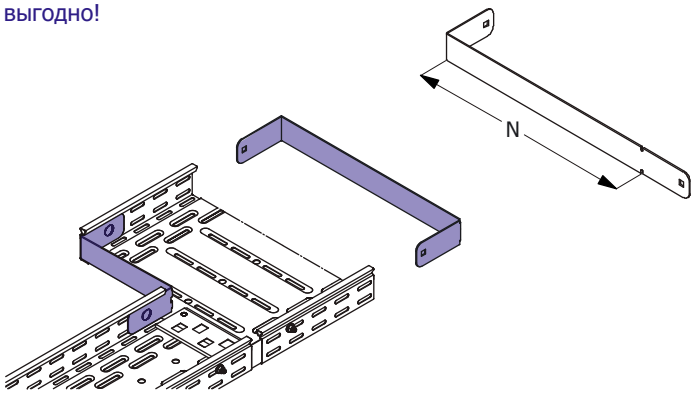

МУЛЬТИСИСТЕМА
ЗЭМИ ЕКАТЕРИНБУРГ

Наименование изделия	N, mm	H, mm	M (S=0.7), kg	M (S=0.8), kg	M (S=1.0), kg	M (S=1.2), kg	M (S=1.5), kg
Заглушка-переходник лотка ЗЕ-3 100x50	100	100	0,15	0,18	0,22	0,26	0,33
Заглушка-переходник лотка ЗЕ-3 150x50	150	100	0,21	0,24	0,30	0,36	0,45
Заглушка-переходник лотка ЗЕ-3 200x50	200	100	0,27	0,30	0,38	0,46	0,57
Заглушка-переходник лотка ЗЕ-3 300x50	300	100	0,39	0,44	0,55	0,66	0,83
Заглушка-переходник лотка ЗЕ-3 400x50	400	100	0,51	0,59	0,73	0,88	1,10
Заглушка-переходник лотка ЗЕ-3 500x50	500	100	0,57	0,65	0,81	0,98	1,22
Заглушка-переходник лотка ЗЕ-3 600x50	600	100	0,68	0,77	0,97	1,16	1,45
Заглушка-переходник лотка ЗЕ-3 100x50 HDZ	100	100	0,15	0,18	0,22	0,26	0,33
Заглушка-переходник лотка ЗЕ-3 150x50 HDZ	150	100	0,21	0,24	0,30	0,36	0,45
Заглушка-переходник лотка ЗЕ-3 200x50 HDZ	200	100	0,27	0,30	0,38	0,46	0,57
Заглушка-переходник лотка ЗЕ-3 300x50 HDZ	300	100	0,39	0,44	0,55	0,66	0,83
Заглушка-переходник лотка ЗЕ-3 400x50 HDZ	400	100	0,51	0,59	0,73	0,88	1,10
Заглушка-переходник лотка ЗЕ-3 500x50 HDZ	500	100	0,57	0,65	0,81	0,98	1,22
Заглушка-переходник лотка ЗЕ-3 600x50 HDZ	600	100	0,68	0,77	0,97	1,16	1,45
Заглушка-переходник лотка ЗЕ-3 100x50 INOX	100	100	0,15	0,18	0,22	0,26	0,33
Заглушка-переходник лотка ЗЕ-3 150x50 INOX	150	100	0,21	0,24	0,30	0,36	0,45
Заглушка-переходник лотка ЗЕ-3 200x50 INOX	200	100	0,27	0,30	0,38	0,46	0,57
Заглушка-переходник лотка ЗЕ-3 300x50 INOX	300	100	0,39	0,44	0,55	0,66	0,83
Заглушка-переходник лотка ЗЕ-3 400x50 INOX	400	100	0,51	0,59	0,73	0,88	1,10
Заглушка-переходник лотка ЗЕ-3 500x50 INOX	500	100	0,57	0,65	0,81	0,98	1,22
Заглушка-переходник лотка ЗЕ-3 600x50 INOX	600	100	0,68	0,77	0,97	1,16	1,45

Маркировка серии исполнения (в конце наименования изделия): БЕЗ ОБОЗНАЧЕНИЯ - Исполнение №1 (конвейерное оцинкование по методу Сендзимира), HDZ - Исполнение №2 (горячее оцинкование погружением по ГОСТ 9.307), INOX - Исполнение №3 (нержавеющая сталь); S - расчетная толщина металла; N - расчетная ширина, H - расчетная высота, A - расчетный габарит, M - расчетная масса изделия

СОЕДИНИТЕЛЬ ЛИСТОВОГО ЛОТКА ЗЕ-З

Работайте выгодно!

Для соединения двух секций листовых лотков одного типоразмера необходимо использовать 2 соединителя соответствующей высоты. Для шарнирного соединения двух прямых секций листовых лотков одного типоразмера необходимо использовать 4 соединителя соответствующей высоты.

Метизы входят в комплект поставки.

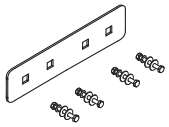

МУЛЬТИСИСТЕМА
ЗЭМИ ЕКАТЕРИНБУРГ

Наименование изделия	H, mm	M (S=0.7), kg	M (S=0.8), kg	M (S=1.0), kg	M (S=1.2), kg	M (S=1.5), kg
Соединитель лотка ЗЕ-З 100	100	0,13	0,15	0,19	0,23	0,28
Соединитель лотка ЗЕ-З 100 HDZ	100	0,13	0,15	0,19	0,23	0,28
Соединитель лотка ЗЕ-З 100 INOX	100	0,13	0,15	0,19	0,23	0,28

Маркировка серии исполнения (в конце наименования изделия): БЕЗ ОБОЗНАЧЕНИЯ - Исполнение №1 (конвейерное оцинкование по методу Сендзимира), HDZ - Исполнение №2 (горячее оцинкование погружением по ГОСТ 9.307), INOX - Исполнение №3 (нержавеющая сталь); S - расчетная толщина металла; N - расчетная ширина, H - расчетная высота, A - расчетный габарит, M - расчетная масса изделия

ПЕРЕГОРОДКА ЛИСТОВОГО ЛОТКА ЗЕ-З

Работайте выгодно!

Изделие крепится к днищу секции при помощи метизов (метизы входят в комплект поставки).

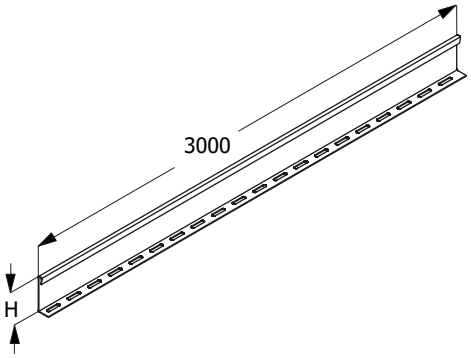

МУЛЬТИСИСТЕМА
ЗЭМИ ЕКАТЕРИНБУРГ

Наименование изделия	H, mm	M (S=0.7), kg	M (S=0.8), kg	M (S=1.0), kg	M (S=1.2), kg	M (S=1.5), kg
Перегородка лотка ЗЕ-З 100	100	1,98	2,26	2,83	3,39	4,24
Перегородка лотка ЗЕ-З 100 HDZ	100	1,98	2,26	2,83	3,39	4,24
Перегородка лотка ЗЕ-З 100 INOX	100	1,98	2,26	2,83	3,39	4,24

Маркировка серии исполнения (в конце наименования изделия): БЕЗ ОБОЗНАЧЕНИЯ - Исполнение №1 (конвейерное оцинкование по методу Сендзимира), HDZ - Исполнение №2 (горячее оцинкование погружением по ГОСТ 9.307), INOX - Исполнение №3 (нержавеющая сталь); S - расчетная толщина металла; N - расчетная ширина, H - расчетная высота, A - расчетный габарит, M - расчетная масса изделия

КРЫШКА ПРЯМОЙ ПОЛНОРАЗМЕРНОЙ СЕКЦИИ ЛОТКА ЗЕ-3

Работайте выгодно!

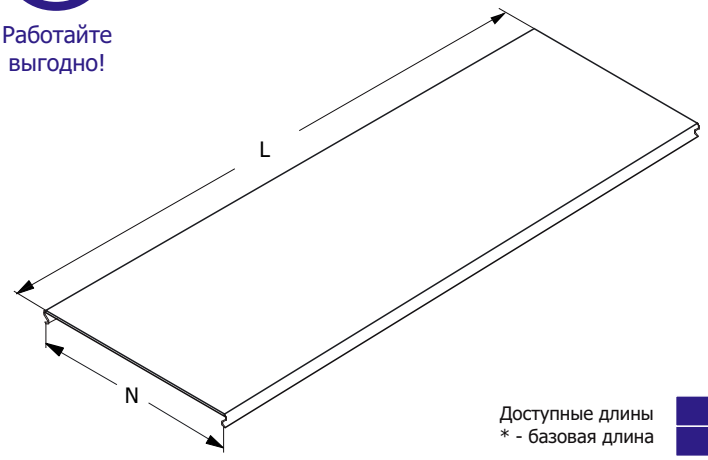

Крышка должна быть надежно закреплена на секции соответствующего типоразмера. Для уравновешивания крышки, в т.ч. в зависимости от условий эксплуатации, необходимо использовать дополнительные элементы крепления. Проектировщик должен подобрать тип и рассчитать требуемое количество креплений крышки.

При выборе антиветровых уголков в качестве крепления крышки, использовать не менее 6 антиветровых уголков, равномерно установленных по всему периметру крышки в соответствующих местах (для крышки L=3000).

Доступные длины
* - базовая длина

2500	3500	9000
2000	3000*	6000

Наименование изделия	N, mm	M (S=0.7), kg/m	M (S=0.8), kg/m	M (S=1.0), kg/m	M (S=1.2), kg/m	M (S=1.5), kg/m
Крышка лотка ЗЕ-3 100	100	0,75	0,85	1,05	1,25	1,60
Крышка лотка ЗЕ-3 150	150	1,00	1,15	1,40	1,75	2,15
Крышка лотка ЗЕ-3 200	200	1,25	1,45	1,80	2,20	2,75
Крышка лотка ЗЕ-3 300	300	1,80	2,09	2,60	3,15	3,90
Крышка лотка ЗЕ-3 400	400	2,40	2,80	3,40	4,08	5,10
Крышка лотка ЗЕ-3 500	500	2,90	3,35	4,20	5,00	6,25
Крышка лотка ЗЕ-3 600	600	3,50	4,00	4,90	5,90	7,50
Крышка лотка ЗЕ-3 100 HDZ	100	0,75	0,85	1,05	1,25	1,60
Крышка лотка ЗЕ-3 150 HDZ	150	1,00	1,15	1,40	1,75	2,15
Крышка лотка ЗЕ-3 200 HDZ	200	1,25	1,45	1,80	2,20	2,75
Крышка лотка ЗЕ-3 300 HDZ	300	1,80	2,09	2,60	3,15	3,90
Крышка лотка ЗЕ-3 400 HDZ	400	2,40	2,80	3,40	4,08	5,10
Крышка лотка ЗЕ-3 500 HDZ	500	2,90	3,35	4,20	5,00	6,25
Крышка лотка ЗЕ-3 600 HDZ	600	3,50	4,00	4,90	5,90	7,50
Крышка лотка ЗЕ-3 100 INOX	100	0,75	0,85	1,05	1,25	1,60
Крышка лотка ЗЕ-3 150 INOX	150	1,00	1,15	1,40	1,75	2,15
Крышка лотка ЗЕ-3 200 INOX	200	1,25	1,45	1,80	2,20	2,75
Крышка лотка ЗЕ-3 300 INOX	300	1,80	2,09	2,60	3,15	3,90
Крышка лотка ЗЕ-3 400 INOX	400	2,40	2,80	3,40	4,08	5,10
Крышка лотка ЗЕ-3 500 INOX	500	2,90	3,35	4,20	5,00	6,25
Крышка лотка ЗЕ-3 600 INOX	600	3,50	4,00	4,90	5,90	7,50

Маркировка серии исполнения (в конце наименования изделия): БЕЗ ОБОЗНАЧЕНИЯ - Исполнение №1 (конвейерное оцинкование по методу Сендзимира), HDZ - Исполнение №2 (горячее оцинкование погружением по ГОСТ 9.307), INOX - Исполнение №3 (нержавеющая сталь); S - расчетная толщина металла; N - расчетная ширина; H - расчетная высота; L - расчетная длина; M - расчетная масса

КРЫШКА СЕКЦИИ УГЛА НА 90 ГРАДУСОВ ЛОТКА ЗЕ-3

Работайте выгодно!

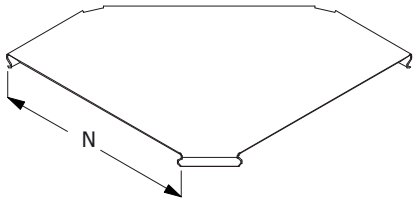

Крышка должна быть надежно закреплена на секции соответствующего типоразмера. Для уравновешивания крышки, в т.ч. в зависимости от условий эксплуатации, необходимо использовать дополнительные элементы крепления. Проектировщик должен подобрать тип и рассчитать требуемое количество креплений крышки.

При выборе антиветровых уголков в качестве крепления крышки, использовать уголки, равномерно установленные по всему периметру крышки в соответствующих местах.

МУЛЬТИСИСТЕМА
ЗЭМИ ЕКАТЕРИНБУРГ

Наименование изделия	N, mm	M (S=0.7), kg	M (S=0.8), kg	M (S=1.0), kg	M (S=1.2), kg	M (S=1.5), kg
Крышка угла лотка ЗЕ-3-У90 100	100	0,26	0,30	0,37	0,45	0,56
Крышка угла лотка ЗЕ-3-У90 150	150	0,43	0,49	0,62	0,74	0,92
Крышка угла лотка ЗЕ-3-У90 200	200	0,64	0,73	0,91	1,10	1,37
Крышка угла лотка ЗЕ-3-У90 300	300	1,18	1,34	1,68	2,01	2,52
Крышка угла лотка ЗЕ-3-У90 400	400	1,87	2,13	2,66	3,20	4,00
Крышка угла лотка ЗЕ-3-У90 500	500	2,71	3,10	3,87	4,65	5,81
Крышка угла лотка ЗЕ-3-У90 600	600	3,71	4,24	5,30	6,36	7,95
Крышка угла лотка ЗЕ-3-У90 100 HDZ	100	0,26	0,30	0,37	0,45	0,56
Крышка угла лотка ЗЕ-3-У90 150 HDZ	150	0,43	0,49	0,62	0,74	0,92
Крышка угла лотка ЗЕ-3-У90 200 HDZ	200	0,64	0,73	0,91	1,10	1,37
Крышка угла лотка ЗЕ-3-У90 300 HDZ	300	1,18	1,34	1,68	2,01	2,52
Крышка угла лотка ЗЕ-3-У90 400 HDZ	400	1,87	2,13	2,66	3,20	4,00
Крышка угла лотка ЗЕ-3-У90 500 HDZ	500	2,71	3,10	3,87	4,65	5,81
Крышка угла лотка ЗЕ-3-У90 600 HDZ	600	3,71	4,24	5,30	6,36	7,95
Крышка угла лотка ЗЕ-3-У90 100 INOX	100	0,26	0,30	0,37	0,45	0,56
Крышка угла лотка ЗЕ-3-У90 150 INOX	150	0,43	0,49	0,62	0,74	0,92
Крышка угла лотка ЗЕ-3-У90 200 INOX	200	0,64	0,73	0,91	1,10	1,37
Крышка угла лотка ЗЕ-3-У90 300 INOX	300	1,18	1,34	1,68	2,01	2,52
Крышка угла лотка ЗЕ-3-У90 400 INOX	400	1,87	2,13	2,66	3,20	4,00
Крышка угла лотка ЗЕ-3-У90 500 INOX	500	2,71	3,10	3,87	4,65	5,81
Крышка угла лотка ЗЕ-3-У90 600 INOX	600	3,71	4,24	5,30	6,36	7,95

Маркировка серии исполнения (в конце наименования изделия): БЕЗ ОБОЗНАЧЕНИЯ - Исполнение №1 (конвейерное оцинкование по методу Сендзимира), HDZ - Исполнение №2 (горячее оцинкование погружением по ГОСТ 9.307), INOX - Исполнение №3 (нержавеющая сталь); S - расчетная толщина металла; N - расчетная ширина, H - расчетная высота, A - расчетный габарит, M - расчетная масса изделия

КРЫШКА СЕКЦИИ УГЛА НА 45 ГРАДУСОВ ЛОТКА ЗЕ-3

Работайте выгодно!

Крышка должна быть надежно закреплена на секции соответствующего типоразмера. Для уравновешивания крышки, в т.ч. в зависимости от условий эксплуатации, необходимо использовать дополнительные элементы крепления. Проектировщик должен подобрать тип и рассчитать требуемое количество креплений крышки.

При выборе антиветровых уголков в качестве крепления крышки, использовать уголки, равномерно установленные по всему периметру крышки в соответствующих местах.

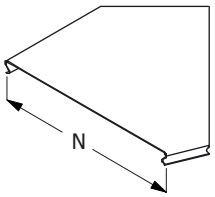

МУЛЬТИСИСТЕМА
ЗЭМИ ЕКАТЕРИНБУРГ

Наименование изделия	N, mm	M (S=0.7), kg	M (S=0.8), kg	M (S=1.0), kg	M (S=1.2), kg	M (S=1.5), kg
Крышка угла лотка ЗЕ-3-У45 100	100	0,26	0,30	0,37	0,45	0,56
Крышка угла лотка ЗЕ-3-У45 150	150	0,43	0,49	0,62	0,74	0,92
Крышка угла лотка ЗЕ-3-У45 200	200	0,64	0,73	0,91	1,10	1,37
Крышка угла лотка ЗЕ-3-У45 300	300	1,18	1,34	1,68	2,01	2,52
Крышка угла лотка ЗЕ-3-У45 400	400	1,87	2,13	2,66	3,20	4,00
Крышка угла лотка ЗЕ-3-У45 500	500	2,71	3,10	3,87	4,65	5,81
Крышка угла лотка ЗЕ-3-У45 600	600	3,71	4,24	5,30	6,36	7,95
Крышка угла лотка ЗЕ-3-У45 100 HDZ	100	0,26	0,30	0,37	0,45	0,56
Крышка угла лотка ЗЕ-3-У45 150 HDZ	150	0,43	0,49	0,62	0,74	0,92
Крышка угла лотка ЗЕ-3-У45 200 HDZ	200	0,64	0,73	0,91	1,10	1,37
Крышка угла лотка ЗЕ-3-У45 300 HDZ	300	1,18	1,34	1,68	2,01	2,52
Крышка угла лотка ЗЕ-3-У45 400 HDZ	400	1,87	2,13	2,66	3,20	4,00
Крышка угла лотка ЗЕ-3-У45 500 HDZ	500	2,71	3,10	3,87	4,65	5,81
Крышка угла лотка ЗЕ-3-У45 600 HDZ	600	3,71	4,24	5,30	6,36	7,95
Крышка угла лотка ЗЕ-3-У45 100 INOX	100	0,26	0,30	0,37	0,45	0,56
Крышка угла лотка ЗЕ-3-У45 150 INOX	150	0,43	0,49	0,62	0,74	0,92
Крышка угла лотка ЗЕ-3-У45 200 INOX	200	0,64	0,73	0,91	1,10	1,37
Крышка угла лотка ЗЕ-3-У45 300 INOX	300	1,18	1,34	1,68	2,01	2,52
Крышка угла лотка ЗЕ-3-У45 400 INOX	400	1,87	2,13	2,66	3,20	4,00
Крышка угла лотка ЗЕ-3-У45 500 INOX	500	2,71	3,10	3,87	4,65	5,81
Крышка угла лотка ЗЕ-3-У45 600 INOX	600	3,71	4,24	5,30	6,36	7,95

Маркировка серии исполнения (в конце наименования изделия): БЕЗ ОБОЗНАЧЕНИЯ - Исполнение №1 (конвейерное оцинкование по методу Сендзимира), HDZ - Исполнение №2 (горячее оцинкование погружением по ГОСТ 9.307), INOX - Исполнение №3 (нержавеющая сталь); S - расчетная толщина металла; N - расчетная ширина, H - расчетная высота, A - расчетный габарит, M - расчетная масса изделия

КРЫШКА СЕКЦИИ ОТВЕТВЛЕНИЯ ЛОТКА ЗЕ-3

Работайте выгодно!

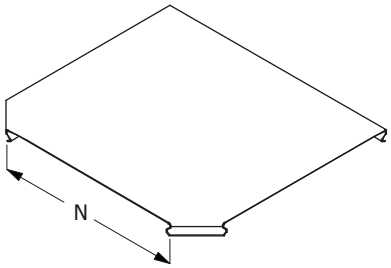

Крышка должна быть надежно закреплена на секции соответствующего типоразмера. Для уравновешивания крышки, в т.ч. в зависимости от условий эксплуатации, необходимо использовать дополнительные элементы крепления. Проектировщик должен подобрать тип и рассчитать требуемое количество креплений крышки.

При выборе антиветровых уголков в качестве крепления крышки, использовать уголки, равномерно установленные по всему периметру крышки в соответствующих местах.

МУЛЬТИСИСТЕМА
ЗЭМИ ЕКАТЕРИНБУРГ

Наименование изделия	N, mm	M (S=0.7), kg	M (S=0.8), kg	M (S=1.0), kg	M (S=1.2), kg	M (S=1.5), kg
Крышка ответвления лотка ЗЕ-3-Т 100	100	0,49	0,56	0,70	0,84	1,05
Крышка ответвления лотка ЗЕ-3-Т 150	150	0,69	0,79	0,98	1,18	1,47
Крышка ответвления лотка ЗЕ-3-Т 200	200	0,91	1,04	1,30	1,57	1,96
Крышка ответвления лотка ЗЕ-3-Т 300	300	1,45	1,65	2,07	2,48	3,10
Крышка ответвления лотка ЗЕ-3-Т 400	400	2,09	2,39	2,99	3,58	4,48
Крышка ответвления лотка ЗЕ-3-Т 500	500	2,84	3,25	4,06	4,87	6,09
Крышка ответвления лотка ЗЕ-3-Т 600	600	3,71	4,24	5,30	6,35	7,94
Крышка ответвления лотка ЗЕ-3-Т 100 HDZ	100	0,49	0,56	0,70	0,84	1,05
Крышка ответвления лотка ЗЕ-3-Т 150 HDZ	150	0,69	0,79	0,98	1,18	1,47
Крышка ответвления лотка ЗЕ-3-Т 200 HDZ	200	0,91	1,04	1,30	1,57	1,96
Крышка ответвления лотка ЗЕ-3-Т 300 HDZ	300	1,45	1,65	2,07	2,48	3,10
Крышка ответвления лотка ЗЕ-3-Т 400 HDZ	400	2,09	2,39	2,99	3,58	4,48
Крышка ответвления лотка ЗЕ-3-Т 500 HDZ	500	2,84	3,25	4,06	4,87	6,09
Крышка ответвления лотка ЗЕ-3-Т 600 HDZ	600	3,71	4,24	5,30	6,35	7,94
Крышка ответвления лотка ЗЕ-3-Т 100 INOX	100	0,49	0,56	0,70	0,84	1,05
Крышка ответвления лотка ЗЕ-3-Т 150 INOX	150	0,69	0,79	0,98	1,18	1,47
Крышка ответвления лотка ЗЕ-3-Т 200 INOX	200	0,91	1,04	1,30	1,57	1,96
Крышка ответвления лотка ЗЕ-3-Т 300 INOX	300	1,45	1,65	2,07	2,48	3,10
Крышка ответвления лотка ЗЕ-3-Т 400 INOX	400	2,09	2,39	2,99	3,58	4,48
Крышка ответвления лотка ЗЕ-3-Т 500 INOX	500	2,84	3,25	4,06	4,87	6,09
Крышка ответвления лотка ЗЕ-3-Т 600 INOX	600	3,71	4,24	5,30	6,35	7,94

Маркировка серии исполнения (в конце наименования изделия): БЕЗ ОБОЗНАЧЕНИЯ - Исполнение №1 (конвейерное оцинкование по методу Сендзимира), HDZ - Исполнение №2 (горячее оцинкование погружением по ГОСТ 9.307), INOX - Исполнение №3 (нержавеющая сталь); S - расчетная толщина металла; N - расчетная ширина, H - расчетная высота, A - расчетный габарит, M - расчетная масса изделия

КРЫШКА СЕКЦИИ ПЕРЕКРЕСТКА ЛОТКА ЗЕ-3

Работайте выгодно!

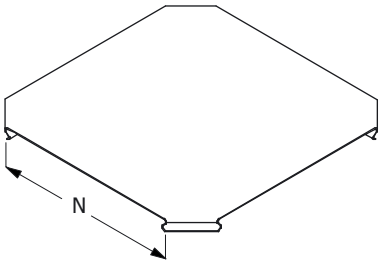

Крышка должна быть надежно закреплена на секции соответствующего типоразмера. Для уравновешивания крышки, в т.ч. в зависимости от условий эксплуатации, необходимо использовать дополнительные элементы крепления. Проектировщик должен подобрать тип и рассчитать требуемое количество креплений крышки.

При выборе антиветровых уголков в качестве крепления крышки, использовать уголки, равномерно установленные по всему периметру крышки в соответствующих местах.

МУЛЬТИСИСТЕМА
ЗЭМИ ЕКАТЕРИНБУРГ

Наименование изделия	N, mm	M (S=0.7), kg	M (S=0.8), kg	M (S=1.0), kg	M (S=1.2), kg	M (S=1.5), kg
Крышка перекрестка лотка ЗЕ-3-К 100	100	0,90	1,02	1,28	1,54	1,92
Крышка перекрестка лотка ЗЕ-3-К 150	150	1,13	1,29	1,62	1,94	2,43
Крышка перекрестка лотка ЗЕ-3-К 200	200	1,40	1,60	1,99	2,39	2,99
Крышка перекрестка лотка ЗЕ-3-К 300	300	2,00	2,29	2,86	3,44	4,30
Крышка перекрестка лотка ЗЕ-3-К 400	400	2,72	3,11	3,89	4,67	5,84
Крышка перекрестка лотка ЗЕ-3-К 500	500	3,55	4,06	5,07	6,09	7,61
Крышка перекрестка лотка ЗЕ-3-К 600	600	4,49	5,13	6,42	7,70	9,62
Крышка перекрестка лотка ЗЕ-3-К 100 HDZ	100	0,90	1,02	1,28	1,54	1,92
Крышка перекрестка лотка ЗЕ-3-К 150 HDZ	150	1,13	1,29	1,62	1,94	2,43
Крышка перекрестка лотка ЗЕ-3-К 200 HDZ	200	1,40	1,60	1,99	2,39	2,99
Крышка перекрестка лотка ЗЕ-3-К 300 HDZ	300	2,00	2,29	2,86	3,44	4,30
Крышка перекрестка лотка ЗЕ-3-К 400 HDZ	400	2,72	3,11	3,89	4,67	5,84
Крышка перекрестка лотка ЗЕ-3-К 500 HDZ	500	3,55	4,06	5,07	6,09	7,61
Крышка перекрестка лотка ЗЕ-3-К 600 HDZ	600	4,49	5,13	6,42	7,70	9,62
Крышка перекрестка лотка ЗЕ-3-К 100 INOX	100	0,90	1,02	1,28	1,54	1,92
Крышка перекрестка лотка ЗЕ-3-К 150 INOX	150	1,13	1,29	1,62	1,94	2,43
Крышка перекрестка лотка ЗЕ-3-К 200 INOX	200	1,40	1,60	1,99	2,39	2,99
Крышка перекрестка лотка ЗЕ-3-К 300 INOX	300	2,00	2,29	2,86	3,44	4,30
Крышка перекрестка лотка ЗЕ-3-К 400 INOX	400	2,72	3,11	3,89	4,67	5,84
Крышка перекрестка лотка ЗЕ-3-К 500 INOX	500	3,55	4,06	5,07	6,09	7,61
Крышка перекрестка лотка ЗЕ-3-К 600 INOX	600	4,49	5,13	6,42	7,70	9,62

Маркировка серии исполнения (в конце наименования изделия): БЕЗ ОБОЗНАЧЕНИЯ - Исполнение №1 (конвейерное оцинкование по методу Сендзимира), HDZ - Исполнение №2 (горячее оцинкование погружением по ГОСТ 9.307), INOX - Исполнение №3 (нержавеющая сталь); S - расчетная толщина металла; N - расчетная ширина, H - расчетная высота, A - расчетный габарит, M - расчетная масса изделия

КРЫШКА СЕКЦИИ ВЕРТИКАЛЬНОГО УГЛА ЛОТКА ЗЕ-3

Работайте выгодно!

Крышка должна быть надежно закреплена на секции соответствующего типоразмера. Для уравновешивания крышки, в т.ч. в зависимости от условий эксплуатации, необходимо использовать дополнительные элементы крепления. Проектировщик должен подобрать тип и рассчитать требуемое количество креплений крышки.

При выборе антиветровых уголков в качестве крепления крышки, использовать уголки, равномерно установленные по всему периметру крышки в соответствующих местах.

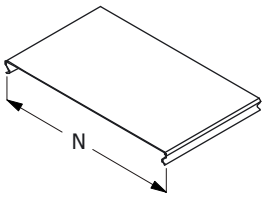

МУЛЬТИСИСТЕМА
ЗЭМИ ЕКАТЕРИНБУРГ

Наименование изделия	N, mm	M (S=0.7), kg	M (S=0.8), kg	M (S=1.0), kg	M (S=1.2), kg	M (S=1.5), kg
Крышка вертикального угла лотка ЗЕ-3-В 100	100	0,17	0,20	0,24	0,29	0,37
Крышка вертикального угла лотка ЗЕ-3-В 150	150	0,23	0,26	0,32	0,40	0,49
Крышка вертикального угла лотка ЗЕ-3-В 200	200	0,29	0,33	0,41	0,51	0,63
Крышка вертикального угла лотка ЗЕ-3-В 300	300	0,41	0,48	0,60	0,72	0,90
Крышка вертикального угла лотка ЗЕ-3-В 400	400	0,55	0,64	0,78	0,94	1,17
Крышка вертикального угла лотка ЗЕ-3-В 500	500	0,67	0,77	0,97	1,15	1,44
Крышка вертикального угла лотка ЗЕ-3-В 600	600	0,81	0,92	1,13	1,36	1,73
Крышка вертикального угла лотка ЗЕ-3-В 100 HDZ	100	0,17	0,20	0,24	0,29	0,37
Крышка вертикального угла лотка ЗЕ-3-В 150 HDZ	150	0,23	0,26	0,32	0,40	0,49
Крышка вертикального угла лотка ЗЕ-3-В 200 HDZ	200	0,29	0,33	0,41	0,51	0,63
Крышка вертикального угла лотка ЗЕ-3-В 300 HDZ	300	0,41	0,48	0,60	0,72	0,90
Крышка вертикального угла лотка ЗЕ-3-В 400 HDZ	400	0,55	0,64	0,78	0,94	1,17
Крышка вертикального угла лотка ЗЕ-3-В 500 HDZ	500	0,67	0,77	0,97	1,15	1,44
Крышка вертикального угла лотка ЗЕ-3-В 600 HDZ	600	0,81	0,92	1,13	1,36	1,73
Крышка вертикального угла лотка ЗЕ-3-В 100 INOX	100	0,17	0,20	0,24	0,29	0,37
Крышка вертикального угла лотка ЗЕ-3-В 150 INOX	150	0,23	0,26	0,32	0,40	0,49
Крышка вертикального угла лотка ЗЕ-3-В 200 INOX	200	0,29	0,33	0,41	0,51	0,63
Крышка вертикального угла лотка ЗЕ-3-В 300 INOX	300	0,41	0,48	0,60	0,72	0,90
Крышка вертикального угла лотка ЗЕ-3-В 400 INOX	400	0,55	0,64	0,78	0,94	1,17
Крышка вертикального угла лотка ЗЕ-3-В 500 INOX	500	0,67	0,77	0,97	1,15	1,44
Крышка вертикального угла лотка ЗЕ-3-В 600 INOX	600	0,81	0,92	1,13	1,36	1,73

Маркировка серии исполнения (в конце наименования изделия): БЕЗ ОБОЗНАЧЕНИЯ - Исполнение №1 (конвейерное оцинкование по методу Сендзимира), HDZ - Исполнение №2 (горячее оцинкование погружением по ГОСТ 9.307), INOX - Исполнение №3 (нержавеющая сталь); S - расчетная толщина металла; N - расчетная ширина, H - расчетная высота, A - расчетный габарит, M - расчетная масса изделия

АНТИВЕТРОВОЙ УГОЛОК ЛОТКА ЗЕ-3

С метизами

Работайте выгодно!

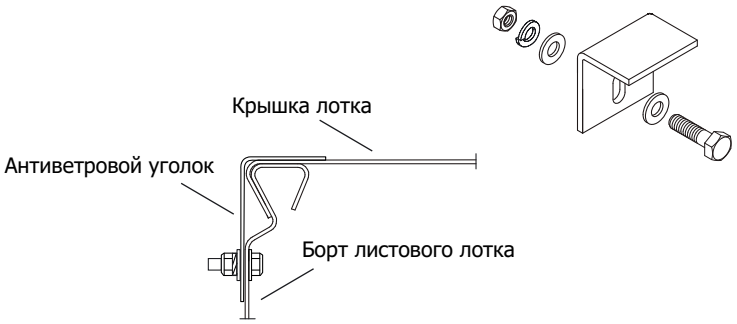

МУЛЬТИСИСТЕМА
ЗЭМИ ЕКАТЕРИНБУРГ

Наименование изделия	M, kg
Антиветровой уголок лотка ЗЕ-3	0,06
Антиветровой уголок лотка ЗЕ-3 HDZ	0,06
Антиветровой уголок лотка ЗЕ-3 INOX	0,06

Маркировка серии исполнения (в конце наименования изделия): БЕЗ ОБОЗНАЧЕНИЯ - Исполнение №1 (конвейерное оцинкование по методу Сендзимира), HDZ - Исполнение №2 (горячее оцинкование погружением по ГОСТ 9.307), INOX - Исполнение №3 (нержавеющая сталь); S - расчетная толщина металла; N - расчетная ширина, H - расчетная высота, A - расчетный габарит, M - расчетная масса изделия

ПЕРФОРИРОВАННАЯ ПОЛНОРАЗМЕРНАЯ ПРЯМАЯ СЕКЦИЯ ЛОТКА 3E-4

Для соединения двух смежных секций использовать соответствующие соединительные аксессуары.
Использовать соответствующие консоли.
Для закрепления секций на консолях использовать соответствующие крепления.

Соединительные аксессуары входят в комплект поставки изделия.

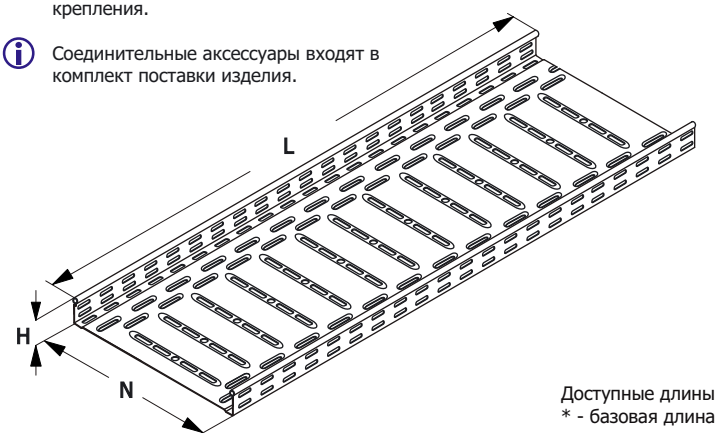

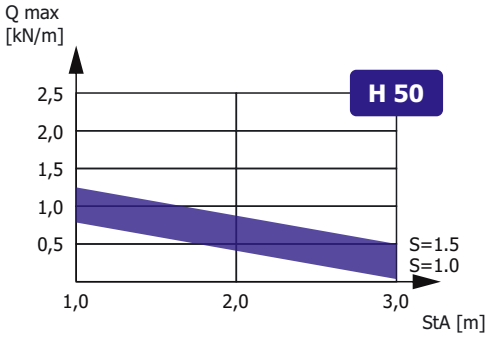

Зависимость максимальной распределенной нагрузки Qmax на днище секции высотой H, шириной N=300, длиной L=3000 от толщины металла S и расстояния между консолями StA в составе прямолинейного участка сбалансированной кабеленесущей конструкции (подробнее в Лицензии)

Доступные длины
* - базовая длина

2500	3500	9000
2000	3000*	6000

Наименование изделия	N, mm	H, mm	M (S=0.7), kg/m	M (S=0.8), kg/m	M (S=1.0), kg/m	M (S=1.2), kg/m	M (S=1.5), kg/m
Лоток перфорированный 3E-4 50x50	50	50	0,80	0,90	1,16	1,40	1,75
Лоток перфорированный 3E-4 100x50	100	50	1,10	1,25	1,60	1,70	2,35
Лоток перфорированный 3E-4 150x50	150	50	1,36	1,60	1,90	2,30	2,90
Лоток перфорированный 3E-4 200x50	200	50	1,65	1,85	4,35	2,80	3,50
Лоток перфорированный 3E-4 300x50	300	50	2,20	2,50	3,14	3,75	4,70
Лоток перфорированный 3E-4 400x50	400	50	2,75	3,15	3,90	4,70	5,85
Лоток перфорированный 3E-4 500x50	500	50	3,30	3,75	4,70	5,65	7,10
Лоток перфорированный 3E-4 600x50	600	50	3,85	4,40	5,50	6,60	8,25
Лоток перфорированный 3E-4 50x50 HDZ	50	50	0,80	0,90	1,16	1,40	1,75
Лоток перфорированный 3E-4 100x50 HDZ	100	50	1,10	1,25	1,60	1,70	2,35
Лоток перфорированный 3E-4 150x50 HDZ	150	50	1,36	1,60	1,90	2,30	2,90
Лоток перфорированный 3E-4 200x50 HDZ	200	50	1,65	1,85	4,35	2,80	3,50
Лоток перфорированный 3E-4 300x50 HDZ	300	50	2,20	2,50	3,14	3,75	4,70
Лоток перфорированный 3E-4 400x50 HDZ	400	50	2,75	3,15	3,90	4,70	5,85
Лоток перфорированный 3E-4 500x50 HDZ	500	50	3,30	3,75	4,70	5,65	7,10
Лоток перфорированный 3E-4 600x50 HDZ	600	50	3,85	4,40	5,50	6,60	8,25
Лоток перфорированный 3E-4 50x50 INOX	50	50	0,80	0,90	1,16	1,40	1,75
Лоток перфорированный 3E-4 100x50 INOX	100	50	1,10	1,25	1,60	1,70	2,35
Лоток перфорированный 3E-4 150x50 INOX	150	50	1,36	1,60	1,90	2,30	2,90
Лоток перфорированный 3E-4 200x50 INOX	200	50	1,65	1,85	4,35	2,80	3,50
Лоток перфорированный 3E-4 300x50 INOX	300	50	2,20	2,50	3,14	3,75	4,70
Лоток перфорированный 3E-4 400x50 INOX	400	50	2,75	3,15	3,90	4,70	5,85
Лоток перфорированный 3E-4 500x50 INOX	500	50	3,30	3,75	4,70	5,65	7,10
Лоток перфорированный 3E-4 600x50 INOX	600	50	3,85	4,40	5,50	6,60	8,25

Маркировка серии исполнения (в конце наименования изделия): БЕЗ ОБОЗНАЧЕНИЯ - Исполнение №1 (конвейерное оцинкование по методу Сендзимира), HDZ - Исполнение №2 (горячее оцинкование погружением по ГОСТ 9.307), INOX - Исполнение №3 (нержавеющая сталь); Qmax - максимальная распределенная нагрузка; StA – расстояние между консолями; S - расчетная толщина металла; N - расчетная ширина; H - расчетная высота; L - расчетная длина; M - расчетная масса

НЕПЕРФОРИРОВАННАЯ ПОЛНОРАЗМЕРНАЯ ПРЯМАЯ СЕКЦИЯ ЛОТКА ЗЕ-4

Для соединения двух смежных секций использовать соответствующие соединительные аксессуары.
Использовать соответствующие консоли.
Для закрепления секций на консолях использовать соответствующие крепления.

Соединительные аксессуары входят в комплект поставки изделия.

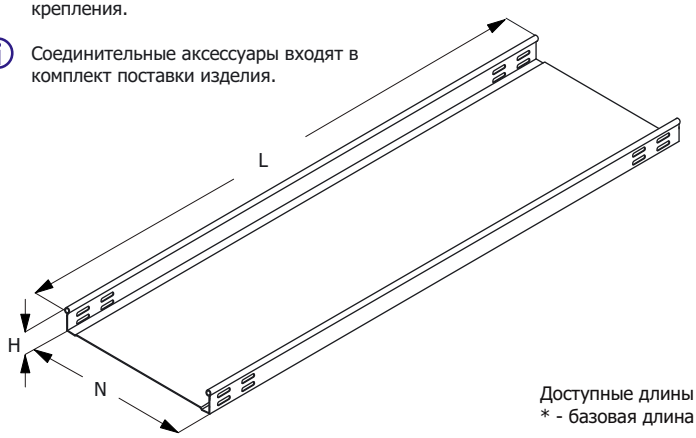

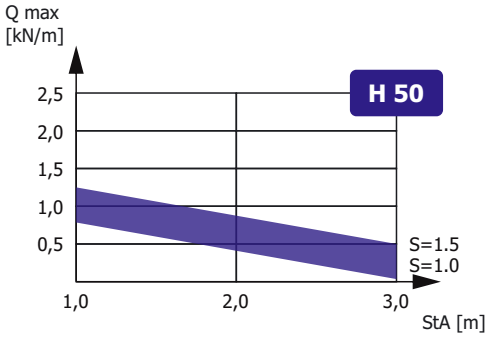

Зависимость максимальной распределенной нагрузки Qmax на днище секции высотой H, шириной N=300, длиной L=3000 от толщины металла S и расстояния между консолями StA в составе прямолинейного участка сбалансированной кабеленесущей конструкции (подробнее в Лицензии)

Доступные длины
* - базовая длина

2500	3500	9000
2000	3000*	6000

Наименование изделия	N, mm	H, mm	M (S=0.7), kg/m	M (S=0.8), kg/m	M (S=1.0), kg/m	M (S=1.2), kg/m	M (S=1.5), kg/m
Лоток неперфорированный ЗЕ-4 50x50	50	50	0,80	0,90	1,16	1,40	1,75
Лоток неперфорированный ЗЕ-4 100x50	100	50	1,10	1,25	1,60	1,70	2,35
Лоток неперфорированный ЗЕ-4 150x50	150	50	1,36	1,60	1,90	2,30	2,90
Лоток неперфорированный ЗЕ-4 200x50	200	50	1,65	1,85	4,35	2,80	3,50
Лоток неперфорированный ЗЕ-4 300x50	300	50	2,20	2,50	3,14	3,75	4,70
Лоток неперфорированный ЗЕ-4 400x50	400	50	2,75	3,15	3,90	4,70	5,85
Лоток неперфорированный ЗЕ-4 500x50	500	50	3,30	3,75	4,70	5,65	7,10
Лоток неперфорированный ЗЕ-4 600x50	600	50	3,85	4,40	5,50	6,60	8,25
Лоток неперфорированный ЗЕ-4 50x50 HDZ	50	50	0,80	0,90	1,16	1,40	1,75
Лоток неперфорированный ЗЕ-4 100x50 HDZ	100	50	1,10	1,25	1,60	1,70	2,35
Лоток неперфорированный ЗЕ-4 150x50 HDZ	150	50	1,36	1,60	1,90	2,30	2,90
Лоток неперфорированный ЗЕ-4 200x50 HDZ	200	50	1,65	1,85	4,35	2,80	3,50
Лоток неперфорированный ЗЕ-4 300x50 HDZ	300	50	2,20	2,50	3,14	3,75	4,70
Лоток неперфорированный ЗЕ-4 400x50 HDZ	400	50	2,75	3,15	3,90	4,70	5,85
Лоток неперфорированный ЗЕ-4 500x50 HDZ	500	50	3,30	3,75	4,70	5,65	7,10
Лоток неперфорированный ЗЕ-4 600x50 HDZ	600	50	3,85	4,40	5,50	6,60	8,25
Лоток неперфорированный ЗЕ-4 50x50 INOX	50	50	0,80	0,90	1,16	1,40	1,75
Лоток неперфорированный ЗЕ-4 100x50 INOX	100	50	1,10	1,25	1,60	1,70	2,35
Лоток неперфорированный ЗЕ-4 150x50 INOX	150	50	1,36	1,60	1,90	2,30	2,90
Лоток неперфорированный ЗЕ-4 200x50 INOX	200	50	1,65	1,85	4,35	2,80	3,50
Лоток неперфорированный ЗЕ-4 300x50 INOX	300	50	2,20	2,50	3,14	3,75	4,70
Лоток неперфорированный ЗЕ-4 400x50 INOX	400	50	2,75	3,15	3,90	4,70	5,85
Лоток неперфорированный ЗЕ-4 500x50 INOX	500	50	3,30	3,75	4,70	5,65	7,10
Лоток неперфорированный ЗЕ-4 600x50 INOX	600	50	3,85	4,40	5,50	6,60	8,25

Маркировка серии исполнения (в конце наименования изделия): БЕЗ ОБОЗНАЧЕНИЯ - Исполнение №1 (конвейерное оцинкование по методу Сендзимира), HDZ - Исполнение №2 (горячее оцинкование погружением по ГОСТ 9.307), INOX - Исполнение №3 (нержавеющая сталь); Qmax - максимальная распределенная нагрузка; StA – расстояние между консолями; S - расчетная толщина металла; N - расчетная ширина; H - расчетная высота; L - расчетная длина; M - расчетная масса

УГЛОВАЯ СЕКЦИЯ НА 90 ГРАДУСОВ
ЛОТКА ЗЕ-4

Работайте выгодно!

Использовать соответствующие консоли. Для закрепления секций на консолях использовать соответствующие крепления. Соединительные аксессуары входят в комплект поставки изделия.

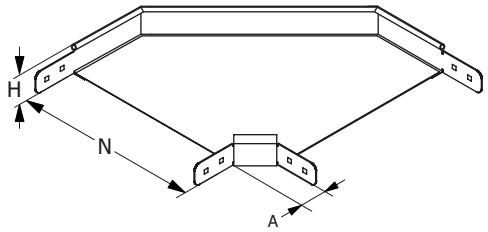

МУЛЬТИСИСТЕМА
ЗЭМИ ЕКАТЕРИНБУРГ

Наименование изделия	N, mm	H, mm	A, mm	M (S=0.7), kg	M (S=0.8), kg	M (S=1.0), kg	M (S=1.2), kg	M (S=1.5), kg
Угол лотка ЗЕ-4-У90 50x50	50	50	58	0,60	0,68	0,85	1,02	1,28
Угол лотка ЗЕ-4-У90 100x50	100	50	58	0,74	0,85	1,06	1,27	1,59
Угол лотка ЗЕ-4-У90 150x50	150	50	58	0,93	1,06	1,32	1,59	1,99
Угол лотка ЗЕ-4-У90 200x50	200	50	58	1,15	1,31	1,64	1,97	2,47
Угол лотка ЗЕ-4-У90 300x50	300	50	58	1,17	1,96	2,45	2,94	3,67
Угол лотка ЗЕ-4-У90 400x50	400	50	58	2,43	2,78	3,48	4,17	5,21
Угол лотка ЗЕ-4-У90 500x50	500	50	58	3,31	3,78	4,72	5,67	7,09
Угол лотка ЗЕ-4-У90 600x50	600	50	58	4,34	4,96	6,19	7,43	9,29
Угол лотка ЗЕ-4-У90 50x50 HDZ	50	50	58	0,60	0,68	0,85	1,02	1,28
Угол лотка ЗЕ-4-У90 100x50 HDZ	100	50	58	0,74	0,85	1,06	1,27	1,59
Угол лотка ЗЕ-4-У90 150x50 HDZ	150	50	58	0,93	1,06	1,32	1,59	1,99
Угол лотка ЗЕ-4-У90 200x50 HDZ	200	50	58	1,15	1,31	1,64	1,97	2,47
Угол лотка ЗЕ-4-У90 300x50 HDZ	300	50	58	1,17	1,96	2,45	2,94	3,67
Угол лотка ЗЕ-4-У90 400x50 HDZ	400	50	58	2,43	2,78	3,48	4,17	5,21
Угол лотка ЗЕ-4-У90 500x50 HDZ	500	50	58	3,31	3,78	4,72	5,67	7,09
Угол лотка ЗЕ-4-У90 600x50 HDZ	600	50	58	4,34	4,96	6,19	7,43	9,29
Угол лотка ЗЕ-4-У90 50x50 INOX	50	50	58	0,60	0,68	0,85	1,02	1,28
Угол лотка ЗЕ-4-У90 100x50 INOX	100	50	58	0,74	0,85	1,06	1,27	1,59
Угол лотка ЗЕ-4-У90 150x50 INOX	150	50	58	0,93	1,06	1,32	1,59	1,99
Угол лотка ЗЕ-4-У90 200x50 INOX	200	50	58	1,15	1,31	1,64	1,97	2,47
Угол лотка ЗЕ-4-У90 300x50 INOX	300	50	58	1,17	1,96	2,45	2,94	3,67
Угол лотка ЗЕ-4-У90 400x50 INOX	400	50	58	2,43	2,78	3,48	4,17	5,21
Угол лотка ЗЕ-4-У90 500x50 INOX	500	50	58	3,31	3,78	4,72	5,67	7,09
Угол лотка ЗЕ-4-У90 600x50 INOX	600	50	58	4,34	4,96	6,19	7,43	9,29

Маркировка серии исполнения (в конце наименования изделия): БЕЗ ОБОЗНАЧЕНИЯ - Исполнение №1 (конвейерное оцинкование по методу Сендзимира), HDZ - Исполнение №2 (горячее оцинкование погружением по ГОСТ 9.307), INOX - Исполнение №3 (нержавеющая сталь); S - расчетная толщина металла; N - расчетная ширина, H - расчетная высота, A - расчетный габарит, M - расчетная масса изделия

УГЛОВАЯ СЕКЦИЯ НА 45 ГРАДУСОВ ЛОТКА ЗЕ-4

Работайте выгодно!

Использовать соответствующие консоли. Для закрепления секций на консолях использовать соответствующие крепления. Соединительные аксессуары входят в комплект поставки изделия.

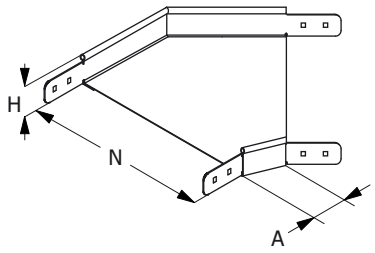

МУЛЬТИСИСТЕМА
ЗЭМИ ЕКАТЕРИНБУРГ

Наименование изделия	N, mm	H, mm	A, mm	M (S=0.7), kg	M (S=0.8), kg	M (S=1.0), kg	M (S=1.2), kg	M (S=1.5), kg
Угол лотка ЗЕ-4-У45 50x50	50	50	58	0,45	0,51	0,64	0,77	0,96
Угол лотка ЗЕ-4-У45 100x50	100	50	58	0,56	0,64	0,80	0,95	1,19
Угол лотка ЗЕ-4-У45 150x50	150	50	58	0,70	0,79	0,99	1,19	1,49
Угол лотка ЗЕ-4-У45 200x50	200	50	58	0,86	0,99	1,23	1,48	1,85
Угол лотка ЗЕ-4-У45 300x50	300	50	58	1,29	1,47	1,84	2,20	2,75
Угол лотка ЗЕ-4-У45 400x50	400	50	58	1,82	2,09	2,61	3,13	3,91
Угол лотка ЗЕ-4-У45 500x50	500	50	58	2,48	2,83	3,54	4,25	5,31
Угол лотка ЗЕ-4-У45 600x50	600	50	58	3,25	3,72	4,84	5,81	7,26
Угол лотка ЗЕ-4-У45 50x50 HDZ	50	50	58	0,45	0,51	0,64	0,77	0,96
Угол лотка ЗЕ-4-У45 100x50 HDZ	100	50	58	0,56	0,64	0,80	0,95	1,19
Угол лотка ЗЕ-4-У45 150x50 HDZ	150	50	58	0,70	0,79	0,99	1,19	1,49
Угол лотка ЗЕ-4-У45 200x50 HDZ	200	50	58	0,86	0,99	1,23	1,48	1,85
Угол лотка ЗЕ-4-У45 300x50 HDZ	300	50	58	1,29	1,47	1,84	2,20	2,75
Угол лотка ЗЕ-4-У45 400x50 HDZ	400	50	58	1,82	2,09	2,61	3,13	3,91
Угол лотка ЗЕ-4-У45 500x50 HDZ	500	50	58	2,48	2,83	3,54	4,25	5,31
Угол лотка ЗЕ-4-У45 600x50 HDZ	600	50	58	3,25	3,72	4,84	5,81	7,26
Угол лотка ЗЕ-4-У45 50x50 INOX	50	50	58	0,45	0,51	0,64	0,77	0,96
Угол лотка ЗЕ-4-У45 100x50 INOX	100	50	58	0,56	0,64	0,80	0,95	1,19
Угол лотка ЗЕ-4-У45 150x50 INOX	150	50	58	0,70	0,79	0,99	1,19	1,49
Угол лотка ЗЕ-4-У45 200x50 INOX	200	50	58	0,86	0,99	1,23	1,48	1,85
Угол лотка ЗЕ-4-У45 300x50 INOX	300	50	58	1,29	1,47	1,84	2,20	2,75
Угол лотка ЗЕ-4-У45 400x50 INOX	400	50	58	1,82	2,09	2,61	3,13	3,91
Угол лотка ЗЕ-4-У45 500x50 INOX	500	50	58	2,48	2,83	3,54	4,25	5,31
Угол лотка ЗЕ-4-У45 600x50 INOX	600	50	58	3,25	3,72	4,84	5,81	7,26

Маркировка серии исполнения (в конце наименования изделия): БЕЗ ОБОЗНАЧЕНИЯ - Исполнение №1 (конвейерное оцинкование по методу Сендзимира), HDZ - Исполнение №2 (горячее оцинкование погружением по ГОСТ 9.307), INOX - Исполнение №3 (нержавеющая сталь); S - расчетная толщина металла; N - расчетная ширина, H - расчетная высота, A - расчетный габарит, M - расчетная масса изделия

СЕКЦИЯ ОТВЕТВЛЕНИЯ ЛОТКА ЗЕ-4

Работайте выгодно!

Использовать соответствующие консоли. Для закрепления секций на консолях использовать соответствующие крепления. Соединительные аксессуары входят в комплект поставки изделия.

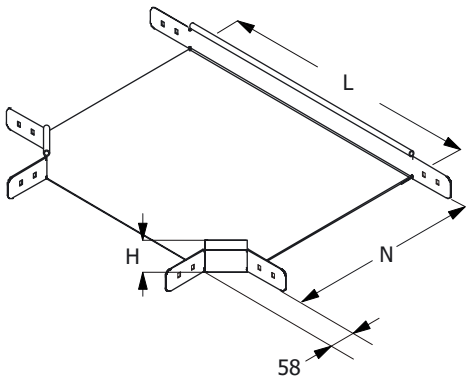

МУЛЬТИСИСТЕМА
ЗЭМИ ЕКАТЕРИНБУРГ

Наименование изделия	N, mm	H, mm	L, mm	M (S=0.7), kg	M (S=0.8), kg	M (S=1.0), kg	M (S=1.2), kg	M (S=1.5), kg
Ответвление лотка ЗЕ-4-Т 50x50	50	50	107	0,84	0,96	1,20	1,44	1,80
Ответвление лотка ЗЕ-4-Т 100x50	100	50	214	0,95	1,08	1,35	1,62	2,03
Ответвление лотка ЗЕ-4-Т 150x50	150	50	264	1,15	1,31	1,64	1,97	2,46
Ответвление лотка ЗЕ-4-Т 200x50	200	50	314	1,38	1,57	1,97	2,36	2,95
Ответвление лотка ЗЕ-4-Т 300x50	300	50	414	1,92	2,20	2,75	3,30	4,12
Ответвление лотка ЗЕ-4-Т 400x50	400	50	514	2,58	2,95	3,68	4,42	5,53
Ответвление лотка ЗЕ-4-Т 500x50	500	50	614	3,35	2,82	4,78	5,74	7,17
Ответвление лотка ЗЕ-4-Т 600x50	600	50	714	4,22	4,83	6,03	7,24	9,05
Ответвление лотка ЗЕ-4-Т 50x50 HDZ	50	50	107	0,84	0,96	1,20	1,44	1,80
Ответвление лотка ЗЕ-4-Т 100x50 HDZ	100	50	214	0,95	1,08	1,35	1,62	2,03
Ответвление лотка ЗЕ-4-Т 150x50 HDZ	150	50	264	1,15	1,31	1,64	1,97	2,46
Ответвление лотка ЗЕ-4-Т 200x50 HDZ	200	50	314	1,38	1,57	1,97	2,36	2,95
Ответвление лотка ЗЕ-4-Т 300x50 HDZ	300	50	414	1,92	2,20	2,75	3,30	4,12
Ответвление лотка ЗЕ-4-Т 400x50 HDZ	400	50	514	2,58	2,95	3,68	4,42	5,53
Ответвление лотка ЗЕ-4-Т 500x50 HDZ	500	50	614	3,35	2,82	4,78	5,74	7,17
Ответвление лотка ЗЕ-4-Т 600x50 HDZ	600	50	714	4,22	4,83	6,03	7,24	9,05
Ответвление лотка ЗЕ-4-Т 50x50 INOX	50	50	107	0,84	0,96	1,20	1,44	1,80
Ответвление лотка ЗЕ-4-Т 100x50 INOX	100	50	214	0,95	1,08	1,35	1,62	2,03
Ответвление лотка ЗЕ-4-Т 150x50 INOX	150	50	264	1,15	1,31	1,64	1,97	2,46
Ответвление лотка ЗЕ-4-Т 200x50 INOX	200	50	314	1,38	1,57	1,97	2,36	2,95
Ответвление лотка ЗЕ-4-Т 300x50 INOX	300	50	414	1,92	2,20	2,75	3,30	4,12
Ответвление лотка ЗЕ-4-Т 400x50 INOX	400	50	514	2,58	2,95	3,68	4,42	5,53
Ответвление лотка ЗЕ-4-Т 500x50 INOX	500	50	614	3,35	2,82	4,78	5,74	7,17
Ответвление лотка ЗЕ-4-Т 600x50 INOX	600	50	714	4,22	4,83	6,03	7,24	9,05

Маркировка серии исполнения (в конце наименования изделия): БЕЗ ОБОЗНАЧЕНИЯ - Исполнение №1 (конвейерное оцинкование по методу Сендзимира), HDZ - Исполнение №2 (горячее оцинкование погружением по ГОСТ 9.307), INOX - Исполнение №3 (нержавеющая сталь); S - расчетная толщина металла; N - расчетная ширина, H - расчетная высота, A - расчетный габарит, M - расчетная масса изделия

СЕКЦИЯ ПЕРЕКРЕСТКА ЛОТКА ЗЕ-4

Работайте выгодно!

Использовать соответствующие консоли. Для закрепления секций на консолях использовать соответствующие крепления. Соединительные аксессуары входят в комплект поставки изделия.

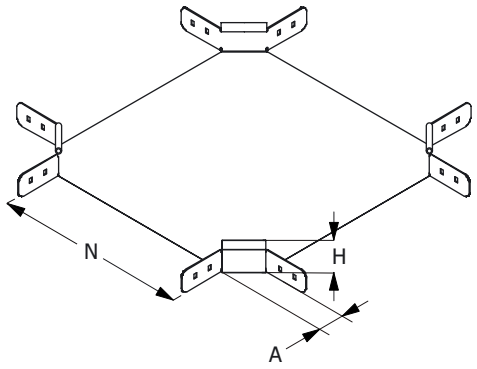

МУЛЬТИСИСТЕМА
ЗЭМИ ЕКАТЕРИНБУРГ

Наименование изделия	N, mm	H, mm	A, mm	M (S=0.7), kg	M (S=0.8), kg	M (S=1.0), kg	M (S=1.2), kg	M (S=1.5), kg
Перекресток лотка ЗЕ-4-К 50x50	50	50	58	1,23	1,40	1,75	2,10	2,63
Перекресток лотка ЗЕ-4-К 100x50	100	50	58	1,42	1,62	2,03	2,43	3,04
Перекресток лотка ЗЕ-4-К 150x50	150	50	58	1,64	1,87	2,34	2,81	3,51
Перекресток лотка ЗЕ-4-К 200x50	200	50	58	1,88	2,15	2,69	3,23	4,04
Перекресток лотка ЗЕ-4-К 300x50	300	50	58	2,46	2,81	3,51	4,22	5,27
Перекресток лотка ЗЕ-4-К 400x50	400	50	58	3,15	3,60	4,49	5,39	6,74
Перекресток лотка ЗЕ-4-К 500x50	500	50	58	3,94	4,50	5,63	6,76	8,45
Перекресток лотка ЗЕ-4-К 600x50	600	50	58	4,85	5,54	6,92	8,31	10,39
Перекресток лотка ЗЕ-4-К 50x50 HDZ	50	50	58	1,23	1,40	1,75	2,10	2,63
Перекресток лотка ЗЕ-4-К 100x50 HDZ	100	50	58	1,42	1,62	2,03	2,43	3,04
Перекресток лотка ЗЕ-4-К 150x50 HDZ	150	50	58	1,64	1,87	2,34	2,81	3,51
Перекресток лотка ЗЕ-4-К 200x50 HDZ	200	50	58	1,88	2,15	2,69	3,23	4,04
Перекресток лотка ЗЕ-4-К 300x50 HDZ	300	50	58	2,46	2,81	3,51	4,22	5,27
Перекресток лотка ЗЕ-4-К 400x50 HDZ	400	50	58	3,15	3,60	4,49	5,39	6,74
Перекресток лотка ЗЕ-4-К 500x50 HDZ	500	50	58	3,94	4,50	5,63	6,76	8,45
Перекресток лотка ЗЕ-4-К 600x50 HDZ	600	50	58	4,85	5,54	6,92	8,31	10,39
Перекресток лотка ЗЕ-4-К 50x50 INOX	50	50	58	1,23	1,40	1,75	2,10	2,63
Перекресток лотка ЗЕ-4-К 100x50 INOX	100	50	58	1,42	1,62	2,03	2,43	3,04
Перекресток лотка ЗЕ-4-К 150x50 INOX	150	50	58	1,64	1,87	2,34	2,81	3,51
Перекресток лотка ЗЕ-4-К 200x50 INOX	200	50	58	1,88	2,15	2,69	3,23	4,04
Перекресток лотка ЗЕ-4-К 300x50 INOX	300	50	58	2,46	2,81	3,51	4,22	5,27
Перекресток лотка ЗЕ-4-К 400x50 INOX	400	50	58	3,15	3,60	4,49	5,39	6,74
Перекресток лотка ЗЕ-4-К 500x50 INOX	500	50	58	3,94	4,50	5,63	6,76	8,45
Перекресток лотка ЗЕ-4-К 600x50 INOX	600	50	58	4,85	5,54	6,92	8,31	10,39

Маркировка серии исполнения (в конце наименования изделия): БЕЗ ОБОЗНАЧЕНИЯ - Исполнение №1 (конвейерное оцинкование по методу Сендзимира), HDZ - Исполнение №2 (горячее оцинкование погружением по ГОСТ 9.307), INOX - Исполнение №3 (нержавеющая сталь); S - расчетная толщина металла; N - расчетная ширина, H - расчетная высота, A - расчетный габарит, M - расчетная масса изделия

СЕКЦИЯ ВЕРТИКАЛЬНОГО УГЛА ЛОТКА ЗЕ-4

Работайте выгодно!

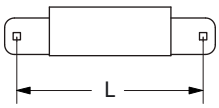

L	H
230 260 270	50 80 100

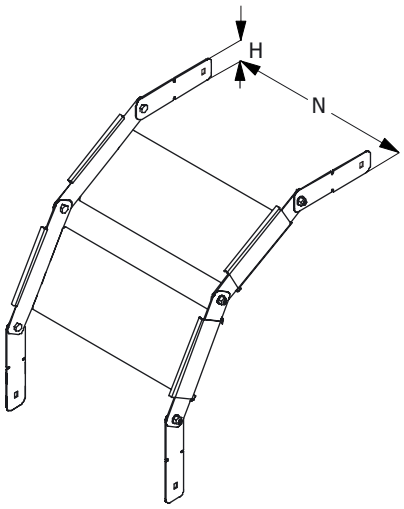

Для создания поворота на 90 градусов рекомендуется использовать 2 секции и 4 соединителя. Метизы входят в комплект поставки изделия. Использовать соответствующие консоли. Для закрепления секций на консолях использовать соответствующие комплекты креплений.

В случае необходимости, использовать крышку соответсвующего типоразмера, конфигурирование производить на месте. Применять соответствующие меры надежной фиксации крышки на секции (-ях) вертикальных углов.

МУЛЬТИСИСТЕМА
ЗЭМИ ЕКАТЕРИНБУРГ

Наименование изделия	N, mm	H, mm	M (S=0.7), kg	M (S=0.8), kg	M (S=1.0), kg	M (S=1.2), kg	M (S=1.5), kg
Вертикальный угол лотка ЗЕ-4-В 50x50	50	50	0,18	0,21	0,27	0,32	0,40
Вертикальный угол лотка ЗЕ-4-В 100x50	100	50	0,25	0,29	0,37	0,39	0,54
Вертикальный угол лотка ЗЕ-4-В 150x50	150	50	0,31	0,37	0,44	0,53	0,67
Вертикальный угол лотка ЗЕ-4-В 200x50	200	50	0,38	0,43	1,00	0,64	0,81
Вертикальный угол лотка ЗЕ-4-В 300x50	300	50	0,51	0,58	0,72	0,86	1,08
Вертикальный угол лотка ЗЕ-4-В 400x50	400	50	0,63	0,72	0,90	1,08	1,35
Вертикальный угол лотка ЗЕ-4-В 500x50	500	50	0,76	0,86	1,08	1,30	1,63
Вертикальный угол лотка ЗЕ-4-В 600x50	600	50	0,89	1,01	1,27	1,52	1,90
Вертикальный угол лотка ЗЕ-4-В 50x50 HDZ	50	50	0,18	0,21	0,27	0,32	0,40
Вертикальный угол лотка ЗЕ-4-В 100x50 HDZ	100	50	0,25	0,29	0,37	0,39	0,54
Вертикальный угол лотка ЗЕ-4-В 150x50 HDZ	150	50	0,31	0,37	0,44	0,53	0,67
Вертикальный угол лотка ЗЕ-4-В 200x50 HDZ	200	50	0,38	0,43	1,00	0,64	0,81
Вертикальный угол лотка ЗЕ-4-В 300x50 HDZ	300	50	0,51	0,58	0,72	0,86	1,08
Вертикальный угол лотка ЗЕ-4-В 400x50 HDZ	400	50	0,63	0,72	0,90	1,08	1,35
Вертикальный угол лотка ЗЕ-4-В 500x50 HDZ	500	50	0,76	0,86	1,08	1,30	1,63
Вертикальный угол лотка ЗЕ-4-В 600x50 HDZ	600	50	0,89	1,01	1,27	1,52	1,90
Вертикальный угол лотка ЗЕ-4-В 50x50 INOX	50	50	0,18	0,21	0,27	0,32	0,40
Вертикальный угол лотка ЗЕ-4-В 100x50 INOX	100	50	0,25	0,29	0,37	0,39	0,54
Вертикальный угол лотка ЗЕ-4-В 150x50 INOX	150	50	0,31	0,37	0,44	0,53	0,67
Вертикальный угол лотка ЗЕ-4-В 200x50 INOX	200	50	0,38	0,43	1,00	0,64	0,81
Вертикальный угол лотка ЗЕ-4-В 300x50 INOX	300	50	0,51	0,58	0,72	0,86	1,08
Вертикальный угол лотка ЗЕ-4-В 400x50 INOX	400	50	0,63	0,72	0,90	1,08	1,35
Вертикальный угол лотка ЗЕ-4-В 500x50 INOX	500	50	0,76	0,86	1,08	1,30	1,63
Вертикальный угол лотка ЗЕ-4-В 600x50 INOX	600	50	0,89	1,01	1,27	1,52	1,90

Маркировка серии исполнения (в конце наименования изделия): БЕЗ ОБОЗНАЧЕНИЯ - Исполнение №1 (конвейерное оцинкование по методу Сендзимира), HDZ - Исполнение №2 (горячее оцинкование погружением по ГОСТ 9.307), INOX - Исполнение №3 (нержавеющая сталь); S - расчетная толщина металла; N - расчетная ширина, H - расчетная высота, A - расчетный габарит, M - расчетная масса изделия

ЗАГЛУШКА-ПЕРЕХОДНИК ЛОТКА ЗЕ-4

Работайте выгодно!

Метизы входят в комплект поставки изделия.

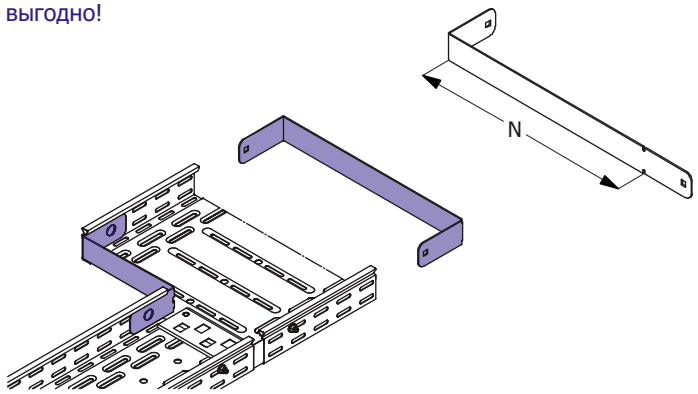

МУЛЬТИСИСТЕМА
ЗЭМИ ЕКАТЕРИНБУРГ

Наименование изделия	N, mm	H, mm	M (S=0.7), kg	M (S=0.8), kg	M (S=1.0), kg	M (S=1.2), kg	M (S=1.5), kg
Заглушка-переходник лотка ЗЕ-4 50x50	50	50	0,04	0,05	0,06	0,07	0,09
Заглушка-переходник лотка ЗЕ-4 100x50	100	50	0,08	0,09	0,11	0,14	0,17
Заглушка-переходник лотка ЗЕ-4 150x50	150	50	0,11	0,12	0,15	0,18	0,23
Заглушка-переходник лотка ЗЕ-4 200x50	200	50	0,14	0,15	0,19	0,23	0,29
Заглушка-переходник лотка ЗЕ-4 300x50	300	50	0,20	0,22	0,28	0,34	0,42
Заглушка-переходник лотка ЗЕ-4 400x50	400	50	0,26	0,29	0,37	0,44	0,55
Заглушка-переходник лотка ЗЕ-4 500x50	500	50	0,28	0,33	0,41	0,49	0,61
Заглушка-переходник лотка ЗЕ-4 600x50	600	50	0,34	0,39	0,49	0,58	0,73
Заглушка-переходник лотка ЗЕ-4 50x50 HDZ	50	50	0,04	0,05	0,06	0,07	0,09
Заглушка-переходник лотка ЗЕ-4 100x50 HDZ	100	50	0,08	0,09	0,11	0,14	0,17
Заглушка-переходник лотка ЗЕ-4 150x50 HDZ	150	50	0,11	0,12	0,15	0,18	0,23
Заглушка-переходник лотка ЗЕ-4 200x50 HDZ	200	50	0,14	0,15	0,19	0,23	0,29
Заглушка-переходник лотка ЗЕ-4 300x50 HDZ	300	50	0,20	0,22	0,28	0,34	0,42
Заглушка-переходник лотка ЗЕ-4 400x50 HDZ	400	50	0,26	0,29	0,37	0,44	0,55
Заглушка-переходник лотка ЗЕ-4 500x50 HDZ	500	50	0,28	0,33	0,41	0,49	0,61
Заглушка-переходник лотка ЗЕ-4 600x50 HDZ	600	50	0,34	0,39	0,49	0,58	0,73
Заглушка-переходник лотка ЗЕ-4 50x50 INOX	50	50	0,04	0,05	0,06	0,07	0,09
Заглушка-переходник лотка ЗЕ-4 100x50 INOX	100	50	0,08	0,09	0,11	0,14	0,17
Заглушка-переходник лотка ЗЕ-4 150x50 INOX	150	50	0,11	0,12	0,15	0,18	0,23
Заглушка-переходник лотка ЗЕ-4 200x50 INOX	200	50	0,14	0,15	0,19	0,23	0,29
Заглушка-переходник лотка ЗЕ-4 300x50 INOX	300	50	0,20	0,22	0,28	0,34	0,42
Заглушка-переходник лотка ЗЕ-4 400x50 INOX	400	50	0,26	0,29	0,37	0,44	0,55
Заглушка-переходник лотка ЗЕ-4 500x50 INOX	500	50	0,28	0,33	0,41	0,49	0,61
Заглушка-переходник лотка ЗЕ-4 600x50 INOX	600	50	0,34	0,39	0,49	0,58	0,73

Маркировка серии исполнения (в конце наименования изделия): БЕЗ ОБОЗНАЧЕНИЯ - Исполнение №1 (конвейерное оцинкование по методу Сендзимира), HDZ - Исполнение №2 (горячее оцинкование погружением по ГОСТ 9.307), INOX - Исполнение №3 (нержавеющая сталь); S - расчетная толщина металла; N - расчетная ширина, H - расчетная высота, A - расчетный габарит, M - расчетная масса изделия

СОЕДИНИТЕЛЬ ЛИСТОВОГО ЛОТКА ЗЕ-4

Работайте выгодно!

Для соединения двух секций листовых лотков одного типоразмера необходимо использовать 2 соединителя соответствующей высоты. Для шарнирного соединения двух прямых секций листовых лотков одного типоразмера необходимо использовать 4 соединителя соответствующей высоты.

Метизы входят в комплект поставки.

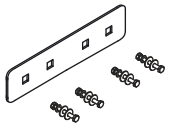

МУЛЬТИСИСТЕМА
ЗЭМИ ЕКАТЕРИНБУРГ

Наименование изделия	H, mm	M (S=0.7), kg	M (S=0.8), kg	M (S=1.0), kg	M (S=1.2), kg	M (S=1.5), kg
Соединитель лотка ЗЕ-4 50	50	0,07	0,08	0,09	0,11	0,14
Соединитель лотка ЗЕ-4 50 HDZ	50	0,07	0,08	0,09	0,11	0,14
Соединитель лотка ЗЕ-4 50 INOX	50	0,07	0,08	0,09	0,11	0,14

Маркировка серии исполнения (в конце наименования изделия): БЕЗ ОБОЗНАЧЕНИЯ - Исполнение №1 (конвейерное оцинкование по методу Сендзимира), HDZ - Исполнение №2 (горячее оцинкование погружением по ГОСТ 9.307), INOX - Исполнение №3 (нержавеющая сталь); S - расчетная толщина металла; N - расчетная ширина, H - расчетная высота, A - расчетный габарит, M - расчетная масса изделия

ПЕРЕГОРОДКА ЛИСТОВОГО ЛОТКА ЗЕ-4

Работайте выгодно!

Изделие крепится к днищу секции при помощи метизов (метизы входят в комплект поставки).

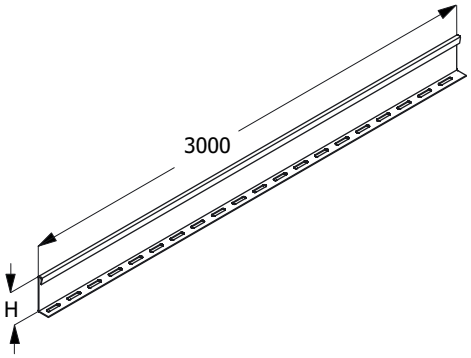

МУЛЬТИСИСТЕМА
ЗЭМИ ЕКАТЕРИНБУРГ

Наименование изделия	H, mm	M (S=0.7), kg	M (S=0.8), kg	M (S=1.0), kg	M (S=1.2), kg	M (S=1.5), kg
Перегородка лотка ЗЕ-4 50	50	1,07	1,22	1,53	1,84	2,30
Перегородка лотка ЗЕ-4 50 HDZ	50	1,07	1,22	1,53	1,84	2,30
Перегородка лотка ЗЕ-4 50 INOX	50	1,07	1,22	1,53	1,84	2,30

Маркировка серии исполнения (в конце наименования изделия): БЕЗ ОБОЗНАЧЕНИЯ - Исполнение №1 (конвейерное оцинкование по методу Сендзимира), HDZ - Исполнение №2 (горячее оцинкование погружением по ГОСТ 9.307), INOX - Исполнение №3 (нержавеющая сталь); S - расчетная толщина металла; N - расчетная ширина, H - расчетная высота, A - расчетный габарит, M - расчетная масса изделия

ПЕРФОРИРОВАННАЯ ПОЛНОРАЗМЕРНАЯ ПРЯМАЯ СЕКЦИЯ ЛОТКА ЗЕ-4

Для соединения двух смежных секций использовать соответствующие соединительные аксессуары.
Использовать соответствующие консоли.
Для закрепления секций на консолях использовать соответствующие крепления.

Соединительные аксессуары входят в комплект поставки изделия.

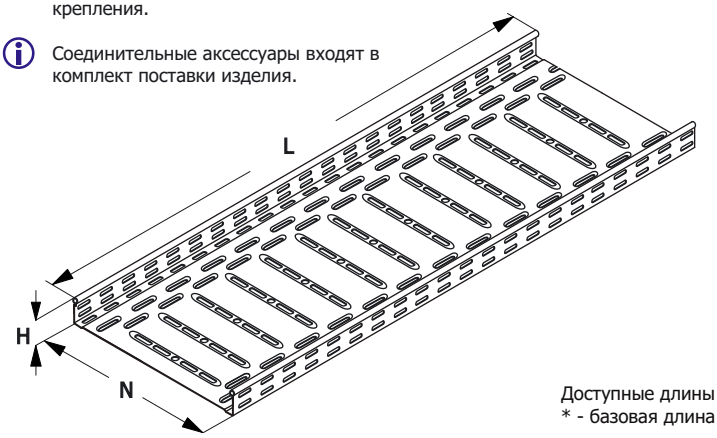

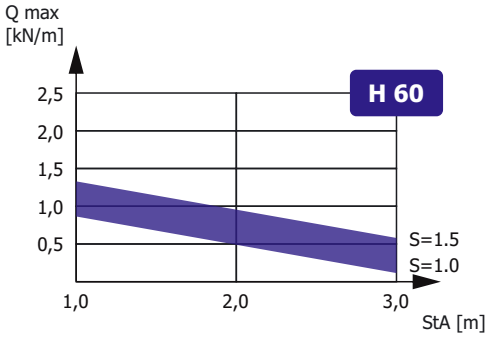

Зависимость максимальной распределенной нагрузки Qmax на днище секции высотой H, шириной N=300, длиной L=3000 от толщины металла S и расстояния между консолями StA в составе прямолинейного участка сбалансированной кабеленесущей конструкции (подробнее в Лицензии)

Доступные длины
* - базовая длина

2500	3500	9000
2000	3000*	6000

Наименование изделия	N, mm	H, mm	M (S=0.7), kg/m	M (S=0.8), kg/m	M (S=1.0), kg/m	M (S=1.2), kg/m	M (S=1.5), kg/m
Лоток перфорированный ЗЕ-4 60х60	60	60	0,80	0,90	1,16	1,40	1,75
Лоток перфорированный ЗЕ-4 100х60	100	60	1,10	1,25	1,60	1,70	2,35
Лоток перфорированный ЗЕ-4 150х60	150	60	1,36	1,60	1,90	2,30	2,90
Лоток перфорированный ЗЕ-4 200х60	200	60	1,65	1,85	4,35	2,80	3,50
Лоток перфорированный ЗЕ-4 300х60	300	60	2,20	2,50	3,14	3,75	4,70
Лоток перфорированный ЗЕ-4 400х60	400	60	2,75	3,15	3,90	4,70	5,85
Лоток перфорированный ЗЕ-4 500х60	500	60	3,30	3,75	4,70	5,65	7,10
Лоток перфорированный ЗЕ-4 600х60	600	60	3,85	4,40	5,50	6,60	8,25
Лоток перфорированный ЗЕ-4 60х60 HDZ	60	60	0,80	0,90	1,16	1,40	1,75
Лоток перфорированный ЗЕ-4 100х60 HDZ	100	60	1,10	1,25	1,60	1,70	2,35
Лоток перфорированный ЗЕ-4 150х60 HDZ	150	60	1,36	1,60	1,90	2,30	2,90
Лоток перфорированный ЗЕ-4 200х60 HDZ	200	60	1,65	1,85	4,35	2,80	3,50
Лоток перфорированный ЗЕ-4 300х60 HDZ	300	60	2,20	2,50	3,14	3,75	4,70
Лоток перфорированный ЗЕ-4 400х60 HDZ	400	60	2,75	3,15	3,90	4,70	5,85
Лоток перфорированный ЗЕ-4 500х60 HDZ	500	60	3,30	3,75	4,70	5,65	7,10
Лоток перфорированный ЗЕ-4 600х60 HDZ	600	60	3,85	4,40	5,50	6,60	8,25
Лоток перфорированный ЗЕ-4 60х60 INOX	60	60	0,80	0,90	1,16	1,40	1,75
Лоток перфорированный ЗЕ-4 100х60 INOX	100	60	1,10	1,25	1,60	1,70	2,35
Лоток перфорированный ЗЕ-4 150х60 INOX	150	60	1,36	1,60	1,90	2,30	2,90
Лоток перфорированный ЗЕ-4 200х60 INOX	200	60	1,65	1,85	4,35	2,80	3,50
Лоток перфорированный ЗЕ-4 300х60 INOX	300	60	2,20	2,50	3,14	3,75	4,70
Лоток перфорированный ЗЕ-4 400х60 INOX	400	60	2,75	3,15	3,90	4,70	5,85
Лоток перфорированный ЗЕ-4 500х60 INOX	500	60	3,30	3,75	4,70	5,65	7,10
Лоток перфорированный ЗЕ-4 600х60 INOX	600	60	3,85	4,40	5,50	6,60	8,25

Маркировка серии исполнения (в конце наименования изделия): БЕЗ ОБОЗНАЧЕНИЯ - Исполнение №1 (конвейерное оцинкование по методу Сендзимира), HDZ - Исполнение №2 (горячее оцинкование погружением по ГОСТ 9.307), INOX - Исполнение №3 (нержавеющая сталь); Qmax - максимальная распределенная нагрузка; StA – расстояние между консолями; S - расчетная толщина металла; N - расчетная ширина; H - расчетная высота; L - расчетная длина; M - расчетная масса

НЕПЕРФОРИРОВАННАЯ ПОЛНОРАЗМЕРНАЯ ПРЯМАЯ СЕКЦИЯ ЛОТКА ЗЕ-4

Для соединения двух смежных секций использовать соответствующие соединительные аксессуары.
Использовать соответствующие консоли.
Для закрепления секций на консолях использовать соответствующие крепления.

Соединительные аксессуары входят в комплект поставки изделия.

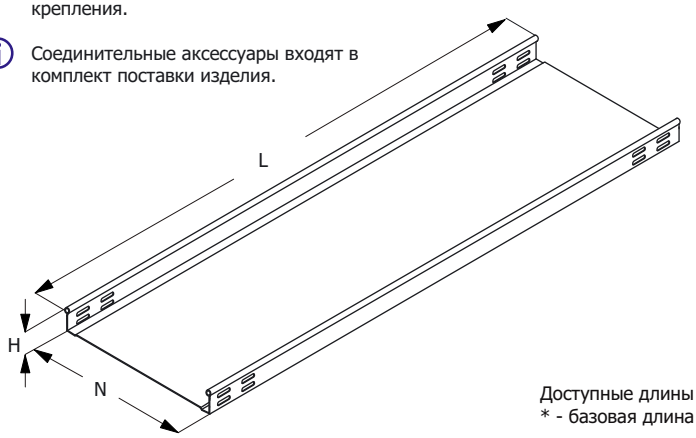

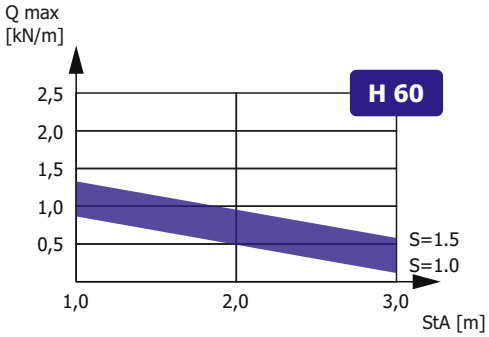

Зависимость максимальной распределенной нагрузки Qmax на днище секции высотой H, шириной N=300, длиной L=3000 от толщины металла S и расстояния между консолями StA в составе прямолинейного участка сбалансированной кабеленесущей конструкции (подробнее в Лицензии)

Доступные длины
* - базовая длина

2500	3500	9000
2000	3000*	6000

Наименование изделия	N, mm	H, mm	M (S=0.7), kg/m	M (S=0.8), kg/m	M (S=1.0), kg/m	M (S=1.2), kg/m	M (S=1.5), kg/m
Лоток неперфорированный ЗЕ-4 60x60	60	60	0,80	0,90	1,16	1,40	1,75
Лоток неперфорированный ЗЕ-4 100x60	100	60	1,10	1,25	1,60	1,70	2,35
Лоток неперфорированный ЗЕ-4 150x60	150	60	1,36	1,60	1,90	2,30	2,90
Лоток неперфорированный ЗЕ-4 200x60	200	60	1,65	1,85	4,35	2,80	3,50
Лоток неперфорированный ЗЕ-4 300x60	300	60	2,20	2,50	3,14	3,75	4,70
Лоток неперфорированный ЗЕ-4 400x60	400	60	2,75	3,15	3,90	4,70	5,85
Лоток неперфорированный ЗЕ-4 500x60	500	60	3,30	3,75	4,70	5,65	7,10
Лоток неперфорированный ЗЕ-4 600x60	600	60	3,85	4,40	5,50	6,60	8,25
Лоток неперфорированный ЗЕ-4 60x60 HDZ	60	60	0,80	0,90	1,16	1,40	1,75
Лоток неперфорированный ЗЕ-4 100x60 HDZ	100	60	1,10	1,25	1,60	1,70	2,35
Лоток неперфорированный ЗЕ-4 150x60 HDZ	150	60	1,36	1,60	1,90	2,30	2,90
Лоток неперфорированный ЗЕ-4 200x60 HDZ	200	60	1,65	1,85	4,35	2,80	3,50
Лоток неперфорированный ЗЕ-4 300x60 HDZ	300	60	2,20	2,50	3,14	3,75	4,70
Лоток неперфорированный ЗЕ-4 400x60 HDZ	400	60	2,75	3,15	3,90	4,70	5,85
Лоток неперфорированный ЗЕ-4 500x60 HDZ	500	60	3,30	3,75	4,70	5,65	7,10
Лоток неперфорированный ЗЕ-4 600x60 HDZ	600	60	3,85	4,40	5,50	6,60	8,25
Лоток неперфорированный ЗЕ-4 60x60 INOX	60	60	0,80	0,90	1,16	1,40	1,75
Лоток неперфорированный ЗЕ-4 100x60 INOX	100	60	1,10	1,25	1,60	1,70	2,35
Лоток неперфорированный ЗЕ-4 150x60 INOX	150	60	1,36	1,60	1,90	2,30	2,90
Лоток неперфорированный ЗЕ-4 200x60 INOX	200	60	1,65	1,85	4,35	2,80	3,50
Лоток неперфорированный ЗЕ-4 300x60 INOX	300	60	2,20	2,50	3,14	3,75	4,70
Лоток неперфорированный ЗЕ-4 400x60 INOX	400	60	2,75	3,15	3,90	4,70	5,85
Лоток неперфорированный ЗЕ-4 500x60 INOX	500	60	3,30	3,75	4,70	5,65	7,10
Лоток неперфорированный ЗЕ-4 600x60 INOX	600	60	3,85	4,40	5,50	6,60	8,25

Маркировка серии исполнения (в конце наименования изделия): БЕЗ ОБОЗНАЧЕНИЯ - Исполнение №1 (конвейерное оцинкование по методу Сендзимира), HDZ - Исполнение №2 (горячее оцинкование погружением по ГОСТ 9.307), INOX - Исполнение №3 (нержавеющая сталь); Qmax - максимальная распределенная нагрузка; StA – расстояние между консолями; S - расчетная толщина металла; N - расчетная ширина; H - расчетная высота; L - расчетная длина; M - расчетная масса

УГЛОВАЯ СЕКЦИЯ НА 90 ГРАДУСОВ
ЛОТКА ЗЕ-4

Работайте выгодно!

Использовать соответствующие консоли. Для закрепления секций на консолях использовать соответствующие крепления. Соединительные аксессуары входят в комплект поставки изделия.

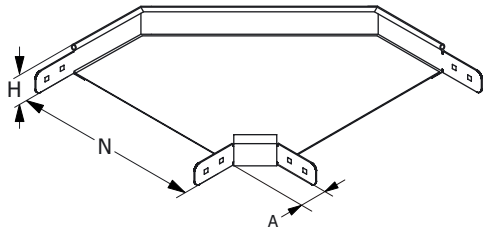

МУЛЬТИСИСТЕМА
ЗЭМИ ЕКАТЕРИНБУРГ

Наименование изделия	N, mm	H, mm	A, mm	M (S=0.7), kg	M (S=0.8), kg	M (S=1.0), kg	M (S=1.2), kg	M (S=1.5), kg
Угол лотка ЗЕ-4-У90 60х60	60	60	58	0,60	0,68	0,85	1,02	1,28
Угол лотка ЗЕ-4-У90 100х60	100	60	58	0,74	0,85	1,06	1,27	1,59
Угол лотка ЗЕ-4-У90 150х60	150	60	58	0,93	1,06	1,32	1,59	1,99
Угол лотка ЗЕ-4-У90 200х60	200	60	58	1,15	1,31	1,64	1,97	2,47
Угол лотка ЗЕ-4-У90 300х60	300	60	58	1,17	1,96	2,45	2,94	3,67
Угол лотка ЗЕ-4-У90 400х60	400	60	58	2,43	2,78	3,48	4,17	5,21
Угол лотка ЗЕ-4-У90 500х60	500	60	58	3,31	3,78	4,72	5,67	7,09
Угол лотка ЗЕ-4-У90 600х60	600	60	58	4,34	4,96	6,19	7,43	9,29
Угол лотка ЗЕ-4-У90 60х60 HDZ	60	60	58	0,60	0,68	0,85	1,02	1,28
Угол лотка ЗЕ-4-У90 100х60 HDZ	100	60	58	0,74	0,85	1,06	1,27	1,59
Угол лотка ЗЕ-4-У90 150х60 HDZ	150	60	58	0,93	1,06	1,32	1,59	1,99
Угол лотка ЗЕ-4-У90 200х60 HDZ	200	60	58	1,15	1,31	1,64	1,97	2,47
Угол лотка ЗЕ-4-У90 300х60 HDZ	300	60	58	1,17	1,96	2,45	2,94	3,67
Угол лотка ЗЕ-4-У90 400х60 HDZ	400	60	58	2,43	2,78	3,48	4,17	5,21
Угол лотка ЗЕ-4-У90 500х60 HDZ	500	60	58	3,31	3,78	4,72	5,67	7,09
Угол лотка ЗЕ-4-У90 600х60 HDZ	600	60	58	4,34	4,96	6,19	7,43	9,29
Угол лотка ЗЕ-4-У90 60х60 INOX	60	60	58	0,60	0,68	0,85	1,02	1,28
Угол лотка ЗЕ-4-У90 100х60 INOX	100	60	58	0,74	0,85	1,06	1,27	1,59
Угол лотка ЗЕ-4-У90 150х60 INOX	150	60	58	0,93	1,06	1,32	1,59	1,99
Угол лотка ЗЕ-4-У90 200х60 INOX	200	60	58	1,15	1,31	1,64	1,97	2,47
Угол лотка ЗЕ-4-У90 300х60 INOX	300	60	58	1,17	1,96	2,45	2,94	3,67
Угол лотка ЗЕ-4-У90 400х60 INOX	400	60	58	2,43	2,78	3,48	4,17	5,21
Угол лотка ЗЕ-4-У90 500х60 INOX	500	60	58	3,31	3,78	4,72	5,67	7,09
Угол лотка ЗЕ-4-У90 600х60 INOX	600	60	58	4,34	4,96	6,19	7,43	9,29

Маркировка серии исполнения (в конце наименования изделия): БЕЗ ОБОЗНАЧЕНИЯ - Исполнение №1 (конвейерное оцинкование по методу Сендзимира), HDZ - Исполнение №2 (горячее оцинкование погружением по ГОСТ 9.307), INOX - Исполнение №3 (нержавеющая сталь); S - расчетная толщина металла; N - расчетная ширина, H - расчетная высота, A - расчетный габарит, M - расчетная масса изделия

УГЛОВАЯ СЕКЦИЯ НА 45 ГРАДУСОВ ЛОТКА ЗЕ-4

Работайте выгодно!

Использовать соответствующие консоли. Для закрепления секций на консолях использовать соответствующие крепления. Соединительные аксессуары входят в комплект поставки изделия.

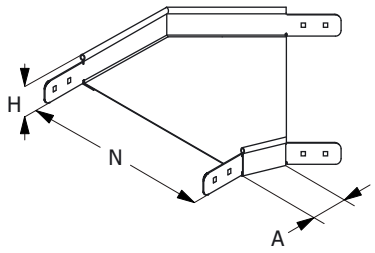

МУЛЬТИСИСТЕМА
ЗЭМИ ЕКАТЕРИНБУРГ

Наименование изделия	N, mm	H, mm	A, mm	M (S=0.7), kg	M (S=0.8), kg	M (S=1.0), kg	M (S=1.2), kg	M (S=1.5), kg
Угол лотка ЗЕ-4-У45 60х60	60	60	58	0,45	0,51	0,64	0,77	0,96
Угол лотка ЗЕ-4-У45 100х60	100	60	58	0,56	0,64	0,80	0,95	1,19
Угол лотка ЗЕ-4-У45 150х60	150	60	58	0,70	0,79	0,99	1,19	1,49
Угол лотка ЗЕ-4-У45 200х60	200	60	58	0,86	0,99	1,23	1,48	1,85
Угол лотка ЗЕ-4-У45 300х60	300	60	58	1,29	1,47	1,84	2,20	2,75
Угол лотка ЗЕ-4-У45 400х60	400	60	58	1,82	2,09	2,61	3,13	3,91
Угол лотка ЗЕ-4-У45 500х60	500	60	58	2,48	2,83	3,54	4,25	5,31
Угол лотка ЗЕ-4-У45 600х60	600	60	58	3,25	3,72	4,84	5,81	7,26
Угол лотка ЗЕ-4-У45 60х60 HDZ	60	60	58	0,45	0,51	0,64	0,77	0,96
Угол лотка ЗЕ-4-У45 100х60 HDZ	100	60	58	0,56	0,64	0,80	0,95	1,19
Угол лотка ЗЕ-4-У45 150х60 HDZ	150	60	58	0,70	0,79	0,99	1,19	1,49
Угол лотка ЗЕ-4-У45 200х60 HDZ	200	60	58	0,86	0,99	1,23	1,48	1,85
Угол лотка ЗЕ-4-У45 300х60 HDZ	300	60	58	1,29	1,47	1,84	2,20	2,75
Угол лотка ЗЕ-4-У45 400х60 HDZ	400	60	58	1,82	2,09	2,61	3,13	3,91
Угол лотка ЗЕ-4-У45 500х60 HDZ	500	60	58	2,48	2,83	3,54	4,25	5,31
Угол лотка ЗЕ-4-У45 600х60 HDZ	600	60	58	3,25	3,72	4,84	5,81	7,26
Угол лотка ЗЕ-4-У45 60х60 INOX	60	60	58	0,45	0,51	0,64	0,77	0,96
Угол лотка ЗЕ-4-У45 100х60 INOX	100	60	58	0,56	0,64	0,80	0,95	1,19
Угол лотка ЗЕ-4-У45 150х60 INOX	150	60	58	0,70	0,79	0,99	1,19	1,49
Угол лотка ЗЕ-4-У45 200х60 INOX	200	60	58	0,86	0,99	1,23	1,48	1,85
Угол лотка ЗЕ-4-У45 300х60 INOX	300	60	58	1,29	1,47	1,84	2,20	2,75
Угол лотка ЗЕ-4-У45 400х60 INOX	400	60	58	1,82	2,09	2,61	3,13	3,91
Угол лотка ЗЕ-4-У45 500х60 INOX	500	60	58	2,48	2,83	3,54	4,25	5,31
Угол лотка ЗЕ-4-У45 600х60 INOX	600	60	58	3,25	3,72	4,84	5,81	7,26

Маркировка серии исполнения (в конце наименования изделия): БЕЗ ОБОЗНАЧЕНИЯ - Исполнение №1 (конвейерное оцинкование по методу Сендзимира), HDZ - Исполнение №2 (горячее оцинкование погружением по ГОСТ 9.307), INOX - Исполнение №3 (нержавеющая сталь); S - расчетная толщина металла; N - расчетная ширина, H - расчетная высота, A - расчетный габарит, M - расчетная масса изделия

СЕКЦИЯ ОТВЕТВЛЕНИЯ ЛОТКА ЗЕ-4

Работайте выгодно!

Использовать соответствующие консоли. Для закрепления секций на консолях использовать соответствующие крепления. Соединительные аксессуары входят в комплект поставки изделия.

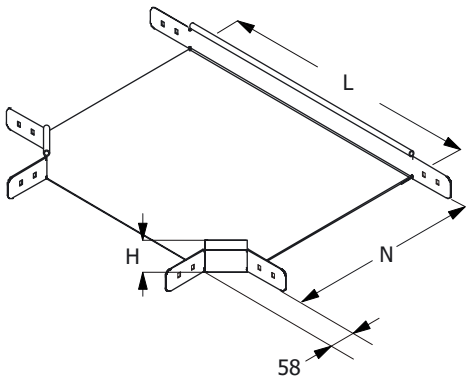

МУЛЬТИСИСТЕМА
ЗЭМИ ЕКАТЕРИНБУРГ

Наименование изделия	N, mm	H, mm	L, mm	M (S=0.7), kg	M (S=0.8), kg	M (S=1.0), kg	M (S=1.2), kg	M (S=1.5), kg
Ответвление лотка ЗЕ-4-Т 60x60	60	60	107	0,84	0,96	1,20	1,44	1,80
Ответвление лотка ЗЕ-4-Т 100x60	100	60	214	0,95	1,08	1,35	1,62	2,03
Ответвление лотка ЗЕ-4-Т 150x60	150	60	264	1,15	1,31	1,64	1,97	2,46
Ответвление лотка ЗЕ-4-Т 200x60	200	60	314	1,38	1,57	1,97	2,36	2,95
Ответвление лотка ЗЕ-4-Т 300x60	300	60	414	1,92	2,20	2,75	3,30	4,12
Ответвление лотка ЗЕ-4-Т 400x60	400	60	514	2,58	2,95	3,68	4,42	5,53
Ответвление лотка ЗЕ-4-Т 500x60	500	60	614	3,35	2,82	4,78	5,74	7,17
Ответвление лотка ЗЕ-4-Т 600x60	600	60	714	4,22	4,83	6,03	7,24	9,05
Ответвление лотка ЗЕ-4-Т 60x60 HDZ	60	60	107	0,84	0,96	1,20	1,44	1,80
Ответвление лотка ЗЕ-4-Т 100x60 HDZ	100	60	214	0,95	1,08	1,35	1,62	2,03
Ответвление лотка ЗЕ-4-Т 150x60 HDZ	150	60	264	1,15	1,31	1,64	1,97	2,46
Ответвление лотка ЗЕ-4-Т 200x60 HDZ	200	60	314	1,38	1,57	1,97	2,36	2,95
Ответвление лотка ЗЕ-4-Т 300x60 HDZ	300	60	414	1,92	2,20	2,75	3,30	4,12
Ответвление лотка ЗЕ-4-Т 400x60 HDZ	400	60	514	2,58	2,95	3,68	4,42	5,53
Ответвление лотка ЗЕ-4-Т 500x60 HDZ	500	60	614	3,35	2,82	4,78	5,74	7,17
Ответвление лотка ЗЕ-4-Т 600x60 HDZ	600	60	714	4,22	4,83	6,03	7,24	9,05
Ответвление лотка ЗЕ-4-Т 60x60 INOX	60	60	107	0,84	0,96	1,20	1,44	1,80
Ответвление лотка ЗЕ-4-Т 100x60 INOX	100	60	214	0,95	1,08	1,35	1,62	2,03
Ответвление лотка ЗЕ-4-Т 150x60 INOX	150	60	264	1,15	1,31	1,64	1,97	2,46
Ответвление лотка ЗЕ-4-Т 200x60 INOX	200	60	314	1,38	1,57	1,97	2,36	2,95
Ответвление лотка ЗЕ-4-Т 300x60 INOX	300	60	414	1,92	2,20	2,75	3,30	4,12
Ответвление лотка ЗЕ-4-Т 400x60 INOX	400	60	514	2,58	2,95	3,68	4,42	5,53
Ответвление лотка ЗЕ-4-Т 500x60 INOX	500	60	614	3,35	2,82	4,78	5,74	7,17
Ответвление лотка ЗЕ-4-Т 600x60 INOX	600	60	714	4,22	4,83	6,03	7,24	9,05

Маркировка серии исполнения (в конце наименования изделия): БЕЗ ОБОЗНАЧЕНИЯ - Исполнение №1 (конвейерное оцинкование по методу Сендзимира), HDZ - Исполнение №2 (горячее оцинкование погружением по ГОСТ 9.307), INOX - Исполнение №3 (нержавеющая сталь); S - расчетная толщина металла; N - расчетная ширина, H - расчетная высота, A - расчетный габарит, M - расчетная масса изделия

СЕКЦИЯ ПЕРЕКРЕСТКА ЛОТКА ЗЕ-4

Работайте выгодно!

Использовать соответствующие консоли. Для закрепления секций на консолях использовать соответствующие крепления. Соединительные аксессуары входят в комплект поставки изделия.

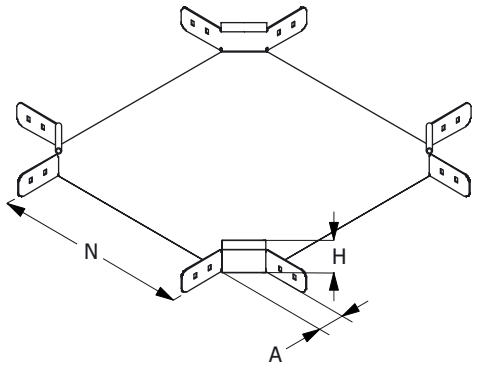

МУЛЬТИСИСТЕМА
ЗЭМИ ЕКАТЕРИНБУРГ

Наименование изделия	N, mm	H, mm	A, mm	M (S=0.7), kg	M (S=0.8), kg	M (S=1.0), kg	M (S=1.2), kg	M (S=1.5), kg
Перекресток лотка ЗЕ-4-К 60х60	60	60	58	1,23	1,40	1,75	2,10	2,63
Перекресток лотка ЗЕ-4-К 100х60	100	60	58	1,42	1,62	2,03	2,43	3,04
Перекресток лотка ЗЕ-4-К 150х60	150	60	58	1,64	1,87	2,34	2,81	3,51
Перекресток лотка ЗЕ-4-К 200х60	200	60	58	1,88	2,15	2,69	3,23	4,04
Перекресток лотка ЗЕ-4-К 300х60	300	60	58	2,46	2,81	3,51	4,22	5,27
Перекресток лотка ЗЕ-4-К 400х60	400	60	58	3,15	3,60	4,49	5,39	6,74
Перекресток лотка ЗЕ-4-К 500х60	500	60	58	3,94	4,50	5,63	6,76	8,45
Перекресток лотка ЗЕ-4-К 600х60	600	60	58	4,85	5,54	6,92	8,31	10,39
Перекресток лотка ЗЕ-4-К 60х60 HDZ	60	60	58	1,23	1,40	1,75	2,10	2,63
Перекресток лотка ЗЕ-4-К 100х60 HDZ	100	60	58	1,42	1,62	2,03	2,43	3,04
Перекресток лотка ЗЕ-4-К 150х60 HDZ	150	60	58	1,64	1,87	2,34	2,81	3,51
Перекресток лотка ЗЕ-4-К 200х60 HDZ	200	60	58	1,88	2,15	2,69	3,23	4,04
Перекресток лотка ЗЕ-4-К 300х60 HDZ	300	60	58	2,46	2,81	3,51	4,22	5,27
Перекресток лотка ЗЕ-4-К 400х60 HDZ	400	60	58	3,15	3,60	4,49	5,39	6,74
Перекресток лотка ЗЕ-4-К 500х60 HDZ	500	60	58	3,94	4,50	5,63	6,76	8,45
Перекресток лотка ЗЕ-4-К 600х60 HDZ	600	60	58	4,85	5,54	6,92	8,31	10,39
Перекресток лотка ЗЕ-4-К 60х60 INOX	60	60	58	1,23	1,40	1,75	2,10	2,63
Перекресток лотка ЗЕ-4-К 100х60 INOX	100	60	58	1,42	1,62	2,03	2,43	3,04
Перекресток лотка ЗЕ-4-К 150х60 INOX	150	60	58	1,64	1,87	2,34	2,81	3,51
Перекресток лотка ЗЕ-4-К 200х60 INOX	200	60	58	1,88	2,15	2,69	3,23	4,04
Перекресток лотка ЗЕ-4-К 300х60 INOX	300	60	58	2,46	2,81	3,51	4,22	5,27
Перекресток лотка ЗЕ-4-К 400х60 INOX	400	60	58	3,15	3,60	4,49	5,39	6,74
Перекресток лотка ЗЕ-4-К 500х60 INOX	500	60	58	3,94	4,50	5,63	6,76	8,45
Перекресток лотка ЗЕ-4-К 600х60 INOX	600	60	58	4,85	5,54	6,92	8,31	10,39

Маркировка серии исполнения (в конце наименования изделия): БЕЗ ОБОЗНАЧЕНИЯ - Исполнение №1 (конвейерное оцинкование по методу Сендзимира), HDZ - Исполнение №2 (горячее оцинкование погружением по ГОСТ 9.307), INOX - Исполнение №3 (нержавеющая сталь); S - расчетная толщина металла; N - расчетная ширина, H - расчетная высота, A - расчетный габарит, M - расчетная масса изделия

СЕКЦИЯ ВЕРТИКАЛЬНОГО УГЛА ЛОТКА ЗЕ-4

Работайте выгодно!

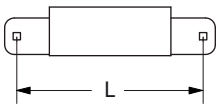

L	H
230 260 270	50 80 100

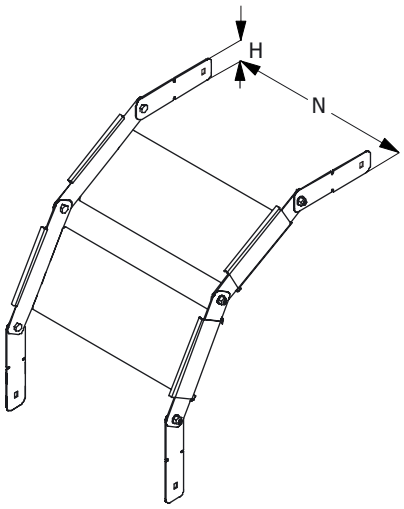

Для создания поворота на 90 градусов рекомендуется использовать 2 секции и 4 соединителя. Метизы входят в комплект поставки изделия. Использовать соответствующие консоли. Для закрепления секций на консолях использовать соответствующие комплекты креплений.

В случае необходимости, использовать крышку соответсвующего типоразмера, конфигурирование производить на месте. Применять соответствующие меры надежной фиксации крышки на секции (-ях) вертикальных углов.

МУЛЬТИСИСТЕМА
ЗЭМИ ЕКАТЕРИНБУРГ

Наименование изделия	N, mm	H, mm	M (S=0.7), kg	M (S=0.8), kg	M (S=1.0), kg	M (S=1.2), kg	M (S=1.5), kg
Вертикальный угол лотка ЗЕ-4-В 60х60	60	60	0,18	0,21	0,27	0,32	0,40
Вертикальный угол лотка ЗЕ-4-В 100х60	100	60	0,25	0,29	0,37	0,39	0,54
Вертикальный угол лотка ЗЕ-4-В 150х60	150	60	0,31	0,37	0,44	0,53	0,67
Вертикальный угол лотка ЗЕ-4-В 200х60	200	60	0,38	0,43	1,00	0,64	0,81
Вертикальный угол лотка ЗЕ-4-В 300х60	300	60	0,51	0,58	0,72	0,86	1,08
Вертикальный угол лотка ЗЕ-4-В 400х60	400	60	0,63	0,72	0,90	1,08	1,35
Вертикальный угол лотка ЗЕ-4-В 500х60	500	60	0,76	0,86	1,08	1,30	1,63
Вертикальный угол лотка ЗЕ-4-В 600х60	600	60	0,89	1,01	1,27	1,52	1,90
Вертикальный угол лотка ЗЕ-4-В 60х60 HDZ	60	60	0,18	0,21	0,27	0,32	0,40
Вертикальный угол лотка ЗЕ-4-В 100х60 HDZ	100	60	0,25	0,29	0,37	0,39	0,54
Вертикальный угол лотка ЗЕ-4-В 150х60 HDZ	150	60	0,31	0,37	0,44	0,53	0,67
Вертикальный угол лотка ЗЕ-4-В 200х60 HDZ	200	60	0,38	0,43	1,00	0,64	0,81
Вертикальный угол лотка ЗЕ-4-В 300х60 HDZ	300	60	0,51	0,58	0,72	0,86	1,08
Вертикальный угол лотка ЗЕ-4-В 400х60 HDZ	400	60	0,63	0,72	0,90	1,08	1,35
Вертикальный угол лотка ЗЕ-4-В 500х60 HDZ	500	60	0,76	0,86	1,08	1,30	1,63
Вертикальный угол лотка ЗЕ-4-В 600х60 HDZ	600	60	0,89	1,01	1,27	1,52	1,90
Вертикальный угол лотка ЗЕ-4-В 60х60 INOX	60	60	0,18	0,21	0,27	0,32	0,40
Вертикальный угол лотка ЗЕ-4-В 100х60 INOX	100	60	0,25	0,29	0,37	0,39	0,54
Вертикальный угол лотка ЗЕ-4-В 150х60 INOX	150	60	0,31	0,37	0,44	0,53	0,67
Вертикальный угол лотка ЗЕ-4-В 200х60 INOX	200	60	0,38	0,43	1,00	0,64	0,81
Вертикальный угол лотка ЗЕ-4-В 300х60 INOX	300	60	0,51	0,58	0,72	0,86	1,08
Вертикальный угол лотка ЗЕ-4-В 400х60 INOX	400	60	0,63	0,72	0,90	1,08	1,35
Вертикальный угол лотка ЗЕ-4-В 500х60 INOX	500	60	0,76	0,86	1,08	1,30	1,63
Вертикальный угол лотка ЗЕ-4-В 600х60 INOX	600	60	0,89	1,01	1,27	1,52	1,90

Маркировка серии исполнения (в конце наименования изделия): БЕЗ ОБОЗНАЧЕНИЯ - Исполнение №1 (конвейерное оцинкование по методу Сендзимира), HDZ - Исполнение №2 (горячее оцинкование погружением по ГОСТ 9.307), INOX - Исполнение №3 (нержавеющая сталь); S - расчетная толщина металла; N - расчетная ширина, H - расчетная высота, A - расчетный габарит, M - расчетная масса изделия

ЗАГЛУШКА-ПЕРЕХОДНИК ЛОТКА ЗЕ-4

Работайте выгодно!

Метизы входят в комплект поставки изделия.

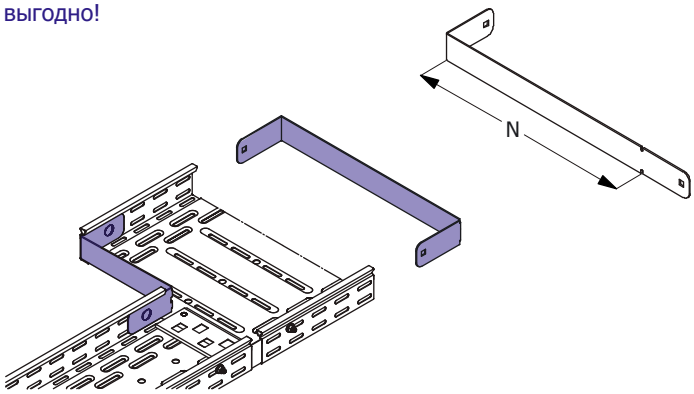

МУЛЬТИСИСТЕМА
ЗЭМИ ЕКАТЕРИНБУРГ

Наименование изделия	N, mm	H, mm	M (S=0.7), kg	M (S=0.8), kg	M (S=1.0), kg	M (S=1.2), kg	M (S=1.5), kg
Заглушка-переходник лотка ЗЕ-4 60х60	60	60	0,04	0,05	0,06	0,07	0,09
Заглушка-переходник лотка ЗЕ-4 100х60	100	60	0,08	0,09	0,11	0,14	0,17
Заглушка-переходник лотка ЗЕ-4 150х60	150	60	0,11	0,12	0,15	0,18	0,23
Заглушка-переходник лотка ЗЕ-4 200х60	200	60	0,14	0,15	0,19	0,23	0,29
Заглушка-переходник лотка ЗЕ-4 300х60	300	60	0,20	0,22	0,28	0,34	0,42
Заглушка-переходник лотка ЗЕ-4 400х60	400	60	0,26	0,29	0,37	0,44	0,55
Заглушка-переходник лотка ЗЕ-4 500х60	500	60	0,28	0,33	0,41	0,49	0,61
Заглушка-переходник лотка ЗЕ-4 600х60	600	60	0,34	0,39	0,49	0,58	0,73
Заглушка-переходник лотка ЗЕ-4 60х60 HDZ	60	60	0,04	0,05	0,06	0,07	0,09
Заглушка-переходник лотка ЗЕ-4 100х60 HDZ	100	60	0,08	0,09	0,11	0,14	0,17
Заглушка-переходник лотка ЗЕ-4 150х60 HDZ	150	60	0,11	0,12	0,15	0,18	0,23
Заглушка-переходник лотка ЗЕ-4 200х60 HDZ	200	60	0,14	0,15	0,19	0,23	0,29
Заглушка-переходник лотка ЗЕ-4 300х60 HDZ	300	60	0,20	0,22	0,28	0,34	0,42
Заглушка-переходник лотка ЗЕ-4 400х60 HDZ	400	60	0,26	0,29	0,37	0,44	0,55
Заглушка-переходник лотка ЗЕ-4 500х60 HDZ	500	60	0,28	0,33	0,41	0,49	0,61
Заглушка-переходник лотка ЗЕ-4 600х60 HDZ	600	60	0,34	0,39	0,49	0,58	0,73
Заглушка-переходник лотка ЗЕ-4 60х60 INOX	60	60	0,04	0,05	0,06	0,07	0,09
Заглушка-переходник лотка ЗЕ-4 100х60 INOX	100	60	0,08	0,09	0,11	0,14	0,17
Заглушка-переходник лотка ЗЕ-4 150х60 INOX	150	60	0,11	0,12	0,15	0,18	0,23
Заглушка-переходник лотка ЗЕ-4 200х60 INOX	200	60	0,14	0,15	0,19	0,23	0,29
Заглушка-переходник лотка ЗЕ-4 300х60 INOX	300	60	0,20	0,22	0,28	0,34	0,42
Заглушка-переходник лотка ЗЕ-4 400х60 INOX	400	60	0,26	0,29	0,37	0,44	0,55
Заглушка-переходник лотка ЗЕ-4 500х60 INOX	500	60	0,28	0,33	0,41	0,49	0,61
Заглушка-переходник лотка ЗЕ-4 600х60 INOX	600	60	0,34	0,39	0,49	0,58	0,73

Маркировка серии исполнения (в конце наименования изделия): БЕЗ ОБОЗНАЧЕНИЯ - Исполнение №1 (конвейерное оцинкование по методу Сендзимира), HDZ - Исполнение №2 (горячее оцинкование погружением по ГОСТ 9.307), INOX - Исполнение №3 (нержавеющая сталь); S - расчетная толщина металла; N - расчетная ширина, H - расчетная высота, A - расчетный габарит, M - расчетная масса изделия

СОЕДИНИТЕЛЬ ЛИСТОВОГО ЛОТКА ЗЕ-4

Работайте выгодно!

Для соединения двух секций листовых лотков одного типоразмера необходимо использовать 2 соединителя соответствующей высоты. Для шарнирного соединения двух прямых секций листовых лотков одного типоразмера необходимо использовать 4 соединителя соответствующей высоты.

Метизы входят в комплект поставки.

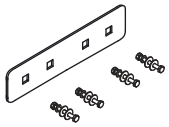

МУЛЬТИСИСТЕМА
ЗЭМИ ЕКАТЕРИНБУРГ

Наименование изделия	H, mm	M (S=0.7), kg	M (S=0.8), kg	M (S=1.0), kg	M (S=1.2), kg	M (S=1.5), kg
Соединитель лотка ЗЕ-4 60	60	0,07	0,08	0,09	0,11	0,14
Соединитель лотка ЗЕ-4 60 HDZ	60	0,07	0,08	0,09	0,11	0,14
Соединитель лотка ЗЕ-4 60 INOX	60	0,07	0,08	0,09	0,11	0,14

Маркировка серии исполнения (в конце наименования изделия): БЕЗ ОБОЗНАЧЕНИЯ - Исполнение №1 (конвейерное оцинкование по методу Сендзимира), HDZ - Исполнение №2 (горячее оцинкование погружением по ГОСТ 9.307), INOX - Исполнение №3 (нержавеющая сталь); S - расчетная толщина металла; N - расчетная ширина, H - расчетная высота, A - расчетный габарит, M - расчетная масса изделия

ПЕРЕГОРОДКА ЛИСТОВОГО ЛОТКА ЗЕ-4

Работайте выгодно!

Изделие крепится к днищу секции при помощи метизов (метизы входят в комплект поставки).

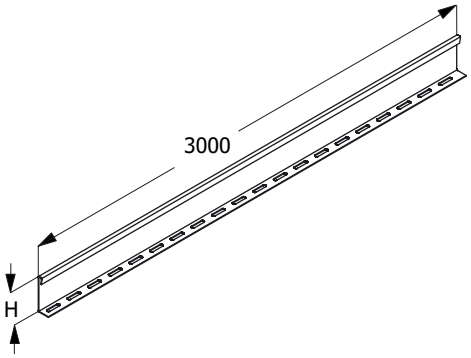

МУЛЬТИСИСТЕМА
ЗЭМИ ЕКАТЕРИНБУРГ

Наименование изделия	H, mm	M (S=0.7), kg	M (S=0.8), kg	M (S=1.0), kg	M (S=1.2), kg	M (S=1.5), kg
Перегородка лотка ЗЕ-4 60	60	1,07	1,22	1,53	1,84	2,30
Перегородка лотка ЗЕ-4 60 HDZ	60	1,07	1,22	1,53	1,84	2,30
Перегородка лотка ЗЕ-4 60 INOX	60	1,07	1,22	1,53	1,84	2,30

Маркировка серии исполнения (в конце наименования изделия): БЕЗ ОБОЗНАЧЕНИЯ - Исполнение №1 (конвейерное оцинкование по методу Сендзимира), HDZ - Исполнение №2 (горячее оцинкование погружением по ГОСТ 9.307), INOX - Исполнение №3 (нержавеющая сталь); S - расчетная толщина металла; N - расчетная ширина, H - расчетная высота, A - расчетный габарит, M - расчетная масса изделия

ПЕРФОРИРОВАННАЯ ПОЛНОРАЗМЕРНАЯ ПРЯМАЯ СЕКЦИЯ ЛОТКА 3E-4

Для соединения двух смежных секций использовать соответствующие соединительные аксессуары.
Использовать соответствующие консоли.
Для закрепления секций на консолях использовать соответствующие крепления.

Соединительные аксессуары входят в комплект поставки изделия.

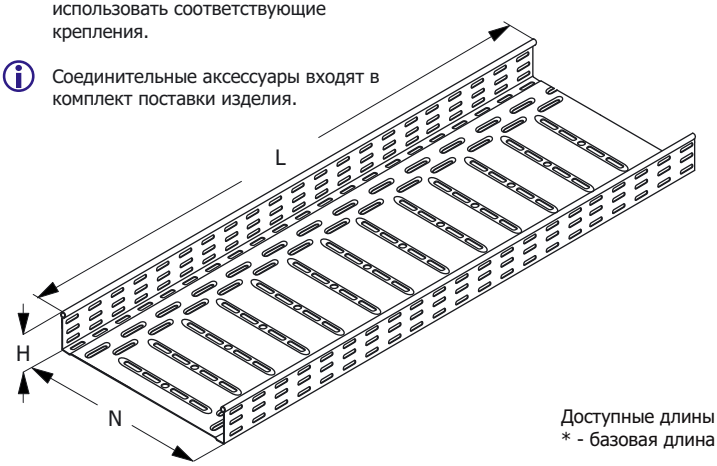

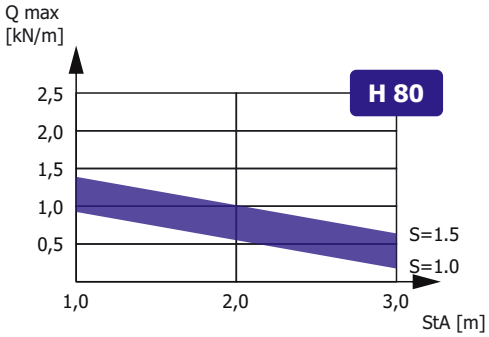

Зависимость максимальной распределенной нагрузки Qmax на днище секции высотой H, шириной N=300, длиной L=3000 от толщины металла S и расстояния между консолями StA в составе прямолинейного участка сбалансированной кабеленесущей конструкции (подробнее в Лицензии)

Доступные длины
* - базовая длина

2500	3500	9000
2000	3000*	6000

Наименование изделия	N, mm	H, mm	M (S=0.7), kg/m	M (S=0.8), kg/m	M (S=1.0), kg/m	M (S=1.2), kg/m	M (S=1.5), kg/m
Лоток перфорированный 3E-4 80x80	80	80	1,08	1,20	1,54	1,95	2,08
Лоток перфорированный 3E-4 100x80	100	80	1,38	1,55	1,98	2,25	2,68
Лоток перфорированный 3E-4 150x80	150	80	1,58	1,90	2,33	2,80	3,50
Лоток перфорированный 3E-4 200x80	200	80	1,93	2,18	3,75	3,20	4,05
Лоток перфорированный 3E-4 300x80	300	80	2,48	2,83	3,52	4,23	5,11
Лоток перфорированный 3E-4 400x80	400	80	3,03	3,43	4,30	5,11	6,45
Лоток перфорированный 3E-4 500x80	500	80	3,55	4,08	5,10	6,18	7,68
Лоток перфорированный 3E-4 600x80	600	80	4,13	4,70	5,90	7,05	9,08
Лоток перфорированный 3E-4 80x80 HDZ	80	80	1,08	1,20	1,54	1,95	2,08
Лоток перфорированный 3E-4 100x80 HDZ	100	80	1,38	1,55	1,98	2,25	2,68
Лоток перфорированный 3E-4 150x80 HDZ	150	80	1,58	1,90	2,33	2,80	3,50
Лоток перфорированный 3E-4 200x80 HDZ	200	80	1,93	2,18	3,75	3,20	4,05
Лоток перфорированный 3E-4 300x80 HDZ	300	80	2,48	2,83	3,52	4,23	5,11
Лоток перфорированный 3E-4 400x80 HDZ	400	80	3,03	3,43	4,30	5,11	6,45
Лоток перфорированный 3E-4 500x80 HDZ	500	80	3,55	4,08	5,10	6,18	7,68
Лоток перфорированный 3E-4 600x80 HDZ	600	80	4,13	4,70	5,90	7,05	9,08
Лоток перфорированный 3E-4 80x80 INOX	80	80	1,08	1,20	1,54	1,95	2,08
Лоток перфорированный 3E-4 100x80 INOX	100	80	1,38	1,55	1,98	2,25	2,68
Лоток перфорированный 3E-4 150x80 INOX	150	80	1,58	1,90	2,33	2,80	3,50
Лоток перфорированный 3E-4 200x80 INOX	200	80	1,93	2,18	3,75	3,20	4,05
Лоток перфорированный 3E-4 300x80 INOX	300	80	2,48	2,83	3,52	4,23	5,11
Лоток перфорированный 3E-4 400x80 INOX	400	80	3,03	3,43	4,30	5,11	6,45
Лоток перфорированный 3E-4 500x80 INOX	500	80	3,55	4,08	5,10	6,18	7,68
Лоток перфорированный 3E-4 600x80 INOX	600	80	4,13	4,70	5,90	7,05	9,08

Маркировка серии исполнения (в конце наименования изделия): БЕЗ ОБОЗНАЧЕНИЯ - Исполнение №1 (конвейерное оцинкование по методу Сендзимира), HDZ - Исполнение №2 (горячее оцинкование погружением по ГОСТ 9.307), INOX - Исполнение №3 (нержавеющая сталь); Qmax - максимальная распределенная нагрузка; StA – расстояние между консолями; S - расчетная толщина металла; N - расчетная ширина; H - расчетная высота; L - расчетная длина; M - расчетная масса

НЕПЕРФОРИРОВАННАЯ ПОЛНОРАЗМЕРНАЯ ПРЯМАЯ СЕКЦИЯ ЛОТКА ЗЕ-4

Для соединения двух смежных секций использовать соответствующие соединительные аксессуары.
Использовать соответствующие консоли.
Для закрепления секций на консолях использовать соответствующие крепления.

Соединительные аксессуары входят в комплект поставки изделия.

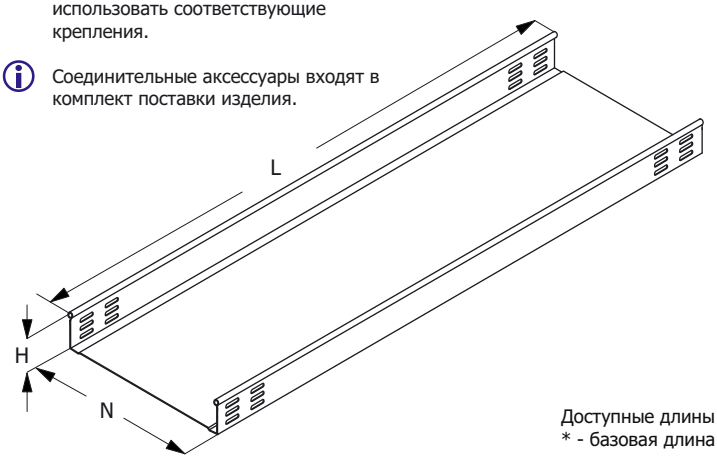

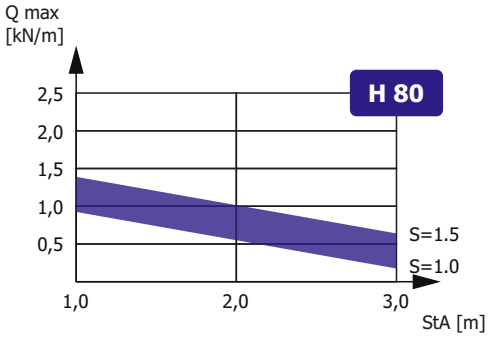

Зависимость максимальной распределенной нагрузки Qmax на днище секции высотой H, шириной N=300, длиной L=3000 от толщины металла S и расстояния между консолями StA в составе прямолинейного участка сбалансированной кабеленесущей конструкции (подробнее в Лицензии)

Доступные длины
* - базовая длина

2500	3500	9000
2000	3000*	6000

Наименование изделия	N, mm	H, mm	M (S=0.7), kg/m	M (S=0.8), kg/m	M (S=1.0), kg/m	M (S=1.2), kg/m	M (S=1.5), kg/m
Лоток неперфорированный ЗЕ-4 80x80	80	80	1,08	1,20	1,54	1,95	2,08
Лоток неперфорированный ЗЕ-4 100x80	100	80	1,38	1,55	1,98	2,25	2,68
Лоток неперфорированный ЗЕ-4 150x80	150	80	1,58	1,90	2,33	2,80	3,50
Лоток неперфорированный ЗЕ-4 200x80	200	80	1,93	2,18	3,75	3,20	4,05
Лоток неперфорированный ЗЕ-4 300x80	300	80	2,48	2,83	3,52	4,23	5,11
Лоток неперфорированный ЗЕ-4 400x80	400	80	3,03	3,43	4,30	5,11	6,45
Лоток неперфорированный ЗЕ-4 500x80	500	80	3,55	4,08	5,10	6,18	7,68
Лоток неперфорированный ЗЕ-4 600x80	600	80	4,13	4,70	5,90	7,05	9,08
Лоток неперфорированный ЗЕ-4 80x80 HDZ	80	80	1,08	1,20	1,54	1,95	2,08
Лоток неперфорированный ЗЕ-4 100x80 HDZ	100	80	1,38	1,55	1,98	2,25	2,68
Лоток неперфорированный ЗЕ-4 150x80 HDZ	150	80	1,58	1,90	2,33	2,80	3,50
Лоток неперфорированный ЗЕ-4 200x80 HDZ	200	80	1,93	2,18	3,75	3,20	4,05
Лоток неперфорированный ЗЕ-4 300x80 HDZ	300	80	2,48	2,83	3,52	4,23	5,11
Лоток неперфорированный ЗЕ-4 400x80 HDZ	400	80	3,03	3,43	4,30	5,11	6,45
Лоток неперфорированный ЗЕ-4 500x80 HDZ	500	80	3,55	4,08	5,10	6,18	7,68
Лоток неперфорированный ЗЕ-4 600x80 HDZ	600	80	4,13	4,70	5,90	7,05	9,08
Лоток неперфорированный ЗЕ-4 80x80 INOX	80	80	1,08	1,20	1,54	1,95	2,08
Лоток неперфорированный ЗЕ-4 100x80 INOX	100	80	1,38	1,55	1,98	2,25	2,68
Лоток неперфорированный ЗЕ-4 150x80 INOX	150	80	1,58	1,90	2,33	2,80	3,50
Лоток неперфорированный ЗЕ-4 200x80 INOX	200	80	1,93	2,18	3,75	3,20	4,05
Лоток неперфорированный ЗЕ-4 300x80 INOX	300	80	2,48	2,83	3,52	4,23	5,11
Лоток неперфорированный ЗЕ-4 400x80 INOX	400	80	3,03	3,43	4,30	5,11	6,45
Лоток неперфорированный ЗЕ-4 500x80 INOX	500	80	3,55	4,08	5,10	6,18	7,68
Лоток неперфорированный ЗЕ-4 600x80 INOX	600	80	4,13	4,70	5,90	7,05	9,08

Маркировка серии исполнения (в конце наименования изделия): БЕЗ ОБОЗНАЧЕНИЯ - Исполнение №1 (конвейерное оцинкование по методу Сендзимира), HDZ - Исполнение №2 (горячее оцинкование погружением по ГОСТ 9.307), INOX - Исполнение №3 (нержавеющая сталь); Qmax - максимальная распределенная нагрузка; StA – расстояние между консолями; S - расчетная толщина металла; N - расчетная ширина; H - расчетная высота; L - расчетная длина; M - расчетная масса

УГЛОВАЯ СЕКЦИЯ НА 90 ГРАДУСОВ
ЛОТКА ЗЕ-4

Работайте выгодно!

Использовать соответствующие консоли. Для закрепления секций на консолях использовать соответствующие крепления. Соединительные аксессуары входят в комплект поставки изделия.

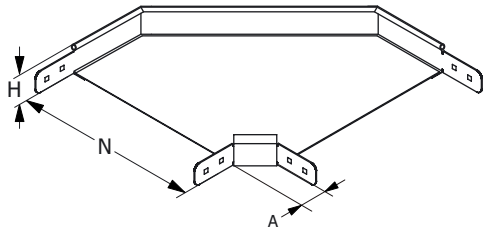

МУЛЬТИСИСТЕМА
ЗЭМИ ЕКАТЕРИНБУРГ

Наименование изделия	N, mm	H, mm	A, mm	M (S=0.7), kg	M (S=0.8), kg	M (S=1.0), kg	M (S=1.2), kg	M (S=1.5), kg
Угол лотка ЗЕ-4-У90 80x80	80	80	58	0,77	0,88	1,10	1,33	1,66
Угол лотка ЗЕ-4-У90 100x80	100	80	58	0,85	0,98	1,22	1,46	1,83
Угол лотка ЗЕ-4-У90 150x80	150	80	58	1,05	1,20	1,49	1,79	2,24
Угол лотка ЗЕ-4-У90 200x80	200	80	58	1,28	1,46	1,82	2,19	2,73
Угол лотка ЗЕ-4-У90 300x80	300	80	58	1,85	2,12	2,65	3,18	3,97
Угол лотка ЗЕ-4-У90 400x80	400	80	58	2,59	2,95	3,69	4,43	5,54
Угол лотка ЗЕ-4-У90 500x80	500	80	58	3,47	3,97	4,96	5,95	7,44
Угол лотка ЗЕ-4-У90 600x80	600	80	58	4,52	5,16	6,45	7,74	9,68
Угол лотка ЗЕ-4-У90 80x80 HDZ	80	80	58	0,77	0,88	1,10	1,33	1,66
Угол лотка ЗЕ-4-У90 100x80 HDZ	100	80	58	0,85	0,98	1,22	1,46	1,83
Угол лотка ЗЕ-4-У90 150x80 HDZ	150	80	58	1,05	1,20	1,49	1,79	2,24
Угол лотка ЗЕ-4-У90 200x80 HDZ	200	80	58	1,28	1,46	1,82	2,19	2,73
Угол лотка ЗЕ-4-У90 300x80 HDZ	300	80	58	1,85	2,12	2,65	3,18	3,97
Угол лотка ЗЕ-4-У90 400x80 HDZ	400	80	58	2,59	2,95	3,69	4,43	5,54
Угол лотка ЗЕ-4-У90 500x80 HDZ	500	80	58	3,47	3,97	4,96	5,95	7,44
Угол лотка ЗЕ-4-У90 600x80 HDZ	600	80	58	4,52	5,16	6,45	7,74	9,68
Угол лотка ЗЕ-4-У90 80x80 INOX	80	80	58	0,77	0,88	1,10	1,33	1,66
Угол лотка ЗЕ-4-У90 100x80 INOX	100	80	58	0,85	0,98	1,22	1,46	1,83
Угол лотка ЗЕ-4-У90 150x80 INOX	150	80	58	1,05	1,20	1,49	1,79	2,24
Угол лотка ЗЕ-4-У90 200x80 INOX	200	80	58	1,28	1,46	1,82	2,19	2,73
Угол лотка ЗЕ-4-У90 300x80 INOX	300	80	58	1,85	2,12	2,65	3,18	3,97
Угол лотка ЗЕ-4-У90 400x80 INOX	400	80	58	2,59	2,95	3,69	4,43	5,54
Угол лотка ЗЕ-4-У90 500x80 INOX	500	80	58	3,47	3,97	4,96	5,95	7,44
Угол лотка ЗЕ-4-У90 600x80 INOX	600	80	58	4,52	5,16	6,45	7,74	9,68

Маркировка серии исполнения (в конце наименования изделия): БЕЗ ОБОЗНАЧЕНИЯ - Исполнение №1 (конвейерное оцинкование по методу Сендзимира), HDZ - Исполнение №2 (горячее оцинкование погружением по ГОСТ 9.307), INOX - Исполнение №3 (нержавеющая сталь); S - расчетная толщина металла; N - расчетная ширина, H - расчетная высота, A - расчетный габарит, M - расчетная масса изделия

УГЛОВАЯ СЕКЦИЯ НА 45 ГРАДУСОВ ЛОТКА ЗЕ-4

Работайте выгодно!

Использовать соответствующие консоли. Для закрепления секций на консолях использовать соответствующие крепления. Соединительные аксессуары входят в комплект поставки изделия.

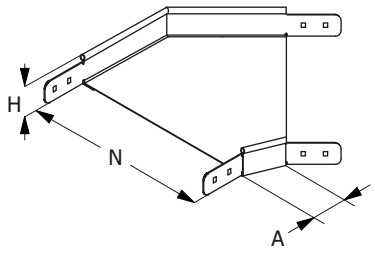

МУЛЬТИСИСТЕМА
ЗЭМИ ЕКАТЕРИНБУРГ

Наименование изделия	N, mm	H, mm	A, mm	M (S=0.7), kg	M (S=0.8), kg	M (S=1.0), kg	M (S=1.2), kg	M (S=1.5), kg
Угол лотка ЗЕ-4-У45 80x80	80	80	58	0,58	0,66	0,83	0,99	1,24
Угол лотка ЗЕ-4-У45 100x80	100	80	58	0,64	0,73	0,92	1,10	1,37
Угол лотка ЗЕ-4-У45 150x80	150	80	58	0,78	0,90	1,12	1,34	1,68
Угол лотка ЗЕ-4-У45 200x80	200	80	58	0,96	1,09	1,37	1,64	2,05
Угол лотка ЗЕ-4-У45 300x80	300	80	58	1,39	1,59	1,99	2,38	2,98
Угол лотка ЗЕ-4-У45 400x80	400	80	58	1,94	2,22	2,77	3,32	4,15
Угол лотка ЗЕ-4-У45 500x80	500	80	58	2,60	2,98	3,72	4,47	5,58
Угол лотка ЗЕ-4-У45 600x80	600	80	58	3,39	3,87	4,84	5,81	7,26
Угол лотка ЗЕ-4-У45 80x80 HDZ	80	80	58	0,58	0,66	0,83	0,99	1,24
Угол лотка ЗЕ-4-У45 100x80 HDZ	100	80	58	0,64	0,73	0,92	1,10	1,37
Угол лотка ЗЕ-4-У45 150x80 HDZ	150	80	58	0,78	0,90	1,12	1,34	1,68
Угол лотка ЗЕ-4-У45 200x80 HDZ	200	80	58	0,96	1,09	1,37	1,64	2,05
Угол лотка ЗЕ-4-У45 300x80 HDZ	300	80	58	1,39	1,59	1,99	2,38	2,98
Угол лотка ЗЕ-4-У45 400x80 HDZ	400	80	58	1,94	2,22	2,77	3,32	4,15
Угол лотка ЗЕ-4-У45 500x80 HDZ	500	80	58	2,60	2,98	3,72	4,47	5,58
Угол лотка ЗЕ-4-У45 600x80 HDZ	600	80	58	3,39	3,87	4,84	5,81	7,26
Угол лотка ЗЕ-4-У45 80x80 INOX	80	80	58	0,58	0,66	0,83	0,99	1,24
Угол лотка ЗЕ-4-У45 100x80 INOX	100	80	58	0,64	0,73	0,92	1,10	1,37
Угол лотка ЗЕ-4-У45 150x80 INOX	150	80	58	0,78	0,90	1,12	1,34	1,68
Угол лотка ЗЕ-4-У45 200x80 INOX	200	80	58	0,96	1,09	1,37	1,64	2,05
Угол лотка ЗЕ-4-У45 300x80 INOX	300	80	58	1,39	1,59	1,99	2,38	2,98
Угол лотка ЗЕ-4-У45 400x80 INOX	400	80	58	1,94	2,22	2,77	3,32	4,15
Угол лотка ЗЕ-4-У45 500x80 INOX	500	80	58	2,60	2,98	3,72	4,47	5,58
Угол лотка ЗЕ-4-У45 600x80 INOX	600	80	58	3,39	3,87	4,84	5,81	7,26

Маркировка серии исполнения (в конце наименования изделия): БЕЗ ОБОЗНАЧЕНИЯ - Исполнение №1 (конвейерное оцинкование по методу Сендзимира), HDZ - Исполнение №2 (горячее оцинкование погружением по ГОСТ 9.307), INOX - Исполнение №3 (нержавеющая сталь); S - расчетная толщина металла; N - расчетная ширина, H - расчетная высота, A - расчетный габарит, M - расчетная масса изделия

СЕКЦИЯ ОТВЕТВЛЕНИЯ ЛОТКА ЗЕ-4

Работайте выгодно!

Использовать соответствующие консоли. Для закрепления секций на консолях использовать соответствующие крепления. Соединительные аксессуары входят в комплект поставки изделия.

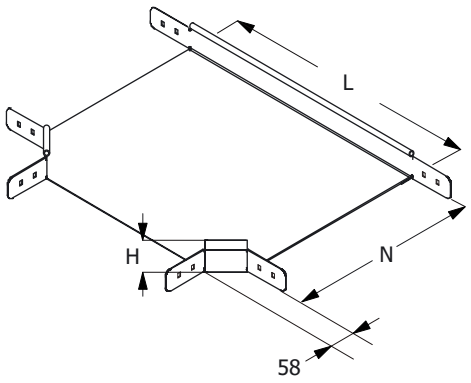

МУЛЬТИСИСТЕМА
ЗЭМИ ЕКАТЕРИНБУРГ

Наименование изделия	N, mm	H, mm	L, mm	M (S=0.7), kg	M (S=0.8), kg	M (S=1.0), kg	M (S=1.2), kg	M (S=1.5), kg
Ответвление лотка ЗЕ-4-Т 80x80	80	80	107	0,96	1,10	1,38	1,65	2,07
Ответвление лотка ЗЕ-4-Т 100x80	100	80	214	1,06	1,21	1,51	1,81	2,27
Ответвление лотка ЗЕ-4-Т 150x80	150	80	264	1,26	1,44	1,81	2,17	2,71
Ответвление лотка ЗЕ-4-Т 200x80	200	80	314	1,50	1,71	2,14	2,57	3,21
Ответвление лотка ЗЕ-4-Т 300x80	300	80	414	2,05	2,34	2,93	3,52	4,40
Ответвление лотка ЗЕ-4-Т 400x80	400	80	514	2,72	3,11	3,88	4,66	5,82
Ответвление лотка ЗЕ-4-Т 500x80	500	80	614	3,49	3,99	4,99	5,99	7,49
Ответвление лотка ЗЕ-4-Т 600x80	600	80	714	4,38	5,01	6,26	7,51	9,39
Ответвление лотка ЗЕ-4-Т 80x80 HDZ	80	80	107	0,96	1,10	1,38	1,65	2,07
Ответвление лотка ЗЕ-4-Т 100x80 HDZ	100	80	214	1,06	1,21	1,51	1,81	2,27
Ответвление лотка ЗЕ-4-Т 150x80 HDZ	150	80	264	1,26	1,44	1,81	2,17	2,71
Ответвление лотка ЗЕ-4-Т 200x80 HDZ	200	80	314	1,50	1,71	2,14	2,57	3,21
Ответвление лотка ЗЕ-4-Т 300x80 HDZ	300	80	414	2,05	2,34	2,93	3,52	4,40
Ответвление лотка ЗЕ-4-Т 400x80 HDZ	400	80	514	2,72	3,11	3,88	4,66	5,82
Ответвление лотка ЗЕ-4-Т 500x80 HDZ	500	80	614	3,49	3,99	4,99	5,99	7,49
Ответвление лотка ЗЕ-4-Т 600x80 HDZ	600	80	714	4,38	5,01	6,26	7,51	9,39
Ответвление лотка ЗЕ-4-Т 80x80 INOX	80	80	107	0,96	1,10	1,38	1,65	2,07
Ответвление лотка ЗЕ-4-Т 100x80 INOX	100	80	214	1,06	1,21	1,51	1,81	2,27
Ответвление лотка ЗЕ-4-Т 150x80 INOX	150	80	264	1,26	1,44	1,81	2,17	2,71
Ответвление лотка ЗЕ-4-Т 200x80 INOX	200	80	314	1,50	1,71	2,14	2,57	3,21
Ответвление лотка ЗЕ-4-Т 300x80 INOX	300	80	414	2,05	2,34	2,93	3,52	4,40
Ответвление лотка ЗЕ-4-Т 400x80 INOX	400	80	514	2,72	3,11	3,88	4,66	5,82
Ответвление лотка ЗЕ-4-Т 500x80 INOX	500	80	614	3,49	3,99	4,99	5,99	7,49
Ответвление лотка ЗЕ-4-Т 600x80 INOX	600	80	714	4,38	5,01	6,26	7,51	9,39

Маркировка серии исполнения (в конце наименования изделия): БЕЗ ОБОЗНАЧЕНИЯ - Исполнение №1 (конвейерное оцинкование по методу Сендзимира), HDZ - Исполнение №2 (горячее оцинкование погружением по ГОСТ 9.307), INOX - Исполнение №3 (нержавеющая сталь); S - расчетная толщина металла; N - расчетная ширина, H - расчетная высота, A - расчетный габарит, M - расчетная масса изделия

СЕКЦИЯ ПЕРЕКРЕСТКА ЛОТКА ЗЕ-4

Работайте выгодно!

Использовать соответствующие консоли. Для закрепления секций на консолях использовать соответствующие крепления. Соединительные аксессуары входят в комплект поставки изделия.

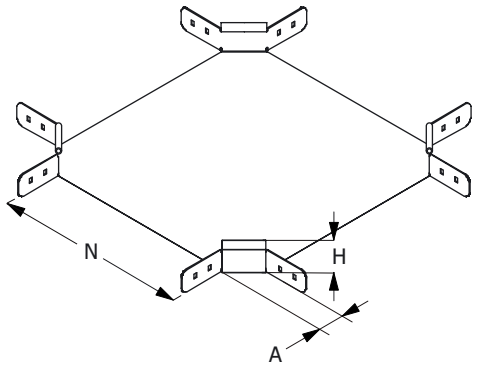

МУЛЬТИСИСТЕМА
ЗЭМИ ЕКАТЕРИНБУРГ

Наименование изделия	N, mm	H, mm	A, mm	M (S=0.7), kg	M (S=0.8), kg	M (S=1.0), kg	M (S=1.2), kg	M (S=1.5), kg
Перекресток лотка ЗЕ-4-К 80x80	80	80	58	1,45	1,66	2,07	2,48	3,10
Перекресток лотка ЗЕ-4-К 100x80	100	80	58	1,55	1,77	2,21	2,65	3,32
Перекресток лотка ЗЕ-4-К 150x80	150	80	58	1,77	2,02	2,52	3,03	3,79
Перекресток лотка ЗЕ-4-К 200x80	200	80	58	2,01	2,30	2,88	3,45	4,32
Перекресток лотка ЗЕ-4-К 300x80	300	80	58	2,59	2,96	3,70	4,44	5,55
Перекресток лотка ЗЕ-4-К 400x80	400	80	58	3,28	3,74	4,68	5,62	7,02
Перекресток лотка ЗЕ-4-К 500x80	500	80	58	4,07	4,65	5,82	6,98	8,72
Перекресток лотка ЗЕ-4-К 600x80	600	80	58	4,98	5,69	7,11	8,53	10,66
Перекресток лотка ЗЕ-4-К 80x80 HDZ	80	80	58	1,45	1,66	2,07	2,48	3,10
Перекресток лотка ЗЕ-4-К 100x80 HDZ	100	80	58	1,55	1,77	2,21	2,65	3,32
Перекресток лотка ЗЕ-4-К 150x80 HDZ	150	80	58	1,77	2,02	2,52	3,03	3,79
Перекресток лотка ЗЕ-4-К 200x80 HDZ	200	80	58	2,01	2,30	2,88	3,45	4,32
Перекресток лотка ЗЕ-4-К 300x80 HDZ	300	80	58	2,59	2,96	3,70	4,44	5,55
Перекресток лотка ЗЕ-4-К 400x80 HDZ	400	80	58	3,28	3,74	4,68	5,62	7,02
Перекресток лотка ЗЕ-4-К 500x80 HDZ	500	80	58	4,07	4,65	5,82	6,98	8,72
Перекресток лотка ЗЕ-4-К 600x80 HDZ	600	80	58	4,98	5,69	7,11	8,53	10,66
Перекресток лотка ЗЕ-4-К 80x80 INOX	80	80	58	1,45	1,66	2,07	2,48	3,10
Перекресток лотка ЗЕ-4-К 100x80 INOX	100	80	58	1,55	1,77	2,21	2,65	3,32
Перекресток лотка ЗЕ-4-К 150x80 INOX	150	80	58	1,77	2,02	2,52	3,03	3,79
Перекресток лотка ЗЕ-4-К 200x80 INOX	200	80	58	2,01	2,30	2,88	3,45	4,32
Перекресток лотка ЗЕ-4-К 300x80 INOX	300	80	58	2,59	2,96	3,70	4,44	5,55
Перекресток лотка ЗЕ-4-К 400x80 INOX	400	80	58	3,28	3,74	4,68	5,62	7,02
Перекресток лотка ЗЕ-4-К 500x80 INOX	500	80	58	4,07	4,65	5,82	6,98	8,72
Перекресток лотка ЗЕ-4-К 600x80 INOX	600	80	58	4,98	5,69	7,11	8,53	10,66

Маркировка серии исполнения (в конце наименования изделия): БЕЗ ОБОЗНАЧЕНИЯ - Исполнение №1 (конвейерное оцинкование по методу Сендзимира), HDZ - Исполнение №2 (горячее оцинкование погружением по ГОСТ 9.307), INOX - Исполнение №3 (нержавеющая сталь); S - расчетная толщина металла; N - расчетная ширина, H - расчетная высота, A - расчетный габарит, M - расчетная масса изделия

СЕКЦИЯ ВЕРТИКАЛЬНОГО УГЛА ЛОТКА ЗЕ-4

Работайте выгодно!

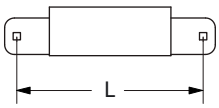

L	H
230	50
260	80
270	100

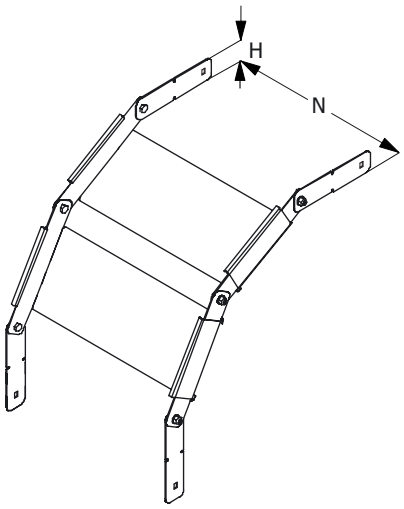

Для создания поворота на 90 градусов рекомендуется использовать 2 секции и 4 соединителя. Метизы входят в комплект поставки изделия. Использовать соответствующие консоли. Для закрепления секций на консолях использовать соответствующие комплекты креплений.

В случае необходимости, использовать крышку соответсвующего типоразмера, конфигурирование производить на месте. Применять соответствующие меры надежной фиксации крышки на секции (-ях) вертикальных углов.

МУЛЬТИСИСТЕМА
ЗЭМИ ЕКАТЕРИНБУРГ

Наименование изделия	N, mm	H, mm	M (S=0.7), kg	M (S=0.8), kg	M (S=1.0), kg	M (S=1.2), kg	M (S=1.5), kg
Вертикальный угол лотка ЗЕ-4-В 80x80	80	80	0,28	0,31	0,40	0,51	0,54
Вертикальный угол лотка ЗЕ-4-В 100x80	100	80	0,36	0,40	0,51	0,59	0,70
Вертикальный угол лотка ЗЕ-4-В 150x80	150	80	0,41	0,49	0,60	0,73	0,91
Вертикальный угол лотка ЗЕ-4-В 200x80	200	80	0,50	0,57	0,98	0,83	1,05
Вертикальный угол лотка ЗЕ-4-В 300x80	300	80	0,64	0,73	0,92	1,10	1,33
Вертикальный угол лотка ЗЕ-4-В 400x80	400	80	0,79	0,89	1,12	1,33	1,68
Вертикальный угол лотка ЗЕ-4-В 500x80	500	80	0,92	1,06	1,33	1,61	2,00
Вертикальный угол лотка ЗЕ-4-В 600x80	600	80	1,07	1,22	1,53	1,83	2,36
Вертикальный угол лотка ЗЕ-4-В 80x80 HDZ	80	80	0,28	0,31	0,40	0,51	0,54
Вертикальный угол лотка ЗЕ-4-В 100x80 HDZ	100	80	0,36	0,40	0,51	0,59	0,70
Вертикальный угол лотка ЗЕ-4-В 150x80 HDZ	150	80	0,41	0,49	0,60	0,73	0,91
Вертикальный угол лотка ЗЕ-4-В 200x80 HDZ	200	80	0,50	0,57	0,98	0,83	1,05
Вертикальный угол лотка ЗЕ-4-В 300x80 HDZ	300	80	0,64	0,73	0,92	1,10	1,33
Вертикальный угол лотка ЗЕ-4-В 400x80 HDZ	400	80	0,79	0,89	1,12	1,33	1,68
Вертикальный угол лотка ЗЕ-4-В 500x80 HDZ	500	80	0,92	1,06	1,33	1,61	2,00
Вертикальный угол лотка ЗЕ-4-В 600x80 HDZ	600	80	1,07	1,22	1,53	1,83	2,36
Вертикальный угол лотка ЗЕ-4-В 80x80 INOX	80	80	0,28	0,31	0,40	0,51	0,54
Вертикальный угол лотка ЗЕ-4-В 100x80 INOX	100	80	0,36	0,40	0,51	0,59	0,70
Вертикальный угол лотка ЗЕ-4-В 150x80 INOX	150	80	0,41	0,49	0,60	0,73	0,91
Вертикальный угол лотка ЗЕ-4-В 200x80 INOX	200	80	0,50	0,57	0,98	0,83	1,05
Вертикальный угол лотка ЗЕ-4-В 300x80 INOX	300	80	0,64	0,73	0,92	1,10	1,33
Вертикальный угол лотка ЗЕ-4-В 400x80 INOX	400	80	0,79	0,89	1,12	1,33	1,68
Вертикальный угол лотка ЗЕ-4-В 500x80 INOX	500	80	0,92	1,06	1,33	1,61	2,00
Вертикальный угол лотка ЗЕ-4-В 600x80 INOX	600	80	1,07	1,22	1,53	1,83	2,36

Маркировка серии исполнения (в конце наименования изделия): БЕЗ ОБОЗНАЧЕНИЯ - Исполнение №1 (конвейерное оцинкование по методу Сендзимира), HDZ - Исполнение №2 (горячее оцинкование погружением по ГОСТ 9.307), INOX - Исполнение №3 (нержавеющая сталь); S - расчетная толщина металла; N - расчетная ширина, H - расчетная высота, A - расчетный габарит, M - расчетная масса изделия

ЗАГЛУШКА-ПЕРЕХОДНИК ЛОТКА ЗЕ-4

Работайте выгодно!

Метизы входят в комплект поставки изделия.

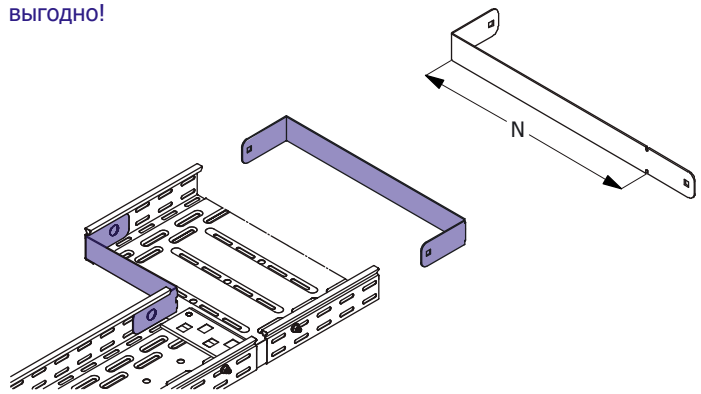

МУЛЬТИСИСТЕМА
ЗЭМИ ЕКАТЕРИНБУРГ

Наименование изделия	N, mm	H, mm	M (S=0.7), kg	M (S=0.8), kg	M (S=1.0), kg	M (S=1.2), kg	M (S=1.5), kg
Заглушка-переходник лотка ЗЕ-4 80x80	80	80	0,09	0,10	0,12	0,15	0,18
Заглушка-переходник лотка ЗЕ-4 100x80	100	80	0,12	0,14	0,18	0,21	0,26
Заглушка-переходник лотка ЗЕ-4 150x80	150	80	0,17	0,19	0,24	0,29	0,36
Заглушка-переходник лотка ЗЕ-4 200x80	200	80	0,22	0,24	0,30	0,37	0,46
Заглушка-переходник лотка ЗЕ-4 300x80	300	80	0,31	0,35	0,44	0,53	0,66
Заглушка-переходник лотка ЗЕ-4 400x80	400	80	0,41	0,47	0,58	0,70	0,88
Заглушка-переходник лотка ЗЕ-4 500x80	500	80	0,46	0,52	0,65	0,78	0,98
Заглушка-переходник лотка ЗЕ-4 600x80	600	80	0,54	0,62	0,78	0,93	1,16
Заглушка-переходник лотка ЗЕ-4 80x80 HDZ	80	80	0,09	0,10	0,12	0,15	0,18
Заглушка-переходник лотка ЗЕ-4 100x80 HDZ	100	80	0,12	0,14	0,18	0,21	0,26
Заглушка-переходник лотка ЗЕ-4 150x80 HDZ	150	80	0,17	0,19	0,24	0,29	0,36
Заглушка-переходник лотка ЗЕ-4 200x80 HDZ	200	80	0,22	0,24	0,30	0,37	0,46
Заглушка-переходник лотка ЗЕ-4 300x80 HDZ	300	80	0,31	0,35	0,44	0,53	0,66
Заглушка-переходник лотка ЗЕ-4 400x80 HDZ	400	80	0,41	0,47	0,58	0,70	0,88
Заглушка-переходник лотка ЗЕ-4 500x80 HDZ	500	80	0,46	0,52	0,65	0,78	0,98
Заглушка-переходник лотка ЗЕ-4 600x80 HDZ	600	80	0,54	0,62	0,78	0,93	1,16
Заглушка-переходник лотка ЗЕ-4 80x80 INOX	80	80	0,09	0,10	0,12	0,15	0,18
Заглушка-переходник лотка ЗЕ-4 100x80 INOX	100	80	0,12	0,14	0,18	0,21	0,26
Заглушка-переходник лотка ЗЕ-4 150x80 INOX	150	80	0,17	0,19	0,24	0,29	0,36
Заглушка-переходник лотка ЗЕ-4 200x80 INOX	200	80	0,22	0,24	0,30	0,37	0,46
Заглушка-переходник лотка ЗЕ-4 300x80 INOX	300	80	0,31	0,35	0,44	0,53	0,66
Заглушка-переходник лотка ЗЕ-4 400x80 INOX	400	80	0,41	0,47	0,58	0,70	0,88
Заглушка-переходник лотка ЗЕ-4 500x80 INOX	500	80	0,46	0,52	0,65	0,78	0,98
Заглушка-переходник лотка ЗЕ-4 600x80 INOX	600	80	0,54	0,62	0,78	0,93	1,16

Маркировка серии исполнения (в конце наименования изделия): БЕЗ ОБОЗНАЧЕНИЯ - Исполнение №1 (конвейерное оцинкование по методу Сендзимира), HDZ - Исполнение №2 (горячее оцинкование погружением по ГОСТ 9.307), INOX - Исполнение №3 (нержавеющая сталь); S - расчетная толщина металла; N - расчетная ширина, H - расчетная высота, A - расчетный габарит, M - расчетная масса изделия

СОЕДИНИТЕЛЬ ЛИСТОВОГО ЛОТКА ЗЕ-4

Работайте выгодно!

Для соединения двух секций листовых лотков одного типоразмера необходимо использовать 2 соединителя соответствующей высоты. Для шарнирного соединения двух прямых секций листовых лотков одного типоразмера необходимо использовать 4 соединителя соответствующей высоты.

Метизы входят в комплект поставки.

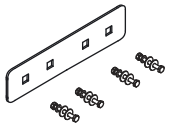

МУЛЬТИСИСТЕМА
ЗЭМИ ЕКАТЕРИНБУРГ

Наименование изделия	H, mm	M (S=0.7), kg	M (S=0.8), kg	M (S=1.0), kg	M (S=1.2), kg	M (S=1.5), kg
Соединитель лотка ЗЕ-4 80	80	0,11	0,12	0,15	0,18	0,23
Соединитель лотка ЗЕ-4 80 HDZ	80	0,11	0,12	0,15	0,18	0,23
Соединитель лотка ЗЕ-4 80 INOX	80	0,11	0,12	0,15	0,18	0,23

Маркировка серии исполнения (в конце наименования изделия): БЕЗ ОБОЗНАЧЕНИЯ - Исполнение №1 (конвейерное оцинкование по методу Сендзимира), HDZ - Исполнение №2 (горячее оцинкование погружением по ГОСТ 9.307), INOX - Исполнение №3 (нержавеющая сталь); S - расчетная толщина металла; N - расчетная ширина, H - расчетная высота, A - расчетный габарит, M - расчетная масса изделия

ПЕРЕГОРОДКА ЛИСТОВОГО ЛОТКА ЗЕ-4

Работайте выгодно!

Изделие крепится к днищу секции при помощи метизов (метизы входят в комплект поставки).

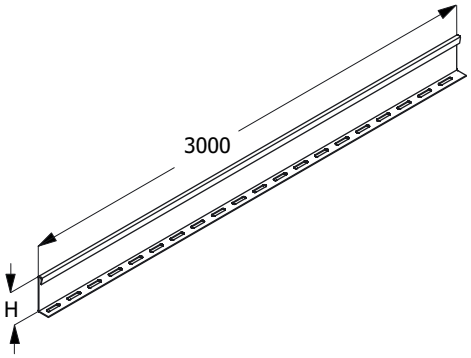

МУЛЬТИСИСТЕМА
ЗЭМИ ЕКАТЕРИНБУРГ

Наименование изделия	H, mm	M (S=0.7), kg	M (S=0.8), kg	M (S=1.0), kg	M (S=1.2), kg	M (S=1.5), kg
Перегородка лотка ЗЕ-4 80	80	1,57	1,79	2,24	2,68	3,36
Перегородка лотка ЗЕ-4 80 HDZ	80	1,57	1,79	2,24	2,68	3,36
Перегородка лотка ЗЕ-4 80 INOX	80	1,57	1,79	2,24	2,68	3,36

Маркировка серии исполнения (в конце наименования изделия): БЕЗ ОБОЗНАЧЕНИЯ - Исполнение №1 (конвейерное оцинкование по методу Сендзимира), HDZ - Исполнение №2 (горячее оцинкование погружением по ГОСТ 9.307), INOX - Исполнение №3 (нержавеющая сталь); S - расчетная толщина металла; N - расчетная ширина, H - расчетная высота, A - расчетный габарит, M - расчетная масса изделия

ПЕРФОРИРОВАННАЯ ПОЛНОРАЗМЕРНАЯ ПРЯМАЯ СЕКЦИЯ ЛОТКА 3E-4

Для соединения двух смежных секций использовать соответствующие соединительные аксессуары.
Использовать соответствующие консоли.
Для закрепления секций на консолях использовать соответствующие крепления.

Соединительные аксессуары входят в комплект поставки изделия.

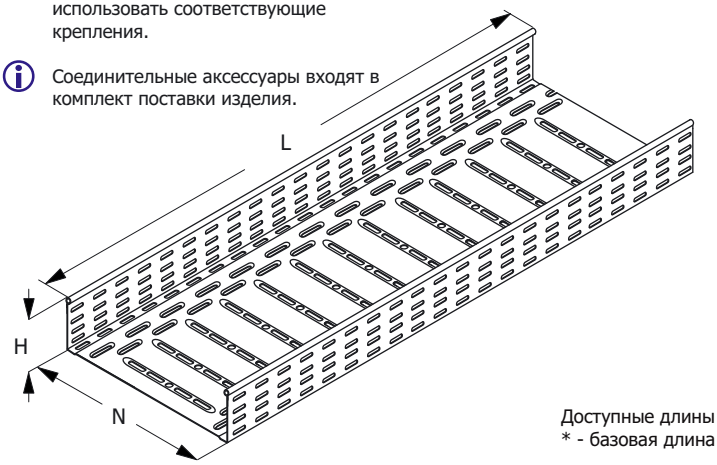

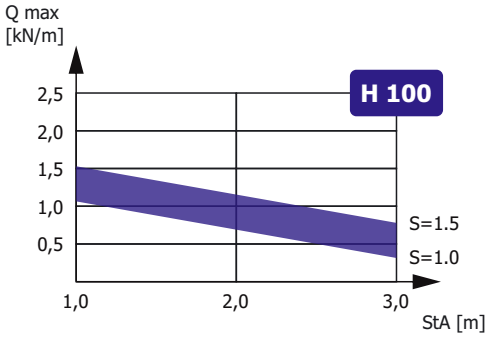

Зависимость максимальной распределенной нагрузки Qmax на днище секции высотой H, шириной N=300, длиной L=3000 от толщины металла S и расстояния между консолями StA в составе прямолинейного участка сбалансированной кабеленесущей конструкции (подробнее в Лицензии)

Доступные длины
* - базовая длина

2500	3500	9000
2000	3000*	6000

Наименование изделия	N, mm	H, mm	M (S=0.7), kg/m	M (S=0.8), kg/m	M (S=1.0), kg/m	M (S=1.2), kg/m	M (S=1.5), kg/m
Лоток перфорированный 3E-4 100x100	100	100	1,65	1,85	2,35	2,80	3,00
Лоток перфорированный 3E-4 150x100	150	100	1,80	2,20	2,75	3,30	4,10
Лоток перфорированный 3E-4 200x100	200	100	2,20	2,50	3,15	3,60	4,60
Лоток перфорированный 3E-4 300x100	300	100	2,75	3,15	3,90	4,70	5,51
Лоток перфорированный 3E-4 400x100	400	100	3,30	3,70	4,70	5,51	7,05
Лоток перфорированный 3E-4 500x100	500	100	3,80	4,40	5,50	6,70	8,25
Лоток перфорированный 3E-4 600x100	600	100	4,40	5,00	6,30	7,50	9,90
Лоток перфорированный 3E-4 100x100 HDZ	100	100	1,65	1,85	2,35	2,80	3,00
Лоток перфорированный 3E-4 150x100 HDZ	150	100	1,80	2,20	2,75	3,30	4,10
Лоток перфорированный 3E-4 200x100 HDZ	200	100	2,20	2,50	3,15	3,60	4,60
Лоток перфорированный 3E-4 300x100 HDZ	300	100	2,75	3,15	3,90	4,70	5,51
Лоток перфорированный 3E-4 400x100 HDZ	400	100	3,30	3,70	4,70	5,51	7,05
Лоток перфорированный 3E-4 500x100 HDZ	500	100	3,80	4,40	5,50	6,70	8,25
Лоток перфорированный 3E-4 600x100 HDZ	600	100	4,40	5,00	6,30	7,50	9,90
Лоток перфорированный 3E-4 100x100 INOX	100	100	1,65	1,85	2,35	2,80	3,00
Лоток перфорированный 3E-4 150x100 INOX	150	100	1,80	2,20	2,75	3,30	4,10
Лоток перфорированный 3E-4 200x100 INOX	200	100	2,20	2,50	3,15	3,60	4,60
Лоток перфорированный 3E-4 300x100 INOX	300	100	2,75	3,15	3,90	4,70	5,51
Лоток перфорированный 3E-4 400x100 INOX	400	100	3,30	3,70	4,70	5,51	7,05
Лоток перфорированный 3E-4 500x100 INOX	500	100	3,80	4,40	5,50	6,70	8,25
Лоток перфорированный 3E-4 600x100 INOX	600	100	4,40	5,00	6,30	7,50	9,90

Маркировка серии исполнения (в конце наименования изделия): БЕЗ ОБОЗНАЧЕНИЯ - Исполнение №1 (конвейерное оцинкование по методу Сендзимира), HDZ - Исполнение №2 (горячее оцинкование погружением по ГОСТ 9.307), INOX - Исполнение №3 (нержавеющая сталь); Qmax - максимальная распределенная нагрузка; StA – расстояние между консолями; S - расчетная толщина металла; N - расчетная ширина; H - расчетная высота; L - расчетная длина; M - расчетная масса

НЕПЕРФОРИРОВАННАЯ ПОЛНОРАЗМЕРНАЯ ПРЯМАЯ СЕКЦИЯ ЛОТКА ЗЕ-4

Для соединения двух смежных секций использовать соответствующие соединительные аксессуары.
Использовать соответствующие консоли.
Для закрепления секций на консолях использовать соответствующие крепления.

Соединительные аксессуары входят в комплект поставки изделия.

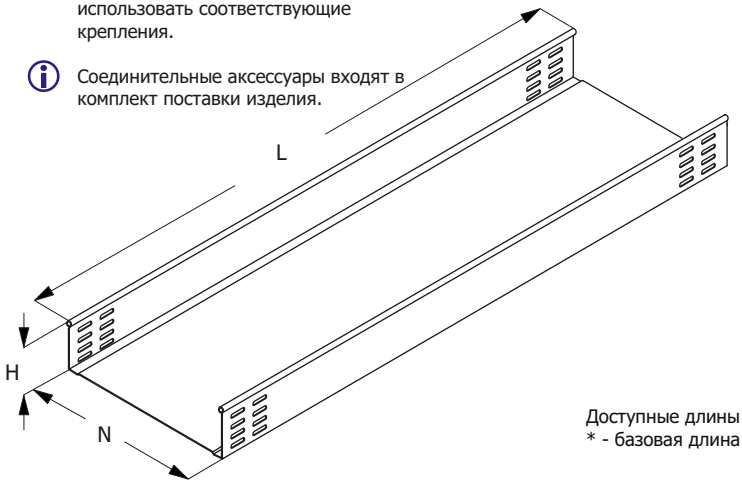

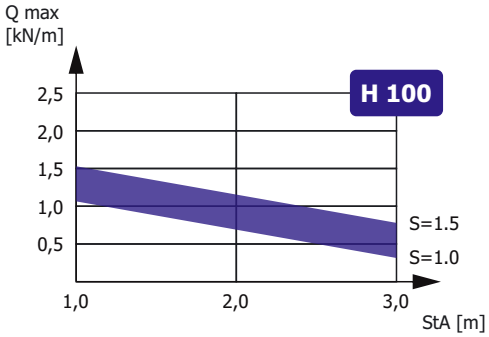

Зависимость максимальной распределенной нагрузки Qmax на днище секции высотой H, шириной N=300, длиной L=3000 от толщины металла S и расстояния между консолями StA в составе прямолинейного участка сбалансированной кабеленесущей конструкции (подробнее в Лицензии)

Доступные длины
* - базовая длина

2500	3500	9000
2000	3000*	6000

Наименование изделия	N, mm	H, mm	M (S=0.7), kg/m	M (S=0.8), kg/m	M (S=1.0), kg/m	M (S=1.2), kg/m	M (S=1.5), kg/m
Лоток неперфорированный ЗЕ-4 100x100	100	100	1,65	1,85	2,35	2,80	3,00
Лоток неперфорированный ЗЕ-4 150x100	150	100	1,80	2,20	2,75	3,30	4,10
Лоток неперфорированный ЗЕ-4 200x100	200	100	2,20	2,50	3,15	3,60	4,60
Лоток неперфорированный ЗЕ-4 300x100	300	100	2,75	3,15	3,90	4,70	5,51
Лоток неперфорированный ЗЕ-4 400x100	400	100	3,30	3,70	4,70	5,51	7,05
Лоток неперфорированный ЗЕ-4 500x100	500	100	3,80	4,40	5,50	6,70	8,25
Лоток неперфорированный ЗЕ-4 600x100	600	100	4,40	5,00	6,30	7,50	9,90
Лоток неперфорированный ЗЕ-4 100x100 HDZ	100	100	1,65	1,85	2,35	2,80	3,00
Лоток неперфорированный ЗЕ-4 150x100 HDZ	150	100	1,80	2,20	2,75	3,30	4,10
Лоток неперфорированный ЗЕ-4 200x100 HDZ	200	100	2,20	2,50	3,15	3,60	4,60
Лоток неперфорированный ЗЕ-4 300x100 HDZ	300	100	2,75	3,15	3,90	4,70	5,51
Лоток неперфорированный ЗЕ-4 400x100 HDZ	400	100	3,30	3,70	4,70	5,51	7,05
Лоток неперфорированный ЗЕ-4 500x100 HDZ	500	100	3,80	4,40	5,50	6,70	8,25
Лоток неперфорированный ЗЕ-4 600x100 HDZ	600	100	4,40	5,00	6,30	7,50	9,90
Лоток неперфорированный ЗЕ-4 100x100 INOX	100	100	1,65	1,85	2,35	2,80	3,00
Лоток неперфорированный ЗЕ-4 150x100 INOX	150	100	1,80	2,20	2,75	3,30	4,10
Лоток неперфорированный ЗЕ-4 200x100 INOX	200	100	2,20	2,50	3,15	3,60	4,60
Лоток неперфорированный ЗЕ-4 300x100 INOX	300	100	2,75	3,15	3,90	4,70	5,51
Лоток неперфорированный ЗЕ-4 400x100 INOX	400	100	3,30	3,70	4,70	5,51	7,05
Лоток неперфорированный ЗЕ-4 500x100 INOX	500	100	3,80	4,40	5,50	6,70	8,25
Лоток неперфорированный ЗЕ-4 600x100 INOX	600	100	4,40	5,00	6,30	7,50	9,90

Маркировка серии исполнения (в конце наименования изделия): БЕЗ ОБОЗНАЧЕНИЯ - Исполнение №1 (конвейерное оцинкование по методу Сендзимира), HDZ - Исполнение №2 (горячее оцинкование погружением по ГОСТ 9.307), INOX - Исполнение №3 (нержавеющая сталь); Qmax - максимальная распределенная нагрузка; StA – расстояние между консолями; S - расчетная толщина металла; N - расчетная ширина; H - расчетная высота; L - расчетная длина; M - расчетная масса

УГЛОВАЯ СЕКЦИЯ НА 90 ГРАДУСОВ
ЛОТКА ЗЕ-4

Работайте выгодно!

Использовать соответствующие консоли. Для закрепления секций на консолях использовать соответствующие крепления. Соединительные аксессуары входят в комплект поставки изделия.

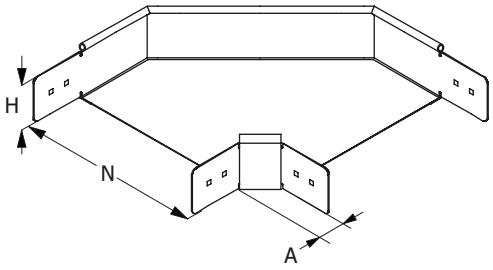

МУЛЬТИСИСТЕМА
ЗЭМИ ЕКАТЕРИНБУРГ

Наименование изделия	N, mm	H, mm	A, mm	M (S=0.7), kg	M (S=0.8), kg	M (S=1.0), kg	M (S=1.2), kg	M (S=1.5), kg
Угол лотка ЗЕ-4-У90 100x100	100	100	58	1,11	1,27	1,59	1,91	2,39
Угол лотка ЗЕ-4-У90 150x100	150	100	58	1,32	1,51	1,89	2,27	2,83
Угол лотка ЗЕ-4-У90 200x100	200	100	58	1,57	1,79	2,24	2,69	3,36
Угол лотка ЗЕ-4-У90 300x100	300	100	58	2,18	2,49	3,11	3,73	4,67
Угол лотка ЗЕ-4-У90 400x100	400	100	58	2,94	3,36	4,20	5,04	6,30
Угол лотка ЗЕ-4-У90 500x100	500	100	58	3,86	4,41	5,52	6,62	8,27
Угол лотка ЗЕ-4-У90 600x100	600	100	58	4,94	5,64	7,05	8,46	10,58
Угол лотка ЗЕ-4-У90 100x100 HDZ	100	100	58	1,11	1,27	1,59	1,91	2,39
Угол лотка ЗЕ-4-У90 150x100 HDZ	150	100	58	1,32	1,51	1,89	2,27	2,83
Угол лотка ЗЕ-4-У90 200x100 HDZ	200	100	58	1,57	1,79	2,24	2,69	3,36
Угол лотка ЗЕ-4-У90 300x100 HDZ	300	100	58	2,18	2,49	3,11	3,73	4,67
Угол лотка ЗЕ-4-У90 400x100 HDZ	400	100	58	2,94	3,36	4,20	5,04	6,30
Угол лотка ЗЕ-4-У90 500x100 HDZ	500	100	58	3,86	4,41	5,52	6,62	8,27
Угол лотка ЗЕ-4-У90 600x100 HDZ	600	100	58	4,94	5,64	7,05	8,46	10,58
Угол лотка ЗЕ-4-У90 100x100 INOX	100	100	58	1,11	1,27	1,59	1,91	2,39
Угол лотка ЗЕ-4-У90 150x100 INOX	150	100	58	1,32	1,51	1,89	2,27	2,83
Угол лотка ЗЕ-4-У90 200x100 INOX	200	100	58	1,57	1,79	2,24	2,69	3,36
Угол лотка ЗЕ-4-У90 300x100 INOX	300	100	58	2,18	2,49	3,11	3,73	4,67
Угол лотка ЗЕ-4-У90 400x100 INOX	400	100	58	2,94	3,36	4,20	5,04	6,30
Угол лотка ЗЕ-4-У90 500x100 INOX	500	100	58	3,86	4,41	5,52	6,62	8,27
Угол лотка ЗЕ-4-У90 600x100 INOX	600	100	58	4,94	5,64	7,05	8,46	10,58

Маркировка серии исполнения (в конце наименования изделия): БЕЗ ОБОЗНАЧЕНИЯ - Исполнение №1 (конвейерное оцинкование по методу Сендзимира), HDZ - Исполнение №2 (горячее оцинкование погружением по ГОСТ 9.307), INOX - Исполнение №3 (нержавеющая сталь); S - расчетная толщина металла; N - расчетная ширина, H - расчетная высота, A - расчетный габарит, M - расчетная масса изделия

УГЛОВАЯ СЕКЦИЯ НА 45 ГРАДУСОВ ЛОТКА ЗЕ-4

Работайте выгодно!

Использовать соответствующие консоли. Для закрепления секций на консолях использовать соответствующие крепления. Соединительные аксессуары входят в комплект поставки изделия.

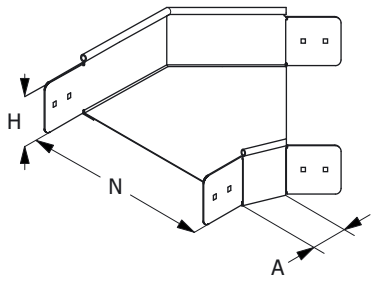

МУЛЬТИСИСТЕМА
ЗЭМИ ЕКАТЕРИНБУРГ

Наименование изделия	N, mm	H, mm	A, mm	M (S=0.7), kg	M (S=0.8), kg	M (S=1.0), kg	M (S=1.2), kg	M (S=1.5), kg
Угол лотка ЗЕ-4-У45 100x100	100	100	58	0,84	0,96	1,19	1,43	1,79
Угол лотка ЗЕ-4-У45 150x100	150	100	58	0,99	1,13	1,42	1,70	2,13
Угол лотка ЗЕ-4-У45 200x100	200	100	58	1,18	1,34	1,68	2,02	2,52
Угол лотка ЗЕ-4-У45 300x100	300	100	58	1,63	1,87	2,33	2,80	3,50
Угол лотка ЗЕ-4-У45 400x100	400	100	58	2,21	2,52	3,15	3,78	4,73
Угол лотка ЗЕ-4-У45 500x100	500	100	58	2,90	3,31	3,72	4,47	5,58
Угол лотка ЗЕ-4-У45 600x100	600	100	58	3,70	4,23	5,29	6,35	7,93
Угол лотка ЗЕ-4-У45 100x100 HDZ	100	100	58	0,84	0,96	1,19	1,43	1,79
Угол лотка ЗЕ-4-У45 150x100 HDZ	150	100	58	0,99	1,13	1,42	1,70	2,13
Угол лотка ЗЕ-4-У45 200x100 HDZ	200	100	58	1,18	1,34	1,68	2,02	2,52
Угол лотка ЗЕ-4-У45 300x100 HDZ	300	100	58	1,63	1,87	2,33	2,80	3,50
Угол лотка ЗЕ-4-У45 400x100 HDZ	400	100	58	2,21	2,52	3,15	3,78	4,73
Угол лотка ЗЕ-4-У45 500x100 HDZ	500	100	58	2,90	3,31	3,72	4,47	5,58
Угол лотка ЗЕ-4-У45 600x100 HDZ	600	100	58	3,70	4,23	5,29	6,35	7,93
Угол лотка ЗЕ-4-У45 100x100 INOX	100	100	58	0,84	0,96	1,19	1,43	1,79
Угол лотка ЗЕ-4-У45 150x100 INOX	150	100	58	0,99	1,13	1,42	1,70	2,13
Угол лотка ЗЕ-4-У45 200x100 INOX	200	100	58	1,18	1,34	1,68	2,02	2,52
Угол лотка ЗЕ-4-У45 300x100 INOX	300	100	58	1,63	1,87	2,33	2,80	3,50
Угол лотка ЗЕ-4-У45 400x100 INOX	400	100	58	2,21	2,52	3,15	3,78	4,73
Угол лотка ЗЕ-4-У45 500x100 INOX	500	100	58	2,90	3,31	3,72	4,47	5,58
Угол лотка ЗЕ-4-У45 600x100 INOX	600	100	58	3,70	4,23	5,29	6,35	7,93

Маркировка серии исполнения (в конце наименования изделия): БЕЗ ОБОЗНАЧЕНИЯ - Исполнение №1 (конвейерное оцинкование по методу Сендзимира), HDZ - Исполнение №2 (горячее оцинкование погружением по ГОСТ 9.307), INOX - Исполнение №3 (нержавеющая сталь); S - расчетная толщина металла; N - расчетная ширина, H - расчетная высота, A - расчетный габарит, M - расчетная масса изделия

СЕКЦИЯ ОТВЕТВЛЕНИЯ ЛОТКА ЗЕ-4

Работайте выгодно!

Использовать соответствующие консоли. Для закрепления секций на консолях использовать соответствующие крепления. Соединительные аксессуары входят в комплект поставки изделия.

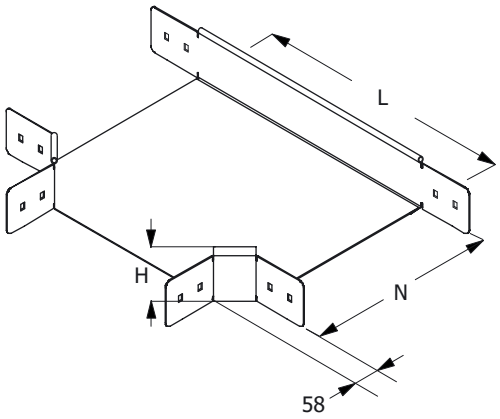

МУЛЬТИСИСТЕМА
ЗЭМИ ЕКАТЕРИНБУРГ

Наименование изделия	N, mm	H, mm	L, mm	M (S=0.7), kg	M (S=0.8), kg	M (S=1.0), kg	M (S=1.2), kg	M (S=1.5), kg
Ответвление лотка ЗЕ-4-Т 100x100	100	100	214	1,32	1,51	1,88	2,26	2,83
Ответвление лотка ЗЕ-4-Т 150x100	150	100	264	1,54	1,75	2,19	2,63	3,29
Ответвление лотка ЗЕ-4-Т 200x100	200	100	314	1,78	2,03	2,54	3,05	3,81
Ответвление лотка ЗЕ-4-Т 300x100	300	100	414	2,35	2,69	3,36	4,04	5,04
Ответвление лотка ЗЕ-4-Т 400x100	400	100	514	3,04	3,47	4,34	5,21	6,52
Ответвление лотка ЗЕ-4-Т 500x100	500	100	614	3,84	4,39	5,48	6,58	8,23
Ответвление лотка ЗЕ-4-Т 600x100	600	100	714	4,75	5,42	6,78	8,14	10,17
Ответвление лотка ЗЕ-4-Т 100x100 HDZ	100	100	214	1,32	1,51	1,88	2,26	2,83
Ответвление лотка ЗЕ-4-Т 150x100 HDZ	150	100	264	1,54	1,75	2,19	2,63	3,29
Ответвление лотка ЗЕ-4-Т 200x100 HDZ	200	100	314	1,78	2,03	2,54	3,05	3,81
Ответвление лотка ЗЕ-4-Т 300x100 HDZ	300	100	414	2,35	2,69	3,36	4,04	5,04
Ответвление лотка ЗЕ-4-Т 400x100 HDZ	400	100	514	3,04	3,47	4,34	5,21	6,52
Ответвление лотка ЗЕ-4-Т 500x100 HDZ	500	100	614	3,84	4,39	5,48	6,58	8,23
Ответвление лотка ЗЕ-4-Т 600x100 HDZ	600	100	714	4,75	5,42	6,78	8,14	10,17
Ответвление лотка ЗЕ-4-Т 100x100 INOX	100	100	214	1,32	1,51	1,88	2,26	2,83
Ответвление лотка ЗЕ-4-Т 150x100 INOX	150	100	264	1,54	1,75	2,19	2,63	3,29
Ответвление лотка ЗЕ-4-Т 200x100 INOX	200	100	314	1,78	2,03	2,54	3,05	3,81
Ответвление лотка ЗЕ-4-Т 300x100 INOX	300	100	414	2,35	2,69	3,36	4,04	5,04
Ответвление лотка ЗЕ-4-Т 400x100 INOX	400	100	514	3,04	3,47	4,34	5,21	6,52
Ответвление лотка ЗЕ-4-Т 500x100 INOX	500	100	614	3,84	4,39	5,48	6,58	8,23
Ответвление лотка ЗЕ-4-Т 600x100 INOX	600	100	714	4,75	5,42	6,78	8,14	10,17

Маркировка серии исполнения (в конце наименования изделия): БЕЗ ОБОЗНАЧЕНИЯ - Исполнение №1 (конвейерное оцинкование по методу Сендзимира), HDZ - Исполнение №2 (горячее оцинкование погружением по ГОСТ 9.307), INOX - Исполнение №3 (нержавеющая сталь); S - расчетная толщина металла; N - расчетная ширина, H - расчетная высота, A - расчетный габарит, M - расчетная масса изделия

СЕКЦИЯ ПЕРЕКРЕСТКА ЛОТКА ЗЕ-4

Работайте выгодно!

Использовать соответствующие консоли. Для закрепления секций на консолях использовать соответствующие крепления. Соединительные аксессуары входят в комплект поставки изделия.

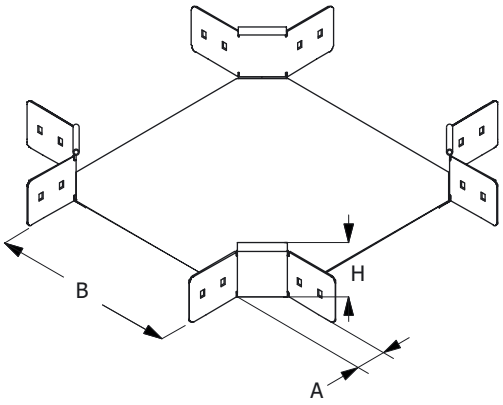

МУЛЬТИСИСТЕМА
ЗЭМИ ЕКАТЕРИНБУРГ

Наименование изделия	N, mm	H, mm	A, mm	M (S=0.7), kg	M (S=0.8), kg	M (S=1.0), kg	M (S=1.2), kg	M (S=1.5), kg
Перекресток лотка ЗЕ-4-К 100x100	100	100	58	1,85	2,12	2,64	3,17	3,97
Перекресток лотка ЗЕ-4-К 150x100	150	100	58	2,07	2,37	2,96	3,55	4,44
Перекресток лотка ЗЕ-4-К 200x100	200	100	58	2,32	2,65	3,31	3,97	4,97
Перекресток лотка ЗЕ-4-К 300x100	300	100	58	2,89	3,31	4,13	4,96	6,20
Перекресток лотка ЗЕ-4-К 400x100	400	100	58	3,58	4,09	5,11	6,14	7,67
Перекресток лотка ЗЕ-4-К 500x100	500	100	58	4,37	5,00	6,25	7,50	9,37
Перекресток лотка ЗЕ-4-К 600x100	600	100	58	5,28	6,03	7,54	9,05	11,31
Перекресток лотка ЗЕ-4-К 100x100 HDZ	100	100	58	1,85	2,12	2,64	3,17	3,97
Перекресток лотка ЗЕ-4-К 150x100 HDZ	150	100	58	2,07	2,37	2,96	3,55	4,44
Перекресток лотка ЗЕ-4-К 200x100 HDZ	200	100	58	2,32	2,65	3,31	3,97	4,97
Перекресток лотка ЗЕ-4-К 300x100 HDZ	300	100	58	2,89	3,31	4,13	4,96	6,20
Перекресток лотка ЗЕ-4-К 400x100 HDZ	400	100	58	3,58	4,09	5,11	6,14	7,67
Перекресток лотка ЗЕ-4-К 500x100 HDZ	500	100	58	4,37	5,00	6,25	7,50	9,37
Перекресток лотка ЗЕ-4-К 600x100 HDZ	600	100	58	5,28	6,03	7,54	9,05	11,31
Перекресток лотка ЗЕ-4-К 100x100 INOX	100	100	58	1,85	2,12	2,64	3,17	3,97
Перекресток лотка ЗЕ-4-К 150x100 INOX	150	100	58	2,07	2,37	2,96	3,55	4,44
Перекресток лотка ЗЕ-4-К 200x100 INOX	200	100	58	2,32	2,65	3,31	3,97	4,97
Перекресток лотка ЗЕ-4-К 300x100 INOX	300	100	58	2,89	3,31	4,13	4,96	6,20
Перекресток лотка ЗЕ-4-К 400x100 INOX	400	100	58	3,58	4,09	5,11	6,14	7,67
Перекресток лотка ЗЕ-4-К 500x100 INOX	500	100	58	4,37	5,00	6,25	7,50	9,37
Перекресток лотка ЗЕ-4-К 600x100 INOX	600	100	58	5,28	6,03	7,54	9,05	11,31

Маркировка серии исполнения (в конце наименования изделия): БЕЗ ОБОЗНАЧЕНИЯ - Исполнение №1 (конвейерное оцинкование по методу Сендзимира), HDZ - Исполнение №2 (горячее оцинкование погружением по ГОСТ 9.307), INOX - Исполнение №3 (нержавеющая сталь); S - расчетная толщина металла; N - расчетная ширина, H - расчетная высота, A - расчетный габарит, M - расчетная масса изделия

СЕКЦИЯ ВЕРТИКАЛЬНОГО УГЛА ЛОТКА ЗЕ-4

Работайте выгодно!

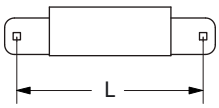

L	H
230	50
260	80
270	100

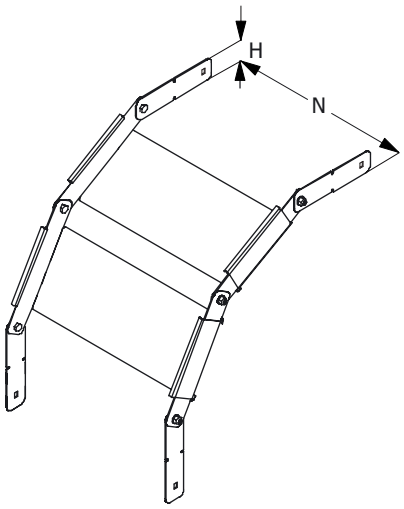

Для создания поворота на 90 градусов рекомендуется использовать 2 секции и 4 соединителя. Метизы входят в комплект поставки изделия. Использовать соответствующие консоли. Для закрепления секций на консолях использовать соответствующие комплекты креплений.

В случае необходимости, использовать крышку соответсвующего типоразмера, конфигурирование производить на месте. Применять соответствующие меры надежной фиксации крышки на секции (-ях) вертикальных углов.

МУЛЬТИСИСТЕМА
ЗЭМИ ЕКАТЕРИНБУРГ

Наименование изделия	N, mm	H, mm	M (S=0.7), kg	M (S=0.8), kg	M (S=1.0), kg	M (S=1.2), kg	M (S=1.5), kg
Вертикальный угол лотка ЗЕ-4-В 100x100	100	100	0,45	0,50	0,63	0,76	0,81
Вертикальный угол лотка ЗЕ-4-В 150x100	150	100	0,49	0,59	0,74	0,89	1,11
Вертикальный угол лотка ЗЕ-4-В 200x100	200	100	0,59	0,68	0,85	0,97	1,24
Вертикальный угол лотка ЗЕ-4-В 300x100	300	100	0,74	0,85	1,05	1,27	1,49
Вертикальный угол лотка ЗЕ-4-В 400x100	400	100	0,89	1,00	1,27	1,49	1,90
Вертикальный угол лотка ЗЕ-4-В 500x100	500	100	1,03	1,19	1,49	1,81	2,23
Вертикальный угол лотка ЗЕ-4-В 600x100	600	100	1,19	1,35	1,70	2,03	2,67
Вертикальный угол лотка ЗЕ-4-В 100x100 HDZ	100	100	0,45	0,50	0,63	0,76	0,81
Вертикальный угол лотка ЗЕ-4-В 150x100 HDZ	150	100	0,49	0,59	0,74	0,89	1,11
Вертикальный угол лотка ЗЕ-4-В 200x100 HDZ	200	100	0,59	0,68	0,85	0,97	1,24
Вертикальный угол лотка ЗЕ-4-В 300x100 HDZ	300	100	0,74	0,85	1,05	1,27	1,49
Вертикальный угол лотка ЗЕ-4-В 400x100 HDZ	400	100	0,89	1,00	1,27	1,49	1,90
Вертикальный угол лотка ЗЕ-4-В 500x100 HDZ	500	100	1,03	1,19	1,49	1,81	2,23
Вертикальный угол лотка ЗЕ-4-В 600x100 HDZ	600	100	1,19	1,35	1,70	2,03	2,67
Вертикальный угол лотка ЗЕ-4-В 100x100 INOX	100	100	0,45	0,50	0,63	0,76	0,81
Вертикальный угол лотка ЗЕ-4-В 150x100 INOX	150	100	0,49	0,59	0,74	0,89	1,11
Вертикальный угол лотка ЗЕ-4-В 200x100 INOX	200	100	0,59	0,68	0,85	0,97	1,24
Вертикальный угол лотка ЗЕ-4-В 300x100 INOX	300	100	0,74	0,85	1,05	1,27	1,49
Вертикальный угол лотка ЗЕ-4-В 400x100 INOX	400	100	0,89	1,00	1,27	1,49	1,90
Вертикальный угол лотка ЗЕ-4-В 500x100 INOX	500	100	1,03	1,19	1,49	1,81	2,23
Вертикальный угол лотка ЗЕ-4-В 600x100 INOX	600	100	1,19	1,35	1,70	2,03	2,67

Маркировка серии исполнения (в конце наименования изделия): БЕЗ ОБОЗНАЧЕНИЯ - Исполнение №1 (конвейерное оцинкование по методу Сендзимира), HDZ - Исполнение №2 (горячее оцинкование погружением по ГОСТ 9.307), INOX - Исполнение №3 (нержавеющая сталь); S - расчетная толщина металла; N - расчетная ширина, H - расчетная высота, A - расчетный габарит, M - расчетная масса изделия

ЗАГЛУШКА-ПЕРЕХОДНИК ЛОТКА ЗЕ-4

Работайте выгодно!

Метизы входят в комплект поставки изделия.

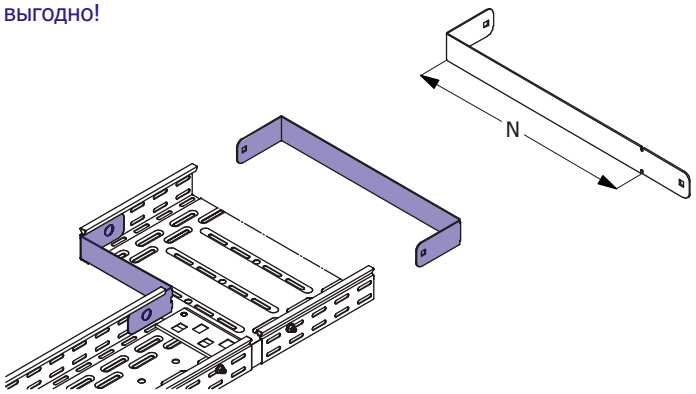

МУЛЬТИСИСТЕМА
ЗЭМИ ЕКАТЕРИНБУРГ

Наименование изделия	N, mm	H, mm	M (S=0.7), kg	M (S=0.8), kg	M (S=1.0), kg	M (S=1.2), kg	M (S=1.5), kg
Заглушка-переходник лотка ЗЕ-4 100х50	100	100	0,15	0,18	0,22	0,26	0,33
Заглушка-переходник лотка ЗЕ-4 150х50	150	100	0,21	0,24	0,30	0,36	0,45
Заглушка-переходник лотка ЗЕ-4 200х50	200	100	0,27	0,30	0,38	0,46	0,57
Заглушка-переходник лотка ЗЕ-4 300х50	300	100	0,39	0,44	0,55	0,66	0,83
Заглушка-переходник лотка ЗЕ-4 400х50	400	100	0,51	0,59	0,73	0,88	1,10
Заглушка-переходник лотка ЗЕ-4 500х50	500	100	0,57	0,65	0,81	0,98	1,22
Заглушка-переходник лотка ЗЕ-4 600х50	600	100	0,68	0,77	0,97	1,16	1,45
Заглушка-переходник лотка ЗЕ-4 100х50 HDZ	100	100	0,15	0,18	0,22	0,26	0,33
Заглушка-переходник лотка ЗЕ-4 150х50 HDZ	150	100	0,21	0,24	0,30	0,36	0,45
Заглушка-переходник лотка ЗЕ-4 200х50 HDZ	200	100	0,27	0,30	0,38	0,46	0,57
Заглушка-переходник лотка ЗЕ-4 300х50 HDZ	300	100	0,39	0,44	0,55	0,66	0,83
Заглушка-переходник лотка ЗЕ-4 400х50 HDZ	400	100	0,51	0,59	0,73	0,88	1,10
Заглушка-переходник лотка ЗЕ-4 500х50 HDZ	500	100	0,57	0,65	0,81	0,98	1,22
Заглушка-переходник лотка ЗЕ-4 600х50 HDZ	600	100	0,68	0,77	0,97	1,16	1,45
Заглушка-переходник лотка ЗЕ-4 100х50 INOX	100	100	0,15	0,18	0,22	0,26	0,33
Заглушка-переходник лотка ЗЕ-4 150х50 INOX	150	100	0,21	0,24	0,30	0,36	0,45
Заглушка-переходник лотка ЗЕ-4 200х50 INOX	200	100	0,27	0,30	0,38	0,46	0,57
Заглушка-переходник лотка ЗЕ-4 300х50 INOX	300	100	0,39	0,44	0,55	0,66	0,83
Заглушка-переходник лотка ЗЕ-4 400х50 INOX	400	100	0,51	0,59	0,73	0,88	1,10
Заглушка-переходник лотка ЗЕ-4 500х50 INOX	500	100	0,57	0,65	0,81	0,98	1,22
Заглушка-переходник лотка ЗЕ-4 600х50 INOX	600	100	0,68	0,77	0,97	1,16	1,45

Маркировка серии исполнения (в конце наименования изделия): БЕЗ ОБОЗНАЧЕНИЯ - Исполнение №1 (конвейерное оцинкование по методу Сендзимира), HDZ - Исполнение №2 (горячее оцинкование погружением по ГОСТ 9.307), INOX - Исполнение №3 (нержавеющая сталь); S - расчетная толщина металла; N - расчетная ширина, H - расчетная высота, A - расчетный габарит, M - расчетная масса изделия

СОЕДИНИТЕЛЬ ЛИСТОВОГО ЛОТКА ЗЕ-4

Работайте выгодно!

Для соединения двух секций листовых лотков одного типоразмера необходимо использовать 2 соединителя соответствующей высоты. Для шарнирного соединения двух прямых секций листовых лотков одного типоразмера необходимо использовать 4 соединителя соответствующей высоты.

Метизы входят в комплект поставки.

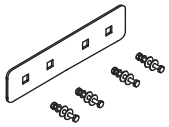

МУЛЬТИСИСТЕМА
ЗЭМИ ЕКАТЕРИНБУРГ

Наименование изделия	H, mm	M (S=0.7), kg	M (S=0.8), kg	M (S=1.0), kg	M (S=1.2), kg	M (S=1.5), kg
Соединитель лотка ЗЕ-4 100	100	0,13	0,15	0,19	0,23	0,28
Соединитель лотка ЗЕ-4 100 HDZ	100	0,13	0,15	0,19	0,23	0,28
Соединитель лотка ЗЕ-4 100 INOX	100	0,13	0,15	0,19	0,23	0,28

Маркировка серии исполнения (в конце наименования изделия): БЕЗ ОБОЗНАЧЕНИЯ - Исполнение №1 (конвейерное оцинкование по методу Сендзимира), HDZ - Исполнение №2 (горячее оцинкование погружением по ГОСТ 9.307), INOX - Исполнение №3 (нержавеющая сталь); S - расчетная толщина металла; N - расчетная ширина, H - расчетная высота, A - расчетный габарит, M - расчетная масса изделия

ПЕРЕГОРОДКА ЛИСТОВОГО ЛОТКА ЗЕ-4

Работайте выгодно!

Изделие крепится к днищу секции при помощи метизов (метизы входят в комплект поставки).

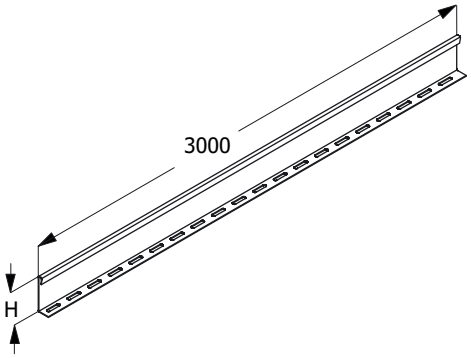

МУЛЬТИСИСТЕМА
ЗЭМИ ЕКАТЕРИНБУРГ

Наименование изделия	H, mm	M (S=0.7), kg	M (S=0.8), kg	M (S=1.0), kg	M (S=1.2), kg	M (S=1.5), kg
Перегородка лотка ЗЕ-4 100	100	1,98	2,26	2,83	3,39	4,24
Перегородка лотка ЗЕ-4 100 HDZ	100	1,98	2,26	2,83	3,39	4,24
Перегородка лотка ЗЕ-4 100 INOX	100	1,98	2,26	2,83	3,39	4,24

Маркировка серии исполнения (в конце наименования изделия): БЕЗ ОБОЗНАЧЕНИЯ - Исполнение №1 (конвейерное оцинкование по методу Сендзимира), HDZ - Исполнение №2 (горячее оцинкование погружением по ГОСТ 9.307), INOX - Исполнение №3 (нержавеющая сталь); S - расчетная толщина металла; N - расчетная ширина, H - расчетная высота, A - расчетный габарит, M - расчетная масса изделия

КРЫШКА ПРЯМОЙ ПОЛНОРАЗМЕРНОЙ СЕКЦИИ ЛОТКА ЗЕ-4

Работайте выгодно!

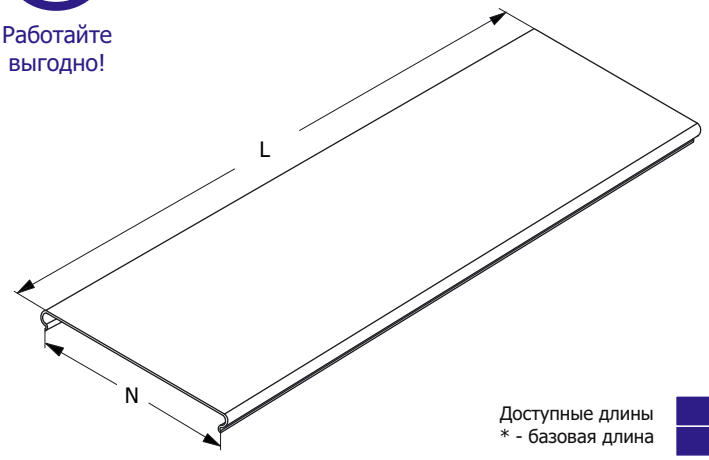

Крышка должна быть надежно закреплена на секции соответствующего типоразмера. Для уравновешивания крышки, в т.ч. в зависимости от условий эксплуатации, необходимо использовать дополнительные элементы крепления. Проектировщик должен подобрать тип и рассчитать требуемое количество креплений крышки.

При выборе антиветровых уголков в качестве крепления крышки, использовать не менее 6 антиветровых уголков, равномерно установленных по всему периметру крышки в соответствующих местах (для крышки L=3000).

Доступные длины
* - базовая длина

2500	3500	9000
2000	3000*	6000

Наименование изделия	N, mm	M (S=0.7), kg/m	M (S=0.8), kg/m	M (S=1.0), kg/m	M (S=1.2), kg/m	M (S=1.5), kg/m
Крышка лотка ЗЕ-4 100	100	0,75	0,85	1,05	1,25	1,60
Крышка лотка ЗЕ-4 150	150	1,00	1,15	1,40	1,75	2,15
Крышка лотка ЗЕ-4 200	200	1,25	1,45	1,80	2,20	2,75
Крышка лотка ЗЕ-4 300	300	1,80	2,09	2,60	3,15	3,90
Крышка лотка ЗЕ-4 400	400	2,40	2,80	3,40	4,08	5,10
Крышка лотка ЗЕ-4 500	500	2,90	3,35	4,20	5,00	6,25
Крышка лотка ЗЕ-4 600	600	3,50	4,00	4,90	5,90	7,50
Крышка лотка ЗЕ-4 100 HDZ	100	0,75	0,85	1,05	1,25	1,60
Крышка лотка ЗЕ-4 150 HDZ	150	1,00	1,15	1,40	1,75	2,15
Крышка лотка ЗЕ-4 200 HDZ	200	1,25	1,45	1,80	2,20	2,75
Крышка лотка ЗЕ-4 300 HDZ	300	1,80	2,09	2,60	3,15	3,90
Крышка лотка ЗЕ-4 400 HDZ	400	2,40	2,80	3,40	4,08	5,10
Крышка лотка ЗЕ-4 500 HDZ	500	2,90	3,35	4,20	5,00	6,25
Крышка лотка ЗЕ-4 600 HDZ	600	3,50	4,00	4,90	5,90	7,50
Крышка лотка ЗЕ-4 100 INOX	100	0,75	0,85	1,05	1,25	1,60
Крышка лотка ЗЕ-4 150 INOX	150	1,00	1,15	1,40	1,75	2,15
Крышка лотка ЗЕ-4 200 INOX	200	1,25	1,45	1,80	2,20	2,75
Крышка лотка ЗЕ-4 300 INOX	300	1,80	2,09	2,60	3,15	3,90
Крышка лотка ЗЕ-4 400 INOX	400	2,40	2,80	3,40	4,08	5,10
Крышка лотка ЗЕ-4 500 INOX	500	2,90	3,35	4,20	5,00	6,25
Крышка лотка ЗЕ-4 600 INOX	600	3,50	4,00	4,90	5,90	7,50

Маркировка серии исполнения (в конце наименования изделия): БЕЗ ОБОЗНАЧЕНИЯ - Исполнение №1 (конвейерное оцинкование по методу Сендзимира), HDZ - Исполнение №2 (горячее оцинкование погружением по ГОСТ 9.307), INOX - Исполнение №3 (нержавеющая сталь); S - расчетная толщина металла; N - расчетная ширина; H - расчетная высота; L - расчетная длина; M - расчетная масса

КРЫШКА СЕКЦИИ УГЛА НА 90 ГРАДУСОВ ЛОТКА ЗЕ-4

Работайте выгодно!

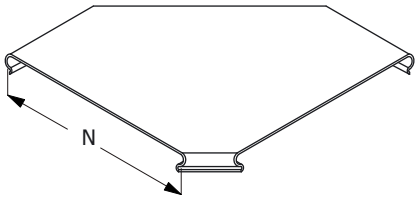

Крышка должна быть надежно закреплена на секции соответствующего типоразмера. Для уравновешивания крышки, в т.ч. в зависимости от условий эксплуатации, необходимо использовать дополнительные элементы крепления. Проектировщик должен подобрать тип и рассчитать требуемое количество креплений крышки.

При выборе антиветровых уголков в качестве крепления крышки, использовать уголки, равномерно установленные по всему периметру крышки в соответствующих местах.

МУЛЬТИСИСТЕМА
ЗЭМИ ЕКАТЕРИНБУРГ

Наименование изделия	N, mm	M (S=0.7), kg	M (S=0.8), kg	M (S=1.0), kg	M (S=1.2), kg	M (S=1.5), kg
Крышка угла лотка ЗЕ-4-У90 100	100	0,26	0,30	0,37	0,45	0,56
Крышка угла лотка ЗЕ-4-У90 150	150	0,43	0,49	0,62	0,74	0,92
Крышка угла лотка ЗЕ-4-У90 200	200	0,64	0,73	0,91	1,10	1,37
Крышка угла лотка ЗЕ-4-У90 300	300	1,18	1,34	1,68	2,01	2,52
Крышка угла лотка ЗЕ-4-У90 400	400	1,87	2,13	2,66	3,20	4,00
Крышка угла лотка ЗЕ-4-У90 500	500	2,71	3,10	3,87	4,65	5,81
Крышка угла лотка ЗЕ-4-У90 600	600	3,71	4,24	5,30	6,36	7,95
Крышка угла лотка ЗЕ-4-У90 100 HDZ	100	0,26	0,30	0,37	0,45	0,56
Крышка угла лотка ЗЕ-4-У90 150 HDZ	150	0,43	0,49	0,62	0,74	0,92
Крышка угла лотка ЗЕ-4-У90 200 HDZ	200	0,64	0,73	0,91	1,10	1,37
Крышка угла лотка ЗЕ-4-У90 300 HDZ	300	1,18	1,34	1,68	2,01	2,52
Крышка угла лотка ЗЕ-4-У90 400 HDZ	400	1,87	2,13	2,66	3,20	4,00
Крышка угла лотка ЗЕ-4-У90 500 HDZ	500	2,71	3,10	3,87	4,65	5,81
Крышка угла лотка ЗЕ-4-У90 600 HDZ	600	3,71	4,24	5,30	6,36	7,95
Крышка угла лотка ЗЕ-4-У90 100 INOX	100	0,26	0,30	0,37	0,45	0,56
Крышка угла лотка ЗЕ-4-У90 150 INOX	150	0,43	0,49	0,62	0,74	0,92
Крышка угла лотка ЗЕ-4-У90 200 INOX	200	0,64	0,73	0,91	1,10	1,37
Крышка угла лотка ЗЕ-4-У90 300 INOX	300	1,18	1,34	1,68	2,01	2,52
Крышка угла лотка ЗЕ-4-У90 400 INOX	400	1,87	2,13	2,66	3,20	4,00
Крышка угла лотка ЗЕ-4-У90 500 INOX	500	2,71	3,10	3,87	4,65	5,81
Крышка угла лотка ЗЕ-4-У90 600 INOX	600	3,71	4,24	5,30	6,36	7,95

Маркировка серии исполнения (в конце наименования изделия): БЕЗ ОБОЗНАЧЕНИЯ - Исполнение №1 (конвейерное оцинкование по методу Сендзимира), HDZ - Исполнение №2 (горячее оцинкование погружением по ГОСТ 9.307), INOX - Исполнение №3 (нержавеющая сталь); S - расчетная толщина металла; N - расчетная ширина, H - расчетная высота, A - расчетный габарит, M - расчетная масса изделия

КРЫШКА СЕКЦИИ УГЛА НА 45 ГРАДУСОВ ЛОТКА ЗЕ-4

Работайте выгодно!

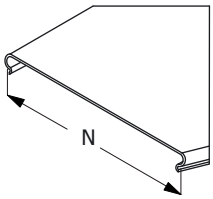

Крышка должна быть надежно закреплена на секции соответствующего типоразмера. Для уравновешивания крышки, в т.ч. в зависимости от условий эксплуатации, необходимо использовать дополнительные элементы крепления. Проектировщик должен подобрать тип и рассчитать требуемое количество креплений крышки.

При выборе антиветровых уголков в качестве крепления крышки, использовать уголки, равномерно установленные по всему периметру крышки в соответствующих местах.

МУЛЬТИСИСТЕМА
ЗЭМИ ЕКАТЕРИНБУРГ

Наименование изделия	N, mm	M (S=0.7), kg	M (S=0.8), kg	M (S=1.0), kg	M (S=1.2), kg	M (S=1.5), kg
Крышка угла лотка ЗЕ-4-У45 100	100	0,26	0,30	0,37	0,45	0,56
Крышка угла лотка ЗЕ-4-У45 150	150	0,43	0,49	0,62	0,74	0,92
Крышка угла лотка ЗЕ-4-У45 200	200	0,64	0,73	0,91	1,10	1,37
Крышка угла лотка ЗЕ-4-У45 300	300	1,18	1,34	1,68	2,01	2,52
Крышка угла лотка ЗЕ-4-У45 400	400	1,87	2,13	2,66	3,20	4,00
Крышка угла лотка ЗЕ-4-У45 500	500	2,71	3,10	3,87	4,65	5,81
Крышка угла лотка ЗЕ-4-У45 600	600	3,71	4,24	5,30	6,36	7,95
Крышка угла лотка ЗЕ-4-У45 100 HDZ	100	0,26	0,30	0,37	0,45	0,56
Крышка угла лотка ЗЕ-4-У45 150 HDZ	150	0,43	0,49	0,62	0,74	0,92
Крышка угла лотка ЗЕ-4-У45 200 HDZ	200	0,64	0,73	0,91	1,10	1,37
Крышка угла лотка ЗЕ-4-У45 300 HDZ	300	1,18	1,34	1,68	2,01	2,52
Крышка угла лотка ЗЕ-4-У45 400 HDZ	400	1,87	2,13	2,66	3,20	4,00
Крышка угла лотка ЗЕ-4-У45 500 HDZ	500	2,71	3,10	3,87	4,65	5,81
Крышка угла лотка ЗЕ-4-У45 600 HDZ	600	3,71	4,24	5,30	6,36	7,95
Крышка угла лотка ЗЕ-4-У45 100 INOX	100	0,26	0,30	0,37	0,45	0,56
Крышка угла лотка ЗЕ-4-У45 150 INOX	150	0,43	0,49	0,62	0,74	0,92
Крышка угла лотка ЗЕ-4-У45 200 INOX	200	0,64	0,73	0,91	1,10	1,37
Крышка угла лотка ЗЕ-4-У45 300 INOX	300	1,18	1,34	1,68	2,01	2,52
Крышка угла лотка ЗЕ-4-У45 400 INOX	400	1,87	2,13	2,66	3,20	4,00
Крышка угла лотка ЗЕ-4-У45 500 INOX	500	2,71	3,10	3,87	4,65	5,81
Крышка угла лотка ЗЕ-4-У45 600 INOX	600	3,71	4,24	5,30	6,36	7,95

Маркировка серии исполнения (в конце наименования изделия): БЕЗ ОБОЗНАЧЕНИЯ - Исполнение №1 (конвейерное оцинкование по методу Сендзимира), HDZ - Исполнение №2 (горячее оцинкование погружением по ГОСТ 9.307), INOX - Исполнение №3 (нержавеющая сталь); S - расчетная толщина металла; N - расчетная ширина, H - расчетная высота, A - расчетный габарит, M - расчетная масса изделия

КРЫШКА СЕКЦИИ ОТВЕТВЛЕНИЯ ЛОТКА ЗЕ-4

Работайте выгодно!

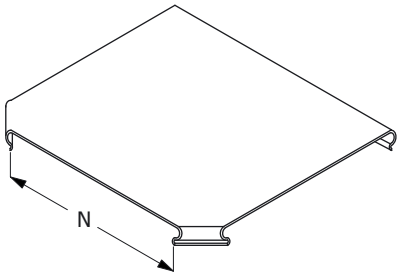

Крышка должна быть надежно закреплена на секции соответствующего типоразмера. Для уравновешивания крышки, в т.ч. в зависимости от условий эксплуатации, необходимо использовать дополнительные элементы крепления. Проектировщик должен подобрать тип и рассчитать требуемое количество креплений крышки.

При выборе антиветровых уголков в качестве крепления крышки, использовать уголки, равномерно установленные по всему периметру крышки в соответствующих местах.

МУЛЬТИСИСТЕМА
ЗЭМИ ЕКАТЕРИНБУРГ

Наименование изделия	N, mm	M (S=0.7), kg	M (S=0.8), kg	M (S=1.0), kg	M (S=1.2), kg	M (S=1.5), kg
Крышка ответвления лотка ЗЕ-4-Т 100	100	0,49	0,56	0,70	0,84	1,05
Крышка ответвления лотка ЗЕ-4-Т 150	150	0,69	0,79	0,98	1,18	1,47
Крышка ответвления лотка ЗЕ-4-Т 200	200	0,91	1,04	1,30	1,57	1,96
Крышка ответвления лотка ЗЕ-4-Т 300	300	1,45	1,65	2,07	2,48	3,10
Крышка ответвления лотка ЗЕ-4-Т 400	400	2,09	2,39	2,99	3,58	4,48
Крышка ответвления лотка ЗЕ-4-Т 500	500	2,84	3,25	4,06	4,87	6,09
Крышка ответвления лотка ЗЕ-4-Т 600	600	3,71	4,24	5,30	6,35	7,94
Крышка ответвления лотка ЗЕ-4-Т 100 HDZ	100	0,49	0,56	0,70	0,84	1,05
Крышка ответвления лотка ЗЕ-4-Т 150 HDZ	150	0,69	0,79	0,98	1,18	1,47
Крышка ответвления лотка ЗЕ-4-Т 200 HDZ	200	0,91	1,04	1,30	1,57	1,96
Крышка ответвления лотка ЗЕ-4-Т 300 HDZ	300	1,45	1,65	2,07	2,48	3,10
Крышка ответвления лотка ЗЕ-4-Т 400 HDZ	400	2,09	2,39	2,99	3,58	4,48
Крышка ответвления лотка ЗЕ-4-Т 500 HDZ	500	2,84	3,25	4,06	4,87	6,09
Крышка ответвления лотка ЗЕ-4-Т 600 HDZ	600	3,71	4,24	5,30	6,35	7,94
Крышка ответвления лотка ЗЕ-4-Т 100 INOX	100	0,49	0,56	0,70	0,84	1,05
Крышка ответвления лотка ЗЕ-4-Т 150 INOX	150	0,69	0,79	0,98	1,18	1,47
Крышка ответвления лотка ЗЕ-4-Т 200 INOX	200	0,91	1,04	1,30	1,57	1,96
Крышка ответвления лотка ЗЕ-4-Т 300 INOX	300	1,45	1,65	2,07	2,48	3,10
Крышка ответвления лотка ЗЕ-4-Т 400 INOX	400	2,09	2,39	2,99	3,58	4,48
Крышка ответвления лотка ЗЕ-4-Т 500 INOX	500	2,84	3,25	4,06	4,87	6,09
Крышка ответвления лотка ЗЕ-4-Т 600 INOX	600	3,71	4,24	5,30	6,35	7,94

Маркировка серии исполнения (в конце наименования изделия): БЕЗ ОБОЗНАЧЕНИЯ - Исполнение №1 (конвейерное оцинкование по методу Сендзимира), HDZ - Исполнение №2 (горячее оцинкование погружением по ГОСТ 9.307), INOX - Исполнение №3 (нержавеющая сталь); S - расчетная толщина металла; N - расчетная ширина, H - расчетная высота, A - расчетный габарит, M - расчетная масса изделия

КРЫШКА СЕКЦИИ ПЕРЕКРЕСТКА ЛОТКА ЗЕ-4

Работайте выгодно!

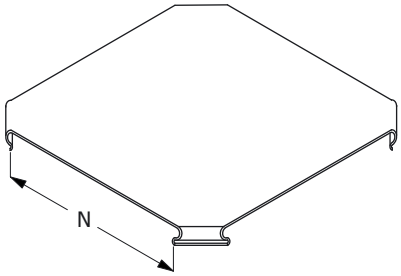

Крышка должна быть надежно закреплена на секции соответствующего типоразмера. Для уравновешивания крышки, в т.ч. в зависимости от условий эксплуатации, необходимо использовать дополнительные элементы крепления. Проектировщик должен подобрать тип и рассчитать требуемое количество креплений крышки.

При выборе антиветровых уголков в качестве крепления крышки, использовать уголки, равномерно установленные по всему периметру крышки в соответствующих местах.

МУЛЬТИСИСТЕМА
ЗЭМИ ЕКАТЕРИНБУРГ

Наименование изделия	N, mm	M (S=0.7), kg	M (S=0.8), kg	M (S=1.0), kg	M (S=1.2), kg	M (S=1.5), kg
Крышка перекрестка лотка ЗЕ-4-К 100	100	0,90	1,02	1,28	1,54	1,92
Крышка перекрестка лотка ЗЕ-4-К 150	150	1,13	1,29	1,62	1,94	2,43
Крышка перекрестка лотка ЗЕ-4-К 200	200	1,40	1,60	1,99	2,39	2,99
Крышка перекрестка лотка ЗЕ-4-К 300	300	2,00	2,29	2,86	3,44	4,30
Крышка перекрестка лотка ЗЕ-4-К 400	400	2,72	3,11	3,89	4,67	5,84
Крышка перекрестка лотка ЗЕ-4-К 500	500	3,55	4,06	5,07	6,09	7,61
Крышка перекрестка лотка ЗЕ-4-К 600	600	4,49	5,13	6,42	7,70	9,62
Крышка перекрестка лотка ЗЕ-4-К 100 HDZ	100	0,90	1,02	1,28	1,54	1,92
Крышка перекрестка лотка ЗЕ-4-К 150 HDZ	150	1,13	1,29	1,62	1,94	2,43
Крышка перекрестка лотка ЗЕ-4-К 200 HDZ	200	1,40	1,60	1,99	2,39	2,99
Крышка перекрестка лотка ЗЕ-4-К 300 HDZ	300	2,00	2,29	2,86	3,44	4,30
Крышка перекрестка лотка ЗЕ-4-К 400 HDZ	400	2,72	3,11	3,89	4,67	5,84
Крышка перекрестка лотка ЗЕ-4-К 500 HDZ	500	3,55	4,06	5,07	6,09	7,61
Крышка перекрестка лотка ЗЕ-4-К 600 HDZ	600	4,49	5,13	6,42	7,70	9,62
Крышка перекрестка лотка ЗЕ-4-К 100 INOX	100	0,90	1,02	1,28	1,54	1,92
Крышка перекрестка лотка ЗЕ-4-К 150 INOX	150	1,13	1,29	1,62	1,94	2,43
Крышка перекрестка лотка ЗЕ-4-К 200 INOX	200	1,40	1,60	1,99	2,39	2,99
Крышка перекрестка лотка ЗЕ-4-К 300 INOX	300	2,00	2,29	2,86	3,44	4,30
Крышка перекрестка лотка ЗЕ-4-К 400 INOX	400	2,72	3,11	3,89	4,67	5,84
Крышка перекрестка лотка ЗЕ-4-К 500 INOX	500	3,55	4,06	5,07	6,09	7,61
Крышка перекрестка лотка ЗЕ-4-К 600 INOX	600	4,49	5,13	6,42	7,70	9,62

Маркировка серии исполнения (в конце наименования изделия): БЕЗ ОБОЗНАЧЕНИЯ - Исполнение №1 (конвейерное оцинкование по методу Сендзимира), HDZ - Исполнение №2 (горячее оцинкование погружением по ГОСТ 9.307), INOX - Исполнение №3 (нержавеющая сталь); S - расчетная толщина металла; N - расчетная ширина, H - расчетная высота, A - расчетный габарит, M - расчетная масса изделия

КРЫШКА СЕКЦИИ ВЕРТИКАЛЬНОГО УГЛА ЛОТКА ЗЕ-4

Работайте выгодно!

Крышка должна быть надежно закреплена на секции соответствующего типоразмера. Для уравновешивания крышки, в т.ч. в зависимости от условий эксплуатации, необходимо использовать дополнительные элементы крепления. Проектировщик должен подобрать тип и рассчитать требуемое количество креплений крышки.

При выборе антиветровых уголков в качестве крепления крышки, использовать уголки, равномерно установленные по всему периметру крышки в соответствующих местах.

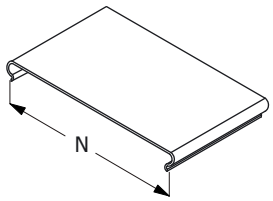

МУЛЬТИСИСТЕМА
ЗЭМИ ЕКАТЕРИНБУРГ

Наименование изделия	N, mm	M (S=0.7), kg	M (S=0.8), kg	M (S=1.0), kg	M (S=1.2), kg	M (S=1.5), kg
Крышка вертикального угла лотка ЗЕ-4-В 100	100	0,17	0,20	0,24	0,29	0,37
Крышка вертикального угла лотка ЗЕ-4-В 150	150	0,23	0,26	0,32	0,40	0,49
Крышка вертикального угла лотка ЗЕ-4-В 200	200	0,29	0,33	0,41	0,51	0,63
Крышка вертикального угла лотка ЗЕ-4-В 300	300	0,41	0,48	0,60	0,72	0,90
Крышка вертикального угла лотка ЗЕ-4-В 400	400	0,55	0,64	0,78	0,94	1,17
Крышка вертикального угла лотка ЗЕ-4-В 500	500	0,67	0,77	0,97	1,15	1,44
Крышка вертикального угла лотка ЗЕ-4-В 600	600	0,81	0,92	1,13	1,36	1,73
Крышка вертикального угла лотка ЗЕ-4-В 100 HDZ	100	0,17	0,20	0,24	0,29	0,37
Крышка вертикального угла лотка ЗЕ-4-В 150 HDZ	150	0,23	0,26	0,32	0,40	0,49
Крышка вертикального угла лотка ЗЕ-4-В 200 HDZ	200	0,29	0,33	0,41	0,51	0,63
Крышка вертикального угла лотка ЗЕ-4-В 300 HDZ	300	0,41	0,48	0,60	0,72	0,90
Крышка вертикального угла лотка ЗЕ-4-В 400 HDZ	400	0,55	0,64	0,78	0,94	1,17
Крышка вертикального угла лотка ЗЕ-4-В 500 HDZ	500	0,67	0,77	0,97	1,15	1,44
Крышка вертикального угла лотка ЗЕ-4-В 600 HDZ	600	0,81	0,92	1,13	1,36	1,73
Крышка вертикального угла лотка ЗЕ-4-В 100 INOX	100	0,17	0,20	0,24	0,29	0,37
Крышка вертикального угла лотка ЗЕ-4-В 150 INOX	150	0,23	0,26	0,32	0,40	0,49
Крышка вертикального угла лотка ЗЕ-4-В 200 INOX	200	0,29	0,33	0,41	0,51	0,63
Крышка вертикального угла лотка ЗЕ-4-В 300 INOX	300	0,41	0,48	0,60	0,72	0,90
Крышка вертикального угла лотка ЗЕ-4-В 400 INOX	400	0,55	0,64	0,78	0,94	1,17
Крышка вертикального угла лотка ЗЕ-4-В 500 INOX	500	0,67	0,77	0,97	1,15	1,44
Крышка вертикального угла лотка ЗЕ-4-В 600 INOX	600	0,81	0,92	1,13	1,36	1,73

Маркировка серии исполнения (в конце наименования изделия): БЕЗ ОБОЗНАЧЕНИЯ - Исполнение №1 (конвейерное оцинкование по методу Сендзимира), HDZ - Исполнение №2 (горячее оцинкование погружением по ГОСТ 9.307), INOX - Исполнение №3 (нержавеющая сталь); S - расчетная толщина металла; N - расчетная ширина, H - расчетная высота, A - расчетный габарит, M - расчетная масса изделия

АНТИВЕТРОВОЙ УГОЛОК ЛОТКА ЗЕ-4

С метизами

Работайте выгодно!

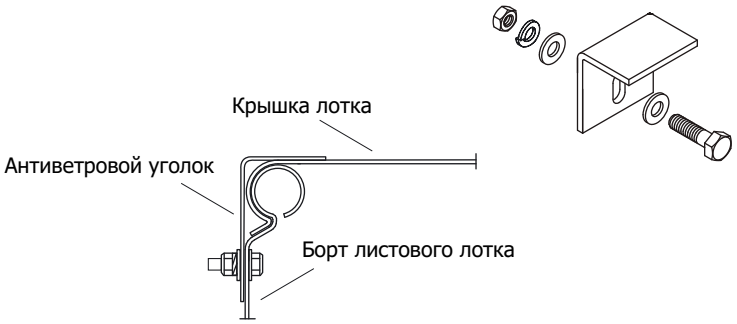

МУЛЬТИСИСТЕМА
ЗЭМИ ЕКАТЕРИНБУРГ

Наименование изделия	M, kg
Антиветровой уголок лотка ЗЕ-4	0,06
Антиветровой уголок лотка ЗЕ-4 HDZ	0,06
Антиветровой уголок лотка ЗЕ-4 INOX	0,06

Маркировка серии исполнения (в конце наименования изделия): БЕЗ ОБОЗНАЧЕНИЯ - Исполнение №1 (конвейерное оцинкование по методу Сендзимира), HDZ - Исполнение №2 (горячее оцинкование погружением по ГОСТ 9.307), INOX - Исполнение №3 (нержавеющая сталь); S - расчетная толщина металла; N - расчетная ширина, H - расчетная высота, A - расчетный габарит, M - расчетная масса изделия

ПЕРФОРИРОВАННАЯ ПОЛНОРАЗМЕРНАЯ ПРЯМАЯ СЕКЦИЯ ЛОТОКА ЛМ

Для соединения двух смежных секций использовать соответствующие соединительные аксессуары.
Использовать соответствующие консоли.
Для закрепления секций на консолях использовать соответствующие крепления.

Соединительные аксессуары входят в комплект поставки изделия.

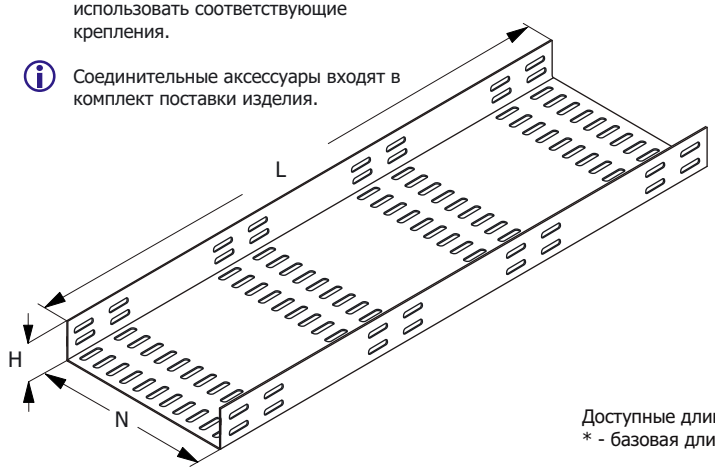

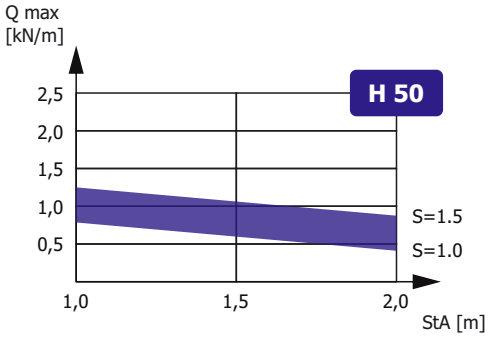

Зависимость максимальной распределенной нагрузки Qmax на днище секции высотой H, шириной N=300, длиной L=2000 от толщины металла S и расстояния между консолями StA в составе прямолинейного участка сбалансированной кабеленесущей конструкции (подробнее в Лицензии)

Доступные длины
* - базовая длина

2500	3500	9000
2000*	3000	6000

Наименование изделия	N, mm	H, mm	M (S=0.7), kg/m	M (S=0.8), kg/m	M (S=1.0), kg/m	M (S=1.2), kg/m	M (S=1.5), kg/m
Лоток ЛМ 50х50 УТ1,5	50	50	0,80	0,90	1,16	1,40	1,75
Лоток ЛМ 100х50 УТ1,5	100	50	1,10	1,25	1,60	1,70	2,35
Лоток ЛМ 150х50 УТ1,5	150	50	1,36	1,60	1,90	2,30	2,90
Лоток ЛМ 200х50 УТ1,5	200	50	1,65	1,85	4,35	2,80	3,50
Лоток ЛМ 300х50 УТ1,5	300	50	2,20	2,50	3,14	3,75	4,70
Лоток ЛМ 400х50 УТ1,5	400	50	2,75	3,15	3,90	4,70	5,85
Лоток ЛМ 500х50 УТ1,5	500	50	3,30	3,75	4,70	5,65	7,10
Лоток ЛМ 600х50 УТ1,5	600	50	3,85	4,40	5,50	6,60	8,25
Лоток ЛМ 50х50 цУТ1,5	50	50	0,80	0,90	1,16	1,40	1,75
Лоток ЛМ 100х50 цУТ1,5	100	50	1,10	1,25	1,60	1,70	2,35
Лоток ЛМ 150х50 цУТ1,5	150	50	1,36	1,60	1,90	2,30	2,90
Лоток ЛМ 200х50 цУТ1,5	200	50	1,65	1,85	4,35	2,80	3,50
Лоток ЛМ 300х50 цУТ1,5	300	50	2,20	2,50	3,14	3,75	4,70
Лоток ЛМ 400х50 цУТ1,5	400	50	2,75	3,15	3,90	4,70	5,85
Лоток ЛМ 500х50 цУТ1,5	500	50	3,30	3,75	4,70	5,65	7,10
Лоток ЛМ 600х50 цУТ1,5	600	50	3,85	4,40	5,50	6,60	8,25
Лоток ЛМ 50х50 Е	50	50	0,80	0,90	1,16	1,40	1,75
Лоток ЛМ 100х50 Е	100	50	1,10	1,25	1,60	1,70	2,35
Лоток ЛМ 150х50 Е	150	50	1,36	1,60	1,90	2,30	2,90
Лоток ЛМ 200х50 Е	200	50	1,65	1,85	4,35	2,80	3,50
Лоток ЛМ 300х50 Е	300	50	2,20	2,50	3,14	3,75	4,70
Лоток ЛМ 400х50 Е	400	50	2,75	3,15	3,90	4,70	5,85
Лоток ЛМ 500х50 Е	500	50	3,30	3,75	4,70	5,65	7,10
Лоток ЛМ 600х50 Е	600	50	3,85	4,40	5,50	6,60	8,25

Маркировка серии исполнения (в конце наименования изделия): УТ1,5 - Исполнение №1 (конвейерное оцинкование по методу Сендзимира), цУТ1,5 - Исполнение №2 (горячее оцинкование погружением по ГОСТ 9.307), Е - Исполнение №3 (нержавеющая сталь); Qmax - максимальная распределенная нагрузка; StA – расстояние между консолями; S - расчетная толщина металла; N - расчетная ширина; H - расчетная высота; L - расчетная длина; M - расчетная масса

НЕПЕРФОРИРОВАННАЯ ПОЛНОРАЗМЕРНАЯ ПРЯМАЯ СЕКЦИЯ ЛОТОКА ЛМГ

Для соединения двух смежных секций использовать соответствующие соединительные аксессуары.
Использовать соответствующие консоли.
Для закрепления секций на консолях использовать соответствующие крепления.

Соединительные аксессуары входят в комплект поставки изделия.

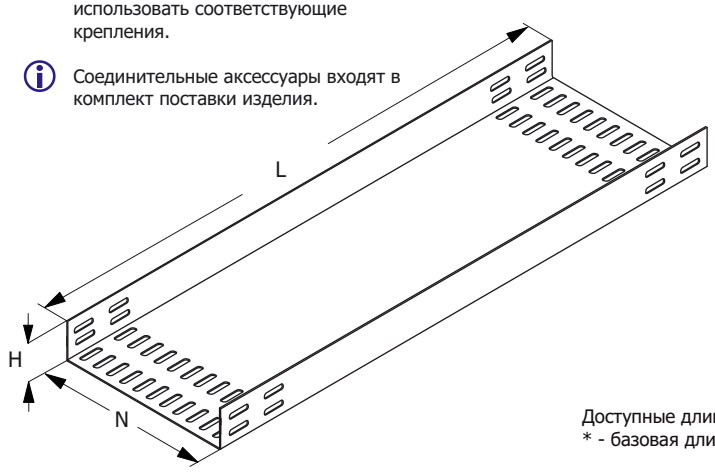

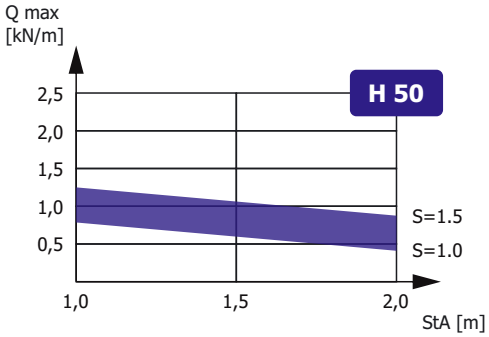

Зависимость максимальной распределенной нагрузки Qmax на днище секции высотой H, шириной N=300, длиной L=2000 от толщины металла S и расстояния между консолями StA в составе прямолинейного участка сбалансированной кабеленесущей конструкции (подробнее в Лицензии)

Доступные длины
* - базовая длина

2500	3500	9000
2000*	3000	6000

Наименование изделия	N, mm	H, mm	M (S=0.7), kg/m	M (S=0.8), kg/m	M (S=1.0), kg/m	M (S=1.2), kg/m	M (S=1.5), kg/m
Лоток ЛМГ 50х50 УТ1,5	50	50	0,80	0,90	1,16	1,40	1,75
Лоток ЛМГ 100х50 УТ1,5	100	50	1,10	1,25	1,60	1,70	2,35
Лоток ЛМГ 150х50 УТ1,5	150	50	1,36	1,60	1,90	2,30	2,90
Лоток ЛМГ 200х50 УТ1,5	200	50	1,65	1,85	4,35	2,80	3,50
Лоток ЛМГ 300х50 УТ1,5	300	50	2,20	2,50	3,14	3,75	4,70
Лоток ЛМГ 400х50 УТ1,5	400	50	2,75	3,15	3,90	4,70	5,85
Лоток ЛМГ 500х50 УТ1,5	500	50	3,30	3,75	4,70	5,65	7,10
Лоток ЛМГ 600х50 УТ1,5	600	50	3,85	4,40	5,50	6,60	8,25
Лоток ЛМГ 50х50 цУТ1,5	50	50	0,80	0,90	1,16	1,40	1,75
Лоток ЛМГ 100х50 цУТ1,5	100	50	1,10	1,25	1,60	1,70	2,35
Лоток ЛМГ 150х50 цУТ1,5	150	50	1,36	1,60	1,90	2,30	2,90
Лоток ЛМГ 200х50 цУТ1,5	200	50	1,65	1,85	4,35	2,80	3,50
Лоток ЛМГ 300х50 цУТ1,5	300	50	2,20	2,50	3,14	3,75	4,70
Лоток ЛМГ 400х50 цУТ1,5	400	50	2,75	3,15	3,90	4,70	5,85
Лоток ЛМГ 500х50 цУТ1,5	500	50	3,30	3,75	4,70	5,65	7,10
Лоток ЛМГ 600х50 цУТ1,5	600	50	3,85	4,40	5,50	6,60	8,25
Лоток ЛМГ 50х50 Е	50	50	0,80	0,90	1,16	1,40	1,75
Лоток ЛМГ 100х50 Е	100	50	1,10	1,25	1,60	1,70	2,35
Лоток ЛМГ 150х50 Е	150	50	1,36	1,60	1,90	2,30	2,90
Лоток ЛМГ 200х50 Е	200	50	1,65	1,85	4,35	2,80	3,50
Лоток ЛМГ 300х50 Е	300	50	2,20	2,50	3,14	3,75	4,70
Лоток ЛМГ 400х50 Е	400	50	2,75	3,15	3,90	4,70	5,85
Лоток ЛМГ 500х50 Е	500	50	3,30	3,75	4,70	5,65	7,10
Лоток ЛМГ 600х50 Е	600	50	3,85	4,40	5,50	6,60	8,25

Маркировка серии исполнения (в конце наименования изделия): УТ1,5 - Исполнение №1 (конвейерное оцинкование по методу Сендзимира), цУТ1,5 - Исполнение №2 (горячее оцинкование погружением по ГОСТ 9.307), Е - Исполнение №3 (нержавеющая сталь); Qmax - максимальная распределенная нагрузка; StA – расстояние между консолями; S - расчетная толщина металла; N - расчетная ширина; H - расчетная высота; L - расчетная длина; M - расчетная масса

УГЛОВАЯ СЕКЦИЯ НА 90 ГРАДУСОВ ЛОТКА ЛМ/ЛМГ

Работайте выгодно!

Использовать соответствующие консоли. Для закрепления секций на консолях использовать соответствующие крепления. Соединительные аксессуары входят в комплект поставки изделия.

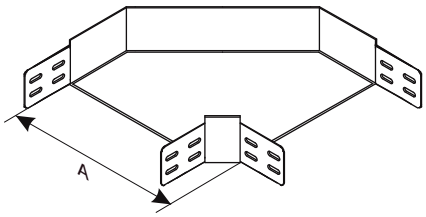

МУЛЬТИСИСТЕМА
ЗЭМИ ЕКАТЕРИНБУРГ

Наименование изделия	N, mm	H, mm	A, mm	M (S=0.7), kg	M (S=0.8), kg	M (S=1.0), kg	M (S=1.2), kg	M (S=1.5), kg
Лоток угловой КГ/КГГ 50х50-90 УТ1,5	50	50	188	0,60	0,68	0,85	1,02	1,28
Лоток угловой КГ/КГГ 100х50-90 УТ1,5	100	50	238	0,74	0,85	1,06	1,27	1,59
Лоток угловой КГ/КГГ 150х50-90 УТ1,5	150	50	288	0,93	1,06	1,32	1,59	1,99
Лоток угловой КГ/КГГ 200х50-90 УТ1,5	200	50	338	1,15	1,31	1,64	1,97	2,47
Лоток угловой КГ/КГГ 300х50-90 УТ1,5	300	50	438	1,17	1,96	2,45	2,94	3,67
Лоток угловой КГ/КГГ 400х50-90 УТ1,5	400	50	538	2,43	2,78	3,48	4,17	5,21
Лоток угловой КГ/КГГ 500х50-90 УТ1,5	500	50	638	3,31	3,78	4,72	5,67	7,09
Лоток угловой КГ/КГГ 600х50-90 УТ1,5	600	50	738	4,34	4,96	6,19	7,43	9,29
Лоток угловой КГ/КГГ 50х50-90 цУТ1,5	50	50	188	0,60	0,68	0,85	1,02	1,28
Лоток угловой КГ/КГГ 100х50-90 цУТ1,5	100	50	238	0,74	0,85	1,06	1,27	1,59
Лоток угловой КГ/КГГ 150х50-90 цУТ1,5	150	50	288	0,93	1,06	1,32	1,59	1,99
Лоток угловой КГ/КГГ 200х50-90 цУТ1,5	200	50	338	1,15	1,31	1,64	1,97	2,47
Лоток угловой КГ/КГГ 300х50-90 цУТ1,5	300	50	438	1,17	1,96	2,45	2,94	3,67
Лоток угловой КГ/КГГ 400х50-90 цУТ1,5	400	50	538	2,43	2,78	3,48	4,17	5,21
Лоток угловой КГ/КГГ 500х50-90 цУТ1,5	500	50	638	3,31	3,78	4,72	5,67	7,09
Лоток угловой КГ/КГГ 600х50-90 цУТ1,5	600	50	738	4,34	4,96	6,19	7,43	9,29
Лоток угловой КГ/КГГ 50х50-90 Е	50	50	188	0,60	0,68	0,85	1,02	1,28
Лоток угловой КГ/КГГ 100х50-90 Е	100	50	238	0,74	0,85	1,06	1,27	1,59
Лоток угловой КГ/КГГ 150х50-90 Е	150	50	288	0,93	1,06	1,32	1,59	1,99
Лоток угловой КГ/КГГ 200х50-90 Е	200	50	338	1,15	1,31	1,64	1,97	2,47
Лоток угловой КГ/КГГ 300х50-90 Е	300	50	438	1,17	1,96	2,45	2,94	3,67
Лоток угловой КГ/КГГ 400х50-90 Е	400	50	538	2,43	2,78	3,48	4,17	5,21
Лоток угловой КГ/КГГ 500х50-90 Е	500	50	638	3,31	3,78	4,72	5,67	7,09
Лоток угловой КГ/КГГ 600х50-90 Е	600	50	738	4,34	4,96	6,19	7,43	9,29

Маркировка серии исполнения (в конце наименования изделия): УТ1,5 - Исполнение №1 (конвейерное оцинкование по методу Сендзимира), цУТ1,5 - Исполнение №2 (горячее оцинкование погружением по ГОСТ 9.307), Е - Исполнение №3 (нержавеющая сталь); S - расчетная толщина металла; N - расчетная ширина, H - расчетная высота, A - расчетный габарит, M - расчетная масса изделия

УГЛОВАЯ СЕКЦИЯ НА 45 ГРАДУСОВ ЛОТКА ЛМ/ЛМГ

Работайте выгодно!

Использовать соответствующие консоли. Для закрепления секций на консолях использовать соответствующие крепления. Соединительные аксессуары входят в комплект поставки изделия.

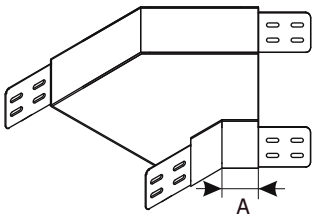

МУЛЬТИСИСТЕМА
ЗЭМИ ЕКАТЕРИНБУРГ

Наименование изделия	N, mm	H, mm	A, mm	M (S=0.7), kg	M (S=0.8), kg	M (S=1.0), kg	M (S=1.2), kg	M (S=1.5), kg
Лоток угловой КГ/КГГ 50х50-135 УТ1,5	50	50	165	0,45	0,51	0,64	0,77	0,96
Лоток угловой КГ/КГГ 100х50-135 УТ1,5	100	50	165	0,56	0,64	0,80	0,95	1,19
Лоток угловой КГ/КГГ 150х50-135 УТ1,5	150	50	165	0,70	0,79	0,99	1,19	1,49
Лоток угловой КГ/КГГ 200х50-135 УТ1,5	200	50	165	0,86	0,99	1,23	1,48	1,85
Лоток угловой КГ/КГГ 300х50-135 УТ1,5	300	50	165	1,29	1,47	1,84	2,20	2,75
Лоток угловой КГ/КГГ 400х50-135 УТ1,5	400	50	165	1,82	2,09	2,61	3,13	3,91
Лоток угловой КГ/КГГ 500х50-135 УТ1,5	500	50	165	2,48	2,83	3,54	4,25	5,31
Лоток угловой КГ/КГГ 600х50-135 УТ1,5	600	50	165	3,25	3,72	4,84	5,81	7,26
Лоток угловой КГ/КГГ 50х50-135 цУТ1,5	50	50	165	0,45	0,51	0,64	0,77	0,96
Лоток угловой КГ/КГГ 100х50-135 цУТ1,5	100	50	165	0,56	0,64	0,80	0,95	1,19
Лоток угловой КГ/КГГ 150х50-135 цУТ1,5	150	50	165	0,70	0,79	0,99	1,19	1,49
Лоток угловой КГ/КГГ 200х50-135 цУТ1,5	200	50	165	0,86	0,99	1,23	1,48	1,85
Лоток угловой КГ/КГГ 300х50-135 цУТ1,5	300	50	165	1,29	1,47	1,84	2,20	2,75
Лоток угловой КГ/КГГ 400х50-135 цУТ1,5	400	50	165	1,82	2,09	2,61	3,13	3,91
Лоток угловой КГ/КГГ 500х50-135 цУТ1,5	500	50	165	2,48	2,83	3,54	4,25	5,31
Лоток угловой КГ/КГГ 600х50-135 цУТ1,5	600	50	165	3,25	3,72	4,84	5,81	7,26
Лоток угловой КГ/КГГ 50х50-135 Е	50	50	165	0,45	0,51	0,64	0,77	0,96
Лоток угловой КГ/КГГ 100х50-135 Е	100	50	165	0,56	0,64	0,80	0,95	1,19
Лоток угловой КГ/КГГ 150х50-135 Е	150	50	165	0,70	0,79	0,99	1,19	1,49
Лоток угловой КГ/КГГ 200х50-135 Е	200	50	165	0,86	0,99	1,23	1,48	1,85
Лоток угловой КГ/КГГ 300х50-135 Е	300	50	165	1,29	1,47	1,84	2,20	2,75
Лоток угловой КГ/КГГ 400х50-135 Е	400	50	165	1,82	2,09	2,61	3,13	3,91
Лоток угловой КГ/КГГ 500х50-135 Е	500	50	165	2,48	2,83	3,54	4,25	5,31
Лоток угловой КГ/КГГ 600х50-135 Е	600	50	165	3,25	3,72	4,84	5,81	7,26

Маркировка серии исполнения (в конце наименования изделия): УТ1,5 - Исполнение №1 (конвейерное оцинкование по методу Сендзимира), цУТ1,5 - Исполнение №2 (горячее оцинкование погружением по ГОСТ 9.307), Е - Исполнение №3 (нержавеющая сталь); S - расчетная толщина металла; N - расчетная ширина, H - расчетная высота, A - расчетный габарит, M - расчетная масса изделия

УГЛОВАЯ СЕКЦИЯ НА 90 ГРАДУСОВ ВВЕРХ
ЛОТКА ЛМ/ЛМГ

Работайте выгодно!

Использовать соответствующие консоли. Для закрепления секций на консолях использовать соответствующие крепления. Соединительные аксессуары входят в комплект поставки изделия.

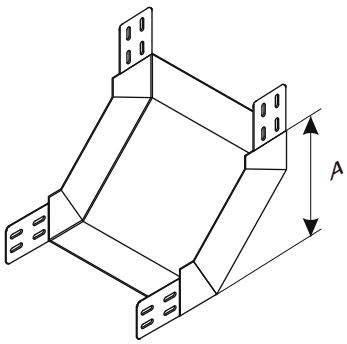

МУЛЬТИСИСТЕМА
ЗЭМИ ЕКАТЕРИНБУРГ

Наименование изделия	N, mm	H, mm	A, mm	M (S=0.7), kg	M (S=0.8), kg	M (S=1.0), kg	M (S=1.2), kg	M (S=1.5), kg
Лоток угловой КП/КПГ 50х50-90 УТ1,5	50	50	290	0,69	0,79	0,99	1,19	1,48
Лоток угловой КП/КПГ 100х50-90 УТ1,5	100	50	290	0,82	0,94	1,18	1,41	1,77
Лоток угловой КП/КПГ 150х50-90 УТ1,5	150	50	290	0,96	1,09	1,37	1,65	2,05
Лоток угловой КП/КПГ 200х50-90 УТ1,5	200	50	290	1,09	1,24	1,55	1,87	2,33
Лоток угловой КП/КПГ 300х50-90 УТ1,5	300	50	290	1,35	1,54	1,93	2,32	2,90
Лоток угловой КП/КПГ 400х50-90 УТ1,5	400	50	290	1,62	1,85	2,31	2,77	3,46
Лоток угловой КП/КПГ 500х50-90 УТ1,5	500	50	290	1,88	2,15	2,68	3,22	4,03
Лоток угловой КП/КПГ 600х50-90 УТ1,5	600	50	290	2,14	2,45	3,06	3,67	4,59
Лоток угловой КП/КПГ 50х50-90 цУТ1,5	50	50	290	0,69	0,79	0,99	1,19	1,48
Лоток угловой КП/КПГ 100х50-90 цУТ1,5	100	50	290	0,82	0,94	1,18	1,41	1,77
Лоток угловой КП/КПГ 150х50-90 цУТ1,5	150	50	290	0,96	1,09	1,37	1,65	2,05
Лоток угловой КП/КПГ 200х50-90 цУТ1,5	200	50	290	1,09	1,24	1,55	1,87	2,33
Лоток угловой КП/КПГ 300х50-90 цУТ1,5	300	50	290	1,35	1,54	1,93	2,32	2,90
Лоток угловой КП/КПГ 400х50-90 цУТ1,5	400	50	290	1,62	1,85	2,31	2,77	3,46
Лоток угловой КП/КПГ 500х50-90 цУТ1,5	500	50	290	1,88	2,15	2,68	3,22	4,03
Лоток угловой КП/КПГ 600х50-90 цУТ1,5	600	50	290	2,14	2,45	3,06	3,67	4,59
Лоток угловой КП/КПГ 50х50-90 Е	50	50	290	0,69	0,79	0,99	1,19	1,48
Лоток угловой КП/КПГ 100х50-90 Е	100	50	290	0,82	0,94	1,18	1,41	1,77
Лоток угловой КП/КПГ 150х50-90 Е	150	50	290	0,96	1,09	1,37	1,65	2,05
Лоток угловой КП/КПГ 200х50-90 Е	200	50	290	1,09	1,24	1,55	1,87	2,33
Лоток угловой КП/КПГ 300х50-90 Е	300	50	290	1,35	1,54	1,93	2,32	2,90
Лоток угловой КП/КПГ 400х50-90 Е	400	50	290	1,62	1,85	2,31	2,77	3,46
Лоток угловой КП/КПГ 500х50-90 Е	500	50	290	1,88	2,15	2,68	3,22	4,03
Лоток угловой КП/КПГ 600х50-90 Е	600	50	290	2,14	2,45	3,06	3,67	4,59

Маркировка серии исполнения (в конце наименования изделия): УТ1,5 - Исполнение №1 (конвейерное оцинкование по методу Сендзимира), цУТ1,5 - Исполнение №2 (горячее оцинкование погружением по ГОСТ 9.307), Е - Исполнение №3 (нержавеющая сталь); S - расчетная толщина металла; N - расчетная ширина, H - расчетная высота, A - расчетный габарит, M - расчетная масса изделия

УГЛОВАЯ СЕКЦИЯ НА 45 ГРАДУСОВ ВВЕРХ ЛОТКА ЛМ/ЛМГ

Работайте выгодно!

Использовать соответствующие консоли. Для закрепления секций на консолях использовать соответствующие крепления. Соединительные аксессуары входят в комплект поставки изделия.

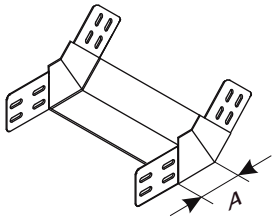

МУЛЬТИСИСТЕМА
ЗЭМИ ЕКАТЕРИНБУРГ

Наименование изделия	N, mm	H, mm	A, mm	M (S=0.7), kg	M (S=0.8), kg	M (S=1.0), kg	M (S=1.2), kg	M (S=1.5), kg
Лоток угловой КП/КПГ 50х50-45 УТ1,5	50	50	240	0,43	0,49	0,61	0,73	0,92
Лоток угловой КП/КПГ 100х50-45 УТ1,5	100	50	240	0,49	0,57	0,71	0,85	1,06
Лоток угловой КП/КПГ 150х50-45 УТ1,5	150	50	240	0,56	0,64	0,80	0,96	1,20
Лоток угловой КП/КПГ 200х50-45 УТ1,5	200	50	240	0,63	0,72	0,89	1,07	1,34
Лоток угловой КП/КПГ 300х50-45 УТ1,5	300	50	240	0,76	0,87	1,08	1,30	1,62
Лоток угловой КП/КПГ 400х50-45 УТ1,5	400	50	240	0,89	1,02	1,27	1,53	1,91
Лоток угловой КП/КПГ 500х50-45 УТ1,5	500	50	240	1,02	1,17	1,46	1,75	2,19
Лоток угловой КП/КПГ 600х50-45 УТ1,5	600	50	240	1,15	1,32	1,65	1,98	2,47
Лоток угловой КП/КПГ 50х50-45 цУТ1,5	50	50	240	0,43	0,49	0,61	0,73	0,92
Лоток угловой КП/КПГ 100х50-45 цУТ1,5	100	50	240	0,49	0,57	0,71	0,85	1,06
Лоток угловой КП/КПГ 150х50-45 цУТ1,5	150	50	240	0,56	0,64	0,80	0,96	1,20
Лоток угловой КП/КПГ 200х50-45 цУТ1,5	200	50	240	0,63	0,72	0,89	1,07	1,34
Лоток угловой КП/КПГ 300х50-45 цУТ1,5	300	50	240	0,76	0,87	1,08	1,30	1,62
Лоток угловой КП/КПГ 400х50-45 цУТ1,5	400	50	240	0,89	1,02	1,27	1,53	1,91
Лоток угловой КП/КПГ 500х50-45 цУТ1,5	500	50	240	1,02	1,17	1,46	1,75	2,19
Лоток угловой КП/КПГ 600х50-45 цУТ1,5	600	50	240	1,15	1,32	1,65	1,98	2,47
Лоток угловой КП/КПГ 50х50-45 Е	50	50	240	0,43	0,49	0,61	0,73	0,92
Лоток угловой КП/КПГ 100х50-45 Е	100	50	240	0,49	0,57	0,71	0,85	1,06
Лоток угловой КП/КПГ 150х50-45 Е	150	50	240	0,56	0,64	0,80	0,96	1,20
Лоток угловой КП/КПГ 200х50-45 Е	200	50	240	0,63	0,72	0,89	1,07	1,34
Лоток угловой КП/КПГ 300х50-45 Е	300	50	240	0,76	0,87	1,08	1,30	1,62
Лоток угловой КП/КПГ 400х50-45 Е	400	50	240	0,89	1,02	1,27	1,53	1,91
Лоток угловой КП/КПГ 500х50-45 Е	500	50	240	1,02	1,17	1,46	1,75	2,19
Лоток угловой КП/КПГ 600х50-45 Е	600	50	240	1,15	1,32	1,65	1,98	2,47

Маркировка серии исполнения (в конце наименования изделия): УТ1,5 - Исполнение №1 (конвейерное оцинкование по методу Сендзимира), цУТ1,5 - Исполнение №2 (горячее оцинкование погружением по ГОСТ 9.307), Е - Исполнение №3 (нержавеющая сталь); S - расчетная толщина металла; N - расчетная ширина, H - расчетная высота, A - расчетный габарит, M - расчетная масса изделия

УГЛОВАЯ СЕКЦИЯ НА 90 ГРАДУСОВ ВНИЗ
ЛОТКА ЛМ/ЛМГ

Работайте выгодно!

Использовать соответствующие консоли. Для закрепления секций на консолях использовать соответствующие крепления. Соединительные аксессуары входят в комплект поставки изделия.

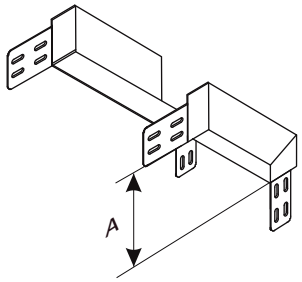

МУЛЬТИСИСТЕМА
ЗЭМИ ЕКАТЕРИНБУРГ

Наименование изделия	N, mm	H, mm	A, mm	M (S=0.7), kg	M (S=0.8), kg	M (S=1.0), kg	M (S=1.2), kg	M (S=1.5), kg
Лоток угловой КС/КСГ 50x50-90 УТ1,5	50	50	290	0,69	0,79	0,99	1,19	1,48
Лоток угловой КС/КСГ 100x50-90 УТ1,5	100	50	290	0,82	0,94	1,18	1,41	1,77
Лоток угловой КС/КСГ 150x50-90 УТ1,5	150	50	290	0,96	1,09	1,37	1,64	2,05
Лоток угловой КС/КСГ 200x50-90 УТ1,5	200	50	290	1,09	1,24	1,55	1,87	2,33
Лоток угловой КС/КСГ 300x50-90 УТ1,5	300	50	290	1,35	1,54	1,93	2,32	2,90
Лоток угловой КС/КСГ 400x50-90 УТ1,5	400	50	290	1,62	1,85	2,31	2,77	3,46
Лоток угловой КС/КСГ 500x50-90 УТ1,5	500	50	290	1,88	2,15	2,84	3,22	4,03
Лоток угловой КС/КСГ 600x50-90 УТ1,5	600	50	290	2,14	2,45	3,06	3,67	4,59
Лоток угловой КС/КСГ 50x50-90 цУТ1,5	50	50	290	0,69	0,79	0,99	1,19	1,48
Лоток угловой КС/КСГ 100x50-90 цУТ1,5	100	50	290	0,82	0,94	1,18	1,41	1,77
Лоток угловой КС/КСГ 150x50-90 цУТ1,5	150	50	290	0,96	1,09	1,37	1,64	2,05
Лоток угловой КС/КСГ 200x50-90 цУТ1,5	200	50	290	1,09	1,24	1,55	1,87	2,33
Лоток угловой КС/КСГ 300x50-90 цУТ1,5	300	50	290	1,35	1,54	1,93	2,32	2,90
Лоток угловой КС/КСГ 400x50-90 цУТ1,5	400	50	290	1,62	1,85	2,31	2,77	3,46
Лоток угловой КС/КСГ 500x50-90 цУТ1,5	500	50	290	1,88	2,15	2,84	3,22	4,03
Лоток угловой КС/КСГ 600x50-90 цУТ1,5	600	50	290	2,14	2,45	3,06	3,67	4,59
Лоток угловой КС/КСГ 50x50-90 Е	50	50	290	0,69	0,79	0,99	1,19	1,48
Лоток угловой КС/КСГ 100x50-90 Е	100	50	290	0,82	0,94	1,18	1,41	1,77
Лоток угловой КС/КСГ 150x50-90 Е	150	50	290	0,96	1,09	1,37	1,64	2,05
Лоток угловой КС/КСГ 200x50-90 Е	200	50	290	1,09	1,24	1,55	1,87	2,33
Лоток угловой КС/КСГ 300x50-90 Е	300	50	290	1,35	1,54	1,93	2,32	2,90
Лоток угловой КС/КСГ 400x50-90 Е	400	50	290	1,62	1,85	2,31	2,77	3,46
Лоток угловой КС/КСГ 500x50-90 Е	500	50	290	1,88	2,15	2,84	3,22	4,03
Лоток угловой КС/КСГ 600x50-90 Е	600	50	290	2,14	2,45	3,06	3,67	4,59

Маркировка серии исполнения (в конце наименования изделия): УТ1,5 - Исполнение №1 (конвейерное оцинкование по методу Сендзимира), цУТ1,5 - Исполнение №2 (горячее оцинкование погружением по ГОСТ 9.307), Е - Исполнение №3 (нержавеющая сталь); S - расчетная толщина металла; N - расчетная ширина, H - расчетная высота, A - расчетный габарит, M - расчетная масса изделия

УГЛОВАЯ СЕКЦИЯ НА 45 ГРАДУСОВ ВНИЗ ЛОТКА ЛМ/ЛМГ

Работайте выгодно!

Использовать соответствующие консоли. Для закрепления секций на консолях использовать соответствующие крепления. Соединительные аксессуары входят в комплект поставки изделия.

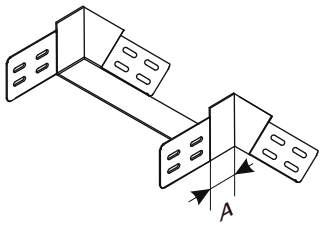

МУЛЬТИСИСТЕМА
ЗЭМИ ЕКАТЕРИНБУРГ

Наименование изделия	N, mm	H, mm	A, mm	M (S=0.7), kg	M (S=0.8), kg	M (S=1.0), kg	M (S=1.2), kg	M (S=1.5), kg
Лоток угловой КС/КСГ 50x50-45 УТ1,5	50	50	120	0,43	0,49	0,61	0,73	0,92
Лоток угловой КС/КСГ 100x50-45 УТ1,5	100	50	120	0,49	0,57	0,71	0,85	1,06
Лоток угловой КС/КСГ 150x50-45 УТ1,5	150	50	120	0,56	0,64	0,80	0,96	1,20
Лоток угловой КС/КСГ 200x50-45 УТ1,5	200	50	120	0,63	0,72	0,89	1,07	1,34
Лоток угловой КС/КСГ 300x50-45 УТ1,5	300	50	120	0,76	0,87	1,08	1,30	1,62
Лоток угловой КС/КСГ 400x50-45 УТ1,5	400	50	120	0,89	1,02	1,27	1,53	1,91
Лоток угловой КС/КСГ 500x50-45 УТ1,5	500	50	120	1,02	1,17	1,46	1,75	2,19
Лоток угловой КС/КСГ 600x50-45 УТ1,5	600	50	120	1,15	1,32	1,65	1,98	2,47
Лоток угловой КС/КСГ 50x50-45 цУТ1,5	50	50	120	0,43	0,49	0,61	0,73	0,92
Лоток угловой КС/КСГ 100x50-45 цУТ1,5	100	50	120	0,49	0,57	0,71	0,85	1,06
Лоток угловой КС/КСГ 150x50-45 цУТ1,5	150	50	120	0,56	0,64	0,80	0,96	1,20
Лоток угловой КС/КСГ 200x50-45 цУТ1,5	200	50	120	0,63	0,72	0,89	1,07	1,34
Лоток угловой КС/КСГ 300x50-45 цУТ1,5	300	50	120	0,76	0,87	1,08	1,30	1,62
Лоток угловой КС/КСГ 400x50-45 цУТ1,5	400	50	120	0,89	1,02	1,27	1,53	1,91
Лоток угловой КС/КСГ 500x50-45 цУТ1,5	500	50	120	1,02	1,17	1,46	1,75	2,19
Лоток угловой КС/КСГ 600x50-45 цУТ1,5	600	50	120	1,15	1,32	1,65	1,98	2,47
Лоток угловой КС/КСГ 50x50-45 Е	50	50	120	0,43	0,49	0,61	0,73	0,92
Лоток угловой КС/КСГ 100x50-45 Е	100	50	120	0,49	0,57	0,71	0,85	1,06
Лоток угловой КС/КСГ 150x50-45 Е	150	50	120	0,56	0,64	0,80	0,96	1,20
Лоток угловой КС/КСГ 200x50-45 Е	200	50	120	0,63	0,72	0,89	1,07	1,34
Лоток угловой КС/КСГ 300x50-45 Е	300	50	120	0,76	0,87	1,08	1,30	1,62
Лоток угловой КС/КСГ 400x50-45 Е	400	50	120	0,89	1,02	1,27	1,53	1,91
Лоток угловой КС/КСГ 500x50-45 Е	500	50	120	1,02	1,17	1,46	1,75	2,19
Лоток угловой КС/КСГ 600x50-45 Е	600	50	120	1,15	1,32	1,65	1,98	2,47

Маркировка серии исполнения (в конце наименования изделия): УТ1,5 - Исполнение №1 (конвейерное оцинкование по методу Сендзимира), цУТ1,5 - Исполнение №2 (горячее оцинкование погружением по ГОСТ 9.307), Е - Исполнение №3 (нержавеющая сталь); S - расчетная толщина металла; N - расчетная ширина, H - расчетная высота, A - расчетный габарит, M - расчетная масса изделия

СЕКЦИЯ ОТВЕТВЛЕНИЯ ЛОТКА ЛМ/ЛМГ

Работайте выгодно!

Использовать соответствующие консоли. Для закрепления секций на консолях использовать соответствующие крепления. Соединительные аксессуары входят в комплект поставки изделия.

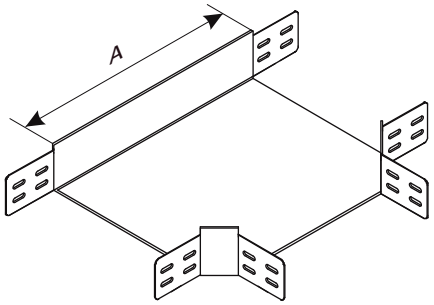

МУЛЬТИСИСТЕМА
ЗЭМИ ЕКАТЕРИНБУРГ

Наименование изделия	N, mm	H, mm	A, mm	M (S=0.7), kg	M (S=0.8), kg	M (S=1.0), kg	M (S=1.2), kg	M (S=1.5), kg
Лоток тройниковый ОТ/ОТГ 50х50 УТ1,5	50	50	325	0,84	0,96	1,20	1,44	1,80
Лоток тройниковый ОТ/ОТГ 100х50 УТ1,5	100	50	375	0,95	1,08	1,35	1,62	2,03
Лоток тройниковый ОТ/ОТГ 150х50 УТ1,5	150	50	425	1,15	1,31	1,64	1,97	2,46
Лоток тройниковый ОТ/ОТГ 200х50 УТ1,5	200	50	475	1,38	1,57	1,97	2,36	2,95
Лоток тройниковый ОТ/ОТГ 300х50 УТ1,5	300	50	575	1,92	2,20	2,75	3,30	4,12
Лоток тройниковый ОТ/ОТГ 400х50 УТ1,5	400	50	675	2,58	2,95	3,68	4,42	5,53
Лоток тройниковый ОТ/ОТГ 500х50 УТ1,5	500	50	775	3,35	2,82	4,78	5,74	7,17
Лоток тройниковый ОТ/ОТГ 600х50 УТ1,5	600	50	875	4,22	4,83	6,03	7,24	9,05
Лоток тройниковый ОТ/ОТГ 50х50 цУТ1,5	50	50	325	0,84	0,96	1,20	1,44	1,80
Лоток тройниковый ОТ/ОТГ 100х50 цУТ1,5	100	50	375	0,95	1,08	1,35	1,62	2,03
Лоток тройниковый ОТ/ОТГ 150х50 цУТ1,5	150	50	425	1,15	1,31	1,64	1,97	2,46
Лоток тройниковый ОТ/ОТГ 200х50 цУТ1,5	200	50	475	1,38	1,57	1,97	2,36	2,95
Лоток тройниковый ОТ/ОТГ 300х50 цУТ1,5	300	50	575	1,92	2,20	2,75	3,30	4,12
Лоток тройниковый ОТ/ОТГ 400х50 цУТ1,5	400	50	675	2,58	2,95	3,68	4,42	5,53
Лоток тройниковый ОТ/ОТГ 500х50 цУТ1,5	500	50	775	3,35	2,82	4,78	5,74	7,17
Лоток тройниковый ОТ/ОТГ 600х50 цУТ1,5	600	50	875	4,22	4,83	6,03	7,24	9,05
Лоток тройниковый ОТ/ОТГ 50х50 Е	50	50	325	0,84	0,96	1,20	1,44	1,80
Лоток тройниковый ОТ/ОТГ 100х50 Е	100	50	375	0,95	1,08	1,35	1,62	2,03
Лоток тройниковый ОТ/ОТГ 150х50 Е	150	50	425	1,15	1,31	1,64	1,97	2,46
Лоток тройниковый ОТ/ОТГ 200х50 Е	200	50	475	1,38	1,57	1,97	2,36	2,95
Лоток тройниковый ОТ/ОТГ 300х50 Е	300	50	575	1,92	2,20	2,75	3,30	4,12
Лоток тройниковый ОТ/ОТГ 400х50 Е	400	50	675	2,58	2,95	3,68	4,42	5,53
Лоток тройниковый ОТ/ОТГ 500х50 Е	500	50	775	3,35	2,82	4,78	5,74	7,17
Лоток тройниковый ОТ/ОТГ 600х50 Е	600	50	875	4,22	4,83	6,03	7,24	9,05

Маркировка серии исполнения (в конце наименования изделия): УТ1,5 - Исполнение №1 (конвейерное оцинкование по методу Сендзимира), цУТ1,5 - Исполнение №2 (горячее оцинкование погружением по ГОСТ 9.307), Е - Исполнение №3 (нержавеющая сталь); S - расчетная толщина металла; N - расчетная ширина, H - расчетная высота, A - расчетный габарит, M - расчетная масса изделия

СЕКЦИЯ ПЕРЕКРЕСТКА ЛОТКА ЛМ/ЛМГ

Работайте выгодно!

Использовать соответствующие консоли. Для закрепления секций на консолях использовать соответствующие крепления. Соединительные аксессуары входят в комплект поставки изделия.

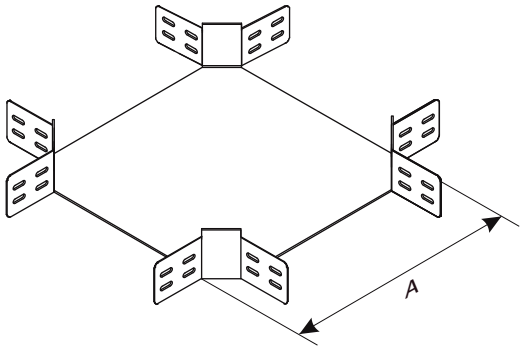

МУЛЬТИСИСТЕМА
ЗЭМИ ЕКАТЕРИНБУРГ

Наименование изделия	N, mm	H, mm	A, mm	M (S=0.7), kg	M (S=0.8), kg	M (S=1.0), kg	M (S=1.2), kg	M (S=1.5), kg
Лоток крестообразный КМ/КМГ 50х50 УТ1,5	50	50	325	1,23	1,40	1,75	2,10	2,63
Лоток крестообразный КМ/КМГ 100х50 УТ1,5	100	50	375	1,42	1,62	2,03	2,43	3,04
Лоток крестообразный КМ/КМГ 150х50 УТ1,5	150	50	425	1,64	1,87	2,34	2,81	3,51
Лоток крестообразный КМ/КМГ 200х50 УТ1,5	200	50	475	1,88	2,15	2,69	3,23	4,04
Лоток крестообразный КМ/КМГ 300х50 УТ1,5	300	50	575	2,46	2,81	3,51	4,22	5,27
Лоток крестообразный КМ/КМГ 400х50 УТ1,5	400	50	675	3,15	3,60	4,49	5,39	6,74
Лоток крестообразный КМ/КМГ 500х50 УТ1,5	500	50	775	3,94	4,50	5,63	6,76	8,45
Лоток крестообразный КМ/КМГ 600х50 УТ1,5	600	50	875	4,85	5,54	6,92	8,31	10,39
Лоток крестообразный КМ/КМГ 50х50 цУТ1,5	50	50	325	1,23	1,40	1,75	2,10	2,63
Лоток крестообразный КМ/КМГ 100х50 цУТ1,5	100	50	375	1,42	1,62	2,03	2,43	3,04
Лоток крестообразный КМ/КМГ 150х50 цУТ1,5	150	50	425	1,64	1,87	2,34	2,81	3,51
Лоток крестообразный КМ/КМГ 200х50 цУТ1,5	200	50	475	1,88	2,15	2,69	3,23	4,04
Лоток крестообразный КМ/КМГ 300х50 цУТ1,5	300	50	575	2,46	2,81	3,51	4,22	5,27
Лоток крестообразный КМ/КМГ 400х50 цУТ1,5	400	50	675	3,15	3,60	4,49	5,39	6,74
Лоток крестообразный КМ/КМГ 500х50 цУТ1,5	500	50	775	3,94	4,50	5,63	6,76	8,45
Лоток крестообразный КМ/КМГ 600х50 цУТ1,5	600	50	875	4,85	5,54	6,92	8,31	10,39
Лоток крестообразный КМ/КМГ 50х50 Е	50	50	325	1,23	1,40	1,75	2,10	2,63
Лоток крестообразный КМ/КМГ 100х50 Е	100	50	375	1,42	1,62	2,03	2,43	3,04
Лоток крестообразный КМ/КМГ 150х50 Е	150	50	425	1,64	1,87	2,34	2,81	3,51
Лоток крестообразный КМ/КМГ 200х50 Е	200	50	475	1,88	2,15	2,69	3,23	4,04
Лоток крестообразный КМ/КМГ 300х50 Е	300	50	575	2,46	2,81	3,51	4,22	5,27
Лоток крестообразный КМ/КМГ 400х50 Е	400	50	675	3,15	3,60	4,49	5,39	6,74
Лоток крестообразный КМ/КМГ 500х50 Е	500	50	775	3,94	4,50	5,63	6,76	8,45
Лоток крестообразный КМ/КМГ 600х50 Е	600	50	875	4,85	5,54	6,92	8,31	10,39

Маркировка серии исполнения (в конце наименования изделия): УТ1,5 - Исполнение №1 (конвейерное оцинкование по методу Сендзимира), цУТ1,5 - Исполнение №2 (горячее оцинкование погружением по ГОСТ 9.307), Е - Исполнение №3 (нержавеющая сталь); S - расчетная толщина металла; N - расчетная ширина, H - расчетная высота, A - расчетный габарит, M - расчетная масса изделия

ЗАГЛУШКА-ПЕРЕХОДНИК ЛОТКА ЛМ/ЛМГ

Работайте выгодно!

Метизы входят в комплект поставки изделия.

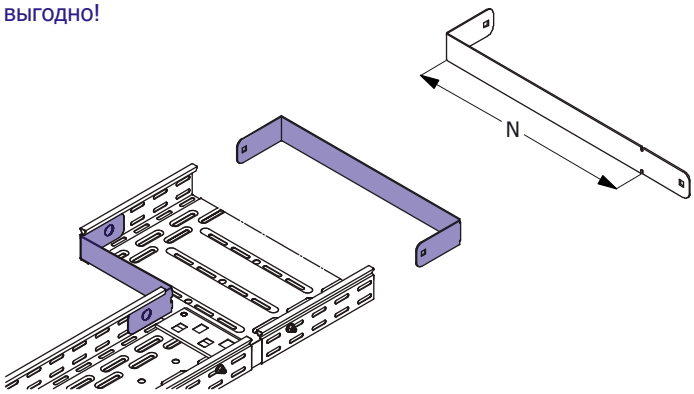

МУЛЬТИСИСТЕМА
ЗЭМИ ЕКАТЕРИНБУРГ

Наименование изделия	N, mm	H, mm	M (S=0.7), kg	M (S=0.8), kg	M (S=1.0), kg	M (S=1.2), kg	M (S=1.5), kg
Заглушка-переходник ПУгЛ/ПУгП 50х50 УТ1,5	50	50	0,04	0,05	0,06	0,07	0,09
Заглушка-переходник ПУгЛ/ПУгП 100х50 УТ1,5	100	50	0,08	0,09	0,11	0,14	0,17
Заглушка-переходник ПУгЛ/ПУгП 150х50 УТ1,5	150	50	0,11	0,12	0,15	0,18	0,23
Заглушка-переходник ПУгЛ/ПУгП 200х50 УТ1,5	200	50	0,14	0,15	0,19	0,23	0,29
Заглушка-переходник ПУгЛ/ПУгП 300х50 УТ1,5	300	50	0,20	0,22	0,28	0,34	0,42
Заглушка-переходник ПУгЛ/ПУгП 400х50 УТ1,5	400	50	0,26	0,29	0,37	0,44	0,55
Заглушка-переходник ПУгЛ/ПУгП 500х50 УТ1,5	500	50	0,28	0,33	0,41	0,49	0,61
Заглушка-переходник ПУгЛ/ПУгП 600х50 УТ1,5	600	50	0,34	0,39	0,49	0,58	0,73
Заглушка-переходник ПУгЛ/ПУгП 50х50 цУТ1,5	50	50	0,04	0,05	0,06	0,07	0,09
Заглушка-переходник ПУгЛ/ПУгП 100х50 цУТ1,5	100	50	0,08	0,09	0,11	0,14	0,17
Заглушка-переходник ПУгЛ/ПУгП 150х50 цУТ1,5	150	50	0,11	0,12	0,15	0,18	0,23
Заглушка-переходник ПУгЛ/ПУгП 200х50 цУТ1,5	200	50	0,14	0,15	0,19	0,23	0,29
Заглушка-переходник ПУгЛ/ПУгП 300х50 цУТ1,5	300	50	0,20	0,22	0,28	0,34	0,42
Заглушка-переходник ПУгЛ/ПУгП 400х50 цУТ1,5	400	50	0,26	0,29	0,37	0,44	0,55
Заглушка-переходник ПУгЛ/ПУгП 500х50 цУТ1,5	500	50	0,28	0,33	0,41	0,49	0,61
Заглушка-переходник ПУгЛ/ПУгП 600х50 цУТ1,5	600	50	0,34	0,39	0,49	0,58	0,73
Заглушка-переходник ПУгЛ/ПУгП 50х50 Е	50	50	0,04	0,05	0,06	0,07	0,09
Заглушка-переходник ПУгЛ/ПУгП 100х50 Е	100	50	0,08	0,09	0,11	0,14	0,17
Заглушка-переходник ПУгЛ/ПУгП 150х50 Е	150	50	0,11	0,12	0,15	0,18	0,23
Заглушка-переходник ПУгЛ/ПУгП 200х50 Е	200	50	0,14	0,15	0,19	0,23	0,29
Заглушка-переходник ПУгЛ/ПУгП 300х50 Е	300	50	0,20	0,22	0,28	0,34	0,42
Заглушка-переходник ПУгЛ/ПУгП 400х50 Е	400	50	0,26	0,29	0,37	0,44	0,55
Заглушка-переходник ПУгЛ/ПУгП 500х50 Е	500	50	0,28	0,33	0,41	0,49	0,61
Заглушка-переходник ПУгЛ/ПУгП 600х50 Е	600	50	0,34	0,39	0,49	0,58	0,73

Маркировка серии исполнения (в конце наименования изделия): УТ1,5 - Исполнение №1 (конвейерное оцинкование по методу Сендзимира), цУТ1,5 - Исполнение №2 (горячее оцинкование погружением по ГОСТ 9.307), Е - Исполнение №3 (нержавеющая сталь); S - расчетная толщина металла; N - расчетная ширина, H - расчетная высота, A - расчетный габарит, M - расчетная масса изделия

СОЕДИНИТЕЛЬ ЛИСТОВОГО ЛОТКА ЛМ/ЛМГ

Работайте выгодно!

Для соединения двух секций листовых лотков одного типоразмера необходимо использовать 2 соединителя соответствующей высоты. Метизы входят в комплект поставки.

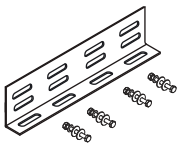

МУЛЬТИСИСТЕМА
ЗЭМИ ЕКАТЕРИНБУРГ

Наименование изделия	H, mm	M (S=0.7), kg	M (S=0.8), kg	M (S=1.0), kg	M (S=1.2), kg	M (S=1.5), kg
Соединитель лотка СЛ 240х50 УТ1,5	50	0,07	0,08	0,09	0,11	0,14
Соединитель лотка СЛ 240х50 цУТ1,5	50	0,07	0,08	0,09	0,11	0,14
Соединитель лотка СЛ 240х50 Е	50	0,07	0,08	0,09	0,11	0,14

Маркировка серии исполнения (в конце наименования изделия): УТ1,5 - Исполнение №1 (конвейерное оцинкование по методу Сендзимира), цУТ1,5 - Исполнение №2 (горячее оцинкование погружением по ГОСТ 9.307), Е - Исполнение №3 (нержавеющая сталь); S - расчетная толщина металла; N - расчетная ширина, H - расчетная высота, A - расчетный габарит, M - расчетная масса изделия

ПЕРЕГОРОДКА ЛИСТОВОГО ЛОТКА ЛМ/ЛМГ

Работайте выгодно!

Изделие крепится к днищу секции при помощи метизов (метизы входят в комплект поставки).

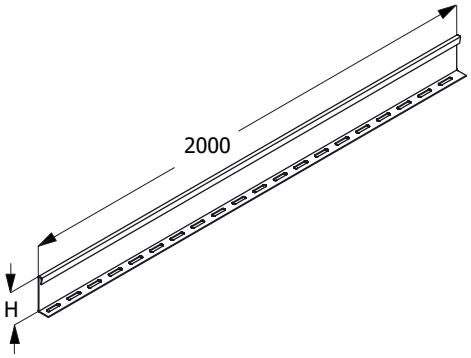

МУЛЬТИСИСТЕМА
ЗЭМИ ЕКАТЕРИНБУРГ

Наименование изделия	H, mm	M (S=0.7), kg	M (S=0.8), kg	M (S=1.0), kg	M (S=1.2), kg	M (S=1.5), kg
Разделитель РЛ 50 УТ1,5	50	0,71	0,82	1,02	1,22	1,53
Разделитель РЛ 50 цУТ1,5	50	0,71	0,82	1,02	1,22	1,53
Разделитель РЛ 50 Е	50	0,71	0,82	1,02	1,22	1,53

Маркировка серии исполнения (в конце наименования изделия): УТ1,5 - Исполнение №1 (конвейерное оцинкование по методу Сендзимира), цУТ1,5 - Исполнение №2 (горячее оцинкование погружением по ГОСТ 9.307), Е - Исполнение №3 (нержавеющая сталь); S - расчетная толщина металла; N - расчетная ширина, H - расчетная высота, A - расчетный габарит, M - расчетная масса изделия

ПЕРФОРИРОВАННАЯ ПОЛНОРАЗМЕРНАЯ ПРЯМАЯ СЕКЦИЯ ЛОТОКА ЛМ

Для соединения двух смежных секций использовать соответствующие соединительные аксессуары.
Использовать соответствующие консоли.
Для закрепления секций на консолях использовать соответствующие крепления.

Соединительные аксессуары входят в комплект поставки изделия.

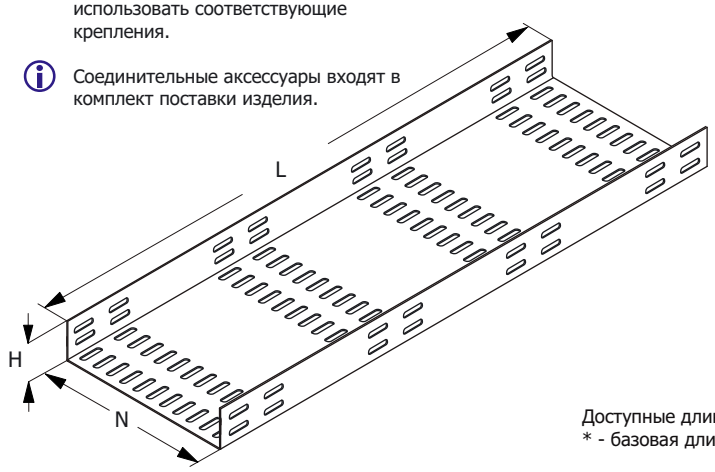

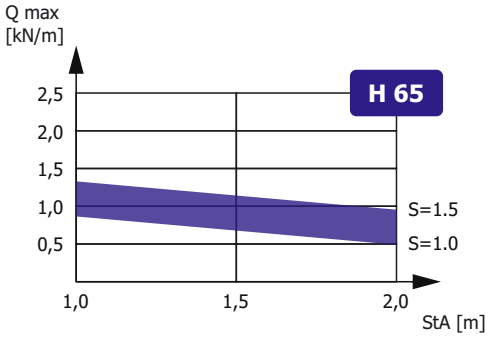

Зависимость максимальной распределенной нагрузки Qmax на днище секции высотой H, шириной N=300, длиной L=2000 от толщины металла S и расстояния между консолями StA в составе прямолинейного участка сбалансированной кабеленесущей конструкции (подробнее в Лицензии)

Доступные длины
* - базовая длина

2500	3500	9000
2000*	3000	6000

Наименование изделия	N, mm	H, mm	M (S=0.7), kg/m	M (S=0.8), kg/m	M (S=1.0), kg/m	M (S=1.2), kg/m	M (S=1.5), kg/m
Лоток ЛМ 75 УТ1,5	75	65	0,80	0,90	1,16	1,40	1,75
Лоток ЛМ 100 УТ1,5	100	65	1,10	1,25	1,60	1,70	2,35
Лоток ЛМ 150 УТ1,5	150	65	1,36	1,60	1,90	2,30	2,90
Лоток ЛМ 200 УТ1,5	200	65	1,65	1,85	4,35	2,80	3,50
Лоток ЛМ 300 УТ1,5	300	65	2,20	2,50	3,14	3,75	4,70
Лоток ЛМ 400 УТ1,5	400	65	2,75	3,15	3,90	4,70	5,85
Лоток ЛМ 500 УТ1,5	500	65	3,30	3,75	4,70	5,65	7,10
Лоток ЛМ 600 УТ1,5	600	65	3,85	4,40	5,50	6,60	8,25
Лоток ЛМ 75 цУТ1,5	75	65	0,80	0,90	1,16	1,40	1,75
Лоток ЛМ 100 цУТ1,5	100	65	1,10	1,25	1,60	1,70	2,35
Лоток ЛМ 150 цУТ1,5	150	65	1,36	1,60	1,90	2,30	2,90
Лоток ЛМ 200 цУТ1,5	200	65	1,65	1,85	4,35	2,80	3,50
Лоток ЛМ 300 цУТ1,5	300	65	2,20	2,50	3,14	3,75	4,70
Лоток ЛМ 400 цУТ1,5	400	65	2,75	3,15	3,90	4,70	5,85
Лоток ЛМ 500 цУТ1,5	500	65	3,30	3,75	4,70	5,65	7,10
Лоток ЛМ 600 цУТ1,5	600	65	3,85	4,40	5,50	6,60	8,25
Лоток ЛМ 75 Е	75	65	0,80	0,90	1,16	1,40	1,75
Лоток ЛМ 100 Е	100	65	1,10	1,25	1,60	1,70	2,35
Лоток ЛМ 150 Е	150	65	1,36	1,60	1,90	2,30	2,90
Лоток ЛМ 200 Е	200	65	1,65	1,85	4,35	2,80	3,50
Лоток ЛМ 300 Е	300	65	2,20	2,50	3,14	3,75	4,70
Лоток ЛМ 400 Е	400	65	2,75	3,15	3,90	4,70	5,85
Лоток ЛМ 500 Е	500	65	3,30	3,75	4,70	5,65	7,10
Лоток ЛМ 600 Е	600	65	3,85	4,40	5,50	6,60	8,25

Маркировка серии исполнения (в конце наименования изделия): УТ1,5 - Исполнение №1 (конвейерное оцинкование по методу Сендзимира), цУТ1,5 - Исполнение №2 (горячее оцинкование погружением по ГОСТ 9.307), Е - Исполнение №3 (нержавеющая сталь); Qmax - максимальная распределенная нагрузка; StA – расстояние между консолями; S - расчетная толщина металла; N - расчетная ширина; H - расчетная высота; L - расчетная длина; M - расчетная масса

НЕПЕРФОРИРОВАННАЯ ПОЛНОРАЗМЕРНАЯ ПРЯМАЯ СЕКЦИЯ ЛОТОКА ЛМГ

Для соединения двух смежных секций использовать соответствующие соединительные аксессуары.
Использовать соответствующие консоли.
Для закрепления секций на консолях использовать соответствующие крепления.

Соединительные аксессуары входят в комплект поставки изделия.

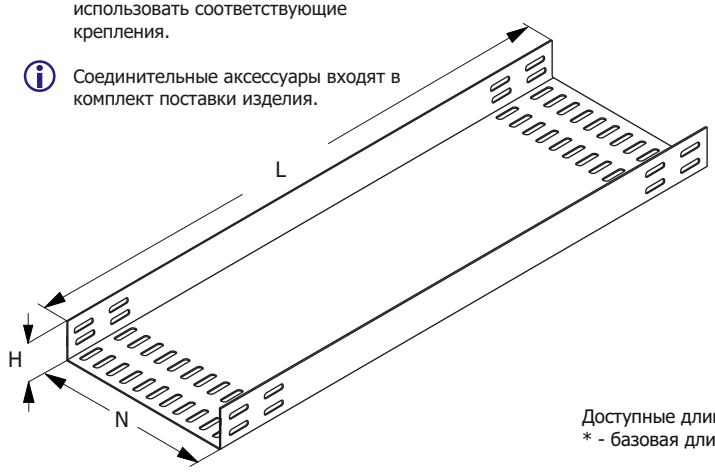

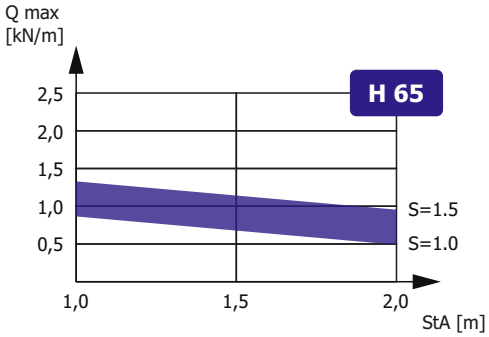

Зависимость максимальной распределенной нагрузки Qmax на днище секции высотой H, шириной N=300, длиной L=2000 от толщины металла S и расстояния между консолями StA в составе прямолинейного участка сбалансированной кабеленесущей конструкции (подробнее в Лицензии)

Доступные длины
* - базовая длина

2500	3500	9000
2000*	3000	6000

Наименование изделия	N, mm	H, mm	M (S=0.7), kg/m	M (S=0.8), kg/m	M (S=1.0), kg/m	M (S=1.2), kg/m	M (S=1.5), kg/m
Лоток ЛМГ 75 УТ1,5	75	65	0,80	0,90	1,16	1,40	1,75
Лоток ЛМГ 100 УТ1,5	100	65	1,10	1,25	1,60	1,70	2,35
Лоток ЛМГ 150 УТ1,5	150	65	1,36	1,60	1,90	2,30	2,90
Лоток ЛМГ 200 УТ1,5	200	65	1,65	1,85	4,35	2,80	3,50
Лоток ЛМГ 300 УТ1,5	300	65	2,20	2,50	3,14	3,75	4,70
Лоток ЛМГ 400 УТ1,5	400	65	2,75	3,15	3,90	4,70	5,85
Лоток ЛМГ 500 УТ1,5	500	65	3,30	3,75	4,70	5,65	7,10
Лоток ЛМГ 600 УТ1,5	600	65	3,85	4,40	5,50	6,60	8,25
Лоток ЛМГ 75 цУТ1,5	75	65	0,80	0,90	1,16	1,40	1,75
Лоток ЛМГ 100 цУТ1,5	100	65	1,10	1,25	1,60	1,70	2,35
Лоток ЛМГ 150 цУТ1,5	150	65	1,36	1,60	1,90	2,30	2,90
Лоток ЛМГ 200 цУТ1,5	200	65	1,65	1,85	4,35	2,80	3,50
Лоток ЛМГ 300 цУТ1,5	300	65	2,20	2,50	3,14	3,75	4,70
Лоток ЛМГ 400 цУТ1,5	400	65	2,75	3,15	3,90	4,70	5,85
Лоток ЛМГ 500 цУТ1,5	500	65	3,30	3,75	4,70	5,65	7,10
Лоток ЛМГ 600 цУТ1,5	600	65	3,85	4,40	5,50	6,60	8,25
Лоток ЛМГ 75 Е	75	65	0,80	0,90	1,16	1,40	1,75
Лоток ЛМГ 100 Е	100	65	1,10	1,25	1,60	1,70	2,35
Лоток ЛМГ 150 Е	150	65	1,36	1,60	1,90	2,30	2,90
Лоток ЛМГ 200 Е	200	65	1,65	1,85	4,35	2,80	3,50
Лоток ЛМГ 300 Е	300	65	2,20	2,50	3,14	3,75	4,70
Лоток ЛМГ 400 Е	400	65	2,75	3,15	3,90	4,70	5,85
Лоток ЛМГ 500 Е	500	65	3,30	3,75	4,70	5,65	7,10
Лоток ЛМГ 600 Е	600	65	3,85	4,40	5,50	6,60	8,25

Маркировка серии исполнения (в конце наименования изделия): УТ1,5 - Исполнение №1 (конвейерное оцинкование по методу Сендзимира), цУТ1,5 - Исполнение №2 (горячее оцинкование погружением по ГОСТ 9.307), Е - Исполнение №3 (нержавеющая сталь); Qmax - максимальная распределенная нагрузка; StA – расстояние между консолями; S - расчетная толщина металла; N - расчетная ширина; H - расчетная высота; L - расчетная длина; M - расчетная масса

УГЛОВАЯ СЕКЦИЯ НА 90 ГРАДУСОВ ЛОТКА ЛМ/ЛМГ

Работайте выгодно!

Использовать соответствующие консоли. Для закрепления секций на консолях использовать соответствующие крепления. Соединительные аксессуары входят в комплект поставки изделия.

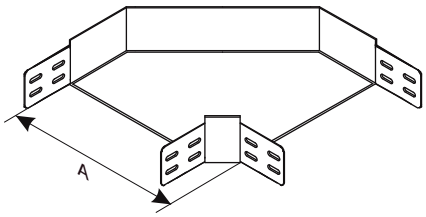

МУЛЬТИСИСТЕМА
ЗЭМИ ЕКАТЕРИНБУРГ

Наименование изделия	N, mm	H, mm	A, mm	M (S=0.7), kg	M (S=0.8), kg	M (S=1.0), kg	M (S=1.2), kg	M (S=1.5), kg
Лоток угловой КГ/КГГ 75-90 УТ1,5	75	65	213	0,77	0,88	1,10	1,33	1,66
Лоток угловой КГ/КГГ 100-90 УТ1,5	100	65	238	0,85	0,98	1,22	1,46	1,83
Лоток угловой КГ/КГГ 150-90 УТ1,5	150	65	288	1,05	1,20	1,49	1,79	2,24
Лоток угловой КГ/КГГ 200-90 УТ1,5	200	65	338	1,28	1,46	1,82	2,19	2,73
Лоток угловой КГ/КГГ 300-90 УТ1,5	300	65	438	1,85	2,12	2,65	3,18	3,97
Лоток угловой КГ/КГГ 400-90 УТ1,5	400	65	538	2,59	2,95	3,69	4,43	5,54
Лоток угловой КГ/КГГ 500-90 УТ1,5	500	65	638	3,47	3,97	4,96	5,95	7,44
Лоток угловой КГ/КГГ 600-90 УТ1,5	600	65	738	4,52	5,16	6,45	7,74	9,68
Лоток угловой КГ/КГГ 75-90 цУТ1,5	75	65	213	0,77	0,88	1,10	1,33	1,66
Лоток угловой КГ/КГГ 100-90 цУТ1,5	100	65	238	0,85	0,98	1,22	1,46	1,83
Лоток угловой КГ/КГГ 150-90 цУТ1,5	150	65	288	1,05	1,20	1,49	1,79	2,24
Лоток угловой КГ/КГГ 200-90 цУТ1,5	200	65	338	1,28	1,46	1,82	2,19	2,73
Лоток угловой КГ/КГГ 300-90 цУТ1,5	300	65	438	1,85	2,12	2,65	3,18	3,97
Лоток угловой КГ/КГГ 400-90 цУТ1,5	400	65	538	2,59	2,95	3,69	4,43	5,54
Лоток угловой КГ/КГГ 500-90 цУТ1,5	500	65	638	3,47	3,97	4,96	5,95	7,44
Лоток угловой КГ/КГГ 600-90 цУТ1,5	600	65	738	4,52	5,16	6,45	7,74	9,68
Лоток угловой КГ/КГГ 75-90 Е	75	65	213	0,77	0,88	1,10	1,33	1,66
Лоток угловой КГ/КГГ 100-90 Е	100	65	238	0,85	0,98	1,22	1,46	1,83
Лоток угловой КГ/КГГ 150-90 Е	150	65	288	1,05	1,20	1,49	1,79	2,24
Лоток угловой КГ/КГГ 200-90 Е	200	65	338	1,28	1,46	1,82	2,19	2,73
Лоток угловой КГ/КГГ 300-90 Е	300	65	438	1,85	2,12	2,65	3,18	3,97
Лоток угловой КГ/КГГ 400-90 Е	400	65	538	2,59	2,95	3,69	4,43	5,54
Лоток угловой КГ/КГГ 500-90 Е	500	65	638	3,47	3,97	4,96	5,95	7,44
Лоток угловой КГ/КГГ 600-90 Е	600	65	738	4,52	5,16	6,45	7,74	9,68

Маркировка серии исполнения (в конце наименования изделия): УТ1,5 - Исполнение №1 (конвейерное оцинкование по методу Сендзимира), цУТ1,5 - Исполнение №2 (горячее оцинкование погружением по ГОСТ 9.307), Е - Исполнение №3 (нержавеющая сталь); S - расчетная толщина металла; N - расчетная ширина, H - расчетная высота, A - расчетный габарит, M - расчетная масса изделия

УГЛОВАЯ СЕКЦИЯ НА 45 ГРАДУСОВ ЛОТКА ЛМ/ЛМГ

Работайте выгодно!

Использовать соответствующие консоли. Для закрепления секций на консолях использовать соответствующие крепления. Соединительные аксессуары входят в комплект поставки изделия.

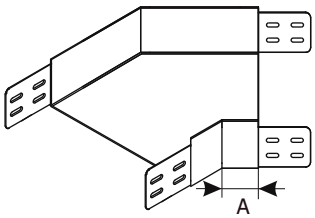

МУЛЬТИСИСТЕМА
ЗЭМИ ЕКАТЕРИНБУРГ

Наименование изделия	N, mm	H, mm	A, mm	M (S=0.7), kg	M (S=0.8), kg	M (S=1.0), kg	M (S=1.2), kg	M (S=1.5), kg
Лоток угловой КГ/КГГ 75-135 УТ1,5	75	65	165	0,58	0,66	0,83	0,99	1,24
Лоток угловой КГ/КГГ 100-135 УТ1,5	100	65	165	0,64	0,73	0,92	1,10	1,37
Лоток угловой КГ/КГГ 150-135 УТ1,5	150	65	165	0,78	0,90	1,12	1,34	1,68
Лоток угловой КГ/КГГ 200-135 УТ1,5	200	65	165	0,96	1,09	1,37	1,64	2,05
Лоток угловой КГ/КГГ 300-135 УТ1,5	300	65	165	1,39	1,59	1,99	2,38	2,98
Лоток угловой КГ/КГГ 400-135 УТ1,5	400	65	165	1,94	2,22	2,77	3,32	4,15
Лоток угловой КГ/КГГ 500-135 УТ1,5	500	65	165	2,60	2,98	3,72	4,47	5,58
Лоток угловой КГ/КГГ 600-135 УТ1,5	600	65	165	3,39	3,87	4,84	5,81	7,26
Лоток угловой КГ/КГГ 75-135 цУТ1,5	75	65	165	0,58	0,66	0,83	0,99	1,24
Лоток угловой КГ/КГГ 100-135 цУТ1,5	100	65	165	0,64	0,73	0,92	1,10	1,37
Лоток угловой КГ/КГГ 150-135 цУТ1,5	150	65	165	0,78	0,90	1,12	1,34	1,68
Лоток угловой КГ/КГГ 200-135 цУТ1,5	200	65	165	0,96	1,09	1,37	1,64	2,05
Лоток угловой КГ/КГГ 300-135 цУТ1,5	300	65	165	1,39	1,59	1,99	2,38	2,98
Лоток угловой КГ/КГГ 400-135 цУТ1,5	400	65	165	1,94	2,22	2,77	3,32	4,15
Лоток угловой КГ/КГГ 500-135 цУТ1,5	500	65	165	2,60	2,98	3,72	4,47	5,58
Лоток угловой КГ/КГГ 600-135 цУТ1,5	600	65	165	3,39	3,87	4,84	5,81	7,26
Лоток угловой КГ/КГГ 75-135 Е	75	65	165	0,58	0,66	0,83	0,99	1,24
Лоток угловой КГ/КГГ 100-135 Е	100	65	165	0,64	0,73	0,92	1,10	1,37
Лоток угловой КГ/КГГ 150-135 Е	150	65	165	0,78	0,90	1,12	1,34	1,68
Лоток угловой КГ/КГГ 200-135 Е	200	65	165	0,96	1,09	1,37	1,64	2,05
Лоток угловой КГ/КГГ 300-135 Е	300	65	165	1,39	1,59	1,99	2,38	2,98
Лоток угловой КГ/КГГ 400-135 Е	400	65	165	1,94	2,22	2,77	3,32	4,15
Лоток угловой КГ/КГГ 500-135 Е	500	65	165	2,60	2,98	3,72	4,47	5,58
Лоток угловой КГ/КГГ 600-135 Е	600	65	165	3,39	3,87	4,84	5,81	7,26

Маркировка серии исполнения (в конце наименования изделия): УТ1,5 - Исполнение №1 (конвейерное оцинкование по методу Сендзимира), цУТ1,5 - Исполнение №2 (горячее оцинкование погружением по ГОСТ 9.307), Е - Исполнение №3 (нержавеющая сталь); S - расчетная толщина металла; N - расчетная ширина, H - расчетная высота, A - расчетный габарит, M - расчетная масса изделия

УГЛОВАЯ СЕКЦИЯ НА 90 ГРАДУСОВ ВВЕРХ
ЛОТКА ЛМ/ЛМГ

Работайте выгодно!

Использовать соответствующие консоли. Для закрепления секций на консолях использовать соответствующие крепления. Соединительные аксессуары входят в комплект поставки изделия.

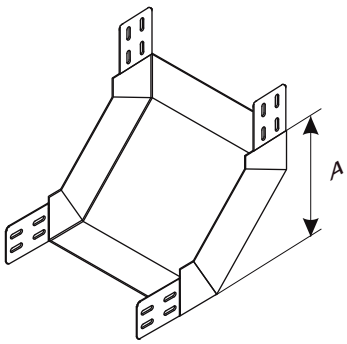

МУЛЬТИСИСТЕМА
ЗЭМИ ЕКАТЕРИНБУРГ

Наименование изделия	N, mm	H, mm	A, mm	M (S=0.7), kg	M (S=0.8), kg	M (S=1.0), kg	M (S=1.2), kg	M (S=1.5), kg
Лоток угловой КП/КПГ 75-90 УТ1,5	75	65	290	0,87	0,99	1,24	1,49	1,87
Лоток угловой КП/КПГ 100-90 УТ1,5	100	65	290	0,94	1,07	1,34	1,61	2,01
Лоток угловой КП/КПГ 150-90 УТ1,5	150	65	290	1,07	1,22	1,53	1,83	2,29
Лоток угловой КП/КПГ 200-90 УТ1,5	200	65	290	1,20	1,37	1,71	2,06	2,57
Лоток угловой КП/КПГ 300-90 УТ1,5	300	65	290	1,46	1,67	2,09	2,51	3,14
Лоток угловой КП/КПГ 400-90 УТ1,5	400	65	290	1,73	1,97	2,47	2,96	3,70
Лоток угловой КП/КПГ 500-90 УТ1,5	500	65	290	1,99	2,28	2,84	3,41	4,27
Лоток угловой КП/КПГ 600-90 УТ1,5	600	65	290	2,26	2,58	3,22	3,87	4,83
Лоток угловой КП/КПГ 75-90 цУТ1,5	75	65	290	0,87	1,24	1,24	1,49	1,87
Лоток угловой КП/КПГ 100-90 цУТ1,5	100	65	290	0,94	1,34	1,34	1,61	2,01
Лоток угловой КП/КПГ 150-90 цУТ1,5	150	65	290	1,07	1,53	1,53	1,83	2,29
Лоток угловой КП/КПГ 200-90 цУТ1,5	200	65	290	1,20	1,71	1,71	2,06	2,57
Лоток угловой КП/КПГ 300-90 цУТ1,5	300	65	290	1,46	2,09	2,09	2,51	3,14
Лоток угловой КП/КПГ 400-90 цУТ1,5	400	65	290	1,73	2,47	2,47	2,96	3,70
Лоток угловой КП/КПГ 500-90 цУТ1,5	500	65	290	1,99	2,84	2,84	3,41	4,27
Лоток угловой КП/КПГ 600-90 цУТ1,5	600	65	290	2,26	3,22	3,22	3,87	4,83
Лоток угловой КП/КПГ 75-90 Е	75	65	290	0,87	1,24	1,24	1,49	1,87
Лоток угловой КП/КПГ 100-90 Е	100	65	290	0,94	1,34	1,34	1,61	2,01
Лоток угловой КП/КПГ 150-90 Е	150	65	290	1,07	1,53	1,53	1,83	2,29
Лоток угловой КП/КПГ 200-90 Е	200	65	290	1,20	1,71	1,71	2,06	2,57
Лоток угловой КП/КПГ 300-90 Е	300	65	290	1,46	2,09	2,09	2,51	3,14
Лоток угловой КП/КПГ 400-90 Е	400	65	290	1,73	2,47	2,47	2,96	3,70
Лоток угловой КП/КПГ 500-90 Е	500	65	290	1,99	2,84	2,84	3,41	4,27
Лоток угловой КП/КПГ 600-90 Е	600	65	290	2,26	3,22	3,22	3,87	4,83

Маркировка серии исполнения (в конце наименования изделия): УТ1,5 - Исполнение №1 (конвейерное оцинкование по методу Сендзимира), цУТ1,5 - Исполнение №2 (горячее оцинкование погружением по ГОСТ 9.307), Е - Исполнение №3 (нержавеющая сталь); S - расчетная толщина металла; N - расчетная ширина, H - расчетная высота, A - расчетный габарит, M - расчетная масса изделия

УГЛОВАЯ СЕКЦИЯ НА 45 ГРАДУСОВ ВВЕРХ ЛОТКА ЛМ/ЛМГ

Работайте выгодно!

Использовать соответствующие консоли. Для закрепления секций на консолях использовать соответствующие крепления. Соединительные аксессуары входят в комплект поставки изделия.

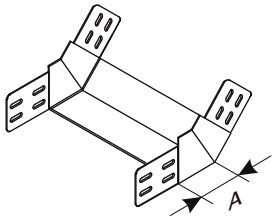

МУЛЬТИСИСТЕМА
ЗЭМИ ЕКАТЕРИНБУРГ

Наименование изделия	N, mm	H, mm	A, mm	M (S=0.7), kg	M (S=0.8), kg	M (S=1.0), kg	M (S=1.2), kg	M (S=1.5), kg
Лоток угловой КП/КПГ 75-45 УТ1,5	75	65	240	0,53	0,61	0,76	0,92	1,14
Лоток угловой КП/КПГ 100-45 УТ1,5	100	65	240	0,57	0,65	0,81	0,97	1,22
Лоток угловой КП/КПГ 150-45 УТ1,5	150	65	240	0,63	0,72	0,90	1,09	1,36
Лоток угловой КП/КПГ 200-45 УТ1,5	200	65	240	0,70	0,80	1,00	1,20	1,50
Лоток угловой КП/КПГ 300-45 УТ1,5	300	65	240	0,83	0,95	1,19	1,42	1,78
Лоток угловой КП/КПГ 400-45 УТ1,5	400	65	240	0,96	1,10	1,38	1,65	2,06
Лоток угловой КП/КПГ 500-45 УТ1,5	500	65	240	1,09	1,25	1,56	1,88	2,35
Лоток угловой КП/КПГ 600-45 УТ1,5	600	65	240	1,23	1,40	1,75	2,10	2,63
Лоток угловой КП/КПГ 75-45 цУТ1,5	75	65	240	0,53	0,61	0,76	0,92	1,14
Лоток угловой КП/КПГ 100-45 цУТ1,5	100	65	240	0,57	0,65	0,81	0,97	1,22
Лоток угловой КП/КПГ 150-45 цУТ1,5	150	65	240	0,63	0,72	0,90	1,09	1,36
Лоток угловой КП/КПГ 200-45 цУТ1,5	200	65	240	0,70	0,80	1,00	1,20	1,50
Лоток угловой КП/КПГ 300-45 цУТ1,5	300	65	240	0,83	0,95	1,19	1,42	1,78
Лоток угловой КП/КПГ 400-45 цУТ1,5	400	65	240	0,96	1,10	1,38	1,65	2,06
Лоток угловой КП/КПГ 500-45 цУТ1,5	500	65	240	1,09	1,25	1,56	1,88	2,35
Лоток угловой КП/КПГ 600-45 цУТ1,5	600	65	240	1,23	1,40	1,75	2,10	2,63
Лоток угловой КП/КПГ 75-45 Е	75	65	240	0,53	0,61	0,76	0,92	1,14
Лоток угловой КП/КПГ 100-45 Е	100	65	240	0,57	0,65	0,81	0,97	1,22
Лоток угловой КП/КПГ 150-45 Е	150	65	240	0,63	0,72	0,90	1,09	1,36
Лоток угловой КП/КПГ 200-45 Е	200	65	240	0,70	0,80	1,00	1,20	1,50
Лоток угловой КП/КПГ 300-45 Е	300	65	240	0,83	0,95	1,19	1,42	1,78
Лоток угловой КП/КПГ 400-45 Е	400	65	240	0,96	1,10	1,38	1,65	2,06
Лоток угловой КП/КПГ 500-45 Е	500	65	240	1,09	1,25	1,56	1,88	2,35
Лоток угловой КП/КПГ 600-45 Е	600	65	240	1,23	1,40	1,75	2,10	2,63

Маркировка серии исполнения (в конце наименования изделия): УТ1,5 - Исполнение №1 (конвейерное оцинкование по методу Сендзимира), цУТ1,5 - Исполнение №2 (горячее оцинкование погружением по ГОСТ 9.307), Е - Исполнение №3 (нержавеющая сталь); S - расчетная толщина металла; N - расчетная ширина, H - расчетная высота, A - расчетный габарит, M - расчетная масса изделия

УГЛОВАЯ СЕКЦИЯ НА 90 ГРАДУСОВ ВНИЗ ЛОТКА ЛМ/ЛМГ

Работайте выгодно!

Использовать соответствующие консоли. Для закрепления секций на консолях использовать соответствующие крепления. Соединительные аксессуары входят в комплект поставки изделия.

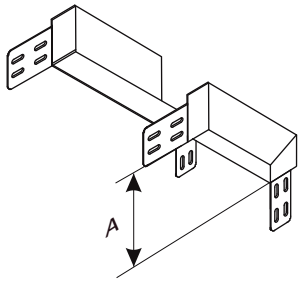

МУЛЬТИСИСТЕМА
ЗЭМИ ЕКАТЕРИНБУРГ

Наименование изделия	N, mm	H, mm	A, mm	M (S=0.7), kg	M (S=0.8), kg	M (S=1.0), kg	M (S=1.2), kg	M (S=1.5), kg
Лоток угловой КС/КСГ 75-90 УТ1,5	75	65	290	0,87	0,99	1,24	1,49	1,87
Лоток угловой КС/КСГ 100-90 УТ1,5	100	65	290	0,94	1,07	1,34	1,61	2,01
Лоток угловой КС/КСГ 150-90 УТ1,5	150	65	290	1,07	1,22	1,53	1,83	2,29
Лоток угловой КС/КСГ 200-90 УТ1,5	200	65	290	1,20	1,37	1,71	2,06	2,57
Лоток угловой КС/КСГ 300-90 УТ1,5	300	65	290	1,46	1,67	2,09	2,51	3,14
Лоток угловой КС/КСГ 400-90 УТ1,5	400	65	290	1,73	1,97	2,47	2,96	3,70
Лоток угловой КС/КСГ 500-90 УТ1,5	500	65	290	1,99	2,28	2,84	3,41	4,27
Лоток угловой КС/КСГ 600-90 УТ1,5	600	65	290	2,26	2,58	3,22	3,87	4,83
Лоток угловой КС/КСГ 75-90 цУТ1,5	75	65	290	0,87	0,99	1,24	1,49	1,87
Лоток угловой КС/КСГ 100-90 цУТ1,5	100	65	290	0,94	1,07	1,34	1,61	2,01
Лоток угловой КС/КСГ 150-90 цУТ1,5	150	65	290	1,07	1,22	1,53	1,83	2,29
Лоток угловой КС/КСГ 200-90 цУТ1,5	200	65	290	1,20	1,37	1,71	2,06	2,57
Лоток угловой КС/КСГ 300-90 цУТ1,5	300	65	290	1,46	1,67	2,09	2,51	3,14
Лоток угловой КС/КСГ 400-90 цУТ1,5	400	65	290	1,73	1,97	2,47	2,96	3,70
Лоток угловой КС/КСГ 500-90 цУТ1,5	500	65	290	1,99	2,28	2,84	3,41	4,27
Лоток угловой КС/КСГ 600-90 цУТ1,5	600	65	290	2,26	2,58	3,22	3,87	4,83
Лоток угловой КС/КСГ 75-90 Е	75	65	290	0,87	0,99	1,24	1,49	1,87
Лоток угловой КС/КСГ 100-90 Е	100	65	290	0,94	1,07	1,34	1,61	2,01
Лоток угловой КС/КСГ 150-90 Е	150	65	290	1,07	1,22	1,53	1,83	2,29
Лоток угловой КС/КСГ 200-90 Е	200	65	290	1,20	1,37	1,71	2,06	2,57
Лоток угловой КС/КСГ 300-90 Е	300	65	290	1,46	1,67	2,09	2,51	3,14
Лоток угловой КС/КСГ 400-90 Е	400	65	290	1,73	1,97	2,47	2,96	3,70
Лоток угловой КС/КСГ 500-90 Е	500	65	290	1,99	2,28	2,84	3,41	4,27
Лоток угловой КС/КСГ 600-90 Е	600	65	290	2,26	2,58	3,22	3,87	4,83

Маркировка серии исполнения (в конце наименования изделия): УТ1,5 - Исполнение №1 (конвейерное оцинкование по методу Сендзимира), цУТ1,5 - Исполнение №2 (горячее оцинкование погружением по ГОСТ 9.307), Е - Исполнение №3 (нержавеющая сталь); S - расчетная толщина металла; N - расчетная ширина, H - расчетная высота, A - расчетный габарит, M - расчетная масса изделия

УГЛОВАЯ СЕКЦИЯ НА 45 ГРАДУСОВ ВНИЗ ЛОТКА ЛМ/ЛМГ

Работайте выгодно!

Использовать соответствующие консоли. Для закрепления секций на консолях использовать соответствующие крепления. Соединительные аксессуары входят в комплект поставки изделия.

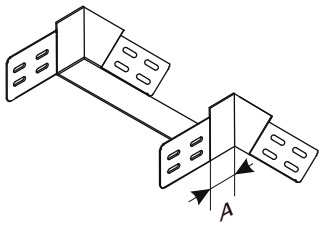

МУЛЬТИСИСТЕМА
ЗЭМИ ЕКАТЕРИНБУРГ

Наименование изделия	N, mm	H, mm	A, mm	M (S=0.7), kg	M (S=0.8), kg	M (S=1.0), kg	M (S=1.2), kg	M (S=1.5), kg
Лоток угловой КС/КСГ 75-45 УТ1,5	75	65	120	0,53	0,61	0,76	0,92	1,14
Лоток угловой КС/КСГ 100-45 УТ1,5	100	65	120	0,57	0,65	0,81	0,97	1,22
Лоток угловой КС/КСГ 150-45 УТ1,5	150	65	120	0,63	0,72	0,90	1,09	1,36
Лоток угловой КС/КСГ 200-45 УТ1,5	200	65	120	0,70	0,80	1,00	1,20	1,50
Лоток угловой КС/КСГ 300-45 УТ1,5	300	65	120	0,83	0,95	1,19	1,42	1,78
Лоток угловой КС/КСГ 400-45 УТ1,5	400	65	120	0,96	1,10	1,38	1,65	2,06
Лоток угловой КС/КСГ 500-45 УТ1,5	500	65	120	1,09	1,25	1,56	1,88	2,35
Лоток угловой КС/КСГ 600-45 УТ1,5	600	65	120	1,23	1,40	1,75	2,10	2,63
Лоток угловой КС/КСГ 75-45 цУТ1,5	75	65	120	0,53	0,61	0,76	0,92	1,14
Лоток угловой КС/КСГ 100-45 цУТ1,5	100	65	120	0,57	0,65	0,81	0,97	1,22
Лоток угловой КС/КСГ 150-45 цУТ1,5	150	65	120	0,63	0,72	0,90	1,09	1,36
Лоток угловой КС/КСГ 200-45 цУТ1,5	200	65	120	0,70	0,80	1,00	1,20	1,50
Лоток угловой КС/КСГ 300-45 цУТ1,5	300	65	120	0,83	0,95	1,19	1,42	1,78
Лоток угловой КС/КСГ 400-45 цУТ1,5	400	65	120	0,96	1,10	1,38	1,65	2,06
Лоток угловой КС/КСГ 500-45 цУТ1,5	500	65	120	1,09	1,25	1,56	1,88	2,35
Лоток угловой КС/КСГ 600-45 цУТ1,5	600	65	120	1,23	1,40	1,75	2,10	2,63
Лоток угловой КС/КСГ 75-45 Е	75	65	120	0,53	0,61	0,76	0,92	1,14
Лоток угловой КС/КСГ 100-45 Е	100	65	120	0,57	0,65	0,81	0,97	1,22
Лоток угловой КС/КСГ 150-45 Е	150	65	120	0,63	0,72	0,90	1,09	1,36
Лоток угловой КС/КСГ 200-45 Е	200	65	120	0,70	0,80	1,00	1,20	1,50
Лоток угловой КС/КСГ 300-45 Е	300	65	120	0,83	0,95	1,19	1,42	1,78
Лоток угловой КС/КСГ 400-45 Е	400	65	120	0,96	1,10	1,38	1,65	2,06
Лоток угловой КС/КСГ 500-45 Е	500	65	120	1,09	1,25	1,56	1,88	2,35
Лоток угловой КС/КСГ 600-45 Е	600	65	120	1,23	1,40	1,75	2,10	2,63

Маркировка серии исполнения (в конце наименования изделия): УТ1,5 - Исполнение №1 (конвейерное оцинкование по методу Сендзимира), цУТ1,5 - Исполнение №2 (горячее оцинкование погружением по ГОСТ 9.307), Е - Исполнение №3 (нержавеющая сталь); S - расчетная толщина металла; N - расчетная ширина, H - расчетная высота, A - расчетный габарит, M - расчетная масса изделия

СЕКЦИЯ ОТВЕТВЛЕНИЯ ЛОТКА ЛМ/ЛМГ

Работайте выгодно!

Использовать соответствующие консоли. Для закрепления секций на консолях использовать соответствующие крепления. Соединительные аксессуары входят в комплект поставки изделия.

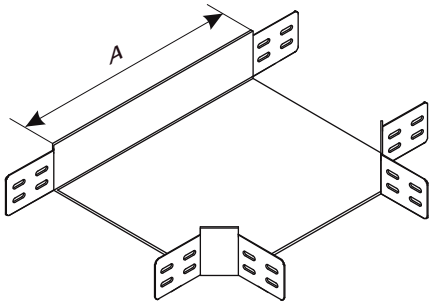

МУЛЬТИСИСТЕМА
ЗЭМИ ЕКАТЕРИНБУРГ

Наименование изделия	N, mm	H, mm	L, mm	M (S=0.7), kg	M (S=0.8), kg	M (S=1.0), kg	M (S=1.2), kg	M (S=1.5), kg
Лоток тройниковый ОТ/ОТГ 75 УТ1,5	75	65	350	0,96	1,10	1,38	1,65	2,07
Лоток тройниковый ОТ/ОТГ 100 УТ1,5	100	65	375	1,06	1,21	1,51	1,81	2,27
Лоток тройниковый ОТ/ОТГ 150 УТ1,5	150	65	425	1,26	1,44	2,17	2,17	2,71
Лоток тройниковый ОТ/ОТГ 200 УТ1,5	200	65	475	1,50	1,71	2,57	2,57	3,21
Лоток тройниковый ОТ/ОТГ 300 УТ1,5	300	65	575	2,05	2,34	3,52	3,52	4,40
Лоток тройниковый ОТ/ОТГ 400 УТ1,5	400	65	675	2,72	3,11	4,66	4,66	5,82
Лоток тройниковый ОТ/ОТГ 500 УТ1,5	500	65	775	3,49	3,99	5,99	5,99	7,49
Лоток тройниковый ОТ/ОТГ 600 УТ1,5	600	65	875	4,38	5,01	7,51	7,51	9,39
Лоток тройниковый ОТ/ОТГ 75 цУТ1,5	75	65	350	0,96	1,10	1,38	1,65	2,07
Лоток тройниковый ОТ/ОТГ 100 цУТ1,5	100	65	375	1,06	1,21	1,51	1,81	2,27
Лоток тройниковый ОТ/ОТГ 150 цУТ1,5	150	65	425	1,26	1,44	2,17	2,17	2,71
Лоток тройниковый ОТ/ОТГ 200 цУТ1,5	200	65	475	1,50	1,71	2,57	2,57	3,21
Лоток тройниковый ОТ/ОТГ 300 цУТ1,5	300	65	575	2,05	2,34	3,52	3,52	4,40
Лоток тройниковый ОТ/ОТГ 400 цУТ1,5	400	65	675	2,72	3,11	4,66	4,66	5,82
Лоток тройниковый ОТ/ОТГ 500 цУТ1,5	500	65	775	3,49	3,99	5,99	5,99	7,49
Лоток тройниковый ОТ/ОТГ 600 цУТ1,5	600	65	875	4,38	5,01	7,51	7,51	9,39
Лоток тройниковый ОТ/ОТГ 75 Е	75	65	350	0,96	1,10	1,38	1,65	2,07
Лоток тройниковый ОТ/ОТГ 100 Е	100	65	375	1,06	1,21	1,51	1,81	2,27
Лоток тройниковый ОТ/ОТГ 150 Е	150	65	425	1,26	1,44	2,17	2,17	2,71
Лоток тройниковый ОТ/ОТГ 200 Е	200	65	475	1,50	1,71	2,57	2,57	3,21
Лоток тройниковый ОТ/ОТГ 300 Е	300	65	575	2,05	2,34	3,52	3,52	4,40
Лоток тройниковый ОТ/ОТГ 400 Е	400	65	675	2,72	3,11	4,66	4,66	5,82
Лоток тройниковый ОТ/ОТГ 500 Е	500	65	775	3,49	3,99	5,99	5,99	7,49
Лоток тройниковый ОТ/ОТГ 600 Е	600	65	875	4,38	5,01	7,51	7,51	9,39

Маркировка серии исполнения (в конце наименования изделия): УТ1,5 - Исполнение №1 (конвейерное оцинкование по методу Сендзимира), цУТ1,5 - Исполнение №2 (горячее оцинкование погружением по ГОСТ 9.307), Е - Исполнение №3 (нержавеющая сталь); S - расчетная толщина металла; N - расчетная ширина, H - расчетная высота, A - расчетный габарит, M - расчетная масса изделия

СЕКЦИЯ ПЕРЕКРЕСТКА ЛОТКА ЛМ/ЛМГ

Работайте выгодно!

Использовать соответствующие консоли. Для закрепления секций на консолях использовать соответствующие крепления. Соединительные аксессуары входят в комплект поставки изделия.

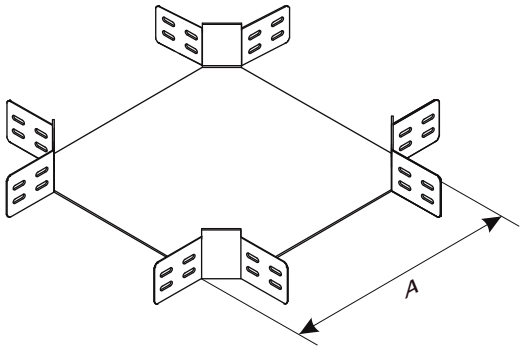

МУЛЬТИСИСТЕМА
ЗЭМИ ЕКАТЕРИНБУРГ

Наименование изделия	N, mm	H, mm	A, mm	M (S=0.7), kg	M (S=0.8), kg	M (S=1.0), kg	M (S=1.2), kg	M (S=1.5), kg
Лоток крестообразный КМ/КМГ 75 УТ1,5	75	65	350	1,45	1,66	2,07	2,48	3,10
Лоток крестообразный КМ/КМГ 100 УТ1,5	100	65	375	1,55	1,77	2,21	2,65	3,32
Лоток крестообразный КМ/КМГ 150 УТ1,5	150	65	425	1,77	2,02	2,52	3,03	3,79
Лоток крестообразный КМ/КМГ 200 УТ1,5	200	65	475	2,01	2,30	2,88	3,45	4,32
Лоток крестообразный КМ/КМГ 300 УТ1,5	300	65	575	2,59	2,96	3,70	4,44	5,55
Лоток крестообразный КМ/КМГ 400 УТ1,5	400	65	675	3,28	3,74	4,68	5,62	7,02
Лоток крестообразный КМ/КМГ 500 УТ1,5	500	65	775	4,07	4,65	5,82	6,98	8,72
Лоток крестообразный КМ/КМГ 600 УТ1,5	600	65	875	4,98	5,69	7,11	8,53	10,66
Лоток крестообразный КМ/КМГ 75 цУТ1,5	75	65	350	1,45	1,66	2,07	2,48	3,10
Лоток крестообразный КМ/КМГ 100 цУТ1,5	100	65	375	1,55	1,77	2,21	2,65	3,32
Лоток крестообразный КМ/КМГ 150 цУТ1,5	150	65	425	1,77	2,02	2,52	3,03	3,79
Лоток крестообразный КМ/КМГ 200 цУТ1,5	200	65	475	2,01	2,30	2,88	3,45	4,32
Лоток крестообразный КМ/КМГ 300 цУТ1,5	300	65	575	2,59	2,96	3,70	4,44	5,55
Лоток крестообразный КМ/КМГ 400 цУТ1,5	400	65	675	3,28	3,74	4,68	5,62	7,02
Лоток крестообразный КМ/КМГ 500 цУТ1,5	500	65	775	4,07	4,65	5,82	6,98	8,72
Лоток крестообразный КМ/КМГ 600 цУТ1,5	600	65	875	4,98	5,69	7,11	8,53	10,66
Лоток крестообразный КМ/КМГ 75 Е	75	65	350	1,45	1,66	2,07	2,48	3,10
Лоток крестообразный КМ/КМГ 100 Е	100	65	375	1,55	1,77	2,21	2,65	3,32
Лоток крестообразный КМ/КМГ 150 Е	150	65	425	1,77	2,02	2,52	3,03	3,79
Лоток крестообразный КМ/КМГ 200 Е	200	65	475	2,01	2,30	2,88	3,45	4,32
Лоток крестообразный КМ/КМГ 300 Е	300	65	575	2,59	2,96	3,70	4,44	5,55
Лоток крестообразный КМ/КМГ 400 Е	400	65	675	3,28	3,74	4,68	5,62	7,02
Лоток крестообразный КМ/КМГ 500 Е	500	65	775	4,07	4,65	5,82	6,98	8,72
Лоток крестообразный КМ/КМГ 600 Е	600	65	875	4,98	5,69	7,11	8,53	10,66

Маркировка серии исполнения (в конце наименования изделия): УТ1,5 - Исполнение №1 (конвейерное оцинкование по методу Сендзимира), цУТ1,5 - Исполнение №2 (горячее оцинкование погружением по ГОСТ 9.307), Е - Исполнение №3 (нержавеющая сталь); S - расчетная толщина металла; N - расчетная ширина, H - расчетная высота, A - расчетный габарит, M - расчетная масса изделия

ЗАГЛУШКА-ПЕРЕХОДНИК ЛОТКА ЛМ/ЛМГ

Работайте выгодно!

Метизы входят в комплект поставки изделия.

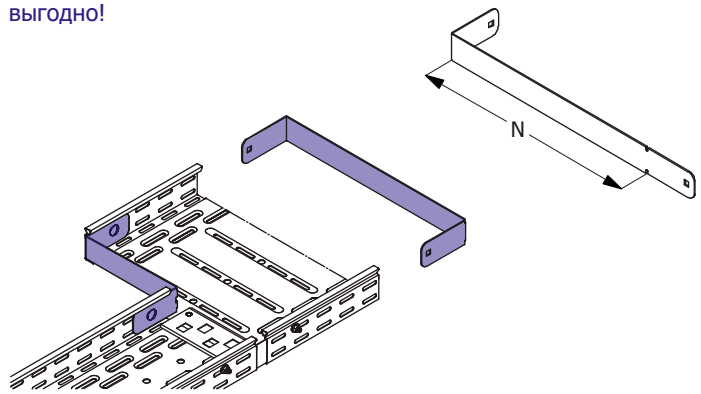

МУЛЬТИСИСТЕМА
ЗЭМИ ЕКАТЕРИНБУРГ

Наименование изделия	N, mm	H, mm	M (S=0.7), kg	M (S=0.8), kg	M (S=1.0), kg	M (S=1.2), kg	M (S=1.5), kg
Заглушка-переходник ПУгЛ/ПУгП 75х65 УТ1,5	75	65	0,04	0,05	0,06	0,07	0,09
Заглушка-переходник ПУгЛ/ПУгП 100х65 УТ1,5	100	65	0,08	0,09	0,11	0,14	0,17
Заглушка-переходник ПУгЛ/ПУгП 150х65 УТ1,5	150	65	0,11	0,12	0,15	0,18	0,23
Заглушка-переходник ПУгЛ/ПУгП 200х65 УТ1,5	200	65	0,14	0,15	0,19	0,23	0,29
Заглушка-переходник ПУгЛ/ПУгП 300х65 УТ1,5	300	65	0,20	0,22	0,28	0,34	0,42
Заглушка-переходник ПУгЛ/ПУгП 400х65 УТ1,5	400	65	0,26	0,29	0,37	0,44	0,55
Заглушка-переходник ПУгЛ/ПУгП 500х65 УТ1,5	500	65	0,28	0,33	0,41	0,49	0,61
Заглушка-переходник ПУгЛ/ПУгП 600х65 УТ1,5	600	65	0,34	0,39	0,49	0,58	0,73
Заглушка-переходник ПУгЛ/ПУгП 75х65 цУТ1,5	75	65	0,04	0,05	0,06	0,07	0,09
Заглушка-переходник ПУгЛ/ПУгП 100х65 цУТ1,5	100	65	0,08	0,09	0,11	0,14	0,17
Заглушка-переходник ПУгЛ/ПУгП 150х65 цУТ1,5	150	65	0,11	0,12	0,15	0,18	0,23
Заглушка-переходник ПУгЛ/ПУгП 200х65 цУТ1,5	200	65	0,14	0,15	0,19	0,23	0,29
Заглушка-переходник ПУгЛ/ПУгП 300х65 цУТ1,5	300	65	0,20	0,22	0,28	0,34	0,42
Заглушка-переходник ПУгЛ/ПУгП 400х65 цУТ1,5	400	65	0,26	0,29	0,37	0,44	0,55
Заглушка-переходник ПУгЛ/ПУгП 500х65 цУТ1,5	500	65	0,28	0,33	0,41	0,49	0,61
Заглушка-переходник ПУгЛ/ПУгП 600х65 цУТ1,5	600	65	0,34	0,39	0,49	0,58	0,73
Заглушка-переходник ПУгЛ/ПУгП 75х65 Е	75	65	0,04	0,05	0,06	0,07	0,09
Заглушка-переходник ПУгЛ/ПУгП 100х65 Е	100	65	0,08	0,09	0,11	0,14	0,17
Заглушка-переходник ПУгЛ/ПУгП 150х65 Е	150	65	0,11	0,12	0,15	0,18	0,23
Заглушка-переходник ПУгЛ/ПУгП 200х65 Е	200	65	0,14	0,15	0,19	0,23	0,29
Заглушка-переходник ПУгЛ/ПУгП 300х65 Е	300	65	0,20	0,22	0,28	0,34	0,42
Заглушка-переходник ПУгЛ/ПУгП 400х65 Е	400	65	0,26	0,29	0,37	0,44	0,55
Заглушка-переходник ПУгЛ/ПУгП 500х65 Е	500	65	0,28	0,33	0,41	0,49	0,61
Заглушка-переходник ПУгЛ/ПУгП 600х65 Е	600	65	0,34	0,39	0,49	0,58	0,73

Маркировка серии исполнения (в конце наименования изделия): УТ1,5 - Исполнение №1 (конвейерное оцинкование по методу Сендзимира), цУТ1,5 - Исполнение №2 (горячее оцинкование погружением по ГОСТ 9.307), Е - Исполнение №3 (нержавеющая сталь); S - расчетная толщина металла; N - расчетная ширина, H - расчетная высота, A - расчетный габарит, M - расчетная масса изделия

СОЕДИНИТЕЛЬ ЛИСТОВОГО ЛОТКА ЛМ/ЛМГ

Работайте выгодно!

Для соединения двух секций листовых лотков одного типоразмера необходимо использовать 2 соединителя соответствующей высоты. Метизы входят в комплект поставки.

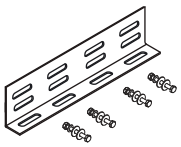

МУЛЬТИСИСТЕМА
ЗЭМИ ЕКАТЕРИНБУРГ

Наименование изделия	H, mm	M (S=0.7), kg	M (S=0.8), kg	M (S=1.0), kg	M (S=1.2), kg	M (S=1.5), kg
Соединитель лотка СЛ 240х65 УТ1,5	65	0,11	0,12	0,15	0,18	0,23
Соединитель лотка СЛ 240х65 цУТ1,5	65	0,11	0,12	0,15	0,18	0,23
Соединитель лотка СЛ 240х65 Е	65	0,11	0,12	0,15	0,18	0,23

Маркировка серии исполнения (в конце наименования изделия): УТ1,5 - Исполнение №1 (конвейерное оцинкование по методу Сендзимира), цУТ1,5 - Исполнение №2 (горячее оцинкование погружением по ГОСТ 9.307), Е - Исполнение №3 (нержавеющая сталь); S - расчетная толщина металла; N - расчетная ширина, H - расчетная высота, A - расчетный габарит, M - расчетная масса изделия

ПЕРЕГОРОДКА ЛИСТОВОГО ЛОТКА ЛМ/ЛМГ

Работайте выгодно!

Изделие крепится к днищу секции при помощи метизов (метизы входят в комплект поставки).

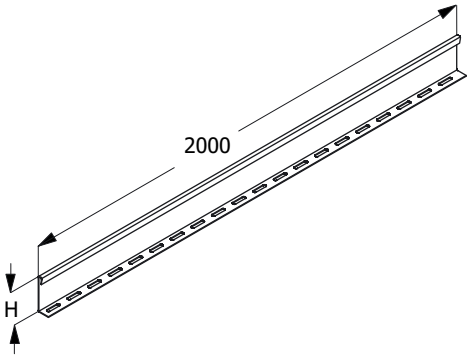

МУЛЬТИСИСТЕМА
ЗЭМИ ЕКАТЕРИНБУРГ

Наименование изделия	H, mm	M (S=0.7), kg	M (S=0.8), kg	M (S=1.0), kg	M (S=1.2), kg	M (S=1.5), kg
Разделитель РЛ 65 УТ1,5	65	1,07	1,22	1,53	1,84	2,30
Разделитель РЛ 65 цУТ1,5	65	1,07	1,22	1,53	1,84	2,30
Разделитель РЛ 65 60 Е	65	1,07	1,22	1,53	1,84	2,30

Маркировка серии исполнения (в конце наименования изделия): УТ1,5 - Исполнение №1 (конвейерное оцинкование по методу Сендзимира), цУТ1,5 - Исполнение №2 (горячее оцинкование погружением по ГОСТ 9.307), Е - Исполнение №3 (нержавеющая сталь); S - расчетная толщина металла; N - расчетная ширина, H - расчетная высота, A - расчетный габарит, M - расчетная масса изделия

ПЕРФОРИРОВАННАЯ ПОЛНОРАЗМЕРНАЯ ПРЯМАЯ СЕКЦИЯ ЛОТОКА ЛМ

Для соединения двух смежных секций использовать соответствующие соединительные аксессуары.
Использовать соответствующие консоли.
Для закрепления секций на консолях использовать соответствующие крепления.

Соединительные аксессуары входят в комплект поставки изделия.

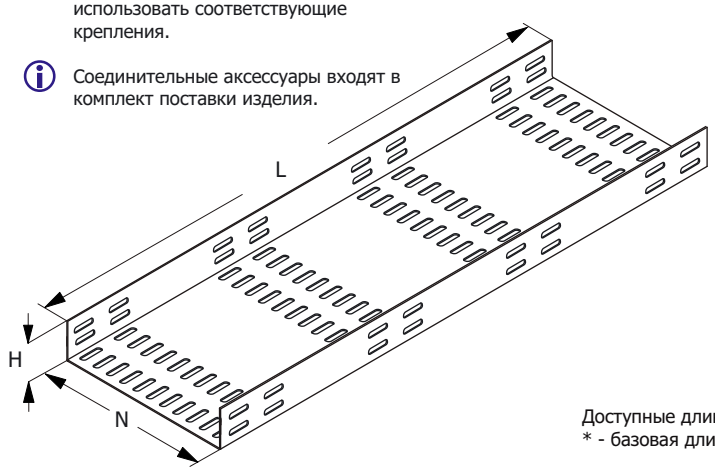

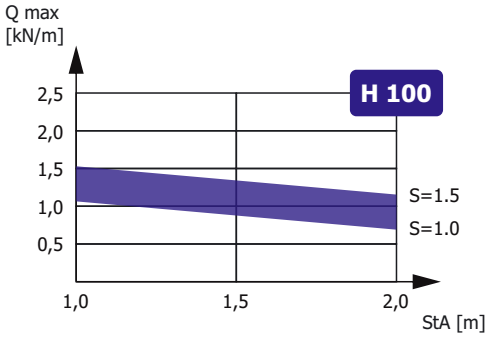

Зависимость максимальной распределенной нагрузки Qmax на днище секции высотой H, шириной N=300, длиной L=2000 от толщины металла S и расстояния между консолями StA в составе прямолинейного участка сбалансированной кабеленесущей конструкции (подробнее в Лицензии)

Доступные длины
* - базовая длина

2500	3500	9000
2000*	3000	6000

Наименование изделия	N, mm	H, mm	M (S=0.7), kg/m	M (S=0.8), kg/m	M (S=1.0), kg/m	M (S=1.2), kg/m	M (S=1.5), kg/m
Лоток ЛМ 100x100 УТ1,5	100	100	1,65	1,85	2,35	2,80	3,00
Лоток ЛМ 150x100 УТ1,5	150	100	1,80	2,20	2,75	3,30	4,10
Лоток ЛМ 200x100 УТ1,5	200	100	2,20	2,50	3,15	3,60	4,60
Лоток ЛМ 300x100 УТ1,5	300	100	2,75	3,15	3,90	4,70	5,51
Лоток ЛМ 400x100 УТ1,5	400	100	3,30	3,70	4,70	5,51	7,05
Лоток ЛМ 500x100 УТ1,5	500	100	3,80	4,40	5,50	6,70	8,25
Лоток ЛМ 600x100 УТ1,5	600	100	4,40	5,00	6,30	7,50	9,90
Лоток ЛМ 100x100 цУТ1,5	100	100	1,65	1,85	2,35	2,80	3,00
Лоток ЛМ 150x100 цУТ1,5	150	100	1,80	2,20	2,75	3,30	4,10
Лоток ЛМ 200x100 цУТ1,5	200	100	2,20	2,50	3,15	3,60	4,60
Лоток ЛМ 300x100 цУТ1,5	300	100	2,75	3,15	3,90	4,70	5,51
Лоток ЛМ 400x100 цУТ1,5	400	100	3,30	3,70	4,70	5,51	7,05
Лоток ЛМ 500x100 цУТ1,5	500	100	3,80	4,40	5,50	6,70	8,25
Лоток ЛМ 600x100 цУТ1,5	600	100	4,40	5,00	6,30	7,50	9,90
Лоток ЛМ 100x100 Е	100	100	1,65	1,85	2,35	2,80	3,00
Лоток ЛМ 150x100 Е	150	100	1,80	2,20	2,75	3,30	4,10
Лоток ЛМ 200x100 Е	200	100	2,20	2,50	3,15	3,60	4,60
Лоток ЛМ 300x100 Е	300	100	2,75	3,15	3,90	4,70	5,51
Лоток ЛМ 400x100 Е	400	100	3,30	3,70	4,70	5,51	7,05
Лоток ЛМ 500x100 Е	500	100	3,80	4,40	5,50	6,70	8,25
Лоток ЛМ 600x100 Е	600	100	4,40	5,00	6,30	7,50	9,90

Маркировка серии исполнения (в конце наименования изделия): УТ1,5 - Исполнение №1 (конвейерное оцинкование по методу Сендзимира), цУТ1,5 - Исполнение №2 (горячее оцинкование погружением по ГОСТ 9.307), Е - Исполнение №3 (нержавеющая сталь); Qmax - максимальная распределенная нагрузка; StA – расстояние между консолями; S - расчетная толщина металла; N - расчетная ширина; H - расчетная высота; L - расчетная длина; M - расчетная масса

НЕПЕРФОРИРОВАННАЯ ПОЛНОРАЗМЕРНАЯ ПРЯМАЯ СЕКЦИЯ ЛОТОКА ЛМГ

Для соединения двух смежных секций использовать соответствующие соединительные аксессуары.
Использовать соответствующие консоли.
Для закрепления секций на консолях использовать соответствующие крепления.

Соединительные аксессуары входят в комплект поставки изделия.

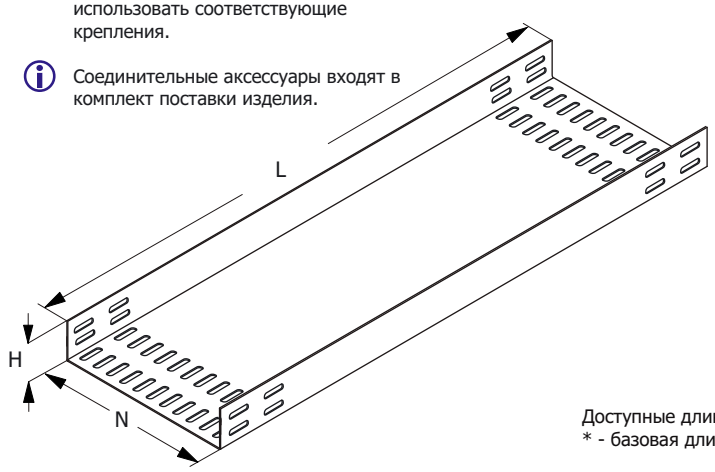

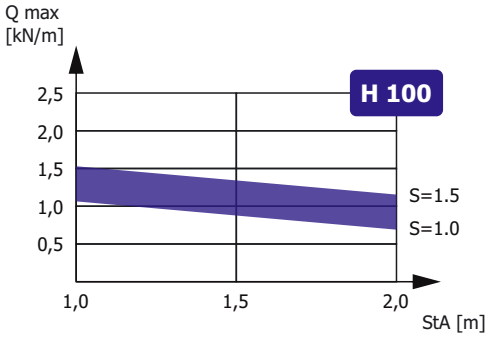

Зависимость максимальной распределенной нагрузки Qmax на днище секции высотой H, шириной N=300, длиной L=2000 от толщины металла S и расстояния между консолями StA в составе прямолинейного участка сбалансированной кабеленесущей конструкции (подробнее в Лицензии)

Доступные длины
* - базовая длина

2500	3500	9000
2000*	3000	6000

Наименование изделия	N, mm	H, mm	M (S=0.7), kg/m	M (S=0.8), kg/m	M (S=1.0), kg/m	M (S=1.2), kg/m	M (S=1.5), kg/m
Лоток ЛМГ 100x100 УТ1,5	100	100	1,65	1,85	2,35	2,80	3,00
Лоток ЛМГ 150x100 УТ1,5	150	100	1,80	2,20	2,75	3,30	4,10
Лоток ЛМГ 200x100 УТ1,5	200	100	2,20	2,50	3,15	3,60	4,60
Лоток ЛМГ 300x100 УТ1,5	300	100	2,75	3,15	3,90	4,70	5,51
Лоток ЛМГ 400x100 УТ1,5	400	100	3,30	3,70	4,70	5,51	7,05
Лоток ЛМГ 500x100 УТ1,5	500	100	3,80	4,40	5,50	6,70	8,25
Лоток ЛМГ 600x100 УТ1,5	600	100	4,40	5,00	6,30	7,50	9,90
Лоток ЛМГ 100x100 цУТ1,5	100	100	1,65	1,85	2,35	2,80	3,00
Лоток ЛМГ 150x100 цУТ1,5	150	100	1,80	2,20	2,75	3,30	4,10
Лоток ЛМГ 200x100 цУТ1,5	200	100	2,20	2,50	3,15	3,60	4,60
Лоток ЛМГ 300x100 цУТ1,5	300	100	2,75	3,15	3,90	4,70	5,51
Лоток ЛМГ 400x100 цУТ1,5	400	100	3,30	3,70	4,70	5,51	7,05
Лоток ЛМГ 500x100 цУТ1,5	500	100	3,80	4,40	5,50	6,70	8,25
Лоток ЛМГ 600x100 цУТ1,5	600	100	4,40	5,00	6,30	7,50	9,90
Лоток ЛМГ 100x100 Е	100	100	1,65	1,85	2,35	2,80	3,00
Лоток ЛМГ 150x100 Е	150	100	1,80	2,20	2,75	3,30	4,10
Лоток ЛМГ 200x100 Е	200	100	2,20	2,50	3,15	3,60	4,60
Лоток ЛМГ 300x100 Е	300	100	2,75	3,15	3,90	4,70	5,51
Лоток ЛМГ 400x100 Е	400	100	3,30	3,70	4,70	5,51	7,05
Лоток ЛМГ 500x100 Е	500	100	3,80	4,40	5,50	6,70	8,25
Лоток ЛМГ 600x100 Е	600	100	4,40	5,00	6,30	7,50	9,90

Маркировка серии исполнения (в конце наименования изделия): УТ1,5 - Исполнение №1 (конвейерное оцинкование по методу Сендзимира), цУТ1,5 - Исполнение №2 (горячее оцинкование погружением по ГОСТ 9.307), Е - Исполнение №3 (нержавеющая сталь); Qmax - максимальная распределенная нагрузка; StA – расстояние между консолями; S - расчетная толщина металла; N - расчетная ширина; H - расчетная высота; L - расчетная длина; M - расчетная масса

УГЛОВАЯ СЕКЦИЯ НА 90 ГРАДУСОВ ЛОТКА ЛМ/ЛМГ

Работайте выгодно!

Использовать соответствующие консоли. Для закрепления секций на консолях использовать соответствующие крепления. Соединительные аксессуары входят в комплект поставки изделия.

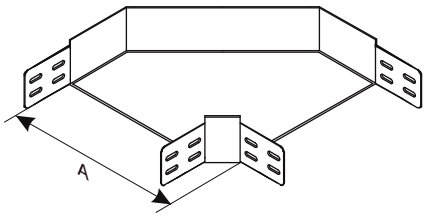

МУЛЬТИСИСТЕМА
ЗЭМИ ЕКАТЕРИНБУРГ

Наименование изделия	N, mm	H, mm	A, mm	M (S=0.7), kg	M (S=0.8), kg	M (S=1.0), kg	M (S=1.2), kg	M (S=1.5), kg
Лоток угловой КГ/КГГ 100х100-90 УТ1,5	100	100	238	1,11	1,27	1,59	1,91	2,39
Лоток угловой КГ/КГГ 150х100-90 УТ1,5	150	100	288	1,32	1,51	1,89	2,27	2,83
Лоток угловой КГ/КГГ 200х100-90 УТ1,5	200	100	338	1,57	1,79	2,24	2,69	3,36
Лоток угловой КГ/КГГ 300х100-90 УТ1,5	300	100	438	2,18	2,49	3,11	3,73	4,67
Лоток угловой КГ/КГГ 400х100-90 УТ1,5	400	100	538	2,94	3,36	4,20	5,04	6,30
Лоток угловой КГ/КГГ 500х100-90 УТ1,5	500	100	638	3,86	4,41	5,52	6,62	8,27
Лоток угловой КГ/КГГ 600х100-90 УТ1,5	600	100	738	4,94	5,64	7,05	8,46	10,58
Лоток угловой КГ/КГГ 100х100-90 цУТ1,5	100	100	238	1,11	1,27	1,59	1,91	2,39
Лоток угловой КГ/КГГ 150х100-90 цУТ1,5	150	100	288	1,32	1,51	1,89	2,27	2,83
Лоток угловой КГ/КГГ 200х100-90 цУТ1,5	200	100	338	1,57	1,79	2,24	2,69	3,36
Лоток угловой КГ/КГГ 300х100-90 цУТ1,5	300	100	438	2,18	2,49	3,11	3,73	4,67
Лоток угловой КГ/КГГ 400х100-90 цУТ1,5	400	100	538	2,94	3,36	4,20	5,04	6,30
Лоток угловой КГ/КГГ 500х100-90 цУТ1,5	500	100	638	3,86	4,41	5,52	6,62	8,27
Лоток угловой КГ/КГГ 600х100-90 цУТ1,5	600	100	738	4,94	5,64	7,05	8,46	10,58
Лоток угловой КГ/КГГ 100х100-90 Е	100	100	238	1,11	1,27	1,59	1,91	2,39
Лоток угловой КГ/КГГ 150х100-90 Е	150	100	288	1,32	1,51	1,89	2,27	2,83
Лоток угловой КГ/КГГ 200х100-90 Е	200	100	338	1,57	1,79	2,24	2,69	3,36
Лоток угловой КГ/КГГ 300х100-90 Е	300	100	438	2,18	2,49	3,11	3,73	4,67
Лоток угловой КГ/КГГ 400х100-90 Е	400	100	538	2,94	3,36	4,20	5,04	6,30
Лоток угловой КГ/КГГ 500х100-90 Е	500	100	638	3,86	4,41	5,52	6,62	8,27
Лоток угловой КГ/КГГ 600х100-90 Е	600	100	738	4,94	5,64	7,05	8,46	10,58

Маркировка серии исполнения (в конце наименования изделия): УТ1,5 - Исполнение №1 (конвейерное оцинкование по методу Сендзимира), цУТ1,5 - Исполнение №2 (горячее оцинкование погружением по ГОСТ 9.307), Е - Исполнение №3 (нержавеющая сталь); S - расчетная толщина металла; N - расчетная ширина, H - расчетная высота, A - расчетный габарит, M - расчетная масса изделия

УГЛОВАЯ СЕКЦИЯ НА 45 ГРАДУСОВ ЛОТКА ЛМ/ЛМГ

Работайте выгодно!

Использовать соответствующие консоли. Для закрепления секций на консолях использовать соответствующие крепления. Соединительные аксессуары входят в комплект поставки изделия.

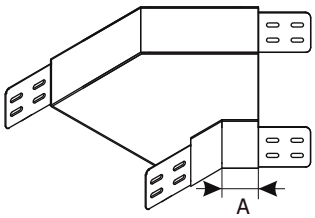

МУЛЬТИСИСТЕМА
ЗЭМИ ЕКАТЕРИНБУРГ

Наименование изделия	N, mm	H, mm	A, mm	M (S=0.7), kg	M (S=0.8), kg	M (S=1.0), kg	M (S=1.2), kg	M (S=1.5), kg
Лоток угловой КГ/КГГ 100х100-135 УТ1,5	100	100	165	0,84	0,96	1,19	1,43	1,79
Лоток угловой КГ/КГГ 150х100-135 УТ1,5	150	100	165	0,99	1,13	1,42	1,70	2,13
Лоток угловой КГ/КГГ 200х100-135 УТ1,5	200	100	165	1,18	1,34	1,68	2,02	2,52
Лоток угловой КГ/КГГ 300х100-135 УТ1,5	300	100	165	1,63	1,87	2,33	2,80	3,50
Лоток угловой КГ/КГГ 400х100-135 УТ1,5	400	100	165	2,21	2,52	3,15	3,78	4,73
Лоток угловой КГ/КГГ 500х100-135 УТ1,5	500	100	165	2,90	3,31	3,72	4,47	5,58
Лоток угловой КГ/КГГ 600х100-135 УТ1,5	600	100	165	3,70	4,23	5,29	6,35	7,93
Лоток угловой КГ/КГГ 100х100-135 цУТ1,5	100	100	165	0,84	0,96	1,19	1,43	1,79
Лоток угловой КГ/КГГ 150х100-135 цУТ1,5	150	100	165	0,99	1,13	1,42	1,70	2,13
Лоток угловой КГ/КГГ 200х100-135 цУТ1,5	200	100	165	1,18	1,34	1,68	2,02	2,52
Лоток угловой КГ/КГГ 300х100-135 цУТ1,5	300	100	165	1,63	1,87	2,33	2,80	3,50
Лоток угловой КГ/КГГ 400х100-135 цУТ1,5	400	100	165	2,21	2,52	3,15	3,78	4,73
Лоток угловой КГ/КГГ 500х100-135 цУТ1,5	500	100	165	2,90	3,31	3,72	4,47	5,58
Лоток угловой КГ/КГГ 600х100-135 цУТ1,5	600	100	165	3,70	4,23	5,29	6,35	7,93
Лоток угловой КГ/КГГ 100х100-135 Е	100	100	165	0,84	0,96	1,19	1,43	1,79
Лоток угловой КГ/КГГ 150х100-135 Е	150	100	165	0,99	1,13	1,42	1,70	2,13
Лоток угловой КГ/КГГ 200х100-135 Е	200	100	165	1,18	1,34	1,68	2,02	2,52
Лоток угловой КГ/КГГ 300х100-135 Е	300	100	165	1,63	1,87	2,33	2,80	3,50
Лоток угловой КГ/КГГ 400х100-135 Е	400	100	165	2,21	2,52	3,15	3,78	4,73
Лоток угловой КГ/КГГ 500х100-135 Е	500	100	165	2,90	3,31	3,72	4,47	5,58
Лоток угловой КГ/КГГ 600х100-135 Е	600	100	165	3,70	4,23	5,29	6,35	7,93

Маркировка серии исполнения (в конце наименования изделия): УТ1,5 - Исполнение №1 (конвейерное оцинкование по методу Сендзимира), цУТ1,5 - Исполнение №2 (горячее оцинкование погружением по ГОСТ 9.307), Е - Исполнение №3 (нержавеющая сталь); S - расчетная толщина металла; N - расчетная ширина, H - расчетная высота, A - расчетный габарит, M - расчетная масса изделия

УГЛОВАЯ СЕКЦИЯ НА 90 ГРАДУСОВ ВВЕРХ
ЛОТКА ЛМ/ЛМГ

Работайте выгодно!

Использовать соответствующие консоли. Для закрепления секций на консолях использовать соответствующие крепления. Соединительные аксессуары входят в комплект поставки изделия.

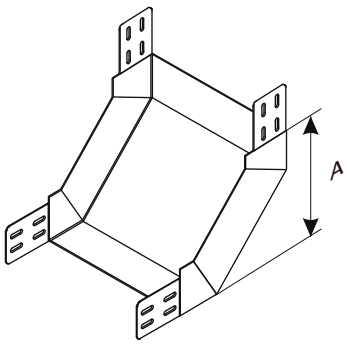

МУЛЬТИСИСТЕМА
ЗЭМИ ЕКАТЕРИНБУРГ

Наименование изделия	N, mm	H, mm	A, mm	M (S=0.7), kg	M (S=0.8), kg	M (S=1.0), kg	M (S=1.2), kg	M (S=1.5), kg
Лоток угловой КП/КПГ 100х100-90 УТ1,5	100	100	290	1,20	1,37	1,71	2,05	2,57
Лоток угловой КП/КПГ 150х100-90 УТ1,5	150	100	290	1,33	1,52	1,90	2,28	2,85
Лоток угловой КП/КПГ 200х100-90 УТ1,5	200	100	290	1,46	1,67	2,09	2,51	3,13
Лоток угловой КП/КПГ 300х100-90 УТ1,5	300	100	290	1,73	1,97	2,47	2,96	3,70
Лоток угловой КП/КПГ 400х100-90 УТ1,5	400	100	290	1,99	2,27	2,84	3,41	4,26
Лоток угловой КП/КПГ 500х100-90 УТ1,5	500	100	290	2,25	2,57	3,22	3,86	4,83
Лоток угловой КП/КПГ 600х100-90 УТ1,5	600	100	290	2,52	2,88	3,60	4,32	5,40
Лоток угловой КП/КПГ 100х100-90 цУТ1,5	100	100	290	1,20	1,37	1,71	2,05	2,57
Лоток угловой КП/КПГ 150х100-90 цУТ1,5	150	100	290	1,33	1,52	1,90	2,28	2,85
Лоток угловой КП/КПГ 200х100-90 цУТ1,5	200	100	290	1,46	1,67	2,09	2,51	3,13
Лоток угловой КП/КПГ 300х100-90 цУТ1,5	300	100	290	1,73	1,97	2,47	2,96	3,70
Лоток угловой КП/КПГ 400х100-90 цУТ1,5	400	100	290	1,99	2,27	2,84	3,41	4,26
Лоток угловой КП/КПГ 500х100-90 цУТ1,5	500	100	290	2,25	2,57	3,22	3,86	4,83
Лоток угловой КП/КПГ 600х100-90 цУТ1,5	600	100	290	2,52	2,88	3,60	4,32	5,40
Лоток угловой КП/КПГ 100х100-90 Е	100	100	290	1,20	1,37	1,71	2,05	2,57
Лоток угловой КП/КПГ 150х100-90 Е	150	100	290	1,33	1,52	1,90	2,28	2,85
Лоток угловой КП/КПГ 200х100-90 Е	200	100	290	1,46	1,67	2,09	2,51	3,13
Лоток угловой КП/КПГ 300х100-90 Е	300	100	290	1,73	1,97	2,47	2,96	3,70
Лоток угловой КП/КПГ 400х100-90 Е	400	100	290	1,99	2,27	2,84	3,41	4,26
Лоток угловой КП/КПГ 500х100-90 Е	500	100	290	2,25	2,57	3,22	3,86	4,83
Лоток угловой КП/КПГ 600х100-90 Е	600	100	290	2,52	2,88	3,60	4,32	5,40

Маркировка серии исполнения (в конце наименования изделия): УТ1,5 - Исполнение №1 (конвейерное оцинкование по методу Сендзимира), цУТ1,5 - Исполнение №2 (горячее оцинкование погружением по ГОСТ 9.307), Е - Исполнение №3 (нержавеющая сталь); S - расчетная толщина металла; N - расчетная ширина, H - расчетная высота, A - расчетный габарит, M - расчетная масса изделия

УГЛОВАЯ СЕКЦИЯ НА 45 ГРАДУСОВ ВВЕРХ
ЛОТКА ЛМ/ЛМГ

Работайте выгодно!

Использовать соответствующие консоли. Для закрепления секций на консолях использовать соответствующие крепления. Соединительные аксессуары входят в комплект поставки изделия.

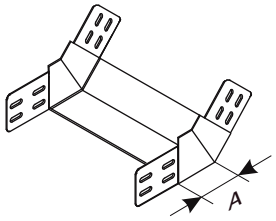

МУЛЬТИСИСТЕМА
ЗЭМИ ЕКАТЕРИНБУРГ

Наименование изделия	N, mm	H, mm	A, mm	M (S=0.7), kg	M (S=0.8), kg	M (S=1.0), kg	M (S=1.2), kg	M (S=1.5), kg
Лоток угловой КП/КПГ 100х100-45 УТ1,5	100	100	240	0,74	0,84	1,05	1,26	1,58
Лоток угловой КП/КПГ 150х100-45 УТ1,5	150	100	240	0,80	0,92	1,15	1,38	1,72
Лоток угловой КП/КПГ 200х100-45 УТ1,5	200	100	240	0,87	0,99	1,24	1,49	1,86
Лоток угловой КП/КПГ 300х100-45 УТ1,5	300	100	240	1,00	1,14	1,43	1,71	2,14
Лоток угловой КП/КПГ 400х100-45 УТ1,5	400	100	240	1,13	1,29	1,62	1,94	2,43
Лоток угловой КП/КПГ 500х100-45 УТ1,5	500	100	240	1,26	1,44	1,81	2,17	2,71
Лоток угловой КП/КПГ 600х100-45 УТ1,5	600	100	240	1,39	1,59	1,99	2,39	2,99
Лоток угловой КП/КПГ 100х100-45 цУТ1,5	100	100	240	0,74	0,84	1,05	1,26	1,58
Лоток угловой КП/КПГ 150х100-45 цУТ1,5	150	100	240	0,80	0,92	1,15	1,38	1,72
Лоток угловой КП/КПГ 200х100-45 цУТ1,5	200	100	240	0,87	0,99	1,24	1,49	1,86
Лоток угловой КП/КПГ 300х100-45 цУТ1,5	300	100	240	1,00	1,14	1,43	1,71	2,14
Лоток угловой КП/КПГ 400х100-45 цУТ1,5	400	100	240	1,13	1,29	1,62	1,94	2,43
Лоток угловой КП/КПГ 500х100-45 цУТ1,5	500	100	240	1,26	1,44	1,81	2,17	2,71
Лоток угловой КП/КПГ 600х100-45 цУТ1,5	600	100	240	1,39	1,59	1,99	2,39	2,99
Лоток угловой КП/КПГ 100х100-45 Е	100	100	240	0,74	0,84	1,05	1,26	1,58
Лоток угловой КП/КПГ 150х100-45 Е	150	100	240	0,80	0,92	1,15	1,38	1,72
Лоток угловой КП/КПГ 200х100-45 Е	200	100	240	0,87	0,99	1,24	1,49	1,86
Лоток угловой КП/КПГ 300х100-45 Е	300	100	240	1,00	1,14	1,43	1,71	2,14
Лоток угловой КП/КПГ 400х100-45 Е	400	100	240	1,13	1,29	1,62	1,94	2,43
Лоток угловой КП/КПГ 500х100-45 Е	500	100	240	1,26	1,44	1,81	2,17	2,71
Лоток угловой КП/КПГ 600х100-45 Е	600	100	240	1,39	1,59	1,99	2,39	2,99

Маркировка серии исполнения (в конце наименования изделия): УТ1,5 - Исполнение №1 (конвейерное оцинкование по методу Сендзимира), цУТ1,5 - Исполнение №2 (горячее оцинкование погружением по ГОСТ 9.307), Е - Исполнение №3 (нержавеющая сталь); S - расчетная толщина металла; N - расчетная ширина, H - расчетная высота, A - расчетный габарит, M - расчетная масса изделия

УГЛОВАЯ СЕКЦИЯ НА 90 ГРАДУСОВ ВНИЗ
ЛОТКА ЛМ/ЛМГ

Работайте выгодно!

Использовать соответствующие консоли. Для закрепления секций на консолях использовать соответствующие крепления. Соединительные аксессуары входят в комплект поставки изделия.

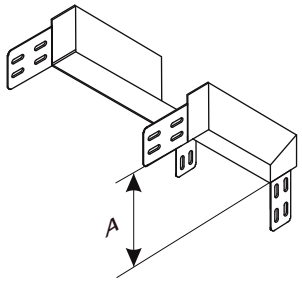

МУЛЬТИСИСТЕМА
ЗЭМИ ЕКАТЕРИНБУРГ

Наименование изделия	N, mm	H, mm	A, mm	M (S=0.7), kg	M (S=0.8), kg	M (S=1.0), kg	M (S=1.2), kg	M (S=1.5), kg
Лоток угловой КС/КСГ 100x100-90 УТ1,5	100	100	290	1,20	1,37	1,71	2,05	2,57
Лоток угловой КС/КСГ 150x100-90 УТ1,5	150	100	290	1,33	1,52	1,90	2,28	2,85
Лоток угловой КС/КСГ 200x100-90 УТ1,5	200	100	290	1,46	1,67	2,09	2,51	3,13
Лоток угловой КС/КСГ 300x100-90 УТ1,5	300	100	290	1,73	1,97	2,47	2,96	3,70
Лоток угловой КС/КСГ 400x100-90 УТ1,5	400	100	290	1,99	2,27	2,84	3,41	4,26
Лоток угловой КС/КСГ 500x100-90 УТ1,5	500	100	290	2,25	2,57	3,22	3,86	4,83
Лоток угловой КС/КСГ 600x100-90 УТ1,5	600	100	290	2,52	2,88	3,60	4,32	5,40
Лоток угловой КС/КСГ 100x100-90 цУТ1,5	100	100	290	1,20	1,37	1,71	2,05	2,57
Лоток угловой КС/КСГ 150x100-90 цУТ1,5	150	100	290	1,33	1,52	1,90	2,28	2,85
Лоток угловой КС/КСГ 200x100-90 цУТ1,5	200	100	290	1,46	1,67	2,09	2,51	3,13
Лоток угловой КС/КСГ 300x100-90 цУТ1,5	300	100	290	1,73	1,97	2,47	2,96	3,70
Лоток угловой КС/КСГ 400x100-90 цУТ1,5	400	100	290	1,99	2,27	2,84	3,41	4,26
Лоток угловой КС/КСГ 500x100-90 цУТ1,5	500	100	290	2,25	2,57	3,22	3,86	4,83
Лоток угловой КС/КСГ 600x100-90 цУТ1,5	600	100	290	2,52	2,88	3,60	4,32	5,40
Лоток угловой КС/КСГ 100x100-90 Е	100	100	290	1,20	1,37	1,71	2,05	2,57
Лоток угловой КС/КСГ 150x100-90 Е	150	100	290	1,33	1,52	1,90	2,28	2,85
Лоток угловой КС/КСГ 200x100-90 Е	200	100	290	1,46	1,67	2,09	2,51	3,13
Лоток угловой КС/КСГ 300x100-90 Е	300	100	290	1,73	1,97	2,47	2,96	3,70
Лоток угловой КС/КСГ 400x100-90 Е	400	100	290	1,99	2,27	2,84	3,41	4,26
Лоток угловой КС/КСГ 500x100-90 Е	500	100	290	2,25	2,57	3,22	3,86	4,83
Лоток угловой КС/КСГ 600x100-90 Е	600	100	290	2,52	2,88	3,60	4,32	5,40

Маркировка серии исполнения (в конце наименования изделия): УТ1,5 - Исполнение №1 (конвейерное оцинкование по методу Сендзимира), цУТ1,5 - Исполнение №2 (горячее оцинкование погружением по ГОСТ 9.307), Е - Исполнение №3 (нержавеющая сталь); S - расчетная толщина металла; N - расчетная ширина, H - расчетная высота, A - расчетный габарит, M - расчетная масса изделия

УГЛОВАЯ СЕКЦИЯ НА 45 ГРАДУСОВ ВНИЗ ЛОТКА ЛМ/ЛМГ

Работайте выгодно!

Использовать соответствующие консоли. Для закрепления секций на консолях использовать соответствующие крепления. Соединительные аксессуары входят в комплект поставки изделия.

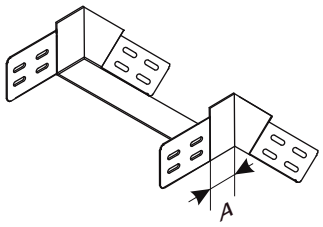

МУЛЬТИСИСТЕМА
ЗЭМИ ЕКАТЕРИНБУРГ

Наименование изделия	N, mm	H, mm	A, mm	M (S=0.7), kg	M (S=0.8), kg	M (S=1.0), kg	M (S=1.2), kg	M (S=1.5), kg
Лоток угловой КС/КСГ 100х100-45 УТ1,5	100	100	120	0,74	0,84	1,05	1,26	1,58
Лоток угловой КС/КСГ 150х100-45 УТ1,5	150	100	120	0,80	0,92	1,15	1,38	1,72
Лоток угловой КС/КСГ 200х100-45 УТ1,5	200	100	120	0,87	0,99	1,24	1,49	1,86
Лоток угловой КС/КСГ 300х100-45 УТ1,5	300	100	120	1,00	1,14	1,43	1,71	2,14
Лоток угловой КС/КСГ 400х100-45 УТ1,5	400	100	120	1,13	1,29	1,62	1,94	2,43
Лоток угловой КС/КСГ 500х100-45 УТ1,5	500	100	120	1,26	1,44	1,81	2,17	2,71
Лоток угловой КС/КСГ 600х100-45 УТ1,5	600	100	120	1,39	1,59	1,99	2,39	2,99
Лоток угловой КС/КСГ 100х100-45 цУТ1,5	100	100	120	0,74	0,84	1,05	1,26	1,58
Лоток угловой КС/КСГ 150х100-45 цУТ1,5	150	100	120	0,80	0,92	1,15	1,38	1,72
Лоток угловой КС/КСГ 200х100-45 цУТ1,5	200	100	120	0,87	0,99	1,24	1,49	1,86
Лоток угловой КС/КСГ 300х100-45 цУТ1,5	300	100	120	1,00	1,14	1,43	1,71	2,14
Лоток угловой КС/КСГ 400х100-45 цУТ1,5	400	100	120	1,13	1,29	1,62	1,94	2,43
Лоток угловой КС/КСГ 500х100-45 цУТ1,5	500	100	120	1,26	1,44	1,81	2,17	2,71
Лоток угловой КС/КСГ 600х100-45 цУТ1,5	600	100	120	1,39	1,59	1,99	2,39	2,99
Лоток угловой КС/КСГ 100х100-45 Е	100	100	120	0,74	0,84	1,05	1,26	1,58
Лоток угловой КС/КСГ 150х100-45 Е	150	100	120	0,80	0,92	1,15	1,38	1,72
Лоток угловой КС/КСГ 200х100-45 Е	200	100	120	0,87	0,99	1,24	1,49	1,86
Лоток угловой КС/КСГ 300х100-45 Е	300	100	120	1,00	1,14	1,43	1,71	2,14
Лоток угловой КС/КСГ 400х100-45 Е	400	100	120	1,13	1,29	1,62	1,94	2,43
Лоток угловой КС/КСГ 500х100-45 Е	500	100	120	1,26	1,44	1,81	2,17	2,71
Лоток угловой КС/КСГ 600х100-45 Е	600	100	120	1,39	1,59	1,99	2,39	2,99

Маркировка серии исполнения (в конце наименования изделия): УТ1,5 - Исполнение №1 (конвейерное оцинкование по методу Сендзимира), цУТ1,5 - Исполнение №2 (горячее оцинкование погружением по ГОСТ 9.307), Е - Исполнение №3 (нержавеющая сталь); S - расчетная толщина металла; N - расчетная ширина, H - расчетная высота, A - расчетный габарит, M - расчетная масса изделия

СЕКЦИЯ ОТВЕТВЛЕНИЯ ЛОТКА ЛМ/ЛМГ

Работайте выгодно!

Использовать соответствующие консоли. Для закрепления секций на консолях использовать соответствующие крепления. Соединительные аксессуары входят в комплект поставки изделия.

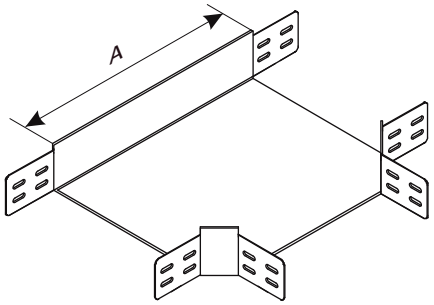

МУЛЬТИСИСТЕМА
ЗЭМИ ЕКАТЕРИНБУРГ

Наименование изделия	N, mm	H, mm	L, mm	M (S=0.7), kg	M (S=0.8), kg	M (S=1.0), kg	M (S=1.2), kg	M (S=1.5), kg
Лоток тройниковый ОТ/ОТГ 100х100 УТ1,5	100	100	375	1,32	1,51	1,88	2,26	2,83
Лоток тройниковый ОТ/ОТГ 150х100 УТ1,5	150	100	425	1,54	1,75	2,19	2,63	3,29
Лоток тройниковый ОТ/ОТГ 200х100 УТ1,5	200	100	475	1,78	2,03	2,54	3,05	3,81
Лоток тройниковый ОТ/ОТГ 300х100 УТ1,5	300	100	575	2,35	2,69	3,36	4,04	5,04
Лоток тройниковый ОТ/ОТГ 400х100 УТ1,5	400	100	675	3,04	3,47	4,34	5,21	6,52
Лоток тройниковый ОТ/ОТГ 500х100 УТ1,5	500	100	775	3,84	4,39	5,48	6,58	8,23
Лоток тройниковый ОТ/ОТГ 600х100 УТ1,5	600	100	875	4,75	5,42	6,78	8,14	10,17
Лоток тройниковый ОТ/ОТГ 100х100 цУТ1,5	100	100	375	1,32	1,51	1,88	2,26	2,83
Лоток тройниковый ОТ/ОТГ 150х100 цУТ1,5	150	100	425	1,54	1,75	2,19	2,63	3,29
Лоток тройниковый ОТ/ОТГ 200х100 цУТ1,5	200	100	475	1,78	2,03	2,54	3,05	3,81
Лоток тройниковый ОТ/ОТГ 300х100 цУТ1,5	300	100	575	2,35	2,69	3,36	4,04	5,04
Лоток тройниковый ОТ/ОТГ 400х100 цУТ1,5	400	100	675	3,04	3,47	4,34	5,21	6,52
Лоток тройниковый ОТ/ОТГ 500х100 цУТ1,5	500	100	775	3,84	4,39	5,48	6,58	8,23
Лоток тройниковый ОТ/ОТГ 600х100 цУТ1,5	600	100	875	4,75	5,42	6,78	8,14	10,17
Лоток тройниковый ОТ/ОТГ 100х100 Е	100	100	375	1,32	1,51	1,88	2,26	2,83
Лоток тройниковый ОТ/ОТГ 150х100 Е	150	100	425	1,54	1,75	2,19	2,63	3,29
Лоток тройниковый ОТ/ОТГ 200х100 Е	200	100	475	1,78	2,03	2,54	3,05	3,81
Лоток тройниковый ОТ/ОТГ 300х100 Е	300	100	575	2,35	2,69	3,36	4,04	5,04
Лоток тройниковый ОТ/ОТГ 400х100 Е	400	100	675	3,04	3,47	4,34	5,21	6,52
Лоток тройниковый ОТ/ОТГ 500х100 Е	500	100	775	3,84	4,39	5,48	6,58	8,23
Лоток тройниковый ОТ/ОТГ 600х100 Е	600	100	875	4,75	5,42	6,78	8,14	10,17

Маркировка серии исполнения (в конце наименования изделия): УТ1,5 - Исполнение №1 (конвейерное оцинкование по методу Сендзимира), цУТ1,5 - Исполнение №2 (горячее оцинкование погружением по ГОСТ 9.307), Е - Исполнение №3 (нержавеющая сталь); S - расчетная толщина металла; N - расчетная ширина, H - расчетная высота, A - расчетный габарит, M - расчетная масса изделия

СЕКЦИЯ ПЕРЕКРЕСТКА ЛОТКА ЛМ/ЛМГ

Работайте выгодно!

Использовать соответствующие консоли. Для закрепления секций на консолях использовать соответствующие крепления. Соединительные аксессуары входят в комплект поставки изделия.

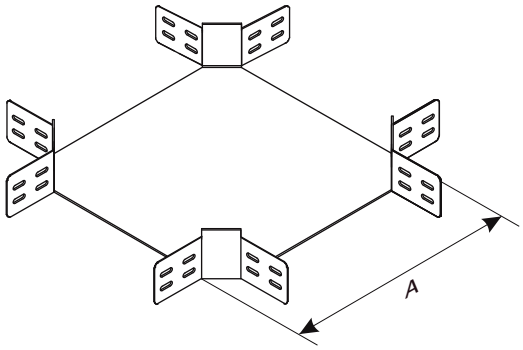

МУЛЬТИСИСТЕМА
ЗЭМИ ЕКАТЕРИНБУРГ

Наименование изделия	N, mm	H, mm	A, mm	M (S=0.7), kg	M (S=0.8), kg	M (S=1.0), kg	M (S=1.2), kg	M (S=1.5), kg
Лоток крестообразный КМ/КМГ 100х100 УТ1,5	100	100	375	1,85	2,12	2,64	3,17	3,97
Лоток крестообразный КМ/КМГ 150х100 УТ1,5	150	100	425	2,07	2,37	2,96	3,55	4,44
Лоток крестообразный КМ/КМГ 200х100 УТ1,5	200	100	475	2,32	2,65	3,31	3,97	4,97
Лоток крестообразный КМ/КМГ 300х100 УТ1,5	300	100	575	2,89	3,31	4,13	4,96	6,20
Лоток крестообразный КМ/КМГ 400х100 УТ1,5	400	100	675	3,58	4,09	5,11	6,14	7,67
Лоток крестообразный КМ/КМГ 500х100 УТ1,5	500	100	775	4,37	5,00	6,25	7,50	9,37
Лоток крестообразный КМ/КМГ 600х100 УТ1,5	600	100	875	5,28	6,03	7,54	9,05	11,31
Лоток крестообразный КМ/КМГ 100х100 цУТ1,5	100	100	375	1,85	2,12	2,64	3,17	3,97
Лоток крестообразный КМ/КМГ 150х100 цУТ1,5	150	100	425	2,07	2,37	2,96	3,55	4,44
Лоток крестообразный КМ/КМГ 200х100 цУТ1,5	200	100	475	2,32	2,65	3,31	3,97	4,97
Лоток крестообразный КМ/КМГ 300х100 цУТ1,5	300	100	575	2,89	3,31	4,13	4,96	6,20
Лоток крестообразный КМ/КМГ 400х100 цУТ1,5	400	100	675	3,58	4,09	5,11	6,14	7,67
Лоток крестообразный КМ/КМГ 500х100 цУТ1,5	500	100	775	4,37	5,00	6,25	7,50	9,37
Лоток крестообразный КМ/КМГ 600х100 цУТ1,5	600	100	875	5,28	6,03	7,54	9,05	11,31
Лоток крестообразный КМ/КМГ 100х100 Е	100	100	375	1,85	2,12	2,64	3,17	3,97
Лоток крестообразный КМ/КМГ 150х100 Е	150	100	425	2,07	2,37	2,96	3,55	4,44
Лоток крестообразный КМ/КМГ 200х100 Е	200	100	475	2,32	2,65	3,31	3,97	4,97
Лоток крестообразный КМ/КМГ 300х100 Е	300	100	575	2,89	3,31	4,13	4,96	6,20
Лоток крестообразный КМ/КМГ 400х100 Е	400	100	675	3,58	4,09	5,11	6,14	7,67
Лоток крестообразный КМ/КМГ 500х100 Е	500	100	775	4,37	5,00	6,25	7,50	9,37
Лоток крестообразный КМ/КМГ 600х100 Е	600	100	875	5,28	6,03	7,54	9,05	11,31

Маркировка серии исполнения (в конце наименования изделия): УТ1,5 - Исполнение №1 (конвейерное оцинкование по методу Сендзимира), цУТ1,5 - Исполнение №2 (горячее оцинкование погружением по ГОСТ 9.307), Е - Исполнение №3 (нержавеющая сталь); S - расчетная толщина металла; N - расчетная ширина, H - расчетная высота, A - расчетный габарит, M - расчетная масса изделия

ЗАГЛУШКА-ПЕРЕХОДНИК ЛОТКА ЛМ/ЛМГ

Работайте выгодно!

Метизы входят в комплект поставки изделия.

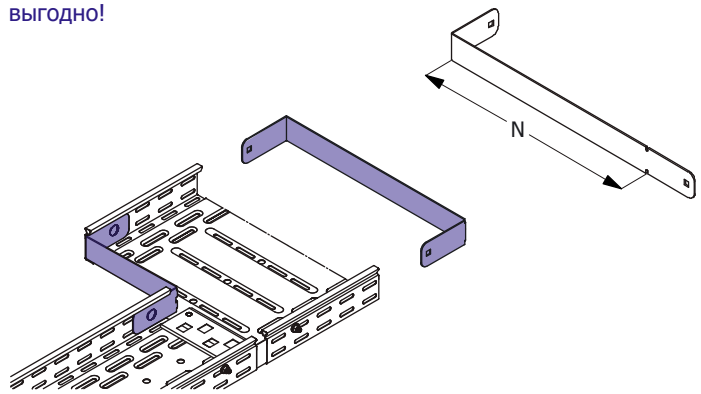

МУЛЬТИСИСТЕМА
ЗЭМИ ЕКАТЕРИНБУРГ

Наименование изделия	N, mm	H, mm	M (S=0.7), kg	M (S=0.8), kg	M (S=1.0), kg	M (S=1.2), kg	M (S=1.5), kg
Заглушка-переходник ПУгЛ/ПУгП 100х100 УТ1,5	100	100	0,15	0,18	0,22	0,26	0,33
Заглушка-переходник ПУгЛ/ПУгП 150х100 УТ1,5	150	100	0,21	0,24	0,30	0,36	0,45
Заглушка-переходник ПУгЛ/ПУгП 200х100 УТ1,5	200	100	0,27	0,30	0,38	0,46	0,57
Заглушка-переходник ПУгЛ/ПУгП 300х100 УТ1,5	300	100	0,39	0,44	0,55	0,66	0,83
Заглушка-переходник ПУгЛ/ПУгП 400х100 УТ1,5	400	100	0,51	0,59	0,73	0,88	1,10
Заглушка-переходник ПУгЛ/ПУгП 500х100 УТ1,5	500	100	0,57	0,65	0,81	0,98	1,22
Заглушка-переходник ПУгЛ/ПУгП 600х100 УТ1,5	600	100	0,68	0,77	0,97	1,16	1,45
Заглушка-переходник ПУгЛ/ПУгП 100х100 цУТ1,5	100	100	0,15	0,18	0,22	0,26	0,33
Заглушка-переходник ПУгЛ/ПУгП 150х100 цУТ1,5	150	100	0,21	0,24	0,30	0,36	0,45
Заглушка-переходник ПУгЛ/ПУгП 200х100 цУТ1,5	200	100	0,27	0,30	0,38	0,46	0,57
Заглушка-переходник ПУгЛ/ПУгП 300х100 цУТ1,5	300	100	0,39	0,44	0,55	0,66	0,83
Заглушка-переходник ПУгЛ/ПУгП 400х100 цУТ1,5	400	100	0,51	0,59	0,73	0,88	1,10
Заглушка-переходник ПУгЛ/ПУгП 500х100 цУТ1,5	500	100	0,57	0,65	0,81	0,98	1,22
Заглушка-переходник ПУгЛ/ПУгП 600х100 цУТ1,5	600	100	0,68	0,77	0,97	1,16	1,45
Заглушка-переходник ПУгЛ/ПУгП 100х100 Е	100	100	0,15	0,18	0,22	0,26	0,33
Заглушка-переходник ПУгЛ/ПУгП 150х100 Е	150	100	0,21	0,24	0,30	0,36	0,45
Заглушка-переходник ПУгЛ/ПУгП 200х100 Е	200	100	0,27	0,30	0,38	0,46	0,57
Заглушка-переходник ПУгЛ/ПУгП 300х100 Е	300	100	0,39	0,44	0,55	0,66	0,83
Заглушка-переходник ПУгЛ/ПУгП 400х100 Е	400	100	0,51	0,59	0,73	0,88	1,10
Заглушка-переходник ПУгЛ/ПУгП 500х100 Е	500	100	0,57	0,65	0,81	0,98	1,22
Заглушка-переходник ПУгЛ/ПУгП 600х100 Е	600	100	0,68	0,77	0,97	1,16	1,45

Маркировка серии исполнения (в конце наименования изделия): УТ1,5 - Исполнение №1 (конвейерное оцинкование по методу Сендзимира), цУТ1,5 - Исполнение №2 (горячее оцинкование погружением по ГОСТ 9.307), Е - Исполнение №3 (нержавеющая сталь); S - расчетная толщина металла; N - расчетная ширина, H - расчетная высота, A - расчетный габарит, M - расчетная масса изделия

СОЕДИНИТЕЛЬ ЛИСТОВОГО ЛОТКА ЛМ/ЛМГ

Работайте выгодно!

Для соединения двух секций листовых лотков одного типоразмера необходимо использовать 2 соединителя соответствующей высоты. Метизы входят в комплект поставки.

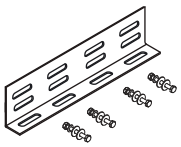

МУЛЬТИСИСТЕМА
ЗЭМИ ЕКАТЕРИНБУРГ

Наименование изделия	H, mm	M (S=0.7), kg	M (S=0.8), kg	M (S=1.0), kg	M (S=1.2), kg	M (S=1.5), kg
Соединитель лотка СЛ 240х100 УТ1,5	100	0,13	0,15	0,19	0,23	0,28
Соединитель лотка СЛ 240х100 цУТ1,5	100	0,13	0,15	0,19	0,23	0,28
Соединитель лотка СЛ 240х100 Е	100	0,13	0,15	0,19	0,23	0,28

Маркировка серии исполнения (в конце наименования изделия): УТ1,5 - Исполнение №1 (конвейерное оцинкование по методу Сендзимира), цУТ1,5 - Исполнение №2 (горячее оцинкование погружением по ГОСТ 9.307), Е - Исполнение №3 (нержавеющая сталь); S - расчетная толщина металла; N - расчетная ширина, H - расчетная высота, A - расчетный габарит, M - расчетная масса изделия

ПЕРЕГОРОДКА ЛИСТОВОГО ЛОТКА ЛМ/ЛМГ

Работайте выгодно!

Изделие крепится к днищу секции при помощи метизов (метизы входят в комплект поставки).

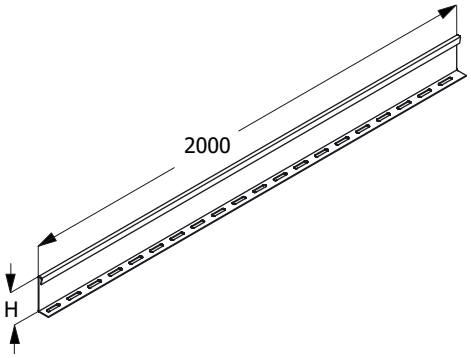

МУЛЬТИСИСТЕМА
ЗЭМИ ЕКАТЕРИНБУРГ

Наименование изделия	H, mm	M (S=0.7), kg	M (S=0.8), kg	M (S=1.0), kg	M (S=1.2), kg	M (S=1.5), kg
Разделитель РЛ 100 УТ1,5	100	1,98	2,26	2,83	3,39	4,24
Разделитель РЛ 100 цУТ1,5	100	1,98	2,26	2,83	3,39	4,24
Разделитель РЛ 100 Е	100	1,98	2,26	2,83	3,39	4,24

Маркировка серии исполнения (в конце наименования изделия): УТ1,5 - Исполнение №1 (конвейерное оцинкование по методу Сендзимира), цУТ1,5 - Исполнение №2 (горячее оцинкование погружением по ГОСТ 9.307), Е - Исполнение №3 (нержавеющая сталь); S - расчетная толщина металла; N - расчетная ширина, H - расчетная высота, A - расчетный габарит, M - расчетная масса изделия

КРЫШКА ПРЯМОЙ ПОЛНОРАЗМЕРНОЙ СЕКЦИИ ЛОТКА ЛМ/ЛМГ

Работайте выгодно!

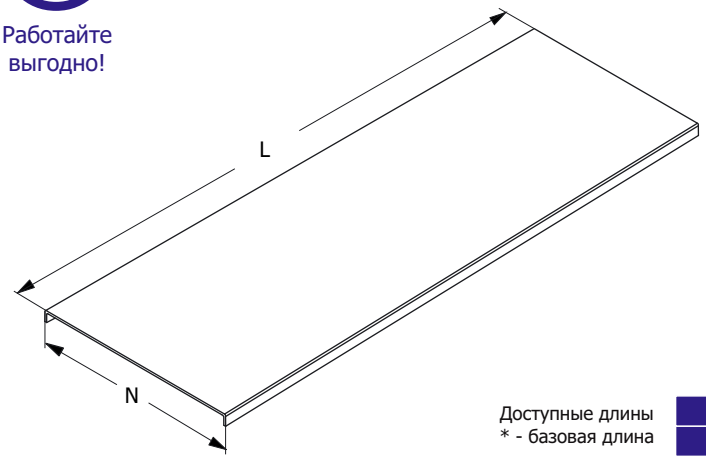

Крышка должна быть надежно закреплена на секции соответствующего типоразмера. Для уравновешивания крышки, в т.ч. в зависимости от условий эксплуатации, необходимо использовать дополнительные элементы крепления. Проектировщик должен подобрать тип и рассчитать требуемое количество креплений крышки.

Доступные длины * - базовая длина			
	2500	3500	9000
	2000*	3000	6000

Наименование изделия	N, mm	M (S=0.7), kg/m	M (S=0.8), kg/m	M (S=1.0), kg/m	M (S=1.2), kg/m	M (S=1.5), kg/m
Крышка КЛ 100 УТ1,5	100	0,75	0,85	1,05	1,25	1,60
Крышка КЛ 150 УТ1,5	150	1,00	1,15	1,40	1,75	2,15
Крышка КЛ 200 УТ1,5	200	1,25	1,45	1,80	2,20	2,75
Крышка КЛ 300 УТ1,5	300	1,80	2,09	2,60	3,15	3,90
Крышка КЛ 400 УТ1,5	400	2,40	2,80	3,40	4,08	5,10
Крышка КЛ 500 УТ1,5	500	2,90	3,35	4,20	5,00	6,25
Крышка КЛ 600 УТ1,5	600	3,50	4,00	4,90	5,90	7,50
Крышка КЛ 100 цУТ1,5	100	0,75	0,85	1,05	1,25	1,60
Крышка КЛ 150 цУТ1,5	150	1,00	1,15	1,40	1,75	2,15
Крышка КЛ 200 цУТ1,5	200	1,25	1,45	1,80	2,20	2,75
Крышка КЛ 300 цУТ1,5	300	1,80	2,09	2,60	3,15	3,90
Крышка КЛ 400 цУТ1,5	400	2,40	2,80	3,40	4,08	5,10
Крышка КЛ 500 цУТ1,5	500	2,90	3,35	4,20	5,00	6,25
Крышка КЛ 600 цУТ1,5	600	3,50	4,00	4,90	5,90	7,50
Крышка КЛ 100 Е	100	0,75	0,85	1,05	1,25	1,60
Крышка КЛ 150 Е	150	1,00	1,15	1,40	1,75	2,15
Крышка КЛ 200 Е	200	1,25	1,45	1,80	2,20	2,75
Крышка КЛ 300 Е	300	1,80	2,09	2,60	3,15	3,90
Крышка КЛ 400 Е	400	2,40	2,80	3,40	4,08	5,10
Крышка КЛ 500 Е	500	2,90	3,35	4,20	5,00	6,25
Крышка КЛ 600 Е	600	3,50	4,00	4,90	5,90	7,50

Маркировка серии исполнения (в конце наименования изделия): УТ1,5 - Исполнение №1 (конвейерное оцинкование по методу Сендзимира), цУТ1,5 - Исполнение №2 (горячее оцинкование погружением по ГОСТ 9.307), Е - Исполнение №3 (нержавеющая сталь); S - расчетная толщина металла; N - расчетная ширина; H - расчетная высота; L - расчетная длина; M - расчетная масса

КРЫШКА СЕКЦИИ УГЛА НА 90 ГРАДУСОВ ЛОТКА ЛМ/ЛМГ

Работайте выгодно!

Крышка должна быть надежно закреплена на секции соответствующего типоразмера. Для уравновешивания крышки, в т.ч. в зависимости от условий эксплуатации, необходимо использовать дополнительные элементы крепления. Проектировщик должен подобрать тип и рассчитать требуемое количество креплений крышки.

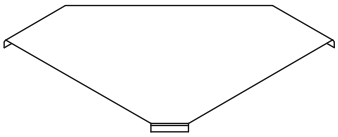

МУЛЬТИСИСТЕМА
ЗЭМИ ЕКАТЕРИНБУРГ

Наименование изделия	N, mm	M (S=0.7), kg	M (S=0.8), kg	M (S=1.0), kg	M (S=1.2), kg	M (S=1.5), kg
Крышка КЛУ 100-90 УТ1,5	100	0,26	0,30	0,37	0,45	0,56
Крышка КЛУ 150-90 УТ1,5	150	0,43	0,49	0,62	0,74	0,92
Крышка КЛУ 200-90 УТ1,5	200	0,64	0,73	0,91	1,10	1,37
Крышка КЛУ 300-90 УТ1,5	300	1,18	1,34	1,68	2,01	2,52
Крышка КЛУ 400-90 УТ1,5	400	1,87	2,13	2,66	3,20	4,00
Крышка КЛУ 500-90 УТ1,5	500	2,71	3,10	3,87	4,65	5,81
Крышка КЛУ 600-90 УТ1,5	600	3,71	4,24	5,30	6,36	7,95
Крышка КЛУ 100-90 цУТ1,5	100	0,26	0,30	0,37	0,45	0,56
Крышка КЛУ 150-90 цУТ1,5	150	0,43	0,49	0,62	0,74	0,92
Крышка КЛУ 200-90 цУТ1,5	200	0,64	0,73	0,91	1,10	1,37
Крышка КЛУ 300-90 цУТ1,5	300	1,18	1,34	1,68	2,01	2,52
Крышка КЛУ 400-90 цУТ1,5	400	1,87	2,13	2,66	3,20	4,00
Крышка КЛУ 500-90 цУТ1,5	500	2,71	3,10	3,87	4,65	5,81
Крышка КЛУ 600-90 цУТ1,5	600	3,71	4,24	5,30	6,36	7,95
Крышка КЛУ 100-90 Е	100	0,26	0,30	0,37	0,45	0,56
Крышка КЛУ 150-90 Е	150	0,43	0,49	0,62	0,74	0,92
Крышка КЛУ 200-90 Е	200	0,64	0,73	0,91	1,10	1,37
Крышка КЛУ 300-90 Е	300	1,18	1,34	1,68	2,01	2,52
Крышка КЛУ 400-90 Е	400	1,87	2,13	2,66	3,20	4,00
Крышка КЛУ 500-90 Е	500	2,71	3,10	3,87	4,65	5,81
Крышка КЛУ 600-90 Е	600	3,71	4,24	5,30	6,36	7,95

Маркировка серии исполнения (в конце наименования изделия): УТ1,5 - Исполнение №1 (конвейерное оцинкование по методу Сендзимира), цУТ1,5 - Исполнение №2 (горячее оцинкование погружением по ГОСТ 9.307), Е - Исполнение №3 (нержавеющая сталь); S - расчетная толщина металла; N - расчетная ширина, H - расчетная высота, A - расчетный габарит, M - расчетная масса изделия

КРЫШКА СЕКЦИИ УГЛА НА 45 ГРАДУСОВ ЛОТКА ЛМ/ЛМГ

Работайте выгодно!

Крышка должна быть надежно закреплена на секции соответствующего типоразмера. Для уравновешивания крышки, в т.ч. в зависимости от условий эксплуатации, необходимо использовать дополнительные элементы крепления. Проектировщик должен подобрать тип и рассчитать требуемое количество креплений крышки.

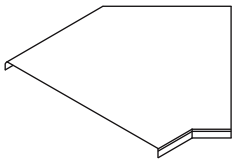

МУЛЬТИСИСТЕМА
ЗЭМИ ЕКАТЕРИНБУРГ

Наименование изделия	N, mm	M (S=0.7), kg	M (S=0.8), kg	M (S=1.0), kg	M (S=1.2), kg	M (S=1.5), kg
Крышка КЛУ 100-135 УТ1,5	100	0,26	0,30	0,37	0,45	0,56
Крышка КЛУ 150-135 УТ1,5	150	0,43	0,49	0,62	0,74	0,92
Крышка КЛУ 200-135 УТ1,5	200	0,64	0,73	0,91	1,10	1,37
Крышка КЛУ 300-135 УТ1,5	300	1,18	1,34	1,68	2,01	2,52
Крышка КЛУ 400-135 УТ1,5	400	1,87	2,13	2,66	3,20	4,00
Крышка КЛУ 500-135 УТ1,5	500	2,71	3,10	3,87	4,65	5,81
Крышка КЛУ 600-135 УТ1,5	600	3,71	4,24	5,30	6,36	7,95
Крышка КЛУ 100-135 цУТ1,5	100	0,30	0,30	0,37	0,45	0,56
Крышка КЛУ 150-135 цУТ1,5	150	0,49	0,49	0,62	0,74	0,92
Крышка КЛУ 200-135 цУТ1,5	200	0,73	0,73	0,91	1,10	1,37
Крышка КЛУ 300-135 цУТ1,5	300	1,34	1,34	1,68	2,01	2,52
Крышка КЛУ 400-135 цУТ1,5	400	2,13	2,13	2,66	3,20	4,00
Крышка КЛУ 500-135 цУТ1,5	500	3,10	3,10	3,87	4,65	5,81
Крышка КЛУ 600-135 цУТ1,5	600	4,24	4,24	5,30	6,36	7,95
Крышка КЛУ 100-135 Е	100	0,30	0,30	0,37	0,45	0,56
Крышка КЛУ 150-135 Е	150	0,49	0,49	0,62	0,74	0,92
Крышка КЛУ 200-135 Е	200	0,73	0,73	0,91	1,10	1,37
Крышка КЛУ 300-135 Е	300	1,34	1,34	1,68	2,01	2,52
Крышка КЛУ 400-135 Е	400	2,13	2,13	2,66	3,20	4,00
Крышка КЛУ 500-135 Е	500	3,10	3,10	3,87	4,65	5,81
Крышка КЛУ 600-135 Е	600	4,24	4,24	5,30	6,36	7,95

Маркировка серии исполнения (в конце наименования изделия): УТ1,5 - Исполнение №1 (конвейерное оцинкование по методу Сендзимира), цУТ1,5 - Исполнение №2 (горячее оцинкование погружением по ГОСТ 9.307), Е - Исполнение №3 (нержавеющая сталь); S - расчетная толщина металла; N - расчетная ширина, H - расчетная высота, A - расчетный габарит, M - расчетная масса изделия

КРЫШКА СЕКЦИИ УГЛА НА 90 ГРАДУСОВ ВВЕРХ ЛОТКА ЛМ/ЛМГ

Работайте выгодно!

Крышка должна быть надежно закреплена на секции соответствующего типоразмера. Для уравновешивания крышки, в т.ч. в зависимости от условий эксплуатации, необходимо использовать дополнительные элементы крепления. Проектировщик должен подобрать тип и рассчитать требуемое количество креплений крышки.

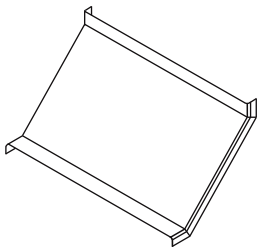

МУЛЬТИСИСТЕМА
ЗЭМИ ЕКАТЕРИНБУРГ

Наименование изделия	N, mm	M (S=0.7), kg	M (S=0.8), kg	M (S=1.0), kg	M (S=1.2), kg	M (S=1.5), kg
Крышка КЛП 100-90 УТ1,5	100	0,34	0,39	0,49	0,59	0,73
Крышка КЛП 150-90 УТ1,5	150	0,47	0,54	0,68	0,81	1,02
Крышка КЛП 200-90 УТ1,5	200	0,61	0,69	0,87	1,04	1,30
Крышка КЛП 300-90 УТ1,5	300	0,87	0,99	1,24	1,49	1,87
Крышка КЛП 400-90 УТ1,5	400	1,13	1,30	1,62	1,94	2,43
Крышка КЛП 500-90 УТ1,5	500	1,40	1,60	2,00	2,40	3,00
Крышка КЛП 600-90 УТ1,5	600	1,66	1,90	2,37	2,85	3,56
Крышка КЛП 100-90 цУТ1,5	100	0,34	0,39	0,49	0,59	0,73
Крышка КЛП 150-90 цУТ1,5	150	0,47	0,54	0,68	0,81	1,02
Крышка КЛП 200-90 цУТ1,5	200	0,61	0,69	0,87	1,04	1,30
Крышка КЛП 300-90 цУТ1,5	300	0,87	0,99	1,24	1,49	1,87
Крышка КЛП 400-90 цУТ1,5	400	1,13	1,30	1,62	1,94	2,43
Крышка КЛП 500-90 цУТ1,5	500	1,40	1,60	2,00	2,40	3,00
Крышка КЛП 600-90 цУТ1,5	600	1,66	1,90	2,37	2,85	3,56
Крышка КЛП 100-90 Е	100	0,34	0,39	0,49	0,59	0,73
Крышка КЛП 150-90 Е	150	0,47	0,54	0,68	0,81	1,02
Крышка КЛП 200-90 Е	200	0,61	0,69	0,87	1,04	1,30
Крышка КЛП 300-90 Е	300	0,87	0,99	1,24	1,49	1,87
Крышка КЛП 400-90 Е	400	1,13	1,30	1,62	1,94	2,43
Крышка КЛП 500-90 Е	500	1,40	1,60	2,00	2,40	3,00
Крышка КЛП 600-90 Е	600	1,66	1,90	2,37	2,85	3,56

Маркировка серии исполнения (в конце наименования изделия): УТ1,5 - Исполнение №1 (конвейерное оцинкование по методу Сендзимира), цУТ1,5 - Исполнение №2 (горячее оцинкование погружением по ГОСТ 9.307), Е - Исполнение №3 (нержавеющая сталь); S - расчетная толщина металла; N - расчетная ширина, H - расчетная высота, A - расчетный габарит, M - расчетная масса изделия

КРЫШКА СЕКЦИИ УГЛА НА 45 ГРАДУСОВ ВВЕРХ ЛОТКА ЛМ/ЛМГ

Работайте выгодно!

Крышка должна быть надежно закреплена на секции соответствующего типоразмера. Для уравновешивания крышки, в т.ч. в зависимости от условий эксплуатации, необходимо использовать дополнительные элементы крепления. Проектировщик должен подобрать тип и рассчитать требуемое количество креплений крышки.

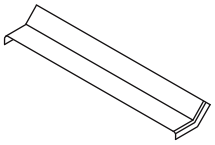

МУЛЬТИСИСТЕМА
ЗЭМИ ЕКАТЕРИНБУРГ

Наименование изделия	N, mm	M (S=0.7), kg	M (S=0.8), kg	M (S=1.0), kg	M (S=1.2), kg	M (S=1.5), kg
Крышка КЛП 100-45 УТ1,5	100	0,17	0,20	0,24	0,29	0,37
Крышка КЛП 150-45 УТ1,5	150	0,24	0,27	0,34	0,41	0,51
Крышка КЛП 200-45 УТ1,5	200	0,30	0,35	0,43	0,52	0,65
Крышка КЛП 300-45 УТ1,5	300	0,44	0,50	0,62	0,75	0,93
Крышка КЛП 400-45 УТ1,5	400	0,57	0,65	0,81	0,97	1,22
Крышка КЛП 500-45 УТ1,5	500	0,70	0,80	1,00	1,20	1,50
Крышка КЛП 600-45 УТ1,5	600	0,83	0,95	1,19	1,42	1,78
Крышка КЛП 100-45 цУТ1,5	100	0,17	0,20	0,24	0,29	0,37
Крышка КЛП 150-45 цУТ1,5	150	0,24	0,27	0,34	0,41	0,51
Крышка КЛП 200-45 цУТ1,5	200	0,30	0,35	0,43	0,52	0,65
Крышка КЛП 300-45 цУТ1,5	300	0,44	0,50	0,62	0,75	0,93
Крышка КЛП 400-45 цУТ1,5	400	0,57	0,65	0,81	0,97	1,22
Крышка КЛП 500-45 цУТ1,5	500	0,70	0,80	1,00	1,20	1,50
Крышка КЛП 600-45 цУТ1,5	600	0,83	0,95	1,19	1,42	1,78
Крышка КЛП 100-45 Е	100	0,17	0,20	0,24	0,29	0,37
Крышка КЛП 150-45 Е	150	0,24	0,27	0,34	0,41	0,51
Крышка КЛП 200-45 Е	200	0,30	0,35	0,43	0,52	0,65
Крышка КЛП 300-45 Е	300	0,44	0,50	0,62	0,75	0,93
Крышка КЛП 400-45 Е	400	0,57	0,65	0,81	0,97	1,22
Крышка КЛП 500-45 Е	500	0,70	0,80	1,00	1,20	1,50
Крышка КЛП 600-45 Е	600	0,83	0,95	1,19	1,42	1,78

Маркировка серии исполнения (в конце наименования изделия): УТ1,5 - Исполнение №1 (конвейерное оцинкование по методу Сендзимира), цУТ1,5 - Исполнение №2 (горячее оцинкование погружением по ГОСТ 9.307), Е - Исполнение №3 (нержавеющая сталь); S - расчетная толщина металла; N - расчетная ширина, H - расчетная высота, A - расчетный габарит, M - расчетная масса изделия

КРЫШКА СЕКЦИИ УГЛА НА 90 ГРАДУСОВ ВНИЗ ЛОТКА ЛМ/ЛМГ

Работайте выгодно!

Крышка должна быть надежно закреплена на секции соответствующего типоразмера. Для уравновешивания крышки, в т.ч. в зависимости от условий эксплуатации, необходимо использовать дополнительные элементы крепления. Проектировщик должен подобрать тип и рассчитать требуемое количество креплений крышки.

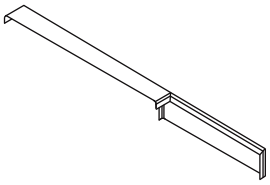

МУЛЬТИСИСТЕМА
ЗЭМИ ЕКАТЕРИНБУРГ

Наименование изделия	N, mm	M (S=0.7), kg	M (S=0.8), kg	M (S=1.0), kg	M (S=1.2), kg	M (S=1.5), kg
Крышка КЛС 100-90 УТ1,5	100	0,34	0,39	0,49	0,59	0,73
Крышка КЛС 150-90 УТ1,5	150	0,47	0,54	0,68	0,81	1,02
Крышка КЛС 200-90 УТ1,5	200	0,61	0,69	0,87	1,04	1,30
Крышка КЛС 300-90 УТ1,5	300	0,87	0,99	1,24	1,49	1,87
Крышка КЛС 400-90 УТ1,5	400	1,13	1,30	1,62	1,94	2,43
Крышка КЛС 500-90 УТ1,5	500	1,40	1,60	2,00	2,40	3,00
Крышка КЛС 600-90 УТ1,5	600	1,66	1,90	2,37	2,85	3,56
Крышка КЛС 100-90 цУТ1,5	100	0,34	0,39	0,49	0,59	0,73
Крышка КЛС 150-90 цУТ1,5	150	0,47	0,54	0,68	0,81	1,02
Крышка КЛС 200-90 цУТ1,5	200	0,61	0,69	0,87	1,04	1,30
Крышка КЛС 300-90 цУТ1,5	300	0,87	0,99	1,24	1,49	1,87
Крышка КЛС 400-90 цУТ1,5	400	1,13	1,30	1,62	1,94	2,43
Крышка КЛС 500-90 цУТ1,5	500	1,40	1,60	2,00	2,40	3,00
Крышка КЛС 600-90 цУТ1,5	600	1,66	1,90	2,37	2,85	3,56
Крышка КЛС 100-90 Е	100	0,34	0,39	0,49	0,59	0,73
Крышка КЛС 150-90 Е	150	0,47	0,54	0,68	0,81	1,02
Крышка КЛС 200-90 Е	200	0,61	0,69	0,87	1,04	1,30
Крышка КЛС 300-90 Е	300	0,87	0,99	1,24	1,49	1,87
Крышка КЛС 400-90 Е	400	1,13	1,30	1,62	1,94	2,43
Крышка КЛС 500-90 Е	500	1,40	1,60	2,00	2,40	3,00
Крышка КЛС 600-90 Е	600	1,66	1,90	2,37	2,85	3,56

Маркировка серии исполнения (в конце наименования изделия): УТ1,5 - Исполнение №1 (конвейерное оцинкование по методу Сендзимира), цУТ1,5 - Исполнение №2 (горячее оцинкование погружением по ГОСТ 9.307), Е - Исполнение №3 (нержавеющая сталь); S - расчетная толщина металла; N - расчетная ширина, H - расчетная высота, A - расчетный габарит, M - расчетная масса изделия

КРЫШКА СЕКЦИИ УГЛА НА 45 ГРАДУСОВ ВНИЗ ЛОТКА ЛМ/ЛМГ

Работайте выгодно!

Крышка должна быть надежно закреплена на секции соответствующего типоразмера. Для уравновешивания крышки, в т.ч. в зависимости от условий эксплуатации, необходимо использовать дополнительные элементы крепления. Проектировщик должен подобрать тип и рассчитать требуемое количество креплений крышки.

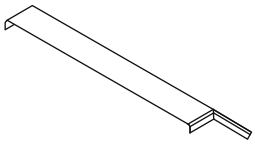

МУЛЬТИСИСТЕМА
ЗЭМИ ЕКАТЕРИНБУРГ

Наименование изделия	N, mm	M (S=0.7), kg	M (S=0.8), kg	M (S=1.0), kg	M (S=1.2), kg	M (S=1.5), kg
Крышка КЛС 100-45 УТ1,5	100	0,17	0,20	0,24	0,29	0,37
Крышка КЛС 150-45 УТ1,5	150	0,24	0,27	0,34	0,41	0,51
Крышка КЛС 200-45 УТ1,5	200	0,30	0,35	0,43	0,52	0,65
Крышка КЛС 300-45 УТ1,5	300	0,44	0,50	0,62	0,75	0,93
Крышка КЛС 400-45 УТ1,5	400	0,57	0,65	0,81	0,97	1,22
Крышка КЛС 500-45 УТ1,5	500	0,70	0,80	1,00	1,20	1,50
Крышка КЛС 600-45 УТ1,5	600	0,83	0,95	1,19	1,42	1,78
Крышка КЛС 100-45 цУТ1,5	100	0,17	0,20	0,24	0,29	0,37
Крышка КЛС 150-45 цУТ1,5	150	0,24	0,27	0,34	0,41	0,51
Крышка КЛС 200-45 цУТ1,5	200	0,30	0,35	0,43	0,52	0,65
Крышка КЛС 300-45 цУТ1,5	300	0,44	0,50	0,62	0,75	0,93
Крышка КЛС 400-45 цУТ1,5	400	0,57	0,65	0,81	0,97	1,22
Крышка КЛС 500-45 цУТ1,5	500	0,70	0,80	1,00	1,20	1,50
Крышка КЛС 600-45 цУТ1,5	600	0,83	0,95	1,19	1,42	1,78
Крышка КЛС 100-45 Е	100	0,17	0,20	0,24	0,29	0,37
Крышка КЛС 150-45 Е	150	0,24	0,27	0,34	0,41	0,51
Крышка КЛС 200-45 Е	200	0,30	0,35	0,43	0,52	0,65
Крышка КЛС 300-45 Е	300	0,44	0,50	0,62	0,75	0,93
Крышка КЛС 400-45 Е	400	0,57	0,65	0,81	0,97	1,22
Крышка КЛС 500-45 Е	500	0,70	0,80	1,00	1,20	1,50
Крышка КЛС 600-45 Е	600	0,83	0,95	1,19	1,42	1,78

Маркировка серии исполнения (в конце наименования изделия): УТ1,5 - Исполнение №1 (конвейерное оцинкование по методу Сендзимира), цУТ1,5 - Исполнение №2 (горячее оцинкование погружением по ГОСТ 9.307), Е - Исполнение №3 (нержавеющая сталь); S - расчетная толщина металла; N - расчетная ширина, H - расчетная высота, A - расчетный габарит, M - расчетная масса изделия

КРЫШКА СЕКЦИИ ОТВЕТВЛЕНИЯ ЛОТКА ЛМ/ЛМГ

Работайте выгодно!

Крышка должна быть надежно закреплена на секции соответствующего типоразмера. Для уравновешивания крышки, в т.ч. в зависимости от условий эксплуатации, необходимо использовать дополнительные элементы крепления. Проектировщик должен подобрать тип и рассчитать требуемое количество креплений крышки.

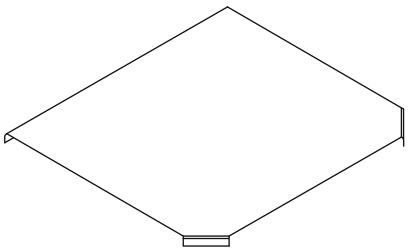

МУЛЬТИСИСТЕМА
ЗЭМИ ЕКАТЕРИНБУРГ

Наименование изделия	N, mm	M (S=0.7), kg	M (S=0.8), kg	M (S=1.0), kg	M (S=1.2), kg	M (S=1.5), kg
Крышка КЛТ 100 УТ1,5	100	0,49	0,56	0,70	0,84	1,05
Крышка КЛТ 150 УТ1,5	150	0,69	0,79	0,98	1,18	1,47
Крышка КЛТ 200 УТ1,5	200	0,91	1,04	1,30	1,57	1,96
Крышка КЛТ 300 УТ1,5	300	1,45	1,65	2,07	2,48	3,10
Крышка КЛТ 400 УТ1,5	400	2,09	2,39	2,99	3,58	4,48
Крышка КЛТ 500 УТ1,5	500	2,84	3,25	4,06	4,87	6,09
Крышка КЛТ 600 УТ1,5	600	3,71	4,24	5,30	6,35	7,94
Крышка КЛТ 100 цУТ1,5	100	0,49	0,56	0,70	0,84	1,05
Крышка КЛТ 150 цУТ1,5	150	0,69	0,79	0,98	1,18	1,47
Крышка КЛТ 200 цУТ1,5	200	0,91	1,04	1,30	1,57	1,96
Крышка КЛТ 300 цУТ1,5	300	1,45	1,65	2,07	2,48	3,10
Крышка КЛТ 400 цУТ1,5	400	2,09	2,39	2,99	3,58	4,48
Крышка КЛТ 500 цУТ1,5	500	2,84	3,25	4,06	4,87	6,09
Крышка КЛТ 600 цУТ1,5	600	3,71	4,24	5,30	6,35	7,94
Крышка КЛТ 100 Е	100	0,49	0,56	0,70	0,84	1,05
Крышка КЛТ 150 Е	150	0,69	0,79	0,98	1,18	1,47
Крышка КЛТ 200 Е	200	0,91	1,04	1,30	1,57	1,96
Крышка КЛТ 300 Е	300	1,45	1,65	2,07	2,48	3,10
Крышка КЛТ 400 Е	400	2,09	2,39	2,99	3,58	4,48
Крышка КЛТ 500 Е	500	2,84	3,25	4,06	4,87	6,09
Крышка КЛТ 600 Е	600	3,71	4,24	5,30	6,35	7,94

Маркировка серии исполнения (в конце наименования изделия): УТ1,5 - Исполнение №1 (конвейерное оцинкование по методу Сендзимира), цУТ1,5 - Исполнение №2 (горячее оцинкование погружением по ГОСТ 9.307), Е - Исполнение №3 (нержавеющая сталь); S - расчетная толщина металла; N - расчетная ширина, H - расчетная высота, A - расчетный габарит, M - расчетная масса изделия

КРЫШКА СЕКЦИИ ПЕРЕКРЕСТКА ЛОТКА ЛМ/ЛМГ

Работайте выгодно!

Крышка должна быть надежно закреплена на секции соответствующего типоразмера. Для уравновешивания крышки, в т.ч. в зависимости от условий эксплуатации, необходимо использовать дополнительные элементы крепления. Проектировщик должен подобрать тип и рассчитать требуемое количество креплений крышки.

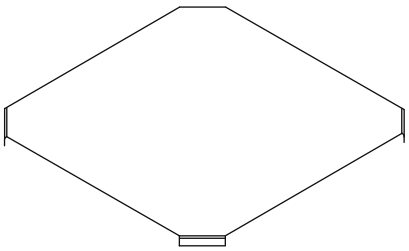

МУЛЬТИСИСТЕМА
ЗЭМИ ЕКАТЕРИНБУРГ

Наименование изделия	N, mm	M (S=0.7), kg	M (S=0.8), kg	M (S=1.0), kg	M (S=1.2), kg	M (S=1.5), kg
Крышка КЛК 100 УТ1,5	100	0,90	1,02	1,28	1,54	1,92
Крышка КЛК 150 УТ1,5	150	1,13	1,29	1,62	1,94	2,43
Крышка КЛК 200 УТ1,5	200	1,40	1,60	1,99	2,39	2,99
Крышка КЛК 300 УТ1,5	300	2,00	2,29	2,86	3,44	4,30
Крышка КЛК 400 УТ1,5	400	2,72	3,11	3,89	4,67	5,84
Крышка КЛК 500 УТ1,5	500	3,55	4,06	5,07	6,09	7,61
Крышка КЛК 600 УТ1,5	600	4,49	5,13	6,42	7,70	9,62
Крышка КЛК 100 цУТ1,5	100	0,90	1,02	1,28	1,54	1,92
Крышка КЛК 150 цУТ1,5	150	1,13	1,29	1,62	1,94	2,43
Крышка КЛК 200 цУТ1,5	200	1,40	1,60	1,99	2,39	2,99
Крышка КЛК 300 цУТ1,5	300	2,00	2,29	2,86	3,44	4,30
Крышка КЛК 400 цУТ1,5	400	2,72	3,11	3,89	4,67	5,84
Крышка КЛК 500 цУТ1,5	500	3,55	4,06	5,07	6,09	7,61
Крышка КЛК 600 цУТ1,5	600	4,49	5,13	6,42	7,70	9,62
Крышка КЛК 100 Е	100	0,90	1,02	1,28	1,54	1,92
Крышка КЛК 150 Е	150	1,13	1,29	1,62	1,94	2,43
Крышка КЛК 200 Е	200	1,40	1,60	1,99	2,39	2,99
Крышка КЛК 300 Е	300	2,00	2,29	2,86	3,44	4,30
Крышка КЛК 400 Е	400	2,72	3,11	3,89	4,67	5,84
Крышка КЛК 500 Е	500	3,55	4,06	5,07	6,09	7,61
Крышка КЛК 600 Е	600	4,49	5,13	6,42	7,70	9,62

Маркировка серии исполнения (в конце наименования изделия): УТ1,5 - Исполнение №1 (конвейерное оцинкование по методу Сендзимира), цУТ1,5 - Исполнение №2 (горячее оцинкование погружением по ГОСТ 9.307), Е - Исполнение №3 (нержавеющая сталь); S - расчетная толщина металла; N - расчетная ширина, H - расчетная высота, A - расчетный габарит, M - расчетная масса изделия

СКОБА КРЕПЛЕНИЯ КРЫШКИ ЛОТКА

Работайте выгодно!

Крышка должна быть надежно закреплена на секции соответствующего типоразмера. Для уравновешивания крышки, в т.ч. в зависимости от условий эксплуатации, необходимо использовать дополнительные элементы крепления. Проектировщик должен подобрать тип и рассчитать требуемое количество креплений крышки.

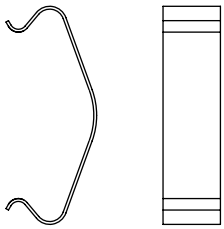

МУЛЬТИСИСТЕМА
ЗЭМИ ЕКАТЕРИНБУРГ

Наименование изделия	H, mm	M (S=1.5), kg
Скоба крепления крышки СКЛ 50 УТ1,5	50	0,02
Скоба крепления крышки СКЛ 50 цУТ1,5	50	0,02
Скоба крепления крышки СКЛ 50 Е	50	0,02
Скоба крепления крышки СКЛ 65 УТ1,5	65	0,02
Скоба крепления крышки СКЛ 65 цУТ1,5	65	0,02
Скоба крепления крышки СКЛ 65 Е	65	0,02
Скоба крепления крышки СКЛ 100 УТ1,5	100	0,03
Скоба крепления крышки СКЛ 100 цУТ1,5	100	0,03
Скоба крепления крышки СКЛ 100 Е	100	0,03

Маркировка серии исполнения (в конце наименования изделия): УТ1,5 - Исполнение №1 (конвейерное оцинкование по методу Сендзимира), цУТ1,5 - Исполнение №2 (горячее оцинкование погружением по ГОСТ 9.307), Е - Исполнение №3 (нержавеющая сталь); S - расчетная толщина металла; N - расчетная ширина, H - расчетная высота, A - расчетный габарит, M - расчетная масса изделия

ПЕРФОРИРОВАННАЯ ПОЛНОРАЗМЕРНАЯ ПРЯМАЯ СЕКЦИЯ ЛОТКА ЛЛП

Для соединения двух смежных секций использовать соответствующие соединительные аксессуары.
Использовать соответствующие консоли.
Для закрепления секций на консолях использовать соответствующие крепления.

Соединительные аксессуары входят в комплект поставки изделия.

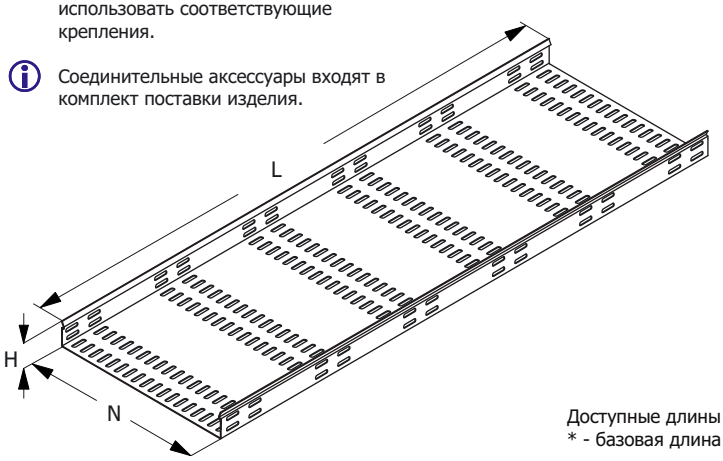

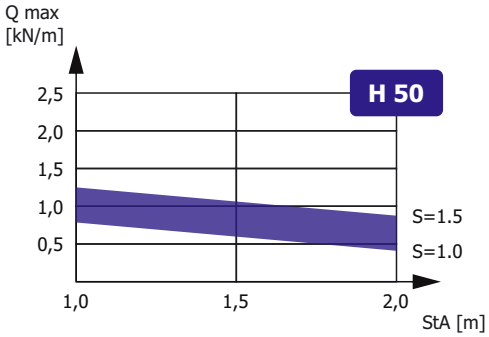

Зависимость максимальной распределенной нагрузки Qmax на днище секции высотой H, шириной N=300, длиной L=2000 от толщины металла S и расстояния между консолями StA в составе прямолинейного участка сбалансированной кабеленесущей конструкции (подробнее в Лицензии)

Доступные длины
* - базовая длина

2500	3500	9000
2000*	3000	6000

Наименование изделия	N, mm	H, mm	M (S=0.7), kg/m	M (S=0.8), kg/m	M (S=1.0), kg/m	M (S=1.2), kg/m	M (S=1.5), kg/m
Лоток перфорированный ЛЛП 50х50 УТ1,5	50	50	0,80	0,90	1,16	1,40	1,75
Лоток перфорированный ЛЛП 100х50 УТ1,5	100	50	1,10	1,25	1,60	1,70	2,35
Лоток перфорированный ЛЛП 150х50 УТ1,5	150	50	1,36	1,60	1,90	2,30	2,90
Лоток перфорированный ЛЛП 200х50 УТ1,5	200	50	1,65	1,85	4,35	2,80	3,50
Лоток перфорированный ЛЛП 300х50 УТ1,5	300	50	2,20	2,50	3,14	3,75	4,70
Лоток перфорированный ЛЛП 400х50 УТ1,5	400	50	2,75	3,15	3,90	4,70	5,85
Лоток перфорированный ЛЛП 500х50 УТ1,5	500	50	3,30	3,75	4,70	5,65	7,10
Лоток перфорированный ЛЛП 600х50 УТ1,5	600	50	3,85	4,40	5,50	6,60	8,25
Лоток перфорированный ЛЛП 50х50 цУТ1,5	50	50	0,80	0,90	1,16	1,40	1,75
Лоток перфорированный ЛЛП 100х50 цУТ1,5	100	50	1,10	1,25	1,60	1,70	2,35
Лоток перфорированный ЛЛП 150х50 цУТ1,5	150	50	1,36	1,60	1,90	2,30	2,90
Лоток перфорированный ЛЛП 200х50 цУТ1,5	200	50	1,65	1,85	4,35	2,80	3,50
Лоток перфорированный ЛЛП 300х50 цУТ1,5	300	50	2,20	2,50	3,14	3,75	4,70
Лоток перфорированный ЛЛП 400х50 цУТ1,5	400	50	2,75	3,15	3,90	4,70	5,85
Лоток перфорированный ЛЛП 500х50 цУТ1,5	500	50	3,30	3,75	4,70	5,65	7,10
Лоток перфорированный ЛЛП 600х50 цУТ1,5	600	50	3,85	4,40	5,50	6,60	8,25
Лоток перфорированный ЛЛП 50х50 Е	50	50	0,80	0,90	1,16	1,40	1,75
Лоток перфорированный ЛЛП 100х50 Е	100	50	1,10	1,25	1,60	1,70	2,35
Лоток перфорированный ЛЛП 150х50 Е	150	50	1,36	1,60	1,90	2,30	2,90
Лоток перфорированный ЛЛП 200х50 Е	200	50	1,65	1,85	4,35	2,80	3,50
Лоток перфорированный ЛЛП 300х50 Е	300	50	2,20	2,50	3,14	3,75	4,70
Лоток перфорированный ЛЛП 400х50 Е	400	50	2,75	3,15	3,90	4,70	5,85
Лоток перфорированный ЛЛП 500х50 Е	500	50	3,30	3,75	4,70	5,65	7,10
Лоток перфорированный ЛЛП 600х50 Е	600	50	3,85	4,40	5,50	6,60	8,25

Маркировка серии исполнения (в конце наименования изделия): УТ1,5 - Исполнение №1 (конвейерное оцинкование по методу Сендзимира), цУТ1,5 - Исполнение №2 (горячее оцинкование погружением по ГОСТ 9.307), Е - Исполнение №3 (нержавеющая сталь); Qmax - максимальная распределенная нагрузка; StA – расстояние между консолями; S - расчетная толщина металла; N - расчетная ширина; H - расчетная высота; L - расчетная длина; M - расчетная масса

НЕПЕРФОРИРОВАННАЯ ПОЛНОРАЗМЕРНАЯ ПРЯМАЯ СЕКЦИЯ ЛОТКА ЛЛГ

Для соединения двух смежных секций использовать соответствующие соединительные аксессуары.
Использовать соответствующие консоли.
Для закрепления секций на консолях использовать соответствующие крепления.

Соединительные аксессуары входят в комплект поставки изделия.

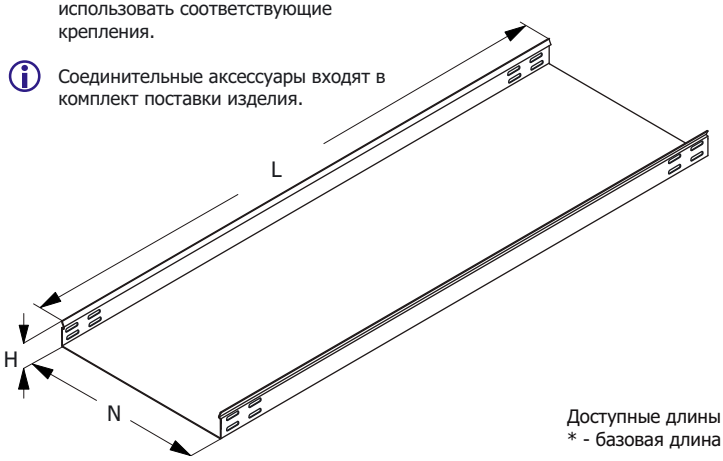

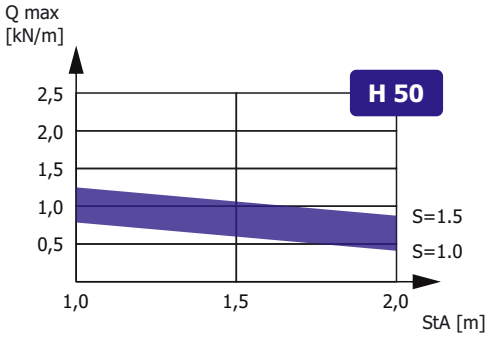

Зависимость максимальной распределенной нагрузки Qmax на днище секции высотой H, шириной N=300, длиной L=2000 от толщины металла S и расстояния между консолями StA в составе прямолинейного участка сбалансированной кабеленесущей конструкции (подробнее в Лицензии)

Доступные длины
* - базовая длина

2500	3500	9000
2000*	3000	6000

Наименование изделия	N, mm	H, mm	M (S=0.7), kg/m	M (S=0.8), kg/m	M (S=1.0), kg/m	M (S=1.2), kg/m	M (S=1.5), kg/m
Лоток неперфорированный ЛЛГ 50х50 УТ1,5	50	50	0,80	0,90	1,16	1,40	1,75
Лоток неперфорированный ЛЛГ 100х50 УТ1,5	100	50	1,10	1,25	1,60	1,70	2,35
Лоток неперфорированный ЛЛГ 150х50 УТ1,5	150	50	1,36	1,60	1,90	2,30	2,90
Лоток неперфорированный ЛЛГ 200х50 УТ1,5	200	50	1,65	1,85	4,35	2,80	3,50
Лоток неперфорированный ЛЛГ 300х50 УТ1,5	300	50	2,20	2,50	3,14	3,75	4,70
Лоток неперфорированный ЛЛГ 400х50 УТ1,5	400	50	2,75	3,15	3,90	4,70	5,85
Лоток неперфорированный ЛЛГ 500х50 УТ1,5	500	50	3,30	3,75	4,70	5,65	7,10
Лоток неперфорированный ЛЛГ 600х50 УТ1,5	600	50	3,85	4,40	5,50	6,60	8,25
Лоток неперфорированный ЛЛГ 50х50 цУТ1,5	50	50	0,80	0,90	1,16	1,40	1,75
Лоток неперфорированный ЛЛГ 100х50 цУТ1,5	100	50	1,10	1,25	1,60	1,70	2,35
Лоток неперфорированный ЛЛГ 150х50 цУТ1,5	150	50	1,36	1,60	1,90	2,30	2,90
Лоток неперфорированный ЛЛГ 200х50 цУТ1,5	200	50	1,65	1,85	4,35	2,80	3,50
Лоток неперфорированный ЛЛГ 300х50 цУТ1,5	300	50	2,20	2,50	3,14	3,75	4,70
Лоток неперфорированный ЛЛГ 400х50 цУТ1,5	400	50	2,75	3,15	3,90	4,70	5,85
Лоток неперфорированный ЛЛГ 500х50 цУТ1,5	500	50	3,30	3,75	4,70	5,65	7,10
Лоток неперфорированный ЛЛГ 600х50 цУТ1,5	600	50	3,85	4,40	5,50	6,60	8,25
Лоток неперфорированный ЛЛГ 50х50 Е	50	50	0,80	0,90	1,16	1,40	1,75
Лоток неперфорированный ЛЛГ 100х50 Е	100	50	1,10	1,25	1,60	1,70	2,35
Лоток неперфорированный ЛЛГ 150х50 Е	150	50	1,36	1,60	1,90	2,30	2,90
Лоток неперфорированный ЛЛГ 200х50 Е	200	50	1,65	1,85	4,35	2,80	3,50
Лоток неперфорированный ЛЛГ 300х50 Е	300	50	2,20	2,50	3,14	3,75	4,70
Лоток неперфорированный ЛЛГ 400х50 Е	400	50	2,75	3,15	3,90	4,70	5,85
Лоток неперфорированный ЛЛГ 500х50 Е	500	50	3,30	3,75	4,70	5,65	7,10
Лоток неперфорированный ЛЛГ 600х50 Е	600	50	3,85	4,40	5,50	6,60	8,25

Маркировка серии исполнения (в конце наименования изделия): УТ1,5 - Исполнение №1 (конвейерное оцинкование по методу Сендзимира), цУТ1,5 - Исполнение №2 (горячее оцинкование погружением по ГОСТ 9.307), Е - Исполнение №3 (нержавеющая сталь); Qmax - максимальная распределенная нагрузка; StA – расстояние между консолями; S - расчетная толщина металла; N - расчетная ширина; H - расчетная высота; L - расчетная длина; M - расчетная масса

УГЛОВАЯ СЕКЦИЯ НА 90 ГРАДУСОВ ЛОТКА ЛЛП/ЛЛГ

Работайте выгодно!

Использовать соответствующие консоли. Для закрепления секций на консолях использовать соответствующие крепления. Соединительные аксессуары входят в комплект поставки изделия.

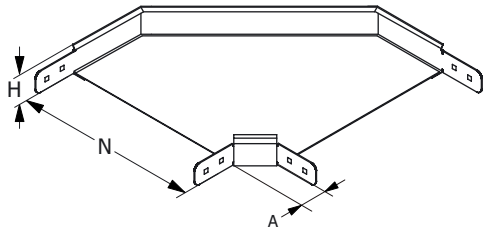

МУЛЬТИСИСТЕМА
ЗЭМИ ЕКАТЕРИНБУРГ

Наименование изделия	N, mm	H, mm	A, mm	M (S=0.7), kg	M (S=0.8), kg	M (S=1.0), kg	M (S=1.2), kg	M (S=1.5), kg
Угол лотка ЛЛП/ЛЛГ-У90 50х50 УТ1,5	50	50	58	0,60	0,68	0,85	1,02	1,28
Угол лотка ЛЛП/ЛЛГ-У90 100х50 УТ1,5	100	50	58	0,74	0,85	1,06	1,27	1,59
Угол лотка ЛЛП/ЛЛГ-У90 150х50 УТ1,5	150	50	58	0,93	1,06	1,32	1,59	1,99
Угол лотка ЛЛП/ЛЛГ-У90 200х50 УТ1,5	200	50	58	1,15	1,31	1,64	1,97	2,47
Угол лотка ЛЛП/ЛЛГ-У90 300х50 УТ1,5	300	50	58	1,17	1,96	2,45	2,94	3,67
Угол лотка ЛЛП/ЛЛГ-У90 400х50 УТ1,5	400	50	58	2,43	2,78	3,48	4,17	5,21
Угол лотка ЛЛП/ЛЛГ-У90 500х50 УТ1,5	500	50	58	3,31	3,78	4,72	5,67	7,09
Угол лотка ЛЛП/ЛЛГ-У90 600х50 УТ1,5	600	50	58	4,34	4,96	6,19	7,43	9,29
Угол лотка ЛЛП/ЛЛГ-У90 50х50 цУТ1,5	50	50	58	0,60	0,68	0,85	1,02	1,28
Угол лотка ЛЛП/ЛЛГ-У90 100х50 цУТ1,5	100	50	58	0,74	0,85	1,06	1,27	1,59
Угол лотка ЛЛП/ЛЛГ-У90 150х50 цУТ1,5	150	50	58	0,93	1,06	1,32	1,59	1,99
Угол лотка ЛЛП/ЛЛГ-У90 200х50 цУТ1,5	200	50	58	1,15	1,31	1,64	1,97	2,47
Угол лотка ЛЛП/ЛЛГ-У90 300х50 цУТ1,5	300	50	58	1,17	1,96	2,45	2,94	3,67
Угол лотка ЛЛП/ЛЛГ-У90 400х50 цУТ1,5	400	50	58	2,43	2,78	3,48	4,17	5,21
Угол лотка ЛЛП/ЛЛГ-У90 500х50 цУТ1,5	500	50	58	3,31	3,78	4,72	5,67	7,09
Угол лотка ЛЛП/ЛЛГ-У90 600х50 цУТ1,5	600	50	58	4,34	4,96	6,19	7,43	9,29
Угол лотка ЛЛП/ЛЛГ-У90 50х50 Е	50	50	58	0,60	0,68	0,85	1,02	1,28
Угол лотка ЛЛП/ЛЛГ-У90 100х50 Е	100	50	58	0,74	0,85	1,06	1,27	1,59
Угол лотка ЛЛП/ЛЛГ-У90 150х50 Е	150	50	58	0,93	1,06	1,32	1,59	1,99
Угол лотка ЛЛП/ЛЛГ-У90 200х50 Е	200	50	58	1,15	1,31	1,64	1,97	2,47
Угол лотка ЛЛП/ЛЛГ-У90 300х50 Е	300	50	58	1,17	1,96	2,45	2,94	3,67
Угол лотка ЛЛП/ЛЛГ-У90 400х50 Е	400	50	58	2,43	2,78	3,48	4,17	5,21
Угол лотка ЛЛП/ЛЛГ-У90 500х50 Е	500	50	58	3,31	3,78	4,72	5,67	7,09
Угол лотка ЛЛП/ЛЛГ-У90 600х50 Е	600	50	58	4,34	4,96	6,19	7,43	9,29

Маркировка серии исполнения (в конце наименования изделия): УТ1,5 - Исполнение №1 (конвейерное оцинкование по методу Сендзимира), цУТ1,5 - Исполнение №2 (горячее оцинкование погружением по ГОСТ 9.307), Е - Исполнение №3 (нержавеющая сталь); S - расчетная толщина металла; N - расчетная ширина, H - расчетная высота, A - расчетный габарит, M - расчетная масса изделия

УГЛОВАЯ СЕКЦИЯ НА 45 ГРАДУСОВ ЛОТКА ЛЛП/ЛЛГ

Работайте выгодно!

Использовать соответствующие консоли. Для закрепления секций на консолях использовать соответствующие крепления. Соединительные аксессуары входят в комплект поставки изделия.

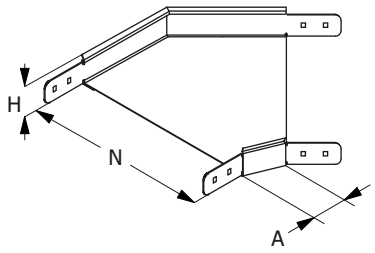

МУЛЬТИСИСТЕМА
ЗЭМИ ЕКАТЕРИНБУРГ

Наименование изделия	N, mm	H, mm	A, mm	M (S=0.7), kg	M (S=0.8), kg	M (S=1.0), kg	M (S=1.2), kg	M (S=1.5), kg
Угол лотка ЛЛП/ЛЛГ-У45 50х50 УТ1,5	50	50	58	0,45	0,51	0,64	0,77	0,96
Угол лотка ЛЛП/ЛЛГ-У45 100х50 УТ1,5	100	50	58	0,56	0,64	0,80	0,95	1,19
Угол лотка ЛЛП/ЛЛГ-У45 150х50 УТ1,5	150	50	58	0,70	0,79	0,99	1,19	1,49
Угол лотка ЛЛП/ЛЛГ-У45 200х50 УТ1,5	200	50	58	0,86	0,99	1,23	1,48	1,85
Угол лотка ЛЛП/ЛЛГ-У45 300х50 УТ1,5	300	50	58	1,29	1,47	1,84	2,20	2,75
Угол лотка ЛЛП/ЛЛГ-У45 400х50 УТ1,5	400	50	58	1,82	2,09	2,61	3,13	3,91
Угол лотка ЛЛП/ЛЛГ-У45 500х50 УТ1,5	500	50	58	2,48	2,83	3,54	4,25	5,31
Угол лотка ЛЛП/ЛЛГ-У45 600х50 УТ1,5	600	50	58	3,25	3,72	4,84	5,81	7,26
Угол лотка ЛЛП/ЛЛГ-У45 50х50 цУТ1,5	50	50	58	0,45	0,51	0,64	0,77	0,96
Угол лотка ЛЛП/ЛЛГ-У45 100х50 цУТ1,5	100	50	58	0,56	0,64	0,80	0,95	1,19
Угол лотка ЛЛП/ЛЛГ-У45 150х50 цУТ1,5	150	50	58	0,70	0,79	0,99	1,19	1,49
Угол лотка ЛЛП/ЛЛГ-У45 200х50 цУТ1,5	200	50	58	0,86	0,99	1,23	1,48	1,85
Угол лотка ЛЛП/ЛЛГ-У45 300х50 цУТ1,5	300	50	58	1,29	1,47	1,84	2,20	2,75
Угол лотка ЛЛП/ЛЛГ-У45 400х50 цУТ1,5	400	50	58	1,82	2,09	2,61	3,13	3,91
Угол лотка ЛЛП/ЛЛГ-У45 500х50 цУТ1,5	500	50	58	2,48	2,83	3,54	4,25	5,31
Угол лотка ЛЛП/ЛЛГ-У45 600х50 цУТ1,5	600	50	58	3,25	3,72	4,84	5,81	7,26
Угол лотка ЛЛП/ЛЛГ-У45 50х50 Е	50	50	58	0,45	0,51	0,64	0,77	0,96
Угол лотка ЛЛП/ЛЛГ-У45 100х50 Е	100	50	58	0,56	0,64	0,80	0,95	1,19
Угол лотка ЛЛП/ЛЛГ-У45 150х50 Е	150	50	58	0,70	0,79	0,99	1,19	1,49
Угол лотка ЛЛП/ЛЛГ-У45 200х50 Е	200	50	58	0,86	0,99	1,23	1,48	1,85
Угол лотка ЛЛП/ЛЛГ-У45 300х50 Е	300	50	58	1,29	1,47	1,84	2,20	2,75
Угол лотка ЛЛП/ЛЛГ-У45 400х50 Е	400	50	58	1,82	2,09	2,61	3,13	3,91
Угол лотка ЛЛП/ЛЛГ-У45 500х50 Е	500	50	58	2,48	2,83	3,54	4,25	5,31
Угол лотка ЛЛП/ЛЛГ-У45 600х50 Е	600	50	58	3,25	3,72	4,84	5,81	7,26

Маркировка серии исполнения (в конце наименования изделия): УТ1,5 - Исполнение №1 (конвейерное оцинкование по методу Сендзимира), цУТ1,5 - Исполнение №2 (горячее оцинкование погружением по ГОСТ 9.307), Е - Исполнение №3 (нержавеющая сталь); S - расчетная толщина металла; N - расчетная ширина, H - расчетная высота, A - расчетный габарит, M - расчетная масса изделия

СЕКЦИЯ ОТВЕТВЛЕНИЯ ЛОТКА ЛЛП/ЛЛГ

Работайте выгодно!

Использовать соответствующие консоли. Для закрепления секций на консолях использовать соответствующие крепления. Соединительные аксессуары входят в комплект поставки изделия.

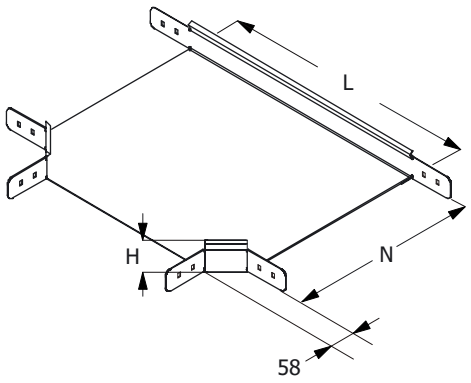

МУЛЬТИСИСТЕМА
ЗЭМИ ЕКАТЕРИНБУРГ

Наименование изделия	N, mm	H, mm	L, mm	M (S=0.7), kg	M (S=0.8), kg	M (S=1.0), kg	M (S=1.2), kg	M (S=1.5), kg
Ответвление лотка ЛЛП/ЛЛГ-Т 50х50 УТ1,5	50	50	107	0,84	0,96	1,20	1,44	1,80
Ответвление лотка ЛЛП/ЛЛГ-Т 100х50 УТ1,5	100	50	214	0,95	1,08	1,35	1,62	2,03
Ответвление лотка ЛЛП/ЛЛГ-Т 150х50 УТ1,5	150	50	264	1,15	1,31	1,64	1,97	2,46
Ответвление лотка ЛЛП/ЛЛГ-Т 200х50 УТ1,5	200	50	314	1,38	1,57	1,97	2,36	2,95
Ответвление лотка ЛЛП/ЛЛГ-Т 300х50 УТ1,5	300	50	414	1,92	2,20	2,75	3,30	4,12
Ответвление лотка ЛЛП/ЛЛГ-Т 400х50 УТ1,5	400	50	514	2,58	2,95	3,68	4,42	5,53
Ответвление лотка ЛЛП/ЛЛГ-Т 500х50 УТ1,5	500	50	614	3,35	2,82	4,78	5,74	7,17
Ответвление лотка ЛЛП/ЛЛГ-Т 600х50 УТ1,5	600	50	714	4,22	4,83	6,03	7,24	9,05
Ответвление лотка ЛЛП/ЛЛГ-Т 50х50 цУТ1,5	50	50	107	0,84	0,96	1,20	1,44	1,80
Ответвление лотка ЛЛП/ЛЛГ-Т 100х50 цУТ1,5	100	50	214	0,95	1,08	1,35	1,62	2,03
Ответвление лотка ЛЛП/ЛЛГ-Т 150х50 цУТ1,5	150	50	264	1,15	1,31	1,64	1,97	2,46
Ответвление лотка ЛЛП/ЛЛГ-Т 200х50 цУТ1,5	200	50	314	1,38	1,57	1,97	2,36	2,95
Ответвление лотка ЛЛП/ЛЛГ-Т 300х50 цУТ1,5	300	50	414	1,92	2,20	2,75	3,30	4,12
Ответвление лотка ЛЛП/ЛЛГ-Т 400х50 цУТ1,5	400	50	514	2,58	2,95	3,68	4,42	5,53
Ответвление лотка ЛЛП/ЛЛГ-Т 500х50 цУТ1,5	500	50	614	3,35	2,82	4,78	5,74	7,17
Ответвление лотка ЛЛП/ЛЛГ-Т 600х50 цУТ1,5	600	50	714	4,22	4,83	6,03	7,24	9,05
Ответвление лотка ЛЛП/ЛЛГ-Т 50х50 Е	50	50	107	0,84	0,96	1,20	1,44	1,80
Ответвление лотка ЛЛП/ЛЛГ-Т 100х50 Е	100	50	214	0,95	1,08	1,35	1,62	2,03
Ответвление лотка ЛЛП/ЛЛГ-Т 150х50 Е	150	50	264	1,15	1,31	1,64	1,97	2,46
Ответвление лотка ЛЛП/ЛЛГ-Т 200х50 Е	200	50	314	1,38	1,57	1,97	2,36	2,95
Ответвление лотка ЛЛП/ЛЛГ-Т 300х50 Е	300	50	414	1,92	2,20	2,75	3,30	4,12
Ответвление лотка ЛЛП/ЛЛГ-Т 400х50 Е	400	50	514	2,58	2,95	3,68	4,42	5,53
Ответвление лотка ЛЛП/ЛЛГ-Т 500х50 Е	500	50	614	3,35	2,82	4,78	5,74	7,17
Ответвление лотка ЛЛП/ЛЛГ-Т 600х50 Е	600	50	714	4,22	4,83	6,03	7,24	9,05

Маркировка серии исполнения (в конце наименования изделия): УТ1,5 - Исполнение №1 (конвейерное оцинкование по методу Сендзимира), цУТ1,5 - Исполнение №2 (горячее оцинкование погружением по ГОСТ 9.307), Е - Исполнение №3 (нержавеющая сталь); S - расчетная толщина металла; N - расчетная ширина, H - расчетная высота, A - расчетный габарит, M - расчетная масса изделия

СЕКЦИЯ ПЕРЕКРЕСТКА ЛОТКА ЛЛП/ЛЛГ

Работайте выгодно!

Использовать соответствующие консоли. Для закрепления секций на консолях использовать соответствующие крепления. Соединительные аксессуары входят в комплект поставки изделия.

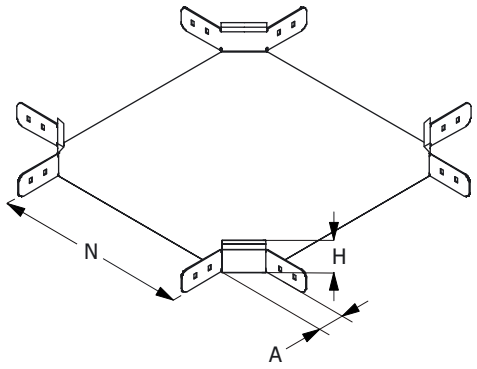

МУЛЬТИСИСТЕМА
ЗЭМИ ЕКАТЕРИНБУРГ

Наименование изделия	N, mm	H, mm	A, mm	M (S=0.7), kg	M (S=0.8), kg	M (S=1.0), kg	M (S=1.2), kg	M (S=1.5), kg
Перекресток лотка ЛЛП/ЛЛГ-К 50x50 УТ1,5	50	50	58	1,23	1,40	1,75	2,10	2,63
Перекресток лотка ЛЛП/ЛЛГ-К 100x50 УТ1,5	100	50	58	1,42	1,62	2,03	2,43	3,04
Перекресток лотка ЛЛП/ЛЛГ-К 150x50 УТ1,5	150	50	58	1,64	1,87	2,34	2,81	3,51
Перекресток лотка ЛЛП/ЛЛГ-К 200x50 УТ1,5	200	50	58	1,88	2,15	2,69	3,23	4,04
Перекресток лотка ЛЛП/ЛЛГ-К 300x50 УТ1,5	300	50	58	2,46	2,81	3,51	4,22	5,27
Перекресток лотка ЛЛП/ЛЛГ-К 400x50 УТ1,5	400	50	58	3,15	3,60	4,49	5,39	6,74
Перекресток лотка ЛЛП/ЛЛГ-К 500x50 УТ1,5	500	50	58	3,94	4,50	5,63	6,76	8,45
Перекресток лотка ЛЛП/ЛЛГ-К 600x50 УТ1,5	600	50	58	4,85	5,54	6,92	8,31	10,39
Перекресток лотка ЛЛП/ЛЛГ-К 50x50 цУТ1,5	50	50	58	1,23	1,40	1,75	2,10	2,63
Перекресток лотка ЛЛП/ЛЛГ-К 100x50 цУТ1,5	100	50	58	1,42	1,62	2,03	2,43	3,04
Перекресток лотка ЛЛП/ЛЛГ-К 150x50 цУТ1,5	150	50	58	1,64	1,87	2,34	2,81	3,51
Перекресток лотка ЛЛП/ЛЛГ-К 200x50 цУТ1,5	200	50	58	1,88	2,15	2,69	3,23	4,04
Перекресток лотка ЛЛП/ЛЛГ-К 300x50 цУТ1,5	300	50	58	2,46	2,81	3,51	4,22	5,27
Перекресток лотка ЛЛП/ЛЛГ-К 400x50 цУТ1,5	400	50	58	3,15	3,60	4,49	5,39	6,74
Перекресток лотка ЛЛП/ЛЛГ-К 500x50 цУТ1,5	500	50	58	3,94	4,50	5,63	6,76	8,45
Перекресток лотка ЛЛП/ЛЛГ-К 600x50 цУТ1,5	600	50	58	4,85	5,54	6,92	8,31	10,39
Перекресток лотка ЛЛП/ЛЛГ-К 50x50 Е	50	50	58	1,23	1,40	1,75	2,10	2,63
Перекресток лотка ЛЛП/ЛЛГ-К 100x50 Е	100	50	58	1,42	1,62	2,03	2,43	3,04
Перекресток лотка ЛЛП/ЛЛГ-К 150x50 Е	150	50	58	1,64	1,87	2,34	2,81	3,51
Перекресток лотка ЛЛП/ЛЛГ-К 200x50 Е	200	50	58	1,88	2,15	2,69	3,23	4,04
Перекресток лотка ЛЛП/ЛЛГ-К 300x50 Е	300	50	58	2,46	2,81	3,51	4,22	5,27
Перекресток лотка ЛЛП/ЛЛГ-К 400x50 Е	400	50	58	3,15	3,60	4,49	5,39	6,74
Перекресток лотка ЛЛП/ЛЛГ-К 500x50 Е	500	50	58	3,94	4,50	5,63	6,76	8,45
Перекресток лотка ЛЛП/ЛЛГ-К 600x50 Е	600	50	58	4,85	5,54	6,92	8,31	10,39

Маркировка серии исполнения (в конце наименования изделия): УТ1,5 - Исполнение №1 (конвейерное оцинкование по методу Сендзимира), цУТ1,5 - Исполнение №2 (горячее оцинкование погружением по ГОСТ 9.307), Е - Исполнение №3 (нержавеющая сталь); S - расчетная толщина металла; N - расчетная ширина, H - расчетная высота, A - расчетный габарит, M - расчетная масса изделия

СЕКЦИЯ ВЕРТИКАЛЬНОГО УГЛА ЛОТКА ЛЛП/ЛЛГ

Работайте выгодно!

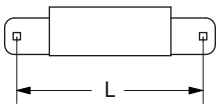

L	H
230 260 270	50 80 100

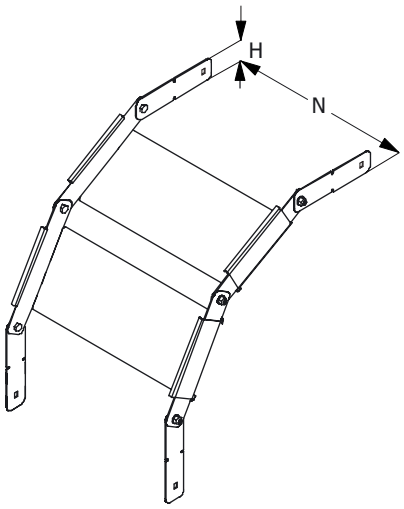

Для создания поворота на 90 градусов рекомендуется использовать 2 секции и 4 соединителя. Метизы входят в комплект поставки изделия. Использовать соответствующие консоли. Для закрепления секций на консолях использовать соответствующие комплекты креплений.

В случае необходимости, использовать крышку соответсвующего типоразмера, конфигурирование производить на месте. Применять соответствующие меры надежной фиксации крышки на секции (-ях) вертикальных углов.

МУЛЬТИСИСТЕМА
ЗЭМИ ЕКАТЕРИНБУРГ

Наименование изделия	N, mm	H, mm	M (S=0.7), kg	M (S=0.8), kg	M (S=1.0), kg	M (S=1.2), kg	M (S=1.5), kg
Вертикальный угол лотка ЛЛП/ЛЛГ-В 50х50 УТ1,5	50	50	0,18	0,21	0,27	0,32	0,40
Вертикальный угол лотка ЛЛП/ЛЛГ-В 100х50 УТ1,5	100	50	0,25	0,29	0,37	0,39	0,54
Вертикальный угол лотка ЛЛП/ЛЛГ-В 150х50 УТ1,5	150	50	0,31	0,37	0,44	0,53	0,67
Вертикальный угол лотка ЛЛП/ЛЛГ-В 200х50 УТ1,5	200	50	0,38	0,43	1,00	0,64	0,81
Вертикальный угол лотка ЛЛП/ЛЛГ-В 300х50 УТ1,5	300	50	0,51	0,58	0,72	0,86	1,08
Вертикальный угол лотка ЛЛП/ЛЛГ-В 400х50 УТ1,5	400	50	0,63	0,72	0,90	1,08	1,35
Вертикальный угол лотка ЛЛП/ЛЛГ-В 500х50 УТ1,5	500	50	0,76	0,86	1,08	1,30	1,63
Вертикальный угол лотка ЛЛП/ЛЛГ-В 600х50 УТ1,5	600	50	0,89	1,01	1,27	1,52	1,90
Вертикальный угол лотка ЛЛП/ЛЛГ-В 50х50 цУТ1,5	50	50	0,18	0,21	0,27	0,32	0,40
Вертикальный угол лотка ЛЛП/ЛЛГ-В 100х50 цУТ1,5	100	50	0,25	0,29	0,37	0,39	0,54
Вертикальный угол лотка ЛЛП/ЛЛГ-В 150х50 цУТ1,5	150	50	0,31	0,37	0,44	0,53	0,67
Вертикальный угол лотка ЛЛП/ЛЛГ-В 200х50 цУТ1,5	200	50	0,38	0,43	1,00	0,64	0,81
Вертикальный угол лотка ЛЛП/ЛЛГ-В 300х50 цУТ1,5	300	50	0,51	0,58	0,72	0,86	1,08
Вертикальный угол лотка ЛЛП/ЛЛГ-В 400х50 цУТ1,5	400	50	0,63	0,72	0,90	1,08	1,35
Вертикальный угол лотка ЛЛП/ЛЛГ-В 500х50 цУТ1,5	500	50	0,76	0,86	1,08	1,30	1,63
Вертикальный угол лотка ЛЛП/ЛЛГ-В 600х50 цУТ1,5	600	50	0,89	1,01	1,27	1,52	1,90
Вертикальный угол лотка ЛЛП/ЛЛГ-В 50х50 Е	50	50	0,18	0,21	0,27	0,32	0,40
Вертикальный угол лотка ЛЛП/ЛЛГ-В 100х50 Е	100	50	0,25	0,29	0,37	0,39	0,54
Вертикальный угол лотка ЛЛП/ЛЛГ-В 150х50 Е	150	50	0,31	0,37	0,44	0,53	0,67
Вертикальный угол лотка ЛЛП/ЛЛГ-В 200х50 Е	200	50	0,38	0,43	1,00	0,64	0,81
Вертикальный угол лотка ЛЛП/ЛЛГ-В 300х50 Е	300	50	0,51	0,58	0,72	0,86	1,08
Вертикальный угол лотка ЛЛП/ЛЛГ-В 400х50 Е	400	50	0,63	0,72	0,90	1,08	1,35
Вертикальный угол лотка ЛЛП/ЛЛГ-В 500х50 Е	500	50	0,76	0,86	1,08	1,30	1,63
Вертикальный угол лотка ЛЛП/ЛЛГ-В 600х50 Е	600	50	0,89	1,01	1,27	1,52	1,90

Маркировка серии исполнения (в конце наименования изделия): УТ1,5 - Исполнение №1 (конвейерное оцинкование по методу Сендзимира), цУТ1,5 - Исполнение №2 (горячее оцинкование погружением по ГОСТ 9.307), Е - Исполнение №3 (нержавеющая сталь); S - расчетная толщина металла; N - расчетная ширина, H - расчетная высота, A - расчетный габарит, M - расчетная масса изделия

ЗАГЛУШКА-ПЕРЕХОДНИК ЛОТКА ЛЛП/ЛЛГ

Работайте выгодно!

Метизы входят в комплект поставки изделия.

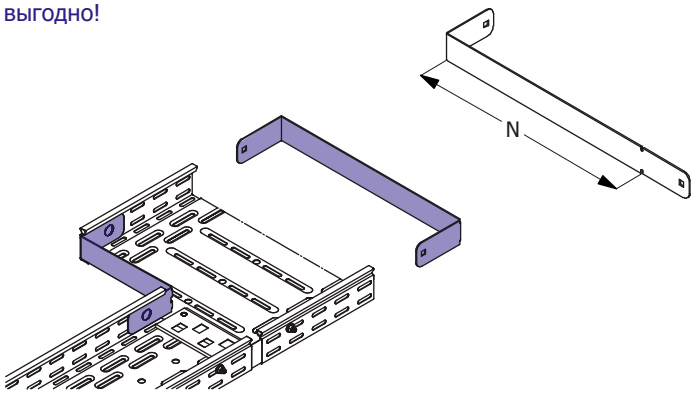

МУЛЬТИСИСТЕМА
ЗЭМИ ЕКАТЕРИНБУРГ

Наименование изделия	N, mm	H, mm	M (S=0.7), kg	M (S=0.8), kg	M (S=1.0), kg	M (S=1.2), kg	M (S=1.5), kg
Заглушка-переходник лотка ЛЛП/ЛЛГ 50х50 УТ1,5	50	50	0,04	0,05	0,06	0,07	0,09
Заглушка-переходник лотка ЛЛП/ЛЛГ 100х50 УТ1,5	100	50	0,08	0,09	0,11	0,14	0,17
Заглушка-переходник лотка ЛЛП/ЛЛГ 150х50 УТ1,5	150	50	0,11	0,12	0,15	0,18	0,23
Заглушка-переходник лотка ЛЛП/ЛЛГ 200х50 УТ1,5	200	50	0,14	0,15	0,19	0,23	0,29
Заглушка-переходник лотка ЛЛП/ЛЛГ 300х50 УТ1,5	300	50	0,20	0,22	0,28	0,34	0,42
Заглушка-переходник лотка ЛЛП/ЛЛГ 400х50 УТ1,5	400	50	0,26	0,29	0,37	0,44	0,55
Заглушка-переходник лотка ЛЛП/ЛЛГ 500х50 УТ1,5	500	50	0,28	0,33	0,41	0,49	0,61
Заглушка-переходник лотка ЛЛП/ЛЛГ 600х50 УТ1,5	600	50	0,34	0,39	0,49	0,58	0,73
Заглушка-переходник лотка ЛЛП/ЛЛГ 50х50 цУТ1,5	50	50	0,04	0,05	0,06	0,07	0,09
Заглушка-переходник лотка ЛЛП/ЛЛГ 100х50 цУТ1,5	100	50	0,08	0,09	0,11	0,14	0,17
Заглушка-переходник лотка ЛЛП/ЛЛГ 150х50 цУТ1,5	150	50	0,11	0,12	0,15	0,18	0,23
Заглушка-переходник лотка ЛЛП/ЛЛГ 200х50 цУТ1,5	200	50	0,14	0,15	0,19	0,23	0,29
Заглушка-переходник лотка ЛЛП/ЛЛГ 300х50 цУТ1,5	300	50	0,20	0,22	0,28	0,34	0,42
Заглушка-переходник лотка ЛЛП/ЛЛГ 400х50 цУТ1,5	400	50	0,26	0,29	0,37	0,44	0,55
Заглушка-переходник лотка ЛЛП/ЛЛГ 500х50 цУТ1,5	500	50	0,28	0,33	0,41	0,49	0,61
Заглушка-переходник лотка ЛЛП/ЛЛГ 600х50 цУТ1,5	600	50	0,34	0,39	0,49	0,58	0,73
Заглушка-переходник лотка ЛЛП/ЛЛГ 50х50 Е	50	50	0,04	0,05	0,06	0,07	0,09
Заглушка-переходник лотка ЛЛП/ЛЛГ 100х50 Е	100	50	0,08	0,09	0,11	0,14	0,17
Заглушка-переходник лотка ЛЛП/ЛЛГ 150х50 Е	150	50	0,11	0,12	0,15	0,18	0,23
Заглушка-переходник лотка ЛЛП/ЛЛГ 200х50 Е	200	50	0,14	0,15	0,19	0,23	0,29
Заглушка-переходник лотка ЛЛП/ЛЛГ 300х50 Е	300	50	0,20	0,22	0,28	0,34	0,42
Заглушка-переходник лотка ЛЛП/ЛЛГ 400х50 Е	400	50	0,26	0,29	0,37	0,44	0,55
Заглушка-переходник лотка ЛЛП/ЛЛГ 500х50 Е	500	50	0,28	0,33	0,41	0,49	0,61
Заглушка-переходник лотка ЛЛП/ЛЛГ 600х50 Е	600	50	0,34	0,39	0,49	0,58	0,73

Маркировка серии исполнения (в конце наименования изделия): УТ1,5 - Исполнение №1 (конвейерное оцинкование по методу Сендзимира), цУТ1,5 - Исполнение №2 (горячее оцинкование погружением по ГОСТ 9.307), Е - Исполнение №3 (нержавеющая сталь); S - расчетная толщина металла; N - расчетная ширина, H - расчетная высота, A - расчетный габарит, M - расчетная масса изделия

СОЕДИНИТЕЛЬ ЛИСТОВОГО ЛОТКА ЛЛП/ЛЛГ

Работайте выгодно!

Для соединения двух секций листовых лотков одного типоразмера необходимо использовать 2 соединителя соответствующей высоты. Для шарнирного соединения двух прямых секций листовых лотков одного типоразмера необходимо использовать 4 соединителя соответствующей высоты.

Метизы входят в комплект поставки.

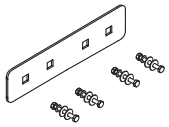

МУЛЬТИСИСТЕМА
ЗЭМИ ЕКАТЕРИНБУРГ

Наименование изделия	H, mm	M (S=0.7), kg	M (S=0.8), kg	M (S=1.0), kg	M (S=1.2), kg	M (S=1.5), kg
Соединитель лотка ЛЛП/ЛЛГ 50 УТ1,5	50	0,07	0,08	0,09	0,11	0,14
Соединитель лотка ЛЛП/ЛЛГ 50 цУТ1,5	50	0,07	0,08	0,09	0,11	0,14
Соединитель лотка ЛЛП/ЛЛГ 50 Е	50	0,07	0,08	0,09	0,11	0,14

Маркировка серии исполнения (в конце наименования изделия): УТ1,5 - Исполнение №1 (конвейерное оцинкование по методу Сендзимира), цУТ1,5 - Исполнение №2 (горячее оцинкование погружением по ГОСТ 9.307), Е - Исполнение №3 (нержавеющая сталь); S - расчетная толщина металла; N - расчетная ширина, H - расчетная высота, A - расчетный габарит, M - расчетная масса изделия

ПЕРЕГОРОДКА ЛИСТОВОГО ЛОТКА ЛЛП/ЛЛГ

Работайте выгодно!

Изделие крепится к днищу секции при помощи метизов (метизы входят в комплект поставки).

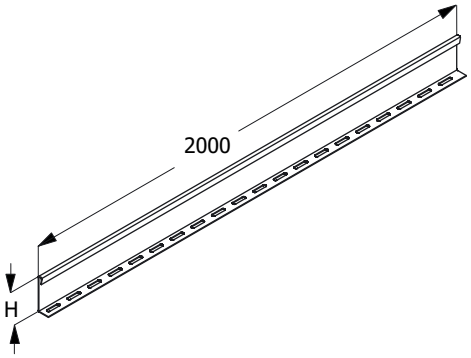

МУЛЬТИСИСТЕМА
ЗЭМИ ЕКАТЕРИНБУРГ

Наименование изделия	H, mm	M (S=0.7), kg	M (S=0.8), kg	M (S=1.0), kg	M (S=1.2), kg	M (S=1.5), kg
Перегородка лотка ЛЛП/ЛЛГ 50 УТ1,5	50	0,89	1,02	1,28	1,53	1,91
Перегородка лотка ЛЛП/ЛЛГ 50 цУТ1,5	50	0,89	1,02	1,28	1,53	1,91
Перегородка лотка ЛЛП/ЛЛГ 50 Е	50	0,89	1,02	1,28	1,53	1,91

Маркировка серии исполнения (в конце наименования изделия): УТ1,5 - Исполнение №1 (конвейерное оцинкование по методу Сендзимира), цУТ1,5 - Исполнение №2 (горячее оцинкование погружением по ГОСТ 9.307), Е - Исполнение №3 (нержавеющая сталь); S - расчетная толщина металла; N - расчетная ширина, H - расчетная высота, A - расчетный габарит, M - расчетная масса изделия

ПЕРФОРИРОВАННАЯ ПОЛНОРАЗМЕРНАЯ ПРЯМАЯ СЕКЦИЯ ЛОТКА ЛЛП

Для соединения двух смежных секций использовать соответствующие соединительные аксессуары.
Использовать соответствующие консоли.
Для закрепления секций на консолях использовать соответствующие крепления.

Соединительные аксессуары входят в комплект поставки изделия.

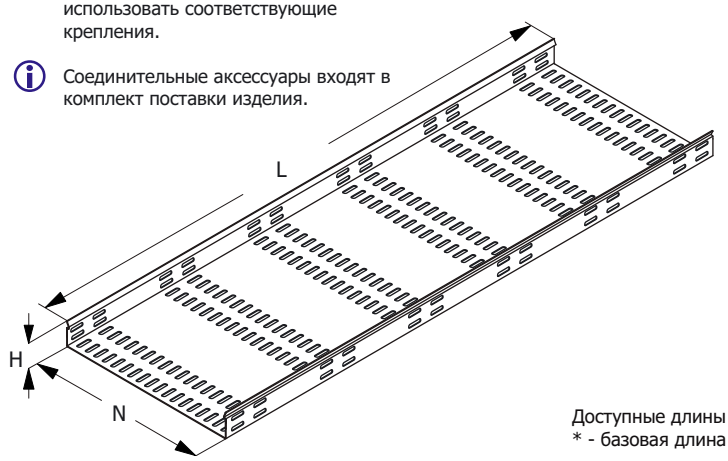

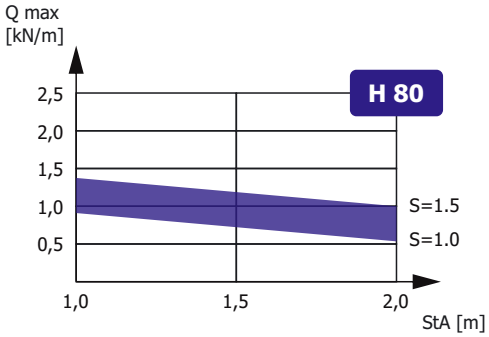

Зависимость максимальной распределенной нагрузки Qmax на днище секции высотой H, шириной N=300, длиной L=2000 от толщины металла S и расстояния между консолями StA в составе прямолинейного участка сбалансированной кабеленесущей конструкции (подробнее в Лицензии)

Доступные длины
* - базовая длина

2500	3500	9000
2000*	3000	6000

Наименование изделия	N, mm	H, mm	M (S=0.7), kg/m	M (S=0.8), kg/m	M (S=1.0), kg/m	M (S=1.2), kg/m	M (S=1.5), kg/m
Лоток перфорированный ЛЛП 80х80 УТ1,5	80	80	1,08	1,20	1,54	1,95	2,08
Лоток перфорированный ЛЛП 100х80 УТ1,5	100	80	1,38	1,55	1,98	2,25	2,68
Лоток перфорированный ЛЛП 150х80 УТ1,5	150	80	1,58	1,90	2,33	2,80	3,50
Лоток перфорированный ЛЛП 200х80 УТ1,5	200	80	1,93	2,18	3,75	3,20	4,05
Лоток перфорированный ЛЛП 300х80 УТ1,5	300	80	2,48	2,83	3,52	4,23	5,11
Лоток перфорированный ЛЛП 400х80 УТ1,5	400	80	3,03	3,43	4,30	5,11	6,45
Лоток перфорированный ЛЛП 500х80 УТ1,5	500	80	3,55	4,08	5,10	6,18	7,68
Лоток перфорированный ЛЛП 600х80 УТ1,5	600	80	4,13	4,70	5,90	7,05	9,08
Лоток перфорированный ЛЛП 80х80 цУТ1,5	80	80	1,08	1,20	1,54	1,95	2,08
Лоток перфорированный ЛЛП 100х80 цУТ1,5	100	80	1,38	1,55	1,98	2,25	2,68
Лоток перфорированный ЛЛП 150х80 цУТ1,5	150	80	1,58	1,90	2,33	2,80	3,50
Лоток перфорированный ЛЛП 200х80 цУТ1,5	200	80	1,93	2,18	3,75	3,20	4,05
Лоток перфорированный ЛЛП 300х80 цУТ1,5	300	80	2,48	2,83	3,52	4,23	5,11
Лоток перфорированный ЛЛП 400х80 цУТ1,5	400	80	3,03	3,43	4,30	5,11	6,45
Лоток перфорированный ЛЛП 500х80 цУТ1,5	500	80	3,55	4,08	5,10	6,18	7,68
Лоток перфорированный ЛЛП 600х80 цУТ1,5	600	80	4,13	4,70	5,90	7,05	9,08
Лоток перфорированный ЛЛП 80х80 Е	80	80	1,08	1,20	1,54	1,95	2,08
Лоток перфорированный ЛЛП 100х80 Е	100	80	1,38	1,55	1,98	2,25	2,68
Лоток перфорированный ЛЛП 150х80 Е	150	80	1,58	1,90	2,33	2,80	3,50
Лоток перфорированный ЛЛП 200х80 Е	200	80	1,93	2,18	3,75	3,20	4,05
Лоток перфорированный ЛЛП 300х80 Е	300	80	2,48	2,83	3,52	4,23	5,11
Лоток перфорированный ЛЛП 400х80 Е	400	80	3,03	3,43	4,30	5,11	6,45
Лоток перфорированный ЛЛП 500х80 Е	500	80	3,55	4,08	5,10	6,18	7,68
Лоток перфорированный ЛЛП 600х80 Е	600	80	4,13	4,70	5,90	7,05	9,08

Маркировка серии исполнения (в конце наименования изделия): УТ1,5 - Исполнение №1 (конвейерное оцинкование по методу Сендзимира), цУТ1,5 - Исполнение №2 (горячее оцинкование погружением по ГОСТ 9.307), Е - Исполнение №3 (нержавеющая сталь); Qmax - максимальная распределенная нагрузка; StA – расстояние между консолями; S - расчетная толщина металла; N - расчетная ширина; H - расчетная высота; L - расчетная длина; M - расчетная масса

НЕПЕРФОРИРОВАННАЯ ПОЛНОРАЗМЕРНАЯ ПРЯМАЯ СЕКЦИЯ ЛОТКА ЛЛГ

Для соединения двух смежных секций использовать соответствующие соединительные аксессуары.
Использовать соответствующие консоли.
Для закрепления секций на консолях использовать соответствующие крепления.

Соединительные аксессуары входят в комплект поставки изделия.

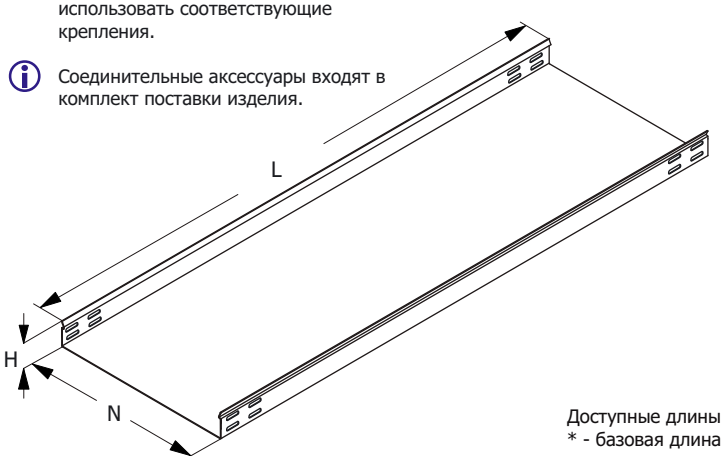

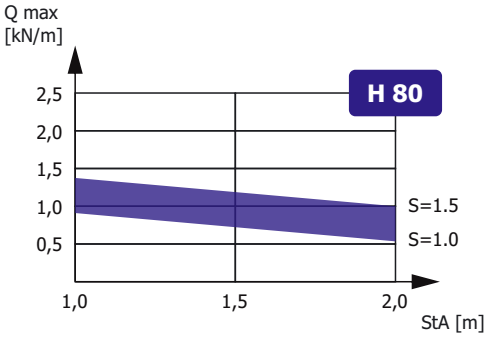

Зависимость максимальной распределенной нагрузки Qmax на днище секции высотой H, шириной N=300, длиной L=2000 от толщины металла S и расстояния между консолями StA в составе прямолинейного участка сбалансированной кабеленесущей конструкции (подробнее в Лицензии)

Доступные длины
* - базовая длина

2500	3500	9000
2000*	3000	6000

Наименование изделия	N, mm	H, mm	M (S=0.7), kg/m	M (S=0.8), kg/m	M (S=1.0), kg/m	M (S=1.2), kg/m	M (S=1.5), kg/m
Лоток неперфорированный ЛЛГ 80х80 УТ1,5	80	80	1,08	1,20	1,54	1,95	2,08
Лоток неперфорированный ЛЛГ 100х80 УТ1,5	100	80	1,38	1,55	1,98	2,25	2,68
Лоток неперфорированный ЛЛГ 150х80 УТ1,5	150	80	1,58	1,90	2,33	2,80	3,50
Лоток неперфорированный ЛЛГ 200х80 УТ1,5	200	80	1,93	2,18	3,75	3,20	4,05
Лоток неперфорированный ЛЛГ 300х80 УТ1,5	300	80	2,48	2,83	3,52	4,23	5,11
Лоток неперфорированный ЛЛГ 400х80 УТ1,5	400	80	3,03	3,43	4,30	5,11	6,45
Лоток неперфорированный ЛЛГ 500х80 УТ1,5	500	80	3,55	4,08	5,10	6,18	7,68
Лоток неперфорированный ЛЛГ 600х80 УТ1,5	600	80	4,13	4,70	5,90	7,05	9,08
Лоток неперфорированный ЛЛГ 80х80 цУТ1,5	80	80	1,08	1,20	1,54	1,95	2,08
Лоток неперфорированный ЛЛГ 100х80 цУТ1,5	100	80	1,38	1,55	1,98	2,25	2,68
Лоток неперфорированный ЛЛГ 150х80 цУТ1,5	150	80	1,58	1,90	2,33	2,80	3,50
Лоток неперфорированный ЛЛГ 200х80 цУТ1,5	200	80	1,93	2,18	3,75	3,20	4,05
Лоток неперфорированный ЛЛГ 300х80 цУТ1,5	300	80	2,48	2,83	3,52	4,23	5,11
Лоток неперфорированный ЛЛГ 400х80 цУТ1,5	400	80	3,03	3,43	4,30	5,11	6,45
Лоток неперфорированный ЛЛГ 500х80 цУТ1,5	500	80	3,55	4,08	5,10	6,18	7,68
Лоток неперфорированный ЛЛГ 600х80 цУТ1,5	600	80	4,13	4,70	5,90	7,05	9,08
Лоток неперфорированный ЛЛГ 80х80 Е	80	80	1,08	1,20	1,54	1,95	2,08
Лоток неперфорированный ЛЛГ 100х80 Е	100	80	1,38	1,55	1,98	2,25	2,68
Лоток неперфорированный ЛЛГ 150х80 Е	150	80	1,58	1,90	2,33	2,80	3,50
Лоток неперфорированный ЛЛГ 200х80 Е	200	80	1,93	2,18	3,75	3,20	4,05
Лоток неперфорированный ЛЛГ 300х80 Е	300	80	2,48	2,83	3,52	4,23	5,11
Лоток неперфорированный ЛЛГ 400х80 Е	400	80	3,03	3,43	4,30	5,11	6,45
Лоток неперфорированный ЛЛГ 500х80 Е	500	80	3,55	4,08	5,10	6,18	7,68
Лоток неперфорированный ЛЛГ 600х80 Е	600	80	4,13	4,70	5,90	7,05	9,08

Маркировка серии исполнения (в конце наименования изделия): УТ1,5 - Исполнение №1 (конвейерное оцинкование по методу Сендзимира), цУТ1,5 - Исполнение №2 (горячее оцинкование погружением по ГОСТ 9.307), Е - Исполнение №3 (нержавеющая сталь); Qmax - максимальная распределенная нагрузка; StA – расстояние между консолями; S - расчетная толщина металла; N - расчетная ширина; H - расчетная высота; L - расчетная длина; M - расчетная масса

УГЛОВАЯ СЕКЦИЯ НА 90 ГРАДУСОВ ЛОТКА ЛЛП/ЛЛГ

Работайте выгодно!

Использовать соответствующие консоли. Для закрепления секций на консолях использовать соответствующие крепления. Соединительные аксессуары входят в комплект поставки изделия.

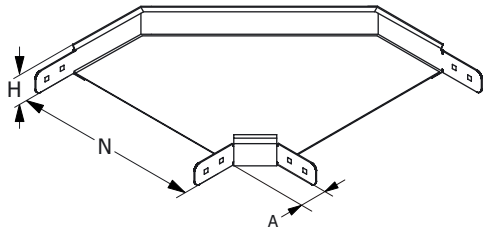

МУЛЬТИСИСТЕМА
ЗЭМИ ЕКАТЕРИНБУРГ

Наименование изделия	N, mm	H, mm	A, mm	M (S=0.7), kg	M (S=0.8), kg	M (S=1.0), kg	M (S=1.2), kg	M (S=1.5), kg
Угол лотка ЛЛП/ЛЛГ-У90 80х80 УТ1,5	80	80	58	0,77	0,88	1,10	1,33	1,66
Угол лотка ЛЛП/ЛЛГ-У90 100х80 УТ1,5	100	80	58	0,85	0,98	1,22	1,46	1,83
Угол лотка ЛЛП/ЛЛГ-У90 150х80 УТ1,5	150	80	58	1,05	1,20	1,49	1,79	2,24
Угол лотка ЛЛП/ЛЛГ-У90 200х80 УТ1,5	200	80	58	1,28	1,46	1,82	2,19	2,73
Угол лотка ЛЛП/ЛЛГ-У90 300х80 УТ1,5	300	80	58	1,85	2,12	2,65	3,18	3,97
Угол лотка ЛЛП/ЛЛГ-У90 400х80 УТ1,5	400	80	58	2,59	2,95	3,69	4,43	5,54
Угол лотка ЛЛП/ЛЛГ-У90 500х80 УТ1,5	500	80	58	3,47	3,97	4,96	5,95	7,44
Угол лотка ЛЛП/ЛЛГ-У90 600х80 УТ1,5	600	80	58	4,52	5,16	6,45	7,74	9,68
Угол лотка ЛЛП/ЛЛГ-У90 80х80 цУТ1,5	80	80	58	0,77	0,88	1,10	1,33	1,66
Угол лотка ЛЛП/ЛЛГ-У90 100х80 цУТ1,5	100	80	58	0,85	0,98	1,22	1,46	1,83
Угол лотка ЛЛП/ЛЛГ-У90 150х80 цУТ1,5	150	80	58	1,05	1,20	1,49	1,79	2,24
Угол лотка ЛЛП/ЛЛГ-У90 200х80 цУТ1,5	200	80	58	1,28	1,46	1,82	2,19	2,73
Угол лотка ЛЛП/ЛЛГ-У90 300х80 цУТ1,5	300	80	58	1,85	2,12	2,65	3,18	3,97
Угол лотка ЛЛП/ЛЛГ-У90 400х80 цУТ1,5	400	80	58	2,59	2,95	3,69	4,43	5,54
Угол лотка ЛЛП/ЛЛГ-У90 500х80 цУТ1,5	500	80	58	3,47	3,97	4,96	5,95	7,44
Угол лотка ЛЛП/ЛЛГ-У90 600х80 цУТ1,5	600	80	58	4,52	5,16	6,45	7,74	9,68
Угол лотка ЛЛП/ЛЛГ-У90 80х80 Е	80	80	58	0,77	0,88	1,10	1,33	1,66
Угол лотка ЛЛП/ЛЛГ-У90 100х80 Е	100	80	58	0,85	0,98	1,22	1,46	1,83
Угол лотка ЛЛП/ЛЛГ-У90 150х80 Е	150	80	58	1,05	1,20	1,49	1,79	2,24
Угол лотка ЛЛП/ЛЛГ-У90 200х80 Е	200	80	58	1,28	1,46	1,82	2,19	2,73
Угол лотка ЛЛП/ЛЛГ-У90 300х80 Е	300	80	58	1,85	2,12	2,65	3,18	3,97
Угол лотка ЛЛП/ЛЛГ-У90 400х80 Е	400	80	58	2,59	2,95	3,69	4,43	5,54
Угол лотка ЛЛП/ЛЛГ-У90 500х80 Е	500	80	58	3,47	3,97	4,96	5,95	7,44
Угол лотка ЛЛП/ЛЛГ-У90 600х80 Е	600	80	58	4,52	5,16	6,45	7,74	9,68

Маркировка серии исполнения (в конце наименования изделия): УТ1,5 - Исполнение №1 (конвейерное оцинкование по методу Сендзимира), цУТ1,5 - Исполнение №2 (горячее оцинкование погружением по ГОСТ 9.307), Е - Исполнение №3 (нержавеющая сталь); S - расчетная толщина металла; N - расчетная ширина, H - расчетная высота, A - расчетный габарит, M - расчетная масса изделия

УГЛОВАЯ СЕКЦИЯ НА 45 ГРАДУСОВ ЛОТКА ЛЛП/ЛЛГ

Работайте выгодно!

Использовать соответствующие консоли. Для закрепления секций на консолях использовать соответствующие крепления. Соединительные аксессуары входят в комплект поставки изделия.

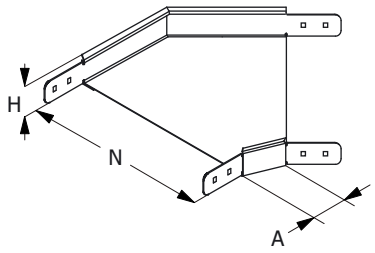

МУЛЬТИСИСТЕМА
ЗЭМИ ЕКАТЕРИНБУРГ

Наименование изделия	N, mm	H, mm	A, mm	M (S=0.7), kg	M (S=0.8), kg	M (S=1.0), kg	M (S=1.2), kg	M (S=1.5), kg
Угол лотка ЛЛП/ЛЛГ-У45 80х80 УТ1,5	80	80	58	0,58	0,66	0,83	0,99	1,24
Угол лотка ЛЛП/ЛЛГ-У45 100х80 УТ1,5	100	80	58	0,64	0,73	0,92	1,10	1,37
Угол лотка ЛЛП/ЛЛГ-У45 150х80 УТ1,5	150	80	58	0,78	0,90	1,12	1,34	1,68
Угол лотка ЛЛП/ЛЛГ-У45 200х80 УТ1,5	200	80	58	0,96	1,09	1,37	1,64	2,05
Угол лотка ЛЛП/ЛЛГ-У45 300х80 УТ1,5	300	80	58	1,39	1,59	1,99	2,38	2,98
Угол лотка ЛЛП/ЛЛГ-У45 400х80 УТ1,5	400	80	58	1,94	2,22	2,77	3,32	4,15
Угол лотка ЛЛП/ЛЛГ-У45 500х80 УТ1,5	500	80	58	2,60	2,98	3,72	4,47	5,58
Угол лотка ЛЛП/ЛЛГ-У45 600х80 УТ1,5	600	80	58	3,39	3,87	4,84	5,81	7,26
Угол лотка ЛЛП/ЛЛГ-У45 80х80 цУТ1,5	80	80	58	0,58	0,66	0,83	0,99	1,24
Угол лотка ЛЛП/ЛЛГ-У45 100х80 цУТ1,5	100	80	58	0,64	0,73	0,92	1,10	1,37
Угол лотка ЛЛП/ЛЛГ-У45 150х80 цУТ1,5	150	80	58	0,78	0,90	1,12	1,34	1,68
Угол лотка ЛЛП/ЛЛГ-У45 200х80 цУТ1,5	200	80	58	0,96	1,09	1,37	1,64	2,05
Угол лотка ЛЛП/ЛЛГ-У45 300х80 цУТ1,5	300	80	58	1,39	1,59	1,99	2,38	2,98
Угол лотка ЛЛП/ЛЛГ-У45 400х80 цУТ1,5	400	80	58	1,94	2,22	2,77	3,32	4,15
Угол лотка ЛЛП/ЛЛГ-У45 500х80 цУТ1,5	500	80	58	2,60	2,98	3,72	4,47	5,58
Угол лотка ЛЛП/ЛЛГ-У45 600х80 цУТ1,5	600	80	58	3,39	3,87	4,84	5,81	7,26
Угол лотка ЛЛП/ЛЛГ-У45 80х80 Е	80	80	58	0,58	0,66	0,83	0,99	1,24
Угол лотка ЛЛП/ЛЛГ-У45 100х80 Е	100	80	58	0,64	0,73	0,92	1,10	1,37
Угол лотка ЛЛП/ЛЛГ-У45 150х80 Е	150	80	58	0,78	0,90	1,12	1,34	1,68
Угол лотка ЛЛП/ЛЛГ-У45 200х80 Е	200	80	58	0,96	1,09	1,37	1,64	2,05
Угол лотка ЛЛП/ЛЛГ-У45 300х80 Е	300	80	58	1,39	1,59	1,99	2,38	2,98
Угол лотка ЛЛП/ЛЛГ-У45 400х80 Е	400	80	58	1,94	2,22	2,77	3,32	4,15
Угол лотка ЛЛП/ЛЛГ-У45 500х80 Е	500	80	58	2,60	2,98	3,72	4,47	5,58
Угол лотка ЛЛП/ЛЛГ-У45 600х80 Е	600	80	58	3,39	3,87	4,84	5,81	7,26

Маркировка серии исполнения (в конце наименования изделия): УТ1,5 - Исполнение №1 (конвейерное оцинкование по методу Сендзимира), цУТ1,5 - Исполнение №2 (горячее оцинкование погружением по ГОСТ 9.307), Е - Исполнение №3 (нержавеющая сталь); S - расчетная толщина металла; N - расчетная ширина, H - расчетная высота, A - расчетный габарит, M - расчетная масса изделия

СЕКЦИЯ ОТВЕТВЛЕНИЯ ЛОТКА ЛЛП/ЛЛГ

Работайте выгодно!

Использовать соответствующие консоли. Для закрепления секций на консолях использовать соответствующие крепления. Соединительные аксессуары входят в комплект поставки изделия.

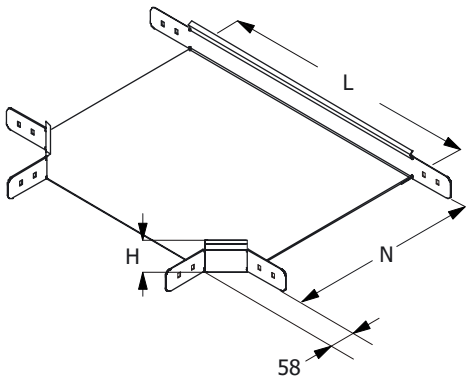

МУЛЬТИСИСТЕМА
ЗЭМИ ЕКАТЕРИНБУРГ

Наименование изделия	N, mm	H, mm	L, mm	M (S=0.7), kg	M (S=0.8), kg	M (S=1.0), kg	M (S=1.2), kg	M (S=1.5), kg
Ответвление лотка ЛЛП/ЛЛГ-Т 80х80 УТ1,5	80	80	107	0,96	1,10	1,38	1,65	2,07
Ответвление лотка ЛЛП/ЛЛГ-Т 100х80 УТ1,5	100	80	214	1,06	1,21	1,51	1,81	2,27
Ответвление лотка ЛЛП/ЛЛГ-Т 150х80 УТ1,5	150	80	264	1,26	1,44	1,81	2,17	2,71
Ответвление лотка ЛЛП/ЛЛГ-Т 200х80 УТ1,5	200	80	314	1,50	1,71	2,14	2,57	3,21
Ответвление лотка ЛЛП/ЛЛГ-Т 300х80 УТ1,5	300	80	414	2,05	2,34	2,93	3,52	4,40
Ответвление лотка ЛЛП/ЛЛГ-Т 400х80 УТ1,5	400	80	514	2,72	3,11	3,88	4,66	5,82
Ответвление лотка ЛЛП/ЛЛГ-Т 500х80 УТ1,5	500	80	614	3,49	3,99	4,99	5,99	7,49
Ответвление лотка ЛЛП/ЛЛГ-Т 600х80 УТ1,5	600	80	714	4,38	5,01	6,26	7,51	9,39
Ответвление лотка ЛЛП/ЛЛГ-Т 80х80 цУТ1,5	80	80	107	0,96	1,10	1,38	1,65	2,07
Ответвление лотка ЛЛП/ЛЛГ-Т 100х80 цУТ1,5	100	80	214	1,06	1,21	1,51	1,81	2,27
Ответвление лотка ЛЛП/ЛЛГ-Т 150х80 цУТ1,5	150	80	264	1,26	1,44	1,81	2,17	2,71
Ответвление лотка ЛЛП/ЛЛГ-Т 200х80 цУТ1,5	200	80	314	1,50	1,71	2,14	2,57	3,21
Ответвление лотка ЛЛП/ЛЛГ-Т 300х80 цУТ1,5	300	80	414	2,05	2,34	2,93	3,52	4,40
Ответвление лотка ЛЛП/ЛЛГ-Т 400х80 цУТ1,5	400	80	514	2,72	3,11	3,88	4,66	5,82
Ответвление лотка ЛЛП/ЛЛГ-Т 500х80 цУТ1,5	500	80	614	3,49	3,99	4,99	5,99	7,49
Ответвление лотка ЛЛП/ЛЛГ-Т 600х80 цУТ1,5	600	80	714	4,38	5,01	6,26	7,51	9,39
Ответвление лотка ЛЛП/ЛЛГ-Т 80х80 Е	80	80	107	0,96	1,10	1,38	1,65	2,07
Ответвление лотка ЛЛП/ЛЛГ-Т 100х80 Е	100	80	214	1,06	1,21	1,51	1,81	2,27
Ответвление лотка ЛЛП/ЛЛГ-Т 150х80 Е	150	80	264	1,26	1,44	1,81	2,17	2,71
Ответвление лотка ЛЛП/ЛЛГ-Т 200х80 Е	200	80	314	1,50	1,71	2,14	2,57	3,21
Ответвление лотка ЛЛП/ЛЛГ-Т 300х80 Е	300	80	414	2,05	2,34	2,93	3,52	4,40
Ответвление лотка ЛЛП/ЛЛГ-Т 400х80 Е	400	80	514	2,72	3,11	3,88	4,66	5,82
Ответвление лотка ЛЛП/ЛЛГ-Т 500х80 Е	500	80	614	3,49	3,99	4,99	5,99	7,49
Ответвление лотка ЛЛП/ЛЛГ-Т 600х80 Е	600	80	714	4,38	5,01	6,26	7,51	9,39

Маркировка серии исполнения (в конце наименования изделия): УТ1,5 - Исполнение №1 (конвейерное оцинкование по методу Сендзимира), цУТ1,5 - Исполнение №2 (горячее оцинкование погружением по ГОСТ 9.307), Е - Исполнение №3 (нержавеющая сталь); S - расчетная толщина металла; N - расчетная ширина, H - расчетная высота, A - расчетный габарит, M - расчетная масса изделия

СЕКЦИЯ ПЕРЕКРЕСТКА ЛОТКА ЛЛП/ЛЛГ

Работайте выгодно!

Использовать соответствующие консоли. Для закрепления секций на консолях использовать соответствующие крепления. Соединительные аксессуары входят в комплект поставки изделия.

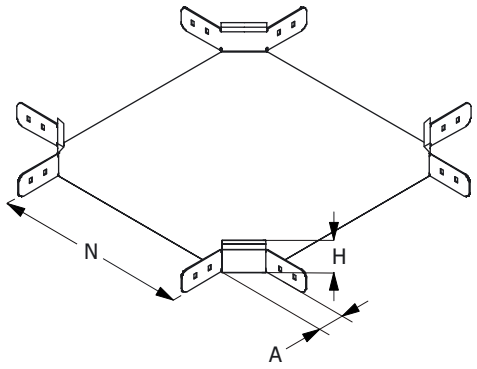

МУЛЬТИСИСТЕМА
ЗЭМИ ЕКАТЕРИНБУРГ

Наименование изделия	N, mm	H, mm	A, mm	M (S=0.7), kg	M (S=0.8), kg	M (S=1.0), kg	M (S=1.2), kg	M (S=1.5), kg
Перекресток лотка ЛЛП/ЛЛГ-К 80x80 УТ1,5	80	80	58	1,45	1,66	2,07	2,48	3,10
Перекресток лотка ЛЛП/ЛЛГ-К 100x80 УТ1,5	100	80	58	1,55	1,77	2,21	2,65	3,32
Перекресток лотка ЛЛП/ЛЛГ-К 150x80 УТ1,5	150	80	58	1,77	2,02	2,52	3,03	3,79
Перекресток лотка ЛЛП/ЛЛГ-К 200x80 УТ1,5	200	80	58	2,01	2,30	2,88	3,45	4,32
Перекресток лотка ЛЛП/ЛЛГ-К 300x80 УТ1,5	300	80	58	2,59	2,96	3,70	4,44	5,55
Перекресток лотка ЛЛП/ЛЛГ-К 400x80 УТ1,5	400	80	58	3,28	3,74	4,68	5,62	7,02
Перекресток лотка ЛЛП/ЛЛГ-К 500x80 УТ1,5	500	80	58	4,07	4,65	5,82	6,98	8,72
Перекресток лотка ЛЛП/ЛЛГ-К 600x80 УТ1,5	600	80	58	4,98	5,69	7,11	8,53	10,66
Перекресток лотка ЛЛП/ЛЛГ-К 80x80 цУТ1,5	80	80	58	1,45	1,66	2,07	2,48	3,10
Перекресток лотка ЛЛП/ЛЛГ-К 100x80 цУТ1,5	100	80	58	1,55	1,77	2,21	2,65	3,32
Перекресток лотка ЛЛП/ЛЛГ-К 150x80 цУТ1,5	150	80	58	1,77	2,02	2,52	3,03	3,79
Перекресток лотка ЛЛП/ЛЛГ-К 200x80 цУТ1,5	200	80	58	2,01	2,30	2,88	3,45	4,32
Перекресток лотка ЛЛП/ЛЛГ-К 300x80 цУТ1,5	300	80	58	2,59	2,96	3,70	4,44	5,55
Перекресток лотка ЛЛП/ЛЛГ-К 400x80 цУТ1,5	400	80	58	3,28	3,74	4,68	5,62	7,02
Перекресток лотка ЛЛП/ЛЛГ-К 500x80 цУТ1,5	500	80	58	4,07	4,65	5,82	6,98	8,72
Перекресток лотка ЛЛП/ЛЛГ-К 600x80 цУТ1,5	600	80	58	4,98	5,69	7,11	8,53	10,66
Перекресток лотка ЛЛП/ЛЛГ-К 80x80 Е	80	80	58	1,45	1,66	2,07	2,48	3,10
Перекресток лотка ЛЛП/ЛЛГ-К 100x80 Е	100	80	58	1,55	1,77	2,21	2,65	3,32
Перекресток лотка ЛЛП/ЛЛГ-К 150x80 Е	150	80	58	1,77	2,02	2,52	3,03	3,79
Перекресток лотка ЛЛП/ЛЛГ-К 200x80 Е	200	80	58	2,01	2,30	2,88	3,45	4,32
Перекресток лотка ЛЛП/ЛЛГ-К 300x80 Е	300	80	58	2,59	2,96	3,70	4,44	5,55
Перекресток лотка ЛЛП/ЛЛГ-К 400x80 Е	400	80	58	3,28	3,74	4,68	5,62	7,02
Перекресток лотка ЛЛП/ЛЛГ-К 500x80 Е	500	80	58	4,07	4,65	5,82	6,98	8,72
Перекресток лотка ЛЛП/ЛЛГ-К 600x80 Е	600	80	58	4,98	5,69	7,11	8,53	10,66

Маркировка серии исполнения (в конце наименования изделия): УТ1,5 - Исполнение №1 (конвейерное оцинкование по методу Сендзимира), цУТ1,5 - Исполнение №2 (горячее оцинкование погружением по ГОСТ 9.307), Е - Исполнение №3 (нержавеющая сталь); S - расчетная толщина металла; N - расчетная ширина, H - расчетная высота, A - расчетный габарит, M - расчетная масса изделия

СЕКЦИЯ ВЕРТИКАЛЬНОГО УГЛА ЛОТКА ЛЛП/ЛЛГ

Работайте выгодно!

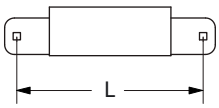

L	H
230 260 270	50 80 100

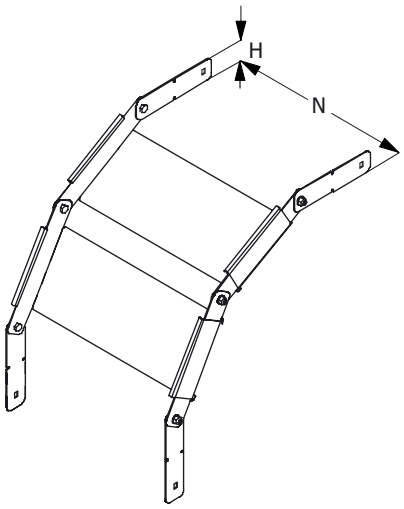

Для создания поворота на 90 градусов рекомендуется использовать 2 секции и 4 соединителя. Метизы входят в комплект поставки изделия. Использовать соответствующие консоли. Для закрепления секций на консолях использовать соответствующие комплекты креплений.

В случае необходимости, использовать крышку соответсвующего типоразмера, конфигурирование производить на месте. Применять соответствующие меры надежной фиксации крышки на секции (-ях) вертикальных углов.

МУЛЬТИСИСТЕМА
ЗЭМИ ЕКАТЕРИНБУРГ

Наименование изделия	N, mm	H, mm	M (S=0.7), kg	M (S=0.8), kg	M (S=1.0), kg	M (S=1.2), kg	M (S=1.5), kg
Вертикальный угол лотка ЛЛП/ЛЛГ-В 80х80 УТ1,5	80	80	0,28	0,31	0,40	0,51	0,54
Вертикальный угол лотка ЛЛП/ЛЛГ-В 100х80 УТ1,5	100	80	0,36	0,40	0,51	0,59	0,70
Вертикальный угол лотка ЛЛП/ЛЛГ-В 150х80 УТ1,5	150	80	0,41	0,49	0,60	0,73	0,91
Вертикальный угол лотка ЛЛП/ЛЛГ-В 200х80 УТ1,5	200	80	0,50	0,57	0,98	0,83	1,05
Вертикальный угол лотка ЛЛП/ЛЛГ-В 300х80 УТ1,5	300	80	0,64	0,73	0,92	1,10	1,33
Вертикальный угол лотка ЛЛП/ЛЛГ-В 400х80 УТ1,5	400	80	0,79	0,89	1,12	1,33	1,68
Вертикальный угол лотка ЛЛП/ЛЛГ-В 500х80 УТ1,5	500	80	0,92	1,06	1,33	1,61	2,00
Вертикальный угол лотка ЛЛП/ЛЛГ-В 600х80 УТ1,5	600	80	1,07	1,22	1,53	1,83	2,36
Вертикальный угол лотка ЛЛП/ЛЛГ-В 80х80 цУТ1,5	80	80	0,28	0,31	0,40	0,51	0,54
Вертикальный угол лотка ЛЛП/ЛЛГ-В 100х80 цУТ1,5	100	80	0,36	0,40	0,51	0,59	0,70
Вертикальный угол лотка ЛЛП/ЛЛГ-В 150х80 цУТ1,5	150	80	0,41	0,49	0,60	0,73	0,91
Вертикальный угол лотка ЛЛП/ЛЛГ-В 200х80 цУТ1,5	200	80	0,50	0,57	0,98	0,83	1,05
Вертикальный угол лотка ЛЛП/ЛЛГ-В 300х80 цУТ1,5	300	80	0,64	0,73	0,92	1,10	1,33
Вертикальный угол лотка ЛЛП/ЛЛГ-В 400х80 цУТ1,5	400	80	0,79	0,89	1,12	1,33	1,68
Вертикальный угол лотка ЛЛП/ЛЛГ-В 500х80 цУТ1,5	500	80	0,92	1,06	1,33	1,61	2,00
Вертикальный угол лотка ЛЛП/ЛЛГ-В 600х80 цУТ1,5	600	80	1,07	1,22	1,53	1,83	2,36
Вертикальный угол лотка ЛЛП/ЛЛГ-В 80х80 Е	80	80	0,28	0,31	0,40	0,51	0,54
Вертикальный угол лотка ЛЛП/ЛЛГ-В 100х80 Е	100	80	0,36	0,40	0,51	0,59	0,70
Вертикальный угол лотка ЛЛП/ЛЛГ-В 150х80 Е	150	80	0,41	0,49	0,60	0,73	0,91
Вертикальный угол лотка ЛЛП/ЛЛГ-В 200х80 Е	200	80	0,50	0,57	0,98	0,83	1,05
Вертикальный угол лотка ЛЛП/ЛЛГ-В 300х80 Е	300	80	0,64	0,73	0,92	1,10	1,33
Вертикальный угол лотка ЛЛП/ЛЛГ-В 400х80 Е	400	80	0,79	0,89	1,12	1,33	1,68
Вертикальный угол лотка ЛЛП/ЛЛГ-В 500х80 Е	500	80	0,92	1,06	1,33	1,61	2,00
Вертикальный угол лотка ЛЛП/ЛЛГ-В 600х80 Е	600	80	1,07	1,22	1,53	1,83	2,36

Маркировка серии исполнения (в конце наименования изделия): УТ1,5 - Исполнение №1 (конвейерное оцинкование по методу Сендзимира), цУТ1,5 - Исполнение №2 (горячее оцинкование погружением по ГОСТ 9.307), Е - Исполнение №3 (нержавеющая сталь); S - расчетная толщина металла; N - расчетная ширина, H - расчетная высота, A - расчетный габарит, M - расчетная масса изделия

ЗАГЛУШКА-ПЕРЕХОДНИК ЛОТКА ЛЛП/ЛЛГ

Работайте выгодно!

Метизы входят в комплект поставки изделия.

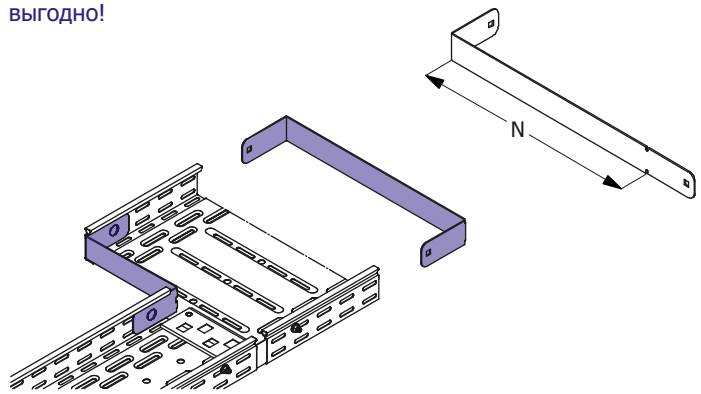

МУЛЬТИСИСТЕМА
ЗЭМИ ЕКАТЕРИНБУРГ

Наименование изделия	N, mm	H, mm	M (S=0.7), kg	M (S=0.8), kg	M (S=1.0), kg	M (S=1.2), kg	M (S=1.5), kg
Заглушка-переходник лотка ЛЛП/ЛЛГ 80х80 УТ1,5	80	80	0,09	0,10	0,12	0,15	0,18
Заглушка-переходник лотка ЛЛП/ЛЛГ 100х80 УТ1,5	100	80	0,12	0,14	0,18	0,21	0,26
Заглушка-переходник лотка ЛЛП/ЛЛГ 150х80 УТ1,5	150	80	0,17	0,19	0,24	0,29	0,36
Заглушка-переходник лотка ЛЛП/ЛЛГ 200х80 УТ1,5	200	80	0,22	0,24	0,30	0,37	0,46
Заглушка-переходник лотка ЛЛП/ЛЛГ 300х80 УТ1,5	300	80	0,31	0,35	0,44	0,53	0,66
Заглушка-переходник лотка ЛЛП/ЛЛГ 400х80 УТ1,5	400	80	0,41	0,47	0,58	0,70	0,88
Заглушка-переходник лотка ЛЛП/ЛЛГ 500х80 УТ1,5	500	80	0,46	0,52	0,65	0,78	0,98
Заглушка-переходник лотка ЛЛП/ЛЛГ 600х80 УТ1,5	600	80	0,54	0,62	0,78	0,93	1,16
Заглушка-переходник лотка ЛЛП/ЛЛГ 80х80 цУТ1,5	80	80	0,09	0,10	0,12	0,15	0,18
Заглушка-переходник лотка ЛЛП/ЛЛГ 100х80 цУТ1,5	100	80	0,12	0,14	0,18	0,21	0,26
Заглушка-переходник лотка ЛЛП/ЛЛГ 150х80 цУТ1,5	150	80	0,17	0,19	0,24	0,29	0,36
Заглушка-переходник лотка ЛЛП/ЛЛГ 200х80 цУТ1,5	200	80	0,22	0,24	0,30	0,37	0,46
Заглушка-переходник лотка ЛЛП/ЛЛГ 300х80 цУТ1,5	300	80	0,31	0,35	0,44	0,53	0,66
Заглушка-переходник лотка ЛЛП/ЛЛГ 400х80 цУТ1,5	400	80	0,41	0,47	0,58	0,70	0,88
Заглушка-переходник лотка ЛЛП/ЛЛГ 500х80 цУТ1,5	500	80	0,46	0,52	0,65	0,78	0,98
Заглушка-переходник лотка ЛЛП/ЛЛГ 600х80 цУТ1,5	600	80	0,54	0,62	0,78	0,93	1,16
Заглушка-переходник лотка ЛЛП/ЛЛГ 80х80 Е	80	80	0,09	0,10	0,12	0,15	0,18
Заглушка-переходник лотка ЛЛП/ЛЛГ 100х80 Е	100	80	0,12	0,14	0,18	0,21	0,26
Заглушка-переходник лотка ЛЛП/ЛЛГ 150х80 Е	150	80	0,17	0,19	0,24	0,29	0,36
Заглушка-переходник лотка ЛЛП/ЛЛГ 200х80 Е	200	80	0,22	0,24	0,30	0,37	0,46
Заглушка-переходник лотка ЛЛП/ЛЛГ 300х80 Е	300	80	0,31	0,35	0,44	0,53	0,66
Заглушка-переходник лотка ЛЛП/ЛЛГ 400х80 Е	400	80	0,41	0,47	0,58	0,70	0,88
Заглушка-переходник лотка ЛЛП/ЛЛГ 500х80 Е	500	80	0,46	0,52	0,65	0,78	0,98
Заглушка-переходник лотка ЛЛП/ЛЛГ 600х80 Е	600	80	0,54	0,62	0,78	0,93	1,16

Маркировка серии исполнения (в конце наименования изделия): УТ1,5 - Исполнение №1 (конвейерное оцинкование по методу Сендзимира), цУТ1,5 - Исполнение №2 (горячее оцинкование погружением по ГОСТ 9.307), Е - Исполнение №3 (нержавеющая сталь); S - расчетная толщина металла; N - расчетная ширина, H - расчетная высота, A - расчетный габарит, M - расчетная масса изделия

СОЕДИНИТЕЛЬ ЛИСТОВОГО ЛОТКА ЛЛП/ЛЛГ

Работайте выгодно!

Для соединения двух секций листовых лотков одного типоразмера необходимо использовать 2 соединителя соответствующей высоты. Для шарнирного соединения двух прямых секций листовых лотков одного типоразмера необходимо использовать 4 соединителя соответствующей высоты.

Метизы входят в комплект поставки.

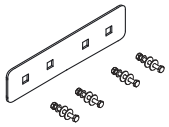

МУЛЬТИСИСТЕМА
ЗЭМИ ЕКАТЕРИНБУРГ

Наименование изделия	H, mm	M (S=0.7), kg	M (S=0.8), kg	M (S=1.0), kg	M (S=1.2), kg	M (S=1.5), kg
Соединитель лотка ЛЛП/ЛЛГ 80 УТ1,5	80	0,11	0,12	0,15	0,18	0,23
Соединитель лотка ЛЛП/ЛЛГ 80 цУТ1,5	80	0,11	0,12	0,15	0,18	0,23
Соединитель лотка ЛЛП/ЛЛГ 80 Е	80	0,11	0,12	0,15	0,18	0,23

Маркировка серии исполнения (в конце наименования изделия): УТ1,5 - Исполнение №1 (конвейерное оцинкование по методу Сендзимира), цУТ1,5 - Исполнение №2 (горячее оцинкование погружением по ГОСТ 9.307), Е - Исполнение №3 (нержавеющая сталь); S - расчетная толщина металла; N - расчетная ширина, H - расчетная высота, A - расчетный габарит, M - расчетная масса изделия

ПЕРЕГОРОДКА ЛИСТОВОГО ЛОТКА ЛЛП/ЛЛГ

Работайте выгодно!

Изделие крепится к днищу секции при помощи метизов (метизы входят в комплект поставки).

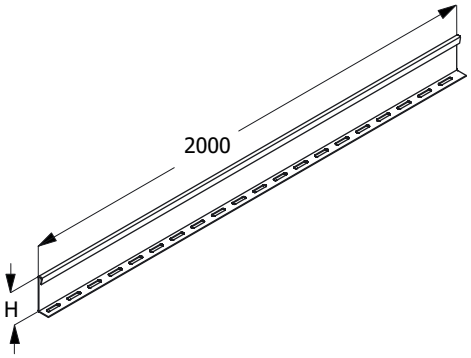

МУЛЬТИСИСТЕМА
ЗЭМИ ЕКАТЕРИНБУРГ

Наименование изделия	H, mm	M (S=0.7), kg	M (S=0.8), kg	M (S=1.0), kg	M (S=1.2), kg	M (S=1.5), kg
Перегородка лотка ЛЛП/ЛЛГ 80 УТ1,5	80	1,31	1,49	1,86	2,24	2,80
Перегородка лотка ЛЛП/ЛЛГ 80 цУТ1,5	80	1,31	1,49	1,86	2,24	2,80
Перегородка лотка ЛЛП/ЛЛГ 80 Е	80	1,31	1,49	1,86	2,24	2,80

Маркировка серии исполнения (в конце наименования изделия): УТ1,5 - Исполнение №1 (конвейерное оцинкование по методу Сендзимира), цУТ1,5 - Исполнение №2 (горячее оцинкование погружением по ГОСТ 9.307), Е - Исполнение №3 (нержавеющая сталь); S - расчетная толщина металла; N - расчетная ширина, H - расчетная высота, A - расчетный габарит, M - расчетная масса изделия

ПЕРФОРИРОВАННАЯ ПОЛНОРАЗМЕРНАЯ ПРЯМАЯ СЕКЦИЯ ЛОТКА ЛЛП

Для соединения двух смежных секций использовать соответствующие соединительные аксессуары.
Использовать соответствующие консоли.
Для закрепления секций на консолях использовать соответствующие крепления.

Соединительные аксессуары входят в комплект поставки изделия.

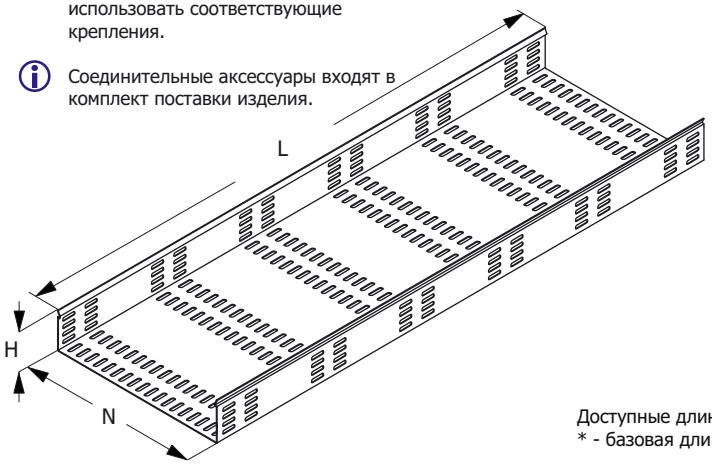

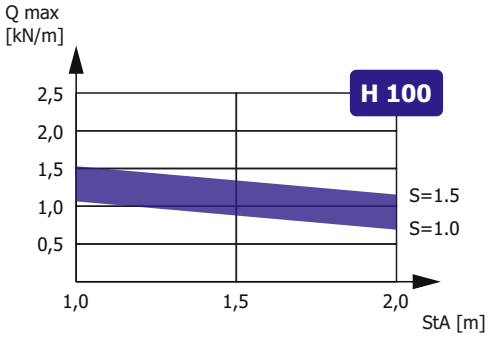

Зависимость максимальной распределенной нагрузки Qmax на днище секции высотой H, шириной N=300, длиной L=2000 от толщины металла S и расстояния между консолями StA в составе прямолинейного участка сбалансированной кабеленесущей конструкции (подробнее в Лицензии)

Доступные длины
* - базовая длина

2500	3500	9000
2000*	3000	6000

Наименование изделия	N, mm	H, mm	M (S=0.7), kg/m	M (S=0.8), kg/m	M (S=1.0), kg/m	M (S=1.2), kg/m	M (S=1.5), kg/m
Лоток перфорированный ЛЛП 100х100 УТ1,5	100	100	1,65	1,85	2,35	2,80	3,00
Лоток перфорированный ЛЛП 150х100 УТ1,5	150	100	1,80	2,20	2,75	3,30	4,10
Лоток перфорированный ЛЛП 200х100 УТ1,5	200	100	2,20	2,50	3,15	3,60	4,60
Лоток перфорированный ЛЛП 300х100 УТ1,5	300	100	2,75	3,15	3,90	4,70	5,51
Лоток перфорированный ЛЛП 400х100 УТ1,5	400	100	3,30	3,70	4,70	5,51	7,05
Лоток перфорированный ЛЛП 500х100 УТ1,5	500	100	3,80	4,40	5,50	6,70	8,25
Лоток перфорированный ЛЛП 600х100 УТ1,5	600	100	4,40	5,00	6,30	7,50	9,90
Лоток перфорированный ЛЛП 100х100 цУТ1,5	100	100	1,65	1,85	2,35	2,80	3,00
Лоток перфорированный ЛЛП 150х100 цУТ1,5	150	100	1,80	2,20	2,75	3,30	4,10
Лоток перфорированный ЛЛП 200х100 цУТ1,5	200	100	2,20	2,50	3,15	3,60	4,60
Лоток перфорированный ЛЛП 300х100 цУТ1,5	300	100	2,75	3,15	3,90	4,70	5,51
Лоток перфорированный ЛЛП 400х100 цУТ1,5	400	100	3,30	3,70	4,70	5,51	7,05
Лоток перфорированный ЛЛП 500х100 цУТ1,5	500	100	3,80	4,40	5,50	6,70	8,25
Лоток перфорированный ЛЛП 600х100 цУТ1,5	600	100	4,40	5,00	6,30	7,50	9,90
Лоток перфорированный ЛЛП 100х100 Е	100	100	1,65	1,85	2,35	2,80	3,00
Лоток перфорированный ЛЛП 150х100 Е	150	100	1,80	2,20	2,75	3,30	4,10
Лоток перфорированный ЛЛП 200х100 Е	200	100	2,20	2,50	3,15	3,60	4,60
Лоток перфорированный ЛЛП 300х100 Е	300	100	2,75	3,15	3,90	4,70	5,51
Лоток перфорированный ЛЛП 400х100 Е	400	100	3,30	3,70	4,70	5,51	7,05
Лоток перфорированный ЛЛП 500х100 Е	500	100	3,80	4,40	5,50	6,70	8,25
Лоток перфорированный ЛЛП 600х100 Е	600	100	4,40	5,00	6,30	7,50	9,90

Маркировка серии исполнения (в конце наименования изделия): УТ1,5 - Исполнение №1 (конвейерное оцинкование по методу Сендзимира), цУТ1,5 - Исполнение №2 (горячее оцинкование погружением по ГОСТ 9.307), Е - Исполнение №3 (нержавеющая сталь); Qmax - максимальная распределенная нагрузка; StA – расстояние между консолями; S - расчетная толщина металла; N - расчетная ширина; H - расчетная высота; L - расчетная длина; M - расчетная масса

НЕПЕРФОРИРОВАННАЯ ПОЛНОРАЗМЕРНАЯ ПРЯМАЯ СЕКЦИЯ ЛОТКА ЛЛГ

Для соединения двух смежных секций использовать соответствующие соединительные аксессуары.
Использовать соответствующие консоли.
Для закрепления секций на консолях использовать соответствующие крепления.

Соединительные аксессуары входят в комплект поставки изделия.

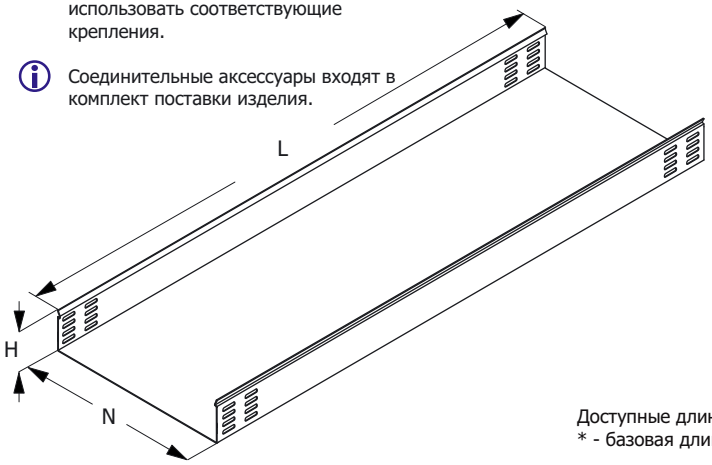

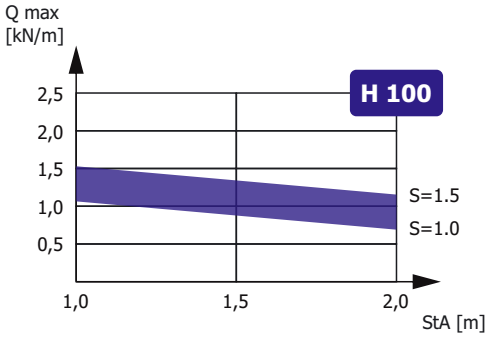

Зависимость максимальной распределенной нагрузки Qmax на днище секции высотой H, шириной N=300, длиной L=2000 от толщины металла S и расстояния между консолями StA в составе прямолинейного участка сбалансированной кабеленесущей конструкции (подробнее в Лицензии)

Доступные длины
* - базовая длина

2500	3500	9000
2000*	3000	6000

Наименование изделия	N, mm	H, mm	M (S=0.7), kg/m	M (S=0.8), kg/m	M (S=1.0), kg/m	M (S=1.2), kg/m	M (S=1.5), kg/m
Лоток неперфорированный ЛЛГ 100х100 УТ1,5	100	100	1,65	1,85	2,35	2,80	3,00
Лоток неперфорированный ЛЛГ 150х100 УТ1,5	150	100	1,80	2,20	2,75	3,30	4,10
Лоток неперфорированный ЛЛГ 200х100 УТ1,5	200	100	2,20	2,50	3,15	3,60	4,60
Лоток неперфорированный ЛЛГ 300х100 УТ1,5	300	100	2,75	3,15	3,90	4,70	5,51
Лоток неперфорированный ЛЛГ 400х100 УТ1,5	400	100	3,30	3,70	4,70	5,51	7,05
Лоток неперфорированный ЛЛГ 500х100 УТ1,5	500	100	3,80	4,40	5,50	6,70	8,25
Лоток неперфорированный ЛЛГ 600х100 УТ1,5	600	100	4,40	5,00	6,30	7,50	9,90
Лоток неперфорированный ЛЛГ 100х100 цУТ1,5	100	100	1,65	1,85	2,35	2,80	3,00
Лоток неперфорированный ЛЛГ 150х100 цУТ1,5	150	100	1,80	2,20	2,75	3,30	4,10
Лоток неперфорированный ЛЛГ 200х100 цУТ1,5	200	100	2,20	2,50	3,15	3,60	4,60
Лоток неперфорированный ЛЛГ 300х100 цУТ1,5	300	100	2,75	3,15	3,90	4,70	5,51
Лоток неперфорированный ЛЛГ 400х100 цУТ1,5	400	100	3,30	3,70	4,70	5,51	7,05
Лоток неперфорированный ЛЛГ 500х100 цУТ1,5	500	100	3,80	4,40	5,50	6,70	8,25
Лоток неперфорированный ЛЛГ 600х100 цУТ1,5	600	100	4,40	5,00	6,30	7,50	9,90
Лоток неперфорированный ЛЛГ 100х100 Е	100	100	1,65	1,85	2,35	2,80	3,00
Лоток неперфорированный ЛЛГ 150х100 Е	150	100	1,80	2,20	2,75	3,30	4,10
Лоток неперфорированный ЛЛГ 200х100 Е	200	100	2,20	2,50	3,15	3,60	4,60
Лоток неперфорированный ЛЛГ 300х100 Е	300	100	2,75	3,15	3,90	4,70	5,51
Лоток неперфорированный ЛЛГ 400х100 Е	400	100	3,30	3,70	4,70	5,51	7,05
Лоток неперфорированный ЛЛГ 500х100 Е	500	100	3,80	4,40	5,50	6,70	8,25
Лоток неперфорированный ЛЛГ 600х100 Е	600	100	4,40	5,00	6,30	7,50	9,90

Маркировка серии исполнения (в конце наименования изделия): УТ1,5 - Исполнение №1 (конвейерное оцинкование по методу Сендзимира), цУТ1,5 - Исполнение №2 (горячее оцинкование погружением по ГОСТ 9.307), Е - Исполнение №3 (нержавеющая сталь); Qmax - максимальная распределенная нагрузка; StA – расстояние между консолями; S - расчетная толщина металла; N - расчетная ширина; H - расчетная высота; L - расчетная длина; M - расчетная масса

УГЛОВАЯ СЕКЦИЯ НА 90 ГРАДУСОВ ЛОТКА ЛЛП/ЛЛГ

Работайте выгодно!

Использовать соответствующие консоли. Для закрепления секций на консолях использовать соответствующие крепления. Соединительные аксессуары входят в комплект поставки изделия.

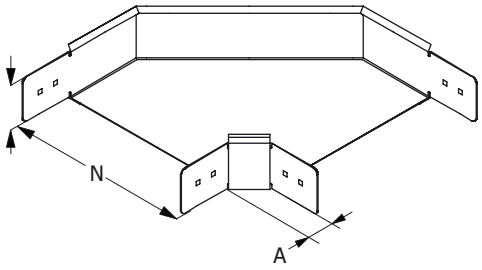

МУЛЬТИСИСТЕМА
ЗЭМИ ЕКАТЕРИНБУРГ

Наименование изделия	N, mm	H, mm	A, mm	M (S=0.7), kg	M (S=0.8), kg	M (S=1.0), kg	M (S=1.2), kg	M (S=1.5), kg
Угол лотка ЛЛП/ЛЛГ-У90 100х100 УТ1,5	100	100	58	1,11	1,27	1,59	1,91	2,39
Угол лотка ЛЛП/ЛЛГ-У90 150х100 УТ1,5	150	100	58	1,32	1,51	1,89	2,27	2,83
Угол лотка ЛЛП/ЛЛГ-У90 200х100 УТ1,5	200	100	58	1,57	1,79	2,24	2,69	3,36
Угол лотка ЛЛП/ЛЛГ-У90 300х100 УТ1,5	300	100	58	2,18	2,49	3,11	3,73	4,67
Угол лотка ЛЛП/ЛЛГ-У90 400х100 УТ1,5	400	100	58	2,94	3,36	4,20	5,04	6,30
Угол лотка ЛЛП/ЛЛГ-У90 500х100 УТ1,5	500	100	58	3,86	4,41	5,52	6,62	8,27
Угол лотка ЛЛП/ЛЛГ-У90 600х100 УТ1,5	600	100	58	4,94	5,64	7,05	8,46	10,58
Угол лотка ЛЛП/ЛЛГ-У90 100х100 цУТ1,5	100	100	58	1,11	1,27	1,59	1,91	2,39
Угол лотка ЛЛП/ЛЛГ-У90 150х100 цУТ1,5	150	100	58	1,32	1,51	1,89	2,27	2,83
Угол лотка ЛЛП/ЛЛГ-У90 200х100 цУТ1,5	200	100	58	1,57	1,79	2,24	2,69	3,36
Угол лотка ЛЛП/ЛЛГ-У90 300х100 цУТ1,5	300	100	58	2,18	2,49	3,11	3,73	4,67
Угол лотка ЛЛП/ЛЛГ-У90 400х100 цУТ1,5	400	100	58	2,94	3,36	4,20	5,04	6,30
Угол лотка ЛЛП/ЛЛГ-У90 500х100 цУТ1,5	500	100	58	3,86	4,41	5,52	6,62	8,27
Угол лотка ЛЛП/ЛЛГ-У90 600х100 цУТ1,5	600	100	58	4,94	5,64	7,05	8,46	10,58
Угол лотка ЛЛП/ЛЛГ-У90 100х100 Е	100	100	58	1,11	1,27	1,59	1,91	2,39
Угол лотка ЛЛП/ЛЛГ-У90 150х100 Е	150	100	58	1,32	1,51	1,89	2,27	2,83
Угол лотка ЛЛП/ЛЛГ-У90 200х100 Е	200	100	58	1,57	1,79	2,24	2,69	3,36
Угол лотка ЛЛП/ЛЛГ-У90 300х100 Е	300	100	58	2,18	2,49	3,11	3,73	4,67
Угол лотка ЛЛП/ЛЛГ-У90 400х100 Е	400	100	58	2,94	3,36	4,20	5,04	6,30
Угол лотка ЛЛП/ЛЛГ-У90 500х100 Е	500	100	58	3,86	4,41	5,52	6,62	8,27
Угол лотка ЛЛП/ЛЛГ-У90 600х100 Е	600	100	58	4,94	5,64	7,05	8,46	10,58

Маркировка серии исполнения (в конце наименования изделия): УТ1,5 - Исполнение №1 (конвейерное оцинкование по методу Сендзимира), цУТ1,5 - Исполнение №2 (горячее оцинкование погружением по ГОСТ 9.307), Е - Исполнение №3 (нержавеющая сталь); S - расчетная толщина металла; N - расчетная ширина, H - расчетная высота, A - расчетный габарит, M - расчетная масса изделия

УГЛОВАЯ СЕКЦИЯ НА 45 ГРАДУСОВ ЛОТКА ЛЛП/ЛЛГ

Работайте выгодно!

Использовать соответствующие консоли. Для закрепления секций на консолях использовать соответствующие крепления. Соединительные аксессуары входят в комплект поставки изделия.

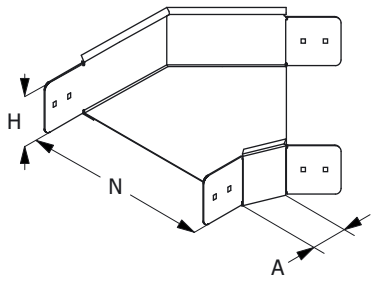

МУЛЬТИСИСТЕМА
ЗЭМИ ЕКАТЕРИНБУРГ

Наименование изделия	N, mm	H, mm	A, mm	M (S=0.7), kg	M (S=0.8), kg	M (S=1.0), kg	M (S=1.2), kg	M (S=1.5), kg
Угол лотка ЛЛП/ЛЛГ-У45 100х100 УТ1,5	100	100	58	0,84	0,96	1,19	1,43	1,79
Угол лотка ЛЛП/ЛЛГ-У45 150х100 УТ1,5	150	100	58	0,99	1,13	1,42	1,70	2,13
Угол лотка ЛЛП/ЛЛГ-У45 200х100 УТ1,5	200	100	58	1,18	1,34	1,68	2,02	2,52
Угол лотка ЛЛП/ЛЛГ-У45 300х100 УТ1,5	300	100	58	1,63	1,87	2,33	2,80	3,50
Угол лотка ЛЛП/ЛЛГ-У45 400х100 УТ1,5	400	100	58	2,21	2,52	3,15	3,78	4,73
Угол лотка ЛЛП/ЛЛГ-У45 500х100 УТ1,5	500	100	58	2,90	3,31	3,72	4,47	5,58
Угол лотка ЛЛП/ЛЛГ-У45 600х100 УТ1,5	600	100	58	3,70	4,23	5,29	6,35	7,93
Угол лотка ЛЛП/ЛЛГ-У45 100х100 цУТ1,5	100	100	58	0,84	0,96	1,19	1,43	1,79
Угол лотка ЛЛП/ЛЛГ-У45 150х100 цУТ1,5	150	100	58	0,99	1,13	1,42	1,70	2,13
Угол лотка ЛЛП/ЛЛГ-У45 200х100 цУТ1,5	200	100	58	1,18	1,34	1,68	2,02	2,52
Угол лотка ЛЛП/ЛЛГ-У45 300х100 цУТ1,5	300	100	58	1,63	1,87	2,33	2,80	3,50
Угол лотка ЛЛП/ЛЛГ-У45 400х100 цУТ1,5	400	100	58	2,21	2,52	3,15	3,78	4,73
Угол лотка ЛЛП/ЛЛГ-У45 500х100 цУТ1,5	500	100	58	2,90	3,31	3,72	4,47	5,58
Угол лотка ЛЛП/ЛЛГ-У45 600х100 цУТ1,5	600	100	58	3,70	4,23	5,29	6,35	7,93
Угол лотка ЛЛП/ЛЛГ-У45 100х100 Е	100	100	58	0,84	0,96	1,19	1,43	1,79
Угол лотка ЛЛП/ЛЛГ-У45 150х100 Е	150	100	58	0,99	1,13	1,42	1,70	2,13
Угол лотка ЛЛП/ЛЛГ-У45 200х100 Е	200	100	58	1,18	1,34	1,68	2,02	2,52
Угол лотка ЛЛП/ЛЛГ-У45 300х100 Е	300	100	58	1,63	1,87	2,33	2,80	3,50
Угол лотка ЛЛП/ЛЛГ-У45 400х100 Е	400	100	58	2,21	2,52	3,15	3,78	4,73
Угол лотка ЛЛП/ЛЛГ-У45 500х100 Е	500	100	58	2,90	3,31	3,72	4,47	5,58
Угол лотка ЛЛП/ЛЛГ-У45 600х100 Е	600	100	58	3,70	4,23	5,29	6,35	7,93

Маркировка серии исполнения (в конце наименования изделия): УТ1,5 - Исполнение №1 (конвейерное оцинкование по методу Сендзимира), цУТ1,5 - Исполнение №2 (горячее оцинкование погружением по ГОСТ 9.307), Е - Исполнение №3 (нержавеющая сталь); S - расчетная толщина металла; N - расчетная ширина, H - расчетная высота, A - расчетный габарит, M - расчетная масса изделия

СЕКЦИЯ ОТВЕТВЛЕНИЯ ЛОТКА ЛЛП/ЛЛГ

Работайте выгодно!

Использовать соответствующие консоли. Для закрепления секций на консолях использовать соответствующие крепления. Соединительные аксессуары входят в комплект поставки изделия.

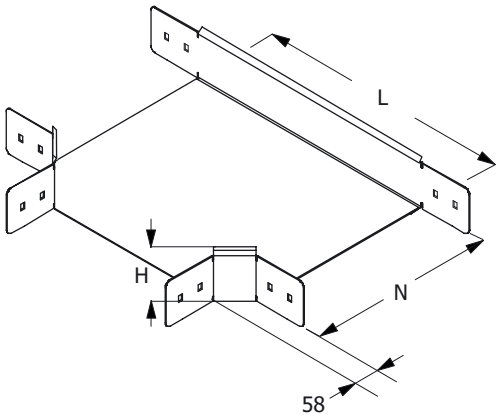

МУЛЬТИСИСТЕМА
ЗЭМИ ЕКАТЕРИНБУРГ

Наименование изделия	N, mm	H, mm	L, mm	M (S=0.7), kg	M (S=0.8), kg	M (S=1.0), kg	M (S=1.2), kg	M (S=1.5), kg
Ответвление лотка ЛЛП/ЛЛГ-Т 100х100 УТ1,5	100	100	214	1,32	1,51	1,88	2,26	2,83
Ответвление лотка ЛЛП/ЛЛГ-Т 150х100 УТ1,5	150	100	264	1,54	1,75	2,19	2,63	3,29
Ответвление лотка ЛЛП/ЛЛГ-Т 200х100 УТ1,5	200	100	314	1,78	2,03	2,54	3,05	3,81
Ответвление лотка ЛЛП/ЛЛГ-Т 300х100 УТ1,5	300	100	414	2,35	2,69	3,36	4,04	5,04
Ответвление лотка ЛЛП/ЛЛГ-Т 400х100 УТ1,5	400	100	514	3,04	3,47	4,34	5,21	6,52
Ответвление лотка ЛЛП/ЛЛГ-Т 500х100 УТ1,5	500	100	614	3,84	4,39	5,48	6,58	8,23
Ответвление лотка ЛЛП/ЛЛГ-Т 600х100 УТ1,5	600	100	714	4,75	5,42	6,78	8,14	10,17
Ответвление лотка ЛЛП/ЛЛГ-Т 100х100 цУТ1,5	100	100	214	1,32	1,51	1,88	2,26	2,83
Ответвление лотка ЛЛП/ЛЛГ-Т 150х100 цУТ1,5	150	100	264	1,54	1,75	2,19	2,63	3,29
Ответвление лотка ЛЛП/ЛЛГ-Т 200х100 цУТ1,5	200	100	314	1,78	2,03	2,54	3,05	3,81
Ответвление лотка ЛЛП/ЛЛГ-Т 300х100 цУТ1,5	300	100	414	2,35	2,69	3,36	4,04	5,04
Ответвление лотка ЛЛП/ЛЛГ-Т 400х100 цУТ1,5	400	100	514	3,04	3,47	4,34	5,21	6,52
Ответвление лотка ЛЛП/ЛЛГ-Т 500х100 цУТ1,5	500	100	614	3,84	4,39	5,48	6,58	8,23
Ответвление лотка ЛЛП/ЛЛГ-Т 600х100 цУТ1,5	600	100	714	4,75	5,42	6,78	8,14	10,17
Ответвление лотка ЛЛП/ЛЛГ-Т 100х100 Е	100	100	214	1,32	1,51	1,88	2,26	2,83
Ответвление лотка ЛЛП/ЛЛГ-Т 150х100 Е	150	100	264	1,54	1,75	2,19	2,63	3,29
Ответвление лотка ЛЛП/ЛЛГ-Т 200х100 Е	200	100	314	1,78	2,03	2,54	3,05	3,81
Ответвление лотка ЛЛП/ЛЛГ-Т 300х100 Е	300	100	414	2,35	2,69	3,36	4,04	5,04
Ответвление лотка ЛЛП/ЛЛГ-Т 400х100 Е	400	100	514	3,04	3,47	4,34	5,21	6,52
Ответвление лотка ЛЛП/ЛЛГ-Т 500х100 Е	500	100	614	3,84	4,39	5,48	6,58	8,23
Ответвление лотка ЛЛП/ЛЛГ-Т 600х100 Е	600	100	714	4,75	5,42	6,78	8,14	10,17

Маркировка серии исполнения (в конце наименования изделия): УТ1,5 - Исполнение №1 (конвейерное оцинкование по методу Сендзимира), цУТ1,5 - Исполнение №2 (горячее оцинкование погружением по ГОСТ 9.307), Е - Исполнение №3 (нержавеющая сталь); S - расчетная толщина металла; N - расчетная ширина, H - расчетная высота, A - расчетный габарит, M - расчетная масса изделия

СЕКЦИЯ ПЕРЕКРЕСТКА ЛОТКА ЛЛП/ЛЛГ

Работайте выгодно!

Использовать соответствующие консоли. Для закрепления секций на консолях использовать соответствующие крепления. Соединительные аксессуары входят в комплект поставки изделия.

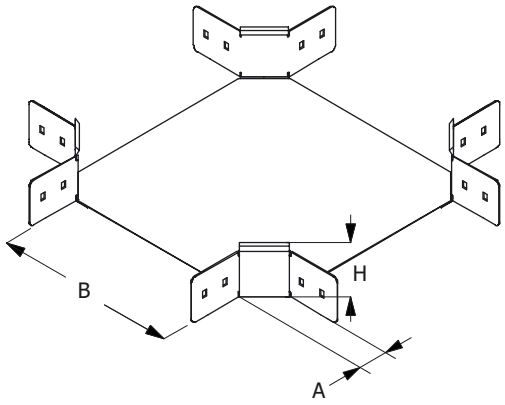

МУЛЬТИСИСТЕМА
ЗЭМИ ЕКАТЕРИНБУРГ

Наименование изделия	N, mm	H, mm	A, mm	M (S=0.7), kg	M (S=0.8), kg	M (S=1.0), kg	M (S=1.2), kg	M (S=1.5), kg
Перекресток лотка ЛЛП/ЛЛГ-К 100x100 УТ1,5	100	100	58	1,85	2,12	2,64	3,17	3,97
Перекресток лотка ЛЛП/ЛЛГ-К 150x100 УТ1,5	150	100	58	2,07	2,37	2,96	3,55	4,44
Перекресток лотка ЛЛП/ЛЛГ-К 200x100 УТ1,5	200	100	58	2,32	2,65	3,31	3,97	4,97
Перекресток лотка ЛЛП/ЛЛГ-К 300x100 УТ1,5	300	100	58	2,89	3,31	4,13	4,96	6,20
Перекресток лотка ЛЛП/ЛЛГ-К 400x100 УТ1,5	400	100	58	3,58	4,09	5,11	6,14	7,67
Перекресток лотка ЛЛП/ЛЛГ-К 500x100 УТ1,5	500	100	58	4,37	5,00	6,25	7,50	9,37
Перекресток лотка ЛЛП/ЛЛГ-К 600x100 УТ1,5	600	100	58	5,28	6,03	7,54	9,05	11,31
Перекресток лотка ЛЛП/ЛЛГ-К 100x100 цУТ1,5	100	100	58	1,85	2,12	2,64	3,17	3,97
Перекресток лотка ЛЛП/ЛЛГ-К 150x100 цУТ1,5	150	100	58	2,07	2,37	2,96	3,55	4,44
Перекресток лотка ЛЛП/ЛЛГ-К 200x100 цУТ1,5	200	100	58	2,32	2,65	3,31	3,97	4,97
Перекресток лотка ЛЛП/ЛЛГ-К 300x100 цУТ1,5	300	100	58	2,89	3,31	4,13	4,96	6,20
Перекресток лотка ЛЛП/ЛЛГ-К 400x100 цУТ1,5	400	100	58	3,58	4,09	5,11	6,14	7,67
Перекресток лотка ЛЛП/ЛЛГ-К 500x100 цУТ1,5	500	100	58	4,37	5,00	6,25	7,50	9,37
Перекресток лотка ЛЛП/ЛЛГ-К 600x100 цУТ1,5	600	100	58	5,28	6,03	7,54	9,05	11,31
Перекресток лотка ЛЛП/ЛЛГ-К 100x100 Е	100	100	58	1,85	2,12	2,64	3,17	3,97
Перекресток лотка ЛЛП/ЛЛГ-К 150x100 Е	150	100	58	2,07	2,37	2,96	3,55	4,44
Перекресток лотка ЛЛП/ЛЛГ-К 200x100 Е	200	100	58	2,32	2,65	3,31	3,97	4,97
Перекресток лотка ЛЛП/ЛЛГ-К 300x100 Е	300	100	58	2,89	3,31	4,13	4,96	6,20
Перекресток лотка ЛЛП/ЛЛГ-К 400x100 Е	400	100	58	3,58	4,09	5,11	6,14	7,67
Перекресток лотка ЛЛП/ЛЛГ-К 500x100 Е	500	100	58	4,37	5,00	6,25	7,50	9,37
Перекресток лотка ЛЛП/ЛЛГ-К 600x100 Е	600	100	58	5,28	6,03	7,54	9,05	11,31

Маркировка серии исполнения (в конце наименования изделия): УТ1,5 - Исполнение №1 (конвейерное оцинкование по методу Сендзимира), цУТ1,5 - Исполнение №2 (горячее оцинкование погружением по ГОСТ 9.307), Е - Исполнение №3 (нержавеющая сталь); S - расчетная толщина металла; N - расчетная ширина, H - расчетная высота, A - расчетный габарит, M - расчетная масса изделия

СЕКЦИЯ ВЕРТИКАЛЬНОГО УГЛА ЛОТКА ЛЛП/ЛЛГ

Работайте выгодно!

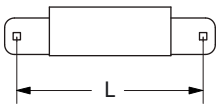

L	H
230 260 270	50 80 100

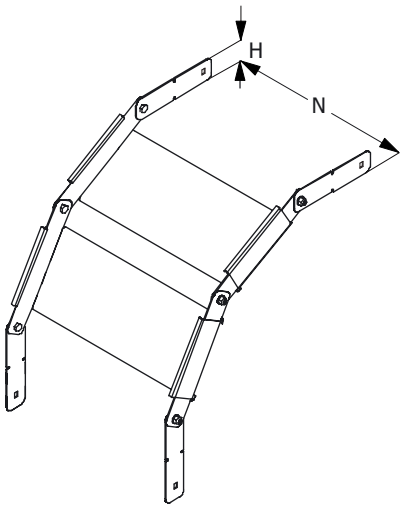

Для создания поворота на 90 градусов рекомендуется использовать 2 секции и 4 соединителя. Метизы входят в комплект поставки изделия. Использовать соответствующие консоли. Для закрепления секций на консолях использовать соответствующие комплекты креплений.

В случае необходимости, использовать крышку соответсвующего типоразмера, конфигурирование производить на месте. Применять соответствующие меры надежной фиксации крышки на секции (-ях) вертикальных углов.

МУЛЬТИСИСТЕМА
ЗЭМИ ЕКАТЕРИНБУРГ

Наименование изделия	N, mm	H, mm	M (S=0.7), kg	M (S=0.8), kg	M (S=1.0), kg	M (S=1.2), kg	M (S=1.5), kg
Вертикальный угол лотка ЛЛП/ЛЛГ-В 100х100 УТ1,5	100	100	0,45	0,50	0,63	0,76	0,81
Вертикальный угол лотка ЛЛП/ЛЛГ-В 150х100 УТ1,5	150	100	0,49	0,59	0,74	0,89	1,11
Вертикальный угол лотка ЛЛП/ЛЛГ-В 200х100 УТ1,5	200	100	0,59	0,68	0,85	0,97	1,24
Вертикальный угол лотка ЛЛП/ЛЛГ-В 300х100 УТ1,5	300	100	0,74	0,85	1,05	1,27	1,49
Вертикальный угол лотка ЛЛП/ЛЛГ-В 400х100 УТ1,5	400	100	0,89	1,00	1,27	1,49	1,90
Вертикальный угол лотка ЛЛП/ЛЛГ-В 500х100 УТ1,5	500	100	1,03	1,19	1,49	1,81	2,23
Вертикальный угол лотка ЛЛП/ЛЛГ-В 600х100 УТ1,5	600	100	1,19	1,35	1,70	2,03	2,67
Вертикальный угол лотка ЛЛП/ЛЛГ-В 100х100 цУТ1,5	100	100	0,45	0,50	0,63	0,76	0,81
Вертикальный угол лотка ЛЛП/ЛЛГ-В 150х100 цУТ1,5	150	100	0,49	0,59	0,74	0,89	1,11
Вертикальный угол лотка ЛЛП/ЛЛГ-В 200х100 цУТ1,5	200	100	0,59	0,68	0,85	0,97	1,24
Вертикальный угол лотка ЛЛП/ЛЛГ-В 300х100 цУТ1,5	300	100	0,74	0,85	1,05	1,27	1,49
Вертикальный угол лотка ЛЛП/ЛЛГ-В 400х100 цУТ1,5	400	100	0,89	1,00	1,27	1,49	1,90
Вертикальный угол лотка ЛЛП/ЛЛГ-В 500х100 цУТ1,5	500	100	1,03	1,19	1,49	1,81	2,23
Вертикальный угол лотка ЛЛП/ЛЛГ-В 600х100 цУТ1,5	600	100	1,19	1,35	1,70	2,03	2,67
Вертикальный угол лотка ЛЛП/ЛЛГ-В 100х100 Е	100	100	0,45	0,50	0,63	0,76	0,81
Вертикальный угол лотка ЛЛП/ЛЛГ-В 150х100 Е	150	100	0,49	0,59	0,74	0,89	1,11
Вертикальный угол лотка ЛЛП/ЛЛГ-В 200х100 Е	200	100	0,59	0,68	0,85	0,97	1,24
Вертикальный угол лотка ЛЛП/ЛЛГ-В 300х100 Е	300	100	0,74	0,85	1,05	1,27	1,49
Вертикальный угол лотка ЛЛП/ЛЛГ-В 400х100 Е	400	100	0,89	1,00	1,27	1,49	1,90
Вертикальный угол лотка ЛЛП/ЛЛГ-В 500х100 Е	500	100	1,03	1,19	1,49	1,81	2,23
Вертикальный угол лотка ЛЛП/ЛЛГ-В 600х100 Е	600	100	1,19	1,35	1,70	2,03	2,67

Маркировка серии исполнения (в конце наименования изделия): УТ1,5 - Исполнение №1 (конвейерное оцинкование по методу Сендзимира), цУТ1,5 - Исполнение №2 (горячее оцинкование погружением по ГОСТ 9.307), Е - Исполнение №3 (нержавеющая сталь); S - расчетная толщина металла; N - расчетная ширина, H - расчетная высота, A - расчетный габарит, M - расчетная масса изделия

ЗАГЛУШКА-ПЕРЕХОДНИК ЛОТКА ЛЛП/ЛЛГ

Работайте выгодно!

Метизы входят в комплект поставки изделия.

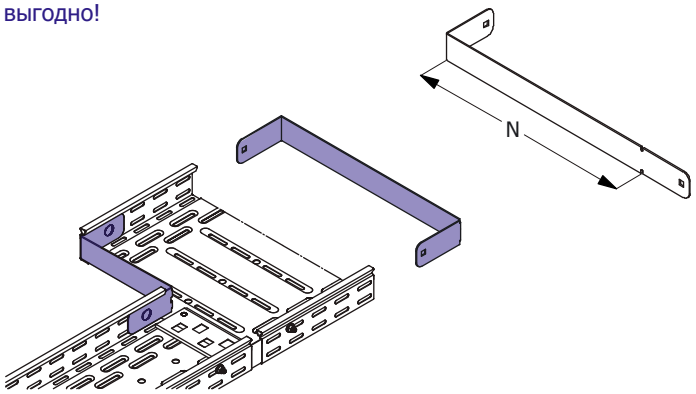

МУЛЬТИСИСТЕМА
ЗЭМИ ЕКАТЕРИНБУРГ

Наименование изделия	N, mm	H, mm	M (S=0.7), kg	M (S=0.8), kg	M (S=1.0), kg	M (S=1.2), kg	M (S=1.5), kg
Заглушка-переходник лотка ЛЛП/ЛЛГ 100х100 УТ1,5	100	100	0,15	0,18	0,22	0,26	0,33
Заглушка-переходник лотка ЛЛП/ЛЛГ 150х100 УТ1,5	150	100	0,21	0,24	0,30	0,36	0,45
Заглушка-переходник лотка ЛЛП/ЛЛГ 200х100 УТ1,5	200	100	0,27	0,30	0,38	0,46	0,57
Заглушка-переходник лотка ЛЛП/ЛЛГ 300х100 УТ1,5	300	100	0,39	0,44	0,55	0,66	0,83
Заглушка-переходник лотка ЛЛП/ЛЛГ 400х100 УТ1,5	400	100	0,51	0,59	0,73	0,88	1,10
Заглушка-переходник лотка ЛЛП/ЛЛГ 500х100 УТ1,5	500	100	0,57	0,65	0,81	0,98	1,22
Заглушка-переходник лотка ЛЛП/ЛЛГ 600х100 УТ1,5	600	100	0,68	0,77	0,97	1,16	1,45
Заглушка-переходник лотка ЛЛП/ЛЛГ 100х100 цУТ1,5	100	100	0,15	0,18	0,22	0,26	0,33
Заглушка-переходник лотка ЛЛП/ЛЛГ 150х100 цУТ1,5	150	100	0,21	0,24	0,30	0,36	0,45
Заглушка-переходник лотка ЛЛП/ЛЛГ 200х100 цУТ1,5	200	100	0,27	0,30	0,38	0,46	0,57
Заглушка-переходник лотка ЛЛП/ЛЛГ 300х100 цУТ1,5	300	100	0,39	0,44	0,55	0,66	0,83
Заглушка-переходник лотка ЛЛП/ЛЛГ 400х100 цУТ1,5	400	100	0,51	0,59	0,73	0,88	1,10
Заглушка-переходник лотка ЛЛП/ЛЛГ 500х100 цУТ1,5	500	100	0,57	0,65	0,81	0,98	1,22
Заглушка-переходник лотка ЛЛП/ЛЛГ 600х100 цУТ1,5	600	100	0,68	0,77	0,97	1,16	1,45
Заглушка-переходник лотка ЛЛП/ЛЛГ 100х100 Е	100	100	0,15	0,18	0,22	0,26	0,33
Заглушка-переходник лотка ЛЛП/ЛЛГ 150х100 Е	150	100	0,21	0,24	0,30	0,36	0,45
Заглушка-переходник лотка ЛЛП/ЛЛГ 200х100 Е	200	100	0,27	0,30	0,38	0,46	0,57
Заглушка-переходник лотка ЛЛП/ЛЛГ 300х100 Е	300	100	0,39	0,44	0,55	0,66	0,83
Заглушка-переходник лотка ЛЛП/ЛЛГ 400х100 Е	400	100	0,51	0,59	0,73	0,88	1,10
Заглушка-переходник лотка ЛЛП/ЛЛГ 500х100 Е	500	100	0,57	0,65	0,81	0,98	1,22
Заглушка-переходник лотка ЛЛП/ЛЛГ 600х100 Е	600	100	0,68	0,77	0,97	1,16	1,45

Маркировка серии исполнения (в конце наименования изделия): УТ1,5 - Исполнение №1 (конвейерное оцинкование по методу Сендзимира), цУТ1,5 - Исполнение №2 (горячее оцинкование погружением по ГОСТ 9.307), Е - Исполнение №3 (нержавеющая сталь); S - расчетная толщина металла; N - расчетная ширина, H - расчетная высота, A - расчетный габарит, M - расчетная масса изделия

СОЕДИНИТЕЛЬ ЛИСТОВОГО ЛОТКА ЛЛП/ЛЛГ

Работайте выгодно!

Для соединения двух секций листовых лотков одного типоразмера необходимо использовать 2 соединителя соответствующей высоты. Для шарнирного соединения двух прямых секций листовых лотков одного типоразмера необходимо использовать 4 соединителя соответствующей высоты.

Метизы входят в комплект поставки.

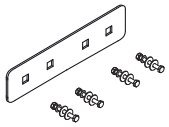

МУЛЬТИСИСТЕМА
ЗЭМИ ЕКАТЕРИНБУРГ

Наименование изделия	H, mm	M (S=0.7), kg	M (S=0.8), kg	M (S=1.0), kg	M (S=1.2), kg	M (S=1.5), kg
Соединитель лотка ЛЛП/ЛЛГ 100 УТ1,5	100	0,13	0,15	0,19	0,23	0,28
Соединитель лотка ЛЛП/ЛЛГ 100 цУТ1,5	100	0,13	0,15	0,19	0,23	0,28
Соединитель лотка ЛЛП/ЛЛГ 100 Е	100	0,13	0,15	0,19	0,23	0,28

Маркировка серии исполнения (в конце наименования изделия): УТ1,5 - Исполнение №1 (конвейерное оцинкование по методу Сендзимира), цУТ1,5 - Исполнение №2 (горячее оцинкование погружением по ГОСТ 9.307), Е - Исполнение №3 (нержавеющая сталь); S - расчетная толщина металла; N - расчетная ширина, H - расчетная высота, A - расчетный габарит, M - расчетная масса изделия

ПЕРЕГОРОДКА ЛИСТОВОГО ЛОТКА ЛЛП/ЛЛГ

Работайте выгодно!

Изделие крепится к днищу секции при помощи метизов (метизы входят в комплект поставки).

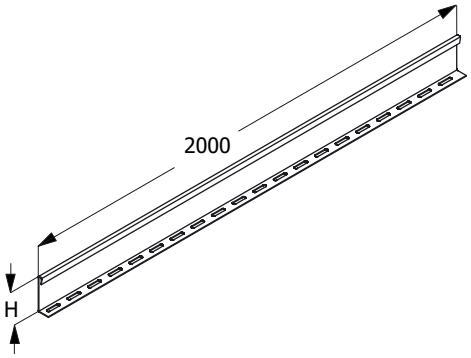

МУЛЬТИСИСТЕМА
ЗЭМИ ЕКАТЕРИНБУРГ

Наименование изделия	H, mm	M (S=0.7), kg	M (S=0.8), kg	M (S=1.0), kg	M (S=1.2), kg	M (S=1.5), kg
Перегородка лотка ЛЛП/ЛЛГ 100 УТ1,5	100	1,65	1,88	2,36	2,83	3,53
Перегородка лотка ЛЛП/ЛЛГ 100 цУТ1,5	100	1,65	1,88	2,36	2,83	3,53
Перегородка лотка ЛЛП/ЛЛГ 100 Е	100	1,65	1,88	2,36	2,83	3,53

Маркировка серии исполнения (в конце наименования изделия): УТ1,5 - Исполнение №1 (конвейерное оцинкование по методу Сендзимира), цУТ1,5 - Исполнение №2 (горячее оцинкование погружением по ГОСТ 9.307), Е - Исполнение №3 (нержавеющая сталь); S - расчетная толщина металла; N - расчетная ширина, H - расчетная высота, A - расчетный габарит, M - расчетная масса изделия

КРЫШКА ПРЯМОЙ ПОЛНОРАЗМЕРНОЙ СЕКЦИИ ЛОТКА ЛЛП/ЛЛГ

Работайте выгодно!

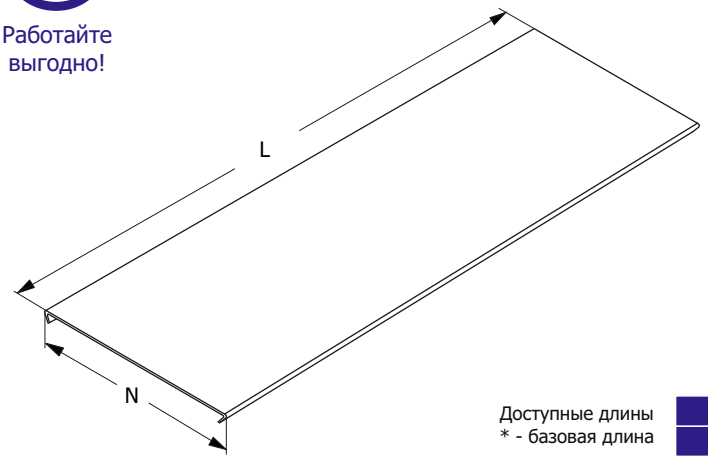

Крышка должна быть надежно закреплена на секции соответствующего типоразмера. Для уравновешивания крышки, в т.ч. в зависимости от условий эксплуатации, необходимо использовать дополнительные элементы крепления. Проектировщик должен подобрать тип и рассчитать требуемое количество креплений крышки.

При выборе антиветровых уголков в качестве крепления крышки, использовать не менее 6 антиветровых уголков, равномерно установленных по всему периметру крышки в соответствующих местах (для крышки L=3000).

Доступные длины
* - базовая длина

2500*	3500	9000
2000	3000	6000

Наименование изделия	N, mm	M (S=0.7), kg/m	M (S=0.8), kg/m	M (S=1.0), kg/m	M (S=1.2), kg/m	M (S=1.5), kg/m
Крышка лотка ЛЛП/ЛЛГ 100 УТ1,5	100	0,75	0,85	1,05	1,25	1,60
Крышка лотка ЛЛП/ЛЛГ 150 УТ1,5	150	1,00	1,15	1,40	1,75	2,15
Крышка лотка ЛЛП/ЛЛГ 200 УТ1,5	200	1,25	1,45	1,80	2,20	2,75
Крышка лотка ЛЛП/ЛЛГ 300 УТ1,5	300	1,80	2,09	2,60	3,15	3,90
Крышка лотка ЛЛП/ЛЛГ 400 УТ1,5	400	2,40	2,80	3,40	4,08	5,10
Крышка лотка ЛЛП/ЛЛГ 500 УТ1,5	500	2,90	3,35	4,20	5,00	6,25
Крышка лотка ЛЛП/ЛЛГ 600 УТ1,5	600	3,50	4,00	4,90	5,90	7,50
Крышка лотка ЛЛП/ЛЛГ 100 цУТ1,5	100	0,75	0,85	1,05	1,25	1,60
Крышка лотка ЛЛП/ЛЛГ 150 цУТ1,5	150	1,00	1,15	1,40	1,75	2,15
Крышка лотка ЛЛП/ЛЛГ 200 цУТ1,5	200	1,25	1,45	1,80	2,20	2,75
Крышка лотка ЛЛП/ЛЛГ 300 цУТ1,5	300	1,80	2,09	2,60	3,15	3,90
Крышка лотка ЛЛП/ЛЛГ 400 цУТ1,5	400	2,40	2,80	3,40	4,08	5,10
Крышка лотка ЛЛП/ЛЛГ 500 цУТ1,5	500	2,90	3,35	4,20	5,00	6,25
Крышка лотка ЛЛП/ЛЛГ 600 цУТ1,5	600	3,50	4,00	4,90	5,90	7,50
Крышка лотка ЛЛП/ЛЛГ 100 Е	100	0,75	0,85	1,05	1,25	1,60
Крышка лотка ЛЛП/ЛЛГ 150 Е	150	1,00	1,15	1,40	1,75	2,15
Крышка лотка ЛЛП/ЛЛГ 200 Е	200	1,25	1,45	1,80	2,20	2,75
Крышка лотка ЛЛП/ЛЛГ 300 Е	300	1,80	2,09	2,60	3,15	3,90
Крышка лотка ЛЛП/ЛЛГ 400 Е	400	2,40	2,80	3,40	4,08	5,10
Крышка лотка ЛЛП/ЛЛГ 500 Е	500	2,90	3,35	4,20	5,00	6,25
Крышка лотка ЛЛП/ЛЛГ 600 Е	600	3,50	4,00	4,90	5,90	7,50

Маркировка серии исполнения (в конце наименования изделия): УТ1,5 - Исполнение №1 (конвейерное оцинкование по методу Сендзимира), цУТ1,5 - Исполнение №2 (горячее оцинкование погружением по ГОСТ 9.307), Е - Исполнение №3 (нержавеющая сталь); S - расчетная толщина металла; N - расчетная ширина; H - расчетная высота; L - расчетная длина; M - расчетная масса

КРЫШКА СЕКЦИИ УГЛА НА 90 ГРАДУСОВ ЛОТКА ЛЛП/ЛЛГ

Работайте выгодно!

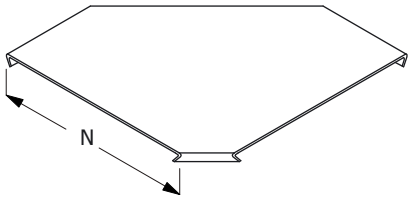

Крышка должна быть надежно закреплена на секции соответствующего типоразмера. Для уравновешивания крышки, в т.ч. в зависимости от условий эксплуатации, необходимо использовать дополнительные элементы крепления. Проектировщик должен подобрать тип и рассчитать требуемое количество креплений крышки.

При выборе антиветровых уголков в качестве крепления крышки, использовать уголки, равномерно установленные по всему периметру крышки в соответствующих местах.

МУЛЬТИСИСТЕМА
ЗЭМИ ЕКАТЕРИНБУРГ

Наименование изделия	N, mm	M (S=0.7), kg	M (S=0.8), kg	M (S=1.0), kg	M (S=1.2), kg	M (S=1.5), kg
Крышка угла лотка ЛЛП/ЛЛГ-У90 100 УТ1,5	100	0,26	0,30	0,37	0,45	0,56
Крышка угла лотка ЛЛП/ЛЛГ-У90 150 УТ1,5	150	0,43	0,49	0,62	0,74	0,92
Крышка угла лотка ЛЛП/ЛЛГ-У90 200 УТ1,5	200	0,64	0,73	0,91	1,10	1,37
Крышка угла лотка ЛЛП/ЛЛГ-У90 300 УТ1,5	300	1,18	1,34	1,68	2,01	2,52
Крышка угла лотка ЛЛП/ЛЛГ-У90 400 УТ1,5	400	1,87	2,13	2,66	3,20	4,00
Крышка угла лотка ЛЛП/ЛЛГ-У90 500 УТ1,5	500	2,71	3,10	3,87	4,65	5,81
Крышка угла лотка ЛЛП/ЛЛГ-У90 600 УТ1,5	600	3,71	4,24	5,30	6,36	7,95
Крышка угла лотка ЛЛП/ЛЛГ-У90 100 цУТ1,5	100	0,26	0,30	0,37	0,45	0,56
Крышка угла лотка ЛЛП/ЛЛГ-У90 150 цУТ1,5	150	0,43	0,49	0,62	0,74	0,92
Крышка угла лотка ЛЛП/ЛЛГ-У90 200 цУТ1,5	200	0,64	0,73	0,91	1,10	1,37
Крышка угла лотка ЛЛП/ЛЛГ-У90 300 цУТ1,5	300	1,18	1,34	1,68	2,01	2,52
Крышка угла лотка ЛЛП/ЛЛГ-У90 400 цУТ1,5	400	1,87	2,13	2,66	3,20	4,00
Крышка угла лотка ЛЛП/ЛЛГ-У90 500 цУТ1,5	500	2,71	3,10	3,87	4,65	5,81
Крышка угла лотка ЛЛП/ЛЛГ-У90 600 цУТ1,5	600	3,71	4,24	5,30	6,36	7,95
Крышка угла лотка ЛЛП/ЛЛГ-У90 100 Е	100	0,26	0,30	0,37	0,45	0,56
Крышка угла лотка ЛЛП/ЛЛГ-У90 150 Е	150	0,43	0,49	0,62	0,74	0,92
Крышка угла лотка ЛЛП/ЛЛГ-У90 200 Е	200	0,64	0,73	0,91	1,10	1,37
Крышка угла лотка ЛЛП/ЛЛГ-У90 300 Е	300	1,18	1,34	1,68	2,01	2,52
Крышка угла лотка ЛЛП/ЛЛГ-У90 400 Е	400	1,87	2,13	2,66	3,20	4,00
Крышка угла лотка ЛЛП/ЛЛГ-У90 500 Е	500	2,71	3,10	3,87	4,65	5,81
Крышка угла лотка ЛЛП/ЛЛГ-У90 600 Е	600	3,71	4,24	5,30	6,36	7,95

Маркировка серии исполнения (в конце наименования изделия): УТ1,5 - Исполнение №1 (конвейерное оцинкование по методу Сендзимира), цУТ1,5 - Исполнение №2 (горячее оцинкование погружением по ГОСТ 9.307), Е - Исполнение №3 (нержавеющая сталь); S - расчетная толщина металла; N - расчетная ширина, H - расчетная высота, A - расчетный габарит, M - расчетная масса изделия

КРЫШКА СЕКЦИИ УГЛА НА 45 ГРАДУСОВ ЛОТКА ЛЛП/ЛЛГ

Работайте выгодно!

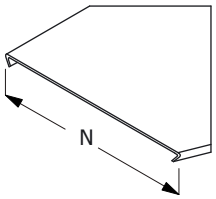

Крышка должна быть надежно закреплена на секции соответствующего типоразмера. Для уравновешивания крышки, в т.ч. в зависимости от условий эксплуатации, необходимо использовать дополнительные элементы крепления. Проектировщик должен подобрать тип и рассчитать требуемое количество креплений крышки.

При выборе антиветровых уголков в качестве крепления крышки, использовать уголки, равномерно установленные по всему периметру крышки в соответствующих местах.

МУЛЬТИСИСТЕМА
ЗЭМИ ЕКАТЕРИНБУРГ

Наименование изделия	N, mm	M (S=0.7), kg	M (S=0.8), kg	M (S=1.0), kg	M (S=1.2), kg	M (S=1.5), kg
Крышка угла лотка ЛЛП/ЛЛГ-У45 100 УТ1,5	100	0,26	0,30	0,37	0,45	0,56
Крышка угла лотка ЛЛП/ЛЛГ-У45 150 УТ1,5	150	0,43	0,49	0,62	0,74	0,92
Крышка угла лотка ЛЛП/ЛЛГ-У45 200 УТ1,5	200	0,64	0,73	0,91	1,10	1,37
Крышка угла лотка ЛЛП/ЛЛГ-У45 300 УТ1,5	300	1,18	1,34	1,68	2,01	2,52
Крышка угла лотка ЛЛП/ЛЛГ-У45 400 УТ1,5	400	1,87	2,13	2,66	3,20	4,00
Крышка угла лотка ЛЛП/ЛЛГ-У45 500 УТ1,5	500	2,71	3,10	3,87	4,65	5,81
Крышка угла лотка ЛЛП/ЛЛГ-У45 600 УТ1,5	600	3,71	4,24	5,30	6,36	7,95
Крышка угла лотка ЛЛП/ЛЛГ-У45 100 цУТ1,5	100	0,26	0,30	0,37	0,45	0,56
Крышка угла лотка ЛЛП/ЛЛГ-У45 150 цУТ1,5	150	0,43	0,49	0,62	0,74	0,92
Крышка угла лотка ЛЛП/ЛЛГ-У45 200 цУТ1,5	200	0,64	0,73	0,91	1,10	1,37
Крышка угла лотка ЛЛП/ЛЛГ-У45 300 цУТ1,5	300	1,18	1,34	1,68	2,01	2,52
Крышка угла лотка ЛЛП/ЛЛГ-У45 400 цУТ1,5	400	1,87	2,13	2,66	3,20	4,00
Крышка угла лотка ЛЛП/ЛЛГ-У45 500 цУТ1,5	500	2,71	3,10	3,87	4,65	5,81
Крышка угла лотка ЛЛП/ЛЛГ-У45 600 цУТ1,5	600	3,71	4,24	5,30	6,36	7,95
Крышка угла лотка ЛЛП/ЛЛГ-У45 100 Е	100	0,26	0,30	0,37	0,45	0,56
Крышка угла лотка ЛЛП/ЛЛГ-У45 150 Е	150	0,43	0,49	0,62	0,74	0,92
Крышка угла лотка ЛЛП/ЛЛГ-У45 200 Е	200	0,64	0,73	0,91	1,10	1,37
Крышка угла лотка ЛЛП/ЛЛГ-У45 300 Е	300	1,18	1,34	1,68	2,01	2,52
Крышка угла лотка ЛЛП/ЛЛГ-У45 400 Е	400	1,87	2,13	2,66	3,20	4,00
Крышка угла лотка ЛЛП/ЛЛГ-У45 500 Е	500	2,71	3,10	3,87	4,65	5,81
Крышка угла лотка ЛЛП/ЛЛГ-У45 600 Е	600	3,71	4,24	5,30	6,36	7,95

Маркировка серии исполнения (в конце наименования изделия): УТ1,5 - Исполнение №1 (конвейерное оцинкование по методу Сендзимира), цУТ1,5 - Исполнение №2 (горячее оцинкование погружением по ГОСТ 9.307), Е - Исполнение №3 (нержавеющая сталь); S - расчетная толщина металла; N - расчетная ширина, H - расчетная высота, A - расчетный габарит, M - расчетная масса изделия

КРЫШКА СЕКЦИИ ОТВЕТВЛЕНИЯ ЛОТКА ЛЛП/ЛЛГ

Работайте выгодно!

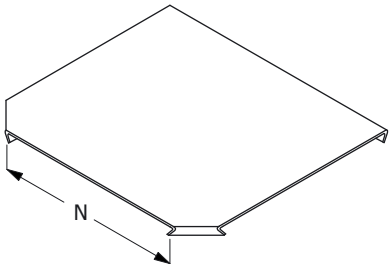

Крышка должна быть надежно закреплена на секции соответствующего типоразмера. Для уравновешивания крышки, в т.ч. в зависимости от условий эксплуатации, необходимо использовать дополнительные элементы крепления. Проектировщик должен подобрать тип и рассчитать требуемое количество креплений крышки.

При выборе антиветровых уголков в качестве крепления крышки, использовать уголки, равномерно установленные по всему периметру крышки в соответствующих местах.

МУЛЬТИСИСТЕМА
ЗЭМИ ЕКАТЕРИНБУРГ

Наименование изделия	N, mm	M (S=0.7), kg	M (S=0.8), kg	M (S=1.0), kg	M (S=1.2), kg	M (S=1.5), kg
Крышка ответвления лотка ЛЛП/ЛЛГ-Т 100 УТ1,5	100	0,49	0,56	0,70	0,84	1,05
Крышка ответвления лотка ЛЛП/ЛЛГ-Т 150 УТ1,5	150	0,69	0,79	0,98	1,18	1,47
Крышка ответвления лотка ЛЛП/ЛЛГ-Т 200 УТ1,5	200	0,91	1,04	1,30	1,57	1,96
Крышка ответвления лотка ЛЛП/ЛЛГ-Т 300 УТ1,5	300	1,45	1,65	2,07	2,48	3,10
Крышка ответвления лотка ЛЛП/ЛЛГ-Т 400 УТ1,5	400	2,09	2,39	2,99	3,58	4,48
Крышка ответвления лотка ЛЛП/ЛЛГ-Т 500 УТ1,5	500	2,84	3,25	4,06	4,87	6,09
Крышка ответвления лотка ЛЛП/ЛЛГ-Т 600 УТ1,5	600	3,71	4,24	5,30	6,35	7,94
Крышка ответвления лотка ЛЛП/ЛЛГ-Т 100 цУТ1,5	100	0,49	0,56	0,70	0,84	1,05
Крышка ответвления лотка ЛЛП/ЛЛГ-Т 150 цУТ1,5	150	0,69	0,79	0,98	1,18	1,47
Крышка ответвления лотка ЛЛП/ЛЛГ-Т 200 цУТ1,5	200	0,91	1,04	1,30	1,57	1,96
Крышка ответвления лотка ЛЛП/ЛЛГ-Т 300 цУТ1,5	300	1,45	1,65	2,07	2,48	3,10
Крышка ответвления лотка ЛЛП/ЛЛГ-Т 400 цУТ1,5	400	2,09	2,39	2,99	3,58	4,48
Крышка ответвления лотка ЛЛП/ЛЛГ-Т 500 цУТ1,5	500	2,84	3,25	4,06	4,87	6,09
Крышка ответвления лотка ЛЛП/ЛЛГ-Т 600 цУТ1,5	600	3,71	4,24	5,30	6,35	7,94
Крышка ответвления лотка ЛЛП/ЛЛГ-Т 100 Е	100	0,49	0,56	0,70	0,84	1,05
Крышка ответвления лотка ЛЛП/ЛЛГ-Т 150 Е	150	0,69	0,79	0,98	1,18	1,47
Крышка ответвления лотка ЛЛП/ЛЛГ-Т 200 Е	200	0,91	1,04	1,30	1,57	1,96
Крышка ответвления лотка ЛЛП/ЛЛГ-Т 300 Е	300	1,45	1,65	2,07	2,48	3,10
Крышка ответвления лотка ЛЛП/ЛЛГ-Т 400 Е	400	2,09	2,39	2,99	3,58	4,48
Крышка ответвления лотка ЛЛП/ЛЛГ-Т 500 Е	500	2,84	3,25	4,06	4,87	6,09
Крышка ответвления лотка ЛЛП/ЛЛГ-Т 600 Е	600	3,71	4,24	5,30	6,35	7,94

Маркировка серии исполнения (в конце наименования изделия): УТ1,5 - Исполнение №1 (конвейерное оцинкование по методу Сендзимира), цУТ1,5 - Исполнение №2 (горячее оцинкование погружением по ГОСТ 9.307), Е - Исполнение №3 (нержавеющая сталь); S - расчетная толщина металла; N - расчетная ширина, H - расчетная высота, A - расчетный габарит, M - расчетная масса изделия

КРЫШКА СЕКЦИИ ПЕРЕКРЕСТКА ЛОТКА ЛЛП/ЛЛГ

Работайте выгодно!

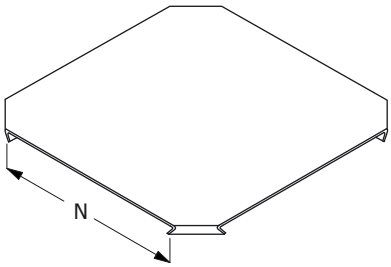

Крышка должна быть надежно закреплена на секции соответствующего типоразмера. Для уравновешивания крышки, в т.ч. в зависимости от условий эксплуатации, необходимо использовать дополнительные элементы крепления. Проектировщик должен подобрать тип и рассчитать требуемое количество креплений крышки.

При выборе антиветровых уголков в качестве крепления крышки, использовать уголки, равномерно установленные по всему периметру крышки в соответствующих местах.

МУЛЬТИСИСТЕМА
ЗЭМИ ЕКАТЕРИНБУРГ

Наименование изделия	N, mm	M (S=0.7), kg	M (S=0.8), kg	M (S=1.0), kg	M (S=1.2), kg	M (S=1.5), kg
Крышка перекрестка лотка ЛЛП/ЛЛГ-К 100 УТ1,5	100	0,90	1,02	1,28	1,54	1,92
Крышка перекрестка лотка ЛЛП/ЛЛГ-К 150 УТ1,5	150	1,13	1,29	1,62	1,94	2,43
Крышка перекрестка лотка ЛЛП/ЛЛГ-К 200 УТ1,5	200	1,40	1,60	1,99	2,39	2,99
Крышка перекрестка лотка ЛЛП/ЛЛГ-К 300 УТ1,5	300	2,00	2,29	2,86	3,44	4,30
Крышка перекрестка лотка ЛЛП/ЛЛГ-К 400 УТ1,5	400	2,72	3,11	3,89	4,67	5,84
Крышка перекрестка лотка ЛЛП/ЛЛГ-К 500 УТ1,5	500	3,55	4,06	5,07	6,09	7,61
Крышка перекрестка лотка ЛЛП/ЛЛГ-К 600 УТ1,5	600	4,49	5,13	6,42	7,70	9,62
Крышка перекрестка лотка ЛЛП/ЛЛГ-К 100 цУТ1,5	100	0,90	1,02	1,28	1,54	1,92
Крышка перекрестка лотка ЛЛП/ЛЛГ-К 150 цУТ1,5	150	1,13	1,29	1,62	1,94	2,43
Крышка перекрестка лотка ЛЛП/ЛЛГ-К 200 цУТ1,5	200	1,40	1,60	1,99	2,39	2,99
Крышка перекрестка лотка ЛЛП/ЛЛГ-К 300 цУТ1,5	300	2,00	2,29	2,86	3,44	4,30
Крышка перекрестка лотка ЛЛП/ЛЛГ-К 400 цУТ1,5	400	2,72	3,11	3,89	4,67	5,84
Крышка перекрестка лотка ЛЛП/ЛЛГ-К 500 цУТ1,5	500	3,55	4,06	5,07	6,09	7,61
Крышка перекрестка лотка ЛЛП/ЛЛГ-К 600 цУТ1,5	600	4,49	5,13	6,42	7,70	9,62
Крышка перекрестка лотка ЛЛП/ЛЛГ-К 100 Е	100	0,90	1,02	1,28	1,54	1,92
Крышка перекрестка лотка ЛЛП/ЛЛГ-К 150 Е	150	1,13	1,29	1,62	1,94	2,43
Крышка перекрестка лотка ЛЛП/ЛЛГ-К 200 Е	200	1,40	1,60	1,99	2,39	2,99
Крышка перекрестка лотка ЛЛП/ЛЛГ-К 300 Е	300	2,00	2,29	2,86	3,44	4,30
Крышка перекрестка лотка ЛЛП/ЛЛГ-К 400 Е	400	2,72	3,11	3,89	4,67	5,84
Крышка перекрестка лотка ЛЛП/ЛЛГ-К 500 Е	500	3,55	4,06	5,07	6,09	7,61
Крышка перекрестка лотка ЛЛП/ЛЛГ-К 600 Е	600	4,49	5,13	6,42	7,70	9,62

Маркировка серии исполнения (в конце наименования изделия): УТ1,5 - Исполнение №1 (конвейерное оцинкование по методу Сендзимира), цУТ1,5 - Исполнение №2 (горячее оцинкование погружением по ГОСТ 9.307), Е - Исполнение №3 (нержавеющая сталь); S - расчетная толщина металла; N - расчетная ширина, H - расчетная высота, A - расчетный габарит, M - расчетная масса изделия

КРЫШКА СЕКЦИИ ВЕРТИКАЛЬНОГО УГЛА ЛОТКА ЛЛП/ЛЛГ

Работайте выгодно!

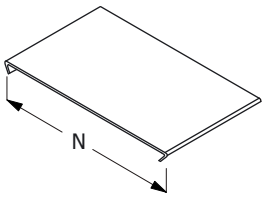

Крышка должна быть надежно закреплена на секции соответствующего типоразмера. Для уравновешивания крышки, в т.ч. в зависимости от условий эксплуатации, необходимо использовать дополнительные элементы крепления. Проектировщик должен подобрать тип и рассчитать требуемое количество креплений крышки.

При выборе антиветровых уголков в качестве крепления крышки, использовать уголки, равномерно установленные по всему периметру крышки в соответствующих местах.

МУЛЬТИСИСТЕМА
ЗЭМИ ЕКАТЕРИНБУРГ

Наименование изделия	N, mm	M (S=0.7), kg	M (S=0.8), kg	M (S=1.0), kg	M (S=1.2), kg	M (S=1.5), kg
Крышка вертикального угла лотка ЛЛП/ЛЛГ-В 100 УТ1,5	100	0,17	0,20	0,24	0,29	0,37
Крышка вертикального угла лотка ЛЛП/ЛЛГ-В 150 УТ1,5	150	0,23	0,26	0,32	0,40	0,49
Крышка вертикального угла лотка ЛЛП/ЛЛГ-В 200 УТ1,5	200	0,29	0,33	0,41	0,51	0,63
Крышка вертикального угла лотка ЛЛП/ЛЛГ-В 300 УТ1,5	300	0,41	0,48	0,60	0,72	0,90
Крышка вертикального угла лотка ЛЛП/ЛЛГ-В 400 УТ1,5	400	0,55	0,64	0,78	0,94	1,17
Крышка вертикального угла лотка ЛЛП/ЛЛГ-В 500 УТ1,5	500	0,67	0,77	0,97	1,15	1,44
Крышка вертикального угла лотка ЛЛП/ЛЛГ-В 600 УТ1,5	600	0,81	0,92	1,13	1,36	1,73
Крышка вертикального угла лотка ЛЛП/ЛЛГ-В 100 цУТ1,5	100	0,17	0,20	0,24	0,29	0,37
Крышка вертикального угла лотка ЛЛП/ЛЛГ-В 150 цУТ1,5	150	0,23	0,26	0,32	0,40	0,49
Крышка вертикального угла лотка ЛЛП/ЛЛГ-В 200 цУТ1,5	200	0,29	0,33	0,41	0,51	0,63
Крышка вертикального угла лотка ЛЛП/ЛЛГ-В 300 цУТ1,5	300	0,41	0,48	0,60	0,72	0,90
Крышка вертикального угла лотка ЛЛП/ЛЛГ-В 400 цУТ1,5	400	0,55	0,64	0,78	0,94	1,17
Крышка вертикального угла лотка ЛЛП/ЛЛГ-В 500 цУТ1,5	500	0,67	0,77	0,97	1,15	1,44
Крышка вертикального угла лотка ЛЛП/ЛЛГ-В 600 цУТ1,5	600	0,81	0,92	1,13	1,36	1,73
Крышка вертикального угла лотка ЛЛП/ЛЛГ-В 100 Е	100	0,17	0,20	0,24	0,29	0,37
Крышка вертикального угла лотка ЛЛП/ЛЛГ-В 150 Е	150	0,23	0,26	0,32	0,40	0,49
Крышка вертикального угла лотка ЛЛП/ЛЛГ-В 200 Е	200	0,29	0,33	0,41	0,51	0,63
Крышка вертикального угла лотка ЛЛП/ЛЛГ-В 300 Е	300	0,41	0,48	0,60	0,72	0,90
Крышка вертикального угла лотка ЛЛП/ЛЛГ-В 400 Е	400	0,55	0,64	0,78	0,94	1,17
Крышка вертикального угла лотка ЛЛП/ЛЛГ-В 500 Е	500	0,67	0,77	0,97	1,15	1,44
Крышка вертикального угла лотка ЛЛП/ЛЛГ-В 600 Е	600	0,81	0,92	1,13	1,36	1,73

Маркировка серии исполнения (в конце наименования изделия): УТ1,5 - Исполнение №1 (конвейерное оцинкование по методу Сендзимира), цУТ1,5 - Исполнение №2 (горячее оцинкование погружением по ГОСТ 9.307), Е - Исполнение №3 (нержавеющая сталь); S - расчетная толщина металла; N - расчетная ширина, H - расчетная высота, A - расчетный габарит, M - расчетная масса изделия

АНТИВЕТРОВОЙ УГОЛОК ЛОТКА ЛЛП/ЛЛГ

С метизами

Работайте выгодно!

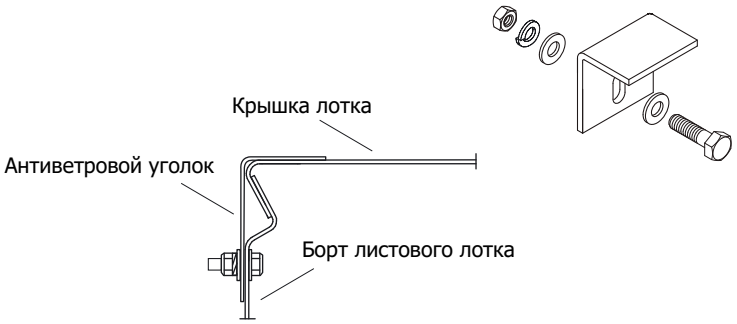

МУЛЬТИСИСТЕМА
ЗЭМИ ЕКАТЕРИНБУРГ

Наименование изделия	M, kg
Антиветровой уголок лотка ЛЛП/ЛЛГ УТ1,5	0,06
Антиветровой уголок лотка ЛЛП/ЛЛГ цУТ1,5	0,06
Антиветровой уголок лотка ЛЛП/ЛЛГ Е	0,06

Маркировка серии исполнения (в конце наименования изделия): УТ1,5 - Исполнение №1 (конвейерное оцинкование по методу Сендзимира), цУТ1,5 - Исполнение №2 (горячее оцинкование погружением по ГОСТ 9.307), Е - Исполнение №3 (нержавеющая сталь); S - расчетная толщина металла; N - расчетная ширина, H - расчетная высота, A - расчетный габарит, M - расчетная масса изделия

ПЕРФОРИРОВАННАЯ ПОЛНОРАЗМЕРНАЯ ПРЯМАЯ СЕКЦИЯ ЛОТОКА НЛП

Для соединения двух смежных секций использовать соответствующие соединительные аксессуары.
Использовать соответствующие консоли.
Для закрепления секций на консолях использовать соответствующие крепления.

Соединительные аксессуары входят в комплект поставки изделия.

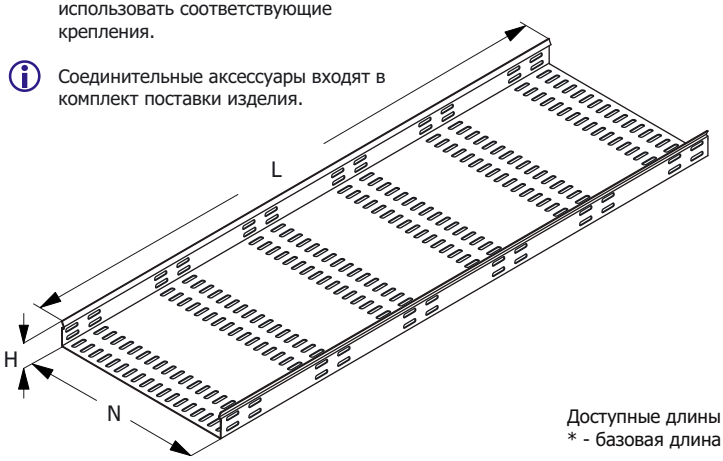

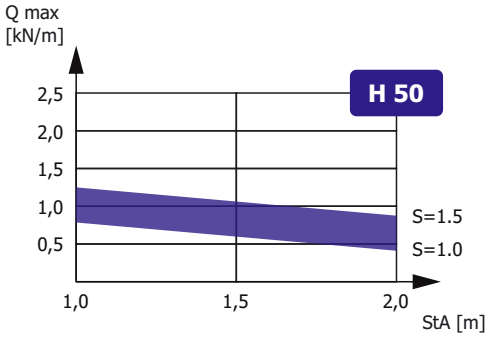

Зависимость максимальной распределенной нагрузки Qmax на днище секции высотой H, шириной N=300, длиной L=2000 от толщины металла S и расстояния между консолями StA в составе прямолинейного участка сбалансированной кабеленесущей конструкции (подробнее в Лицензии)

Доступные длины
* - базовая длина

2500	3500	9000
2000*	3000	6000

Наименование изделия	N, mm	H, mm	M (S=0.7), kg/m	M (S=0.8), kg/m	M (S=1.0), kg/m	M (S=1.2), kg/m	M (S=1.5), kg/m
Лоток перфорированный НЛП 50х50 УТ1,5	50	50	0,80	0,90	1,16	1,40	1,75
Лоток перфорированный НЛП 100х50 УТ1,5	100	50	1,10	1,25	1,60	1,70	2,35
Лоток перфорированный НЛП 150х50 УТ1,5	150	50	1,36	1,60	1,90	2,30	2,90
Лоток перфорированный НЛП 200х50 УТ1,5	200	50	1,65	1,85	4,35	2,80	3,50
Лоток перфорированный НЛП 300х50 УТ1,5	300	50	2,20	2,50	3,14	3,75	4,70
Лоток перфорированный НЛП 400х50 УТ1,5	400	50	2,75	3,15	3,90	4,70	5,85
Лоток перфорированный НЛП 500х50 УТ1,5	500	50	3,30	3,75	4,70	5,65	7,10
Лоток перфорированный НЛП 600х50 УТ1,5	600	50	3,85	4,40	5,50	6,60	8,25
Лоток перфорированный НЛП 50х50 цУТ1,5	50	50	0,80	0,90	1,16	1,40	1,75
Лоток перфорированный НЛП 100х50 цУТ1,5	100	50	1,10	1,25	1,60	1,70	2,35
Лоток перфорированный НЛП 150х50 цУТ1,5	150	50	1,36	1,60	1,90	2,30	2,90
Лоток перфорированный НЛП 200х50 цУТ1,5	200	50	1,65	1,85	4,35	2,80	3,50
Лоток перфорированный НЛП 300х50 цУТ1,5	300	50	2,20	2,50	3,14	3,75	4,70
Лоток перфорированный НЛП 400х50 цУТ1,5	400	50	2,75	3,15	3,90	4,70	5,85
Лоток перфорированный НЛП 500х50 цУТ1,5	500	50	3,30	3,75	4,70	5,65	7,10
Лоток перфорированный НЛП 600х50 цУТ1,5	600	50	3,85	4,40	5,50	6,60	8,25
Лоток перфорированный НЛП 50х50 Е	50	50	0,80	0,90	1,16	1,40	1,75
Лоток перфорированный НЛП 100х50 Е	100	50	1,10	1,25	1,60	1,70	2,35
Лоток перфорированный НЛП 150х50 Е	150	50	1,36	1,60	1,90	2,30	2,90
Лоток перфорированный НЛП 200х50 Е	200	50	1,65	1,85	4,35	2,80	3,50
Лоток перфорированный НЛП 300х50 Е	300	50	2,20	2,50	3,14	3,75	4,70
Лоток перфорированный НЛП 400х50 Е	400	50	2,75	3,15	3,90	4,70	5,85
Лоток перфорированный НЛП 500х50 Е	500	50	3,30	3,75	4,70	5,65	7,10
Лоток перфорированный НЛП 600х50 Е	600	50	3,85	4,40	5,50	6,60	8,25

Маркировка серии исполнения (в конце наименования изделия): УТ1,5 - Исполнение №1 (конвейерное оцинкование по методу Сендзимира), цУТ1,5 - Исполнение №2 (горячее оцинкование погружением по ГОСТ 9.307), Е - Исполнение №3 (нержавеющая сталь); Qmax - максимальная распределенная нагрузка; StA – расстояние между консолями; S - расчетная толщина металла; N - расчетная ширина; H - расчетная высота; L - расчетная длина; M - расчетная масса

НЕПЕРФОРИРОВАННАЯ ПОЛНОРАЗМЕРНАЯ ПРЯМАЯ СЕКЦИЯ ЛОТОКА НЛГ

Для соединения двух смежных секций использовать соответствующие соединительные аксессуары.
Использовать соответствующие консоли.
Для закрепления секций на консолях использовать соответствующие крепления.

Соединительные аксессуары входят в комплект поставки изделия.

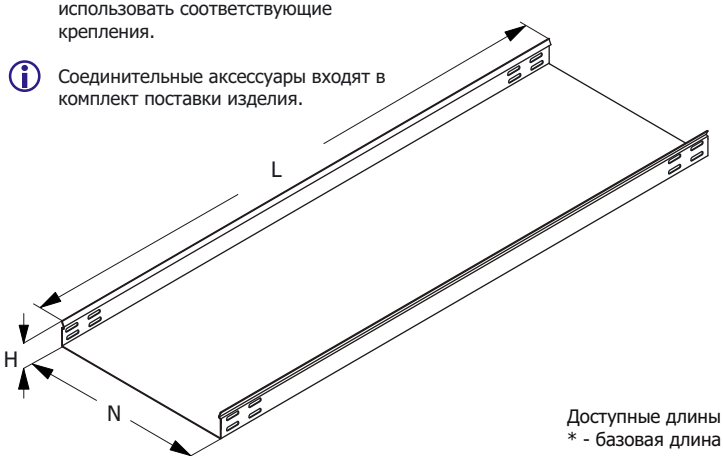

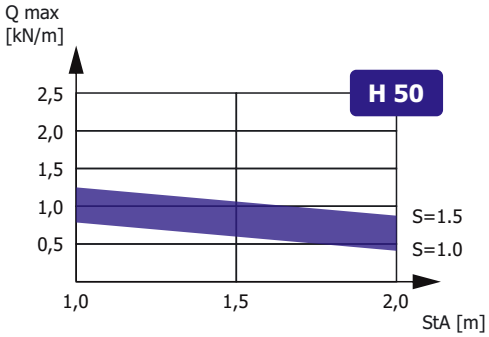

Зависимость максимальной распределенной нагрузки Qmax на днище секции высотой H, шириной N=300, длиной L=2000 от толщины металла S и расстояния между консолями StA в составе прямолинейного участка сбалансированной кабеленесущей конструкции (подробнее в Лицензии)

Доступные длины
* - базовая длина

2500	3500	9000
2000*	3000	6000

Наименование изделия	N, mm	H, mm	M (S=0.7), kg/m	M (S=0.8), kg/m	M (S=1.0), kg/m	M (S=1.2), kg/m	M (S=1.5), kg/m
Лоток неперфорированный НЛГ 50x50 УТ1,5	50	50	0,80	0,90	1,16	1,40	1,75
Лоток неперфорированный НЛГ 100x50 УТ1,5	100	50	1,10	1,25	1,60	1,70	2,35
Лоток неперфорированный НЛГ 150x50 УТ1,5	150	50	1,36	1,60	1,90	2,30	2,90
Лоток неперфорированный НЛГ 200x50 УТ1,5	200	50	1,65	1,85	4,35	2,80	3,50
Лоток неперфорированный НЛГ 300x50 УТ1,5	300	50	2,20	2,50	3,14	3,75	4,70
Лоток неперфорированный НЛГ 400x50 УТ1,5	400	50	2,75	3,15	3,90	4,70	5,85
Лоток неперфорированный НЛГ 500x50 УТ1,5	500	50	3,30	3,75	4,70	5,65	7,10
Лоток неперфорированный НЛГ 600x50 УТ1,5	600	50	3,85	4,40	5,50	6,60	8,25
Лоток неперфорированный НЛГ 50x50 цУТ1,5	50	50	0,80	0,90	1,16	1,40	1,75
Лоток неперфорированный НЛГ 100x50 цУТ1,5	100	50	1,10	1,25	1,60	1,70	2,35
Лоток неперфорированный НЛГ 150x50 цУТ1,5	150	50	1,36	1,60	1,90	2,30	2,90
Лоток неперфорированный НЛГ 200x50 цУТ1,5	200	50	1,65	1,85	4,35	2,80	3,50
Лоток неперфорированный НЛГ 300x50 цУТ1,5	300	50	2,20	2,50	3,14	3,75	4,70
Лоток неперфорированный НЛГ 400x50 цУТ1,5	400	50	2,75	3,15	3,90	4,70	5,85
Лоток неперфорированный НЛГ 500x50 цУТ1,5	500	50	3,30	3,75	4,70	5,65	7,10
Лоток неперфорированный НЛГ 600x50 цУТ1,5	600	50	3,85	4,40	5,50	6,60	8,25
Лоток неперфорированный НЛГ 50x50 Е	50	50	0,80	0,90	1,16	1,40	1,75
Лоток неперфорированный НЛГ 100x50 Е	100	50	1,10	1,25	1,60	1,70	2,35
Лоток неперфорированный НЛГ 150x50 Е	150	50	1,36	1,60	1,90	2,30	2,90
Лоток неперфорированный НЛГ 200x50 Е	200	50	1,65	1,85	4,35	2,80	3,50
Лоток неперфорированный НЛГ 300x50 Е	300	50	2,20	2,50	3,14	3,75	4,70
Лоток неперфорированный НЛГ 400x50 Е	400	50	2,75	3,15	3,90	4,70	5,85
Лоток неперфорированный НЛГ 500x50 Е	500	50	3,30	3,75	4,70	5,65	7,10
Лоток неперфорированный НЛГ 600x50 Е	600	50	3,85	4,40	5,50	6,60	8,25

Маркировка серии исполнения (в конце наименования изделия): УТ1,5 - Исполнение №1 (конвейерное оцинкование по методу Сендзимира), цУТ1,5 - Исполнение №2 (горячее оцинкование погружением по ГОСТ 9.307), Е - Исполнение №3 (нержавеющая сталь); Qmax - максимальная распределенная нагрузка; StA – расстояние между консолями; S - расчетная толщина металла; N - расчетная ширина; H - расчетная высота; L - расчетная длина; M - расчетная масса

УГЛОВАЯ СЕКЦИЯ НА 90 ГРАДУСОВ ЛОТКА НЛП/НЛГ

Работайте выгодно!

Использовать соответствующие консоли. Для закрепления секций на консолях использовать соответствующие крепления. Соединительные аксессуары входят в комплект поставки изделия.

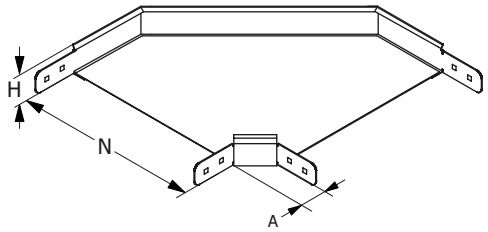

МУЛЬТИСИСТЕМА
ЗЭМИ ЕКАТЕРИНБУРГ

Наименование изделия	N, mm	H, mm	A, mm	M (S=0.7), kg	M (S=0.8), kg	M (S=1.0), kg	M (S=1.2), kg	M (S=1.5), kg
Угол лотка НЛП/НЛГ-У90 50х50 УТ1,5	50	50	58	0,60	0,68	0,85	1,02	1,28
Угол лотка НЛП/НЛГ-У90 100х50 УТ1,5	100	50	58	0,74	0,85	1,06	1,27	1,59
Угол лотка НЛП/НЛГ-У90 150х50 УТ1,5	150	50	58	0,93	1,06	1,32	1,59	1,99
Угол лотка НЛП/НЛГ-У90 200х50 УТ1,5	200	50	58	1,15	1,31	1,64	1,97	2,47
Угол лотка НЛП/НЛГ-У90 300х50 УТ1,5	300	50	58	1,17	1,96	2,45	2,94	3,67
Угол лотка НЛП/НЛГ-У90 400х50 УТ1,5	400	50	58	2,43	2,78	3,48	4,17	5,21
Угол лотка НЛП/НЛГ-У90 500х50 УТ1,5	500	50	58	3,31	3,78	4,72	5,67	7,09
Угол лотка НЛП/НЛГ-У90 600х50 УТ1,5	600	50	58	4,34	4,96	6,19	7,43	9,29
Угол лотка НЛП/НЛГ-У90 50х50 цУТ1,5	50	50	58	0,60	0,68	0,85	1,02	1,28
Угол лотка НЛП/НЛГ-У90 100х50 цУТ1,5	100	50	58	0,74	0,85	1,06	1,27	1,59
Угол лотка НЛП/НЛГ-У90 150х50 цУТ1,5	150	50	58	0,93	1,06	1,32	1,59	1,99
Угол лотка НЛП/НЛГ-У90 200х50 цУТ1,5	200	50	58	1,15	1,31	1,64	1,97	2,47
Угол лотка НЛП/НЛГ-У90 300х50 цУТ1,5	300	50	58	1,17	1,96	2,45	2,94	3,67
Угол лотка НЛП/НЛГ-У90 400х50 цУТ1,5	400	50	58	2,43	2,78	3,48	4,17	5,21
Угол лотка НЛП/НЛГ-У90 500х50 цУТ1,5	500	50	58	3,31	3,78	4,72	5,67	7,09
Угол лотка НЛП/НЛГ-У90 600х50 цУТ1,5	600	50	58	4,34	4,96	6,19	7,43	9,29
Угол лотка НЛП/НЛГ-У90 50х50 Е	50	50	58	0,60	0,68	0,85	1,02	1,28
Угол лотка НЛП/НЛГ-У90 100х50 Е	100	50	58	0,74	0,85	1,06	1,27	1,59
Угол лотка НЛП/НЛГ-У90 150х50 Е	150	50	58	0,93	1,06	1,32	1,59	1,99
Угол лотка НЛП/НЛГ-У90 200х50 Е	200	50	58	1,15	1,31	1,64	1,97	2,47
Угол лотка НЛП/НЛГ-У90 300х50 Е	300	50	58	1,17	1,96	2,45	2,94	3,67
Угол лотка НЛП/НЛГ-У90 400х50 Е	400	50	58	2,43	2,78	3,48	4,17	5,21
Угол лотка НЛП/НЛГ-У90 500х50 Е	500	50	58	3,31	3,78	4,72	5,67	7,09
Угол лотка НЛП/НЛГ-У90 600х50 Е	600	50	58	4,34	4,96	6,19	7,43	9,29

Маркировка серии исполнения (в конце наименования изделия): УТ1,5 - Исполнение №1 (конвейерное оцинкование по методу Сендзимира), цУТ1,5 - Исполнение №2 (горячее оцинкование погружением по ГОСТ 9.307), Е - Исполнение №3 (нержавеющая сталь); S - расчетная толщина металла; N - расчетная ширина, H - расчетная высота, A - расчетный габарит, M - расчетная масса изделия

УГЛОВАЯ СЕКЦИЯ НА 45 ГРАДУСОВ ЛОТКА НЛП/НЛГ

Работайте выгодно!

Использовать соответствующие консоли. Для закрепления секций на консолях использовать соответствующие крепления. Соединительные аксессуары входят в комплект поставки изделия.

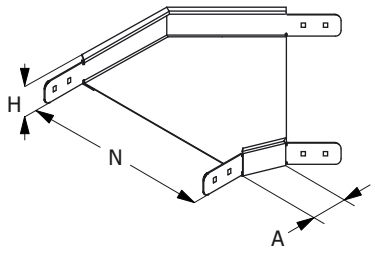

МУЛЬТИСИСТЕМА
ЗЭМИ ЕКАТЕРИНБУРГ

Наименование изделия	N, mm	H, mm	A, mm	M (S=0.7), kg	M (S=0.8), kg	M (S=1.0), kg	M (S=1.2), kg	M (S=1.5), kg
Угол лотка НЛП/НЛГ-У45 50х50 УТ1,5	50	50	58	0,45	0,51	0,64	0,77	0,96
Угол лотка НЛП/НЛГ-У45 100х50 УТ1,5	100	50	58	0,56	0,64	0,80	0,95	1,19
Угол лотка НЛП/НЛГ-У45 150х50 УТ1,5	150	50	58	0,70	0,79	0,99	1,19	1,49
Угол лотка НЛП/НЛГ-У45 200х50 УТ1,5	200	50	58	0,86	0,99	1,23	1,48	1,85
Угол лотка НЛП/НЛГ-У45 300х50 УТ1,5	300	50	58	1,29	1,47	1,84	2,20	2,75
Угол лотка НЛП/НЛГ-У45 400х50 УТ1,5	400	50	58	1,82	2,09	2,61	3,13	3,91
Угол лотка НЛП/НЛГ-У45 500х50 УТ1,5	500	50	58	2,48	2,83	3,54	4,25	5,31
Угол лотка НЛП/НЛГ-У45 600х50 УТ1,5	600	50	58	3,25	3,72	4,84	5,81	7,26
Угол лотка НЛП/НЛГ-У45 50х50 цУТ1,5	50	50	58	0,45	0,51	0,64	0,77	0,96
Угол лотка НЛП/НЛГ-У45 100х50 цУТ1,5	100	50	58	0,56	0,64	0,80	0,95	1,19
Угол лотка НЛП/НЛГ-У45 150х50 цУТ1,5	150	50	58	0,70	0,79	0,99	1,19	1,49
Угол лотка НЛП/НЛГ-У45 200х50 цУТ1,5	200	50	58	0,86	0,99	1,23	1,48	1,85
Угол лотка НЛП/НЛГ-У45 300х50 цУТ1,5	300	50	58	1,29	1,47	1,84	2,20	2,75
Угол лотка НЛП/НЛГ-У45 400х50 цУТ1,5	400	50	58	1,82	2,09	2,61	3,13	3,91
Угол лотка НЛП/НЛГ-У45 500х50 цУТ1,5	500	50	58	2,48	2,83	3,54	4,25	5,31
Угол лотка НЛП/НЛГ-У45 600х50 цУТ1,5	600	50	58	3,25	3,72	4,84	5,81	7,26
Угол лотка НЛП/НЛГ-У45 50х50 Е	50	50	58	0,45	0,51	0,64	0,77	0,96
Угол лотка НЛП/НЛГ-У45 100х50 Е	100	50	58	0,56	0,64	0,80	0,95	1,19
Угол лотка НЛП/НЛГ-У45 150х50 Е	150	50	58	0,70	0,79	0,99	1,19	1,49
Угол лотка НЛП/НЛГ-У45 200х50 Е	200	50	58	0,86	0,99	1,23	1,48	1,85
Угол лотка НЛП/НЛГ-У45 300х50 Е	300	50	58	1,29	1,47	1,84	2,20	2,75
Угол лотка НЛП/НЛГ-У45 400х50 Е	400	50	58	1,82	2,09	2,61	3,13	3,91
Угол лотка НЛП/НЛГ-У45 500х50 Е	500	50	58	2,48	2,83	3,54	4,25	5,31
Угол лотка НЛП/НЛГ-У45 600х50 Е	600	50	58	3,25	3,72	4,84	5,81	7,26

Маркировка серии исполнения (в конце наименования изделия): УТ1,5 - Исполнение №1 (конвейерное оцинкование по методу Сендзимира), цУТ1,5 - Исполнение №2 (горячее оцинкование погружением по ГОСТ 9.307), Е - Исполнение №3 (нержавеющая сталь); S - расчетная толщина металла; N - расчетная ширина, H - расчетная высота, A - расчетный габарит, M - расчетная масса изделия

СЕКЦИЯ ОТВЕТВЛЕНИЯ ЛОТКА НЛП/НЛГ

Работайте выгодно!

Использовать соответствующие консоли. Для закрепления секций на консолях использовать соответствующие крепления. Соединительные аксессуары входят в комплект поставки изделия.

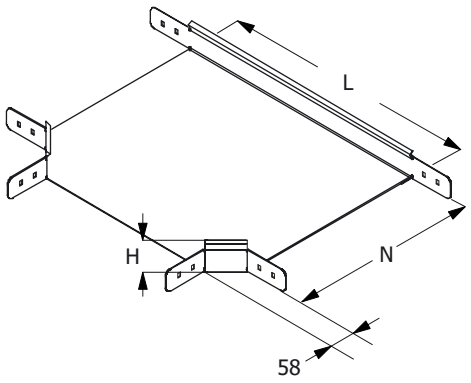

МУЛЬТИСИСТЕМА
ЗЭМИ ЕКАТЕРИНБУРГ

Наименование изделия	N, mm	H, mm	L, mm	M (S=0.7), kg	M (S=0.8), kg	M (S=1.0), kg	M (S=1.2), kg	M (S=1.5), kg
Ответвление лотка НЛП/НЛГ-Т 50x50 УТ1,5	50	50	107	0,84	0,96	1,20	1,44	1,80
Ответвление лотка НЛП/НЛГ-Т 100x50 УТ1,5	100	50	214	0,95	1,08	1,35	1,62	2,03
Ответвление лотка НЛП/НЛГ-Т 150x50 УТ1,5	150	50	264	1,15	1,31	1,64	1,97	2,46
Ответвление лотка НЛП/НЛГ-Т 200x50 УТ1,5	200	50	314	1,38	1,57	1,97	2,36	2,95
Ответвление лотка НЛП/НЛГ-Т 300x50 УТ1,5	300	50	414	1,92	2,20	2,75	3,30	4,12
Ответвление лотка НЛП/НЛГ-Т 400x50 УТ1,5	400	50	514	2,58	2,95	3,68	4,42	5,53
Ответвление лотка НЛП/НЛГ-Т 500x50 УТ1,5	500	50	614	3,35	2,82	4,78	5,74	7,17
Ответвление лотка НЛП/НЛГ-Т 600x50 УТ1,5	600	50	714	4,22	4,83	6,03	7,24	9,05
Ответвление лотка НЛП/НЛГ-Т 50x50 цУТ1,5	50	50	107	0,84	0,96	1,20	1,44	1,80
Ответвление лотка НЛП/НЛГ-Т 100x50 цУТ1,5	100	50	214	0,95	1,08	1,35	1,62	2,03
Ответвление лотка НЛП/НЛГ-Т 150x50 цУТ1,5	150	50	264	1,15	1,31	1,64	1,97	2,46
Ответвление лотка НЛП/НЛГ-Т 200x50 цУТ1,5	200	50	314	1,38	1,57	1,97	2,36	2,95
Ответвление лотка НЛП/НЛГ-Т 300x50 цУТ1,5	300	50	414	1,92	2,20	2,75	3,30	4,12
Ответвление лотка НЛП/НЛГ-Т 400x50 цУТ1,5	400	50	514	2,58	2,95	3,68	4,42	5,53
Ответвление лотка НЛП/НЛГ-Т 500x50 цУТ1,5	500	50	614	3,35	2,82	4,78	5,74	7,17
Ответвление лотка НЛП/НЛГ-Т 600x50 цУТ1,5	600	50	714	4,22	4,83	6,03	7,24	9,05
Ответвление лотка НЛП/НЛГ-Т 50x50 Е	50	50	107	0,84	0,96	1,20	1,44	1,80
Ответвление лотка НЛП/НЛГ-Т 100x50 Е	100	50	214	0,95	1,08	1,35	1,62	2,03
Ответвление лотка НЛП/НЛГ-Т 150x50 Е	150	50	264	1,15	1,31	1,64	1,97	2,46
Ответвление лотка НЛП/НЛГ-Т 200x50 Е	200	50	314	1,38	1,57	1,97	2,36	2,95
Ответвление лотка НЛП/НЛГ-Т 300x50 Е	300	50	414	1,92	2,20	2,75	3,30	4,12
Ответвление лотка НЛП/НЛГ-Т 400x50 Е	400	50	514	2,58	2,95	3,68	4,42	5,53
Ответвление лотка НЛП/НЛГ-Т 500x50 Е	500	50	614	3,35	2,82	4,78	5,74	7,17
Ответвление лотка НЛП/НЛГ-Т 600x50 Е	600	50	714	4,22	4,83	6,03	7,24	9,05

Маркировка серии исполнения (в конце наименования изделия): УТ1,5 - Исполнение №1 (конвейерное оцинкование по методу Сендзимира), цУТ1,5 - Исполнение №2 (горячее оцинкование погружением по ГОСТ 9.307), Е - Исполнение №3 (нержавеющая сталь); S - расчетная толщина металла; N - расчетная ширина, H - расчетная высота, A - расчетный габарит, M - расчетная масса изделия

СЕКЦИЯ ПЕРЕКРЕСТКА ЛОТКА НЛП/НЛГ

Работайте выгодно!

Использовать соответствующие консоли. Для закрепления секций на консолях использовать соответствующие крепления. Соединительные аксессуары входят в комплект поставки изделия.

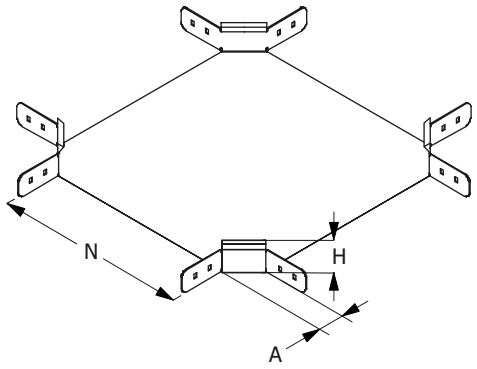

МУЛЬТИСИСТЕМА
ЗЭМИ ЕКАТЕРИНБУРГ

Наименование изделия	N, mm	H, mm	A, mm	M (S=0.7), kg	M (S=0.8), kg	M (S=1.0), kg	M (S=1.2), kg	M (S=1.5), kg
Перекресток лотка НЛП/НЛГ-К 50х50 УТ1,5	50	50	58	1,23	1,40	1,75	2,10	2,63
Перекресток лотка НЛП/НЛГ-К 100х50 УТ1,5	100	50	58	1,42	1,62	2,03	2,43	3,04
Перекресток лотка НЛП/НЛГ-К 150х50 УТ1,5	150	50	58	1,64	1,87	2,34	2,81	3,51
Перекресток лотка НЛП/НЛГ-К 200х50 УТ1,5	200	50	58	1,88	2,15	2,69	3,23	4,04
Перекресток лотка НЛП/НЛГ-К 300х50 УТ1,5	300	50	58	2,46	2,81	3,51	4,22	5,27
Перекресток лотка НЛП/НЛГ-К 400х50 УТ1,5	400	50	58	3,15	3,60	4,49	5,39	6,74
Перекресток лотка НЛП/НЛГ-К 500х50 УТ1,5	500	50	58	3,94	4,50	5,63	6,76	8,45
Перекресток лотка НЛП/НЛГ-К 600х50 УТ1,5	600	50	58	4,85	5,54	6,92	8,31	10,39
Перекресток лотка НЛП/НЛГ-К 50х50 цУТ1,5	50	50	58	1,23	1,40	1,75	2,10	2,63
Перекресток лотка НЛП/НЛГ-К 100х50 цУТ1,5	100	50	58	1,42	1,62	2,03	2,43	3,04
Перекресток лотка НЛП/НЛГ-К 150х50 цУТ1,5	150	50	58	1,64	1,87	2,34	2,81	3,51
Перекресток лотка НЛП/НЛГ-К 200х50 цУТ1,5	200	50	58	1,88	2,15	2,69	3,23	4,04
Перекресток лотка НЛП/НЛГ-К 300х50 цУТ1,5	300	50	58	2,46	2,81	3,51	4,22	5,27
Перекресток лотка НЛП/НЛГ-К 400х50 цУТ1,5	400	50	58	3,15	3,60	4,49	5,39	6,74
Перекресток лотка НЛП/НЛГ-К 500х50 цУТ1,5	500	50	58	3,94	4,50	5,63	6,76	8,45
Перекресток лотка НЛП/НЛГ-К 600х50 цУТ1,5	600	50	58	4,85	5,54	6,92	8,31	10,39
Перекресток лотка НЛП/НЛГ-К 50х50 Е	50	50	58	1,23	1,40	1,75	2,10	2,63
Перекресток лотка НЛП/НЛГ-К 100х50 Е	100	50	58	1,42	1,62	2,03	2,43	3,04
Перекресток лотка НЛП/НЛГ-К 150х50 Е	150	50	58	1,64	1,87	2,34	2,81	3,51
Перекресток лотка НЛП/НЛГ-К 200х50 Е	200	50	58	1,88	2,15	2,69	3,23	4,04
Перекресток лотка НЛП/НЛГ-К 300х50 Е	300	50	58	2,46	2,81	3,51	4,22	5,27
Перекресток лотка НЛП/НЛГ-К 400х50 Е	400	50	58	3,15	3,60	4,49	5,39	6,74
Перекресток лотка НЛП/НЛГ-К 500х50 Е	500	50	58	3,94	4,50	5,63	6,76	8,45
Перекресток лотка НЛП/НЛГ-К 600х50 Е	600	50	58	4,85	5,54	6,92	8,31	10,39

Маркировка серии исполнения (в конце наименования изделия): УТ1,5 - Исполнение №1 (конвейерное оцинкование по методу Сендзимира), цУТ1,5 - Исполнение №2 (горячее оцинкование погружением по ГОСТ 9.307), Е - Исполнение №3 (нержавеющая сталь); S - расчетная толщина металла; N - расчетная ширина, H - расчетная высота, A - расчетный габарит, M - расчетная масса изделия

СЕКЦИЯ ВЕРТИКАЛЬНОГО УГЛА ЛОТКА НЛП/НЛГ

Работайте выгодно!

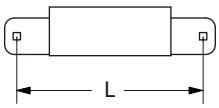

L	H
230 240 270	50 60 100

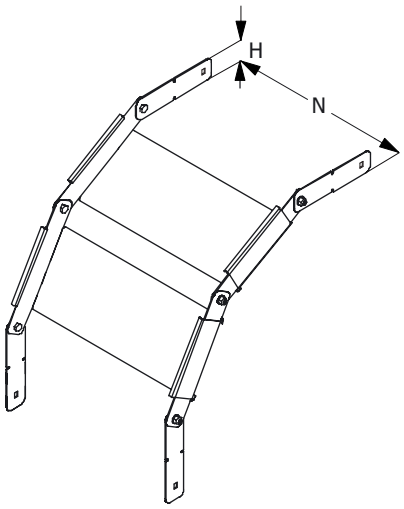

Для создания поворота на 90 градусов рекомендуется использовать 2 секции и 4 соединителя. Метизы входят в комплект поставки изделия. Использовать соответствующие консоли. Для закрепления секций на консолях использовать соответствующие комплекты креплений.

В случае необходимости, использовать крышку соответсвующего типоразмера, конфигурирование производить на месте. Применять соответствующие меры надежной фиксации крышки на секции (-ях) вертикальных углов.

МУЛЬТИСИСТЕМА
ЗЭМИ ЕКАТЕРИНБУРГ

Наименование изделия	N, mm	H, mm	M (S=0.7), kg	M (S=0.8), kg	M (S=1.0), kg	M (S=1.2), kg	M (S=1.5), kg
Вертикальный угол лотка НЛП/НЛГ-В 50x50 УТ1,5	50	50	0,18	0,21	0,27	0,32	0,40
Вертикальный угол лотка НЛП/НЛГ-В 100x50 УТ1,5	100	50	0,25	0,29	0,37	0,39	0,54
Вертикальный угол лотка НЛП/НЛГ-В 150x50 УТ1,5	150	50	0,31	0,37	0,44	0,53	0,67
Вертикальный угол лотка НЛП/НЛГ-В 200x50 УТ1,5	200	50	0,38	0,43	1,00	0,64	0,81
Вертикальный угол лотка НЛП/НЛГ-В 300x50 УТ1,5	300	50	0,51	0,58	0,72	0,86	1,08
Вертикальный угол лотка НЛП/НЛГ-В 400x50 УТ1,5	400	50	0,63	0,72	0,90	1,08	1,35
Вертикальный угол лотка НЛП/НЛГ-В 500x50 УТ1,5	500	50	0,76	0,86	1,08	1,30	1,63
Вертикальный угол лотка НЛП/НЛГ-В 600x50 УТ1,5	600	50	0,89	1,01	1,27	1,52	1,90
Вертикальный угол лотка НЛП/НЛГ-В 50x50 цУТ1,5	50	50	0,18	0,21	0,27	0,32	0,40
Вертикальный угол лотка НЛП/НЛГ-В 100x50 цУТ1,5	100	50	0,25	0,29	0,37	0,39	0,54
Вертикальный угол лотка НЛП/НЛГ-В 150x50 цУТ1,5	150	50	0,31	0,37	0,44	0,53	0,67
Вертикальный угол лотка НЛП/НЛГ-В 200x50 цУТ1,5	200	50	0,38	0,43	1,00	0,64	0,81
Вертикальный угол лотка НЛП/НЛГ-В 300x50 цУТ1,5	300	50	0,51	0,58	0,72	0,86	1,08
Вертикальный угол лотка НЛП/НЛГ-В 400x50 цУТ1,5	400	50	0,63	0,72	0,90	1,08	1,35
Вертикальный угол лотка НЛП/НЛГ-В 500x50 цУТ1,5	500	50	0,76	0,86	1,08	1,30	1,63
Вертикальный угол лотка НЛП/НЛГ-В 600x50 цУТ1,5	600	50	0,89	1,01	1,27	1,52	1,90
Вертикальный угол лотка НЛП/НЛГ-В 50x50 Е	50	50	0,18	0,21	0,27	0,32	0,40
Вертикальный угол лотка НЛП/НЛГ-В 100x50 Е	100	50	0,25	0,29	0,37	0,39	0,54
Вертикальный угол лотка НЛП/НЛГ-В 150x50 Е	150	50	0,31	0,37	0,44	0,53	0,67
Вертикальный угол лотка НЛП/НЛГ-В 200x50 Е	200	50	0,38	0,43	1,00	0,64	0,81
Вертикальный угол лотка НЛП/НЛГ-В 300x50 Е	300	50	0,51	0,58	0,72	0,86	1,08
Вертикальный угол лотка НЛП/НЛГ-В 400x50 Е	400	50	0,63	0,72	0,90	1,08	1,35
Вертикальный угол лотка НЛП/НЛГ-В 500x50 Е	500	50	0,76	0,86	1,08	1,30	1,63
Вертикальный угол лотка НЛП/НЛГ-В 600x50 Е	600	50	0,89	1,01	1,27	1,52	1,90

Маркировка серии исполнения (в конце наименования изделия): УТ1,5 - Исполнение №1 (конвейерное оцинкование по методу Сендзимира), цУТ1,5 - Исполнение №2 (горячее оцинкование погружением по ГОСТ 9.307), Е - Исполнение №3 (нержавеющая сталь); S - расчетная толщина металла; N - расчетная ширина, H - расчетная высота, A - расчетный габарит, M - расчетная масса изделия

ЗАГЛУШКА-ПЕРЕХОДНИК ЛОТКА НЛП/НЛГ

Работайте выгодно!

Метизы входят в комплект поставки изделия.

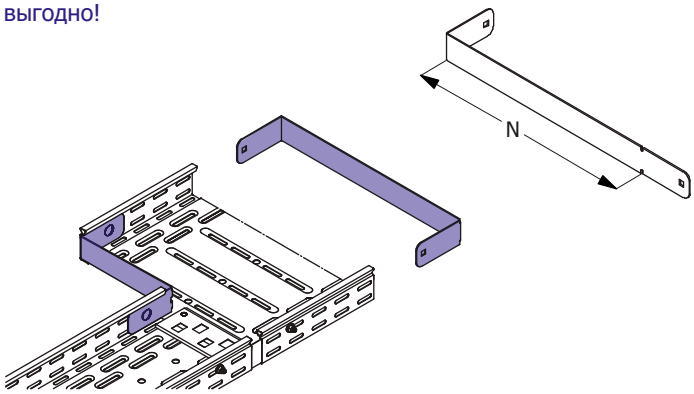

МУЛЬТИСИСТЕМА
ЗЭМИ ЕКАТЕРИНБУРГ

Наименование изделия	N, mm	H, mm	M (S=0.7), kg	M (S=0.8), kg	M (S=1.0), kg	M (S=1.2), kg	M (S=1.5), kg
Заглушка-переходник лотка НЛП/НЛГ 50х50 УТ1,5	50	50	0,04	0,05	0,06	0,07	0,09
Заглушка-переходник лотка НЛП/НЛГ 100х50 УТ1,5	100	50	0,08	0,09	0,11	0,14	0,17
Заглушка-переходник лотка НЛП/НЛГ 150х50 УТ1,5	150	50	0,11	0,12	0,15	0,18	0,23
Заглушка-переходник лотка НЛП/НЛГ 200х50 УТ1,5	200	50	0,14	0,15	0,19	0,23	0,29
Заглушка-переходник лотка НЛП/НЛГ 300х50 УТ1,5	300	50	0,20	0,22	0,28	0,34	0,42
Заглушка-переходник лотка НЛП/НЛГ 400х50 УТ1,5	400	50	0,26	0,29	0,37	0,44	0,55
Заглушка-переходник лотка НЛП/НЛГ 500х50 УТ1,5	500	50	0,28	0,33	0,41	0,49	0,61
Заглушка-переходник лотка НЛП/НЛГ 600х50 УТ1,5	600	50	0,34	0,39	0,49	0,58	0,73
Заглушка-переходник лотка НЛП/НЛГ 50х50 цУТ1,5	50	50	0,04	0,05	0,06	0,07	0,09
Заглушка-переходник лотка НЛП/НЛГ 100х50 цУТ1,5	100	50	0,08	0,09	0,11	0,14	0,17
Заглушка-переходник лотка НЛП/НЛГ 150х50 цУТ1,5	150	50	0,11	0,12	0,15	0,18	0,23
Заглушка-переходник лотка НЛП/НЛГ 200х50 цУТ1,5	200	50	0,14	0,15	0,19	0,23	0,29
Заглушка-переходник лотка НЛП/НЛГ 300х50 цУТ1,5	300	50	0,20	0,22	0,28	0,34	0,42
Заглушка-переходник лотка НЛП/НЛГ 400х50 цУТ1,5	400	50	0,26	0,29	0,37	0,44	0,55
Заглушка-переходник лотка НЛП/НЛГ 500х50 цУТ1,5	500	50	0,28	0,33	0,41	0,49	0,61
Заглушка-переходник лотка НЛП/НЛГ 600х50 цУТ1,5	600	50	0,34	0,39	0,49	0,58	0,73
Заглушка-переходник лотка НЛП/НЛГ 50х50 Е	50	50	0,04	0,05	0,06	0,07	0,09
Заглушка-переходник лотка НЛП/НЛГ 100х50 Е	100	50	0,08	0,09	0,11	0,14	0,17
Заглушка-переходник лотка НЛП/НЛГ 150х50 Е	150	50	0,11	0,12	0,15	0,18	0,23
Заглушка-переходник лотка НЛП/НЛГ 200х50 Е	200	50	0,14	0,15	0,19	0,23	0,29
Заглушка-переходник лотка НЛП/НЛГ 300х50 Е	300	50	0,20	0,22	0,28	0,34	0,42
Заглушка-переходник лотка НЛП/НЛГ 400х50 Е	400	50	0,26	0,29	0,37	0,44	0,55
Заглушка-переходник лотка НЛП/НЛГ 500х50 Е	500	50	0,28	0,33	0,41	0,49	0,61
Заглушка-переходник лотка НЛП/НЛГ 600х50 Е	600	50	0,34	0,39	0,49	0,58	0,73

Маркировка серии исполнения (в конце наименования изделия): УТ1,5 - Исполнение №1 (конвейерное оцинкование по методу Сендзимира), цУТ1,5 - Исполнение №2 (горячее оцинкование погружением по ГОСТ 9.307), Е - Исполнение №3 (нержавеющая сталь); S - расчетная толщина металла; N - расчетная ширина, H - расчетная высота, A - расчетный габарит, M - расчетная масса изделия

СОЕДИНИТЕЛЬ ЛИСТОВОГО ЛОТКА НЛП/НЛГ

Работайте выгодно!

Для соединения двух секций листовых лотков одного типоразмера необходимо использовать 2 соединителя соответствующей высоты. Для шарнирного соединения двух прямых секций листовых лотков одного типоразмера необходимо использовать 4 соединителя соответствующей высоты.

Метизы входят в комплект поставки.

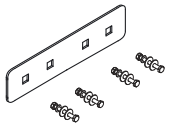

МУЛЬТИСИСТЕМА
ЗЭМИ ЕКАТЕРИНБУРГ

Наименование изделия	H, mm	M (S=0.7), kg	M (S=0.8), kg	M (S=1.0), kg	M (S=1.2), kg	M (S=1.5), kg
Соединитель лотка НЛП/НЛГ 50 УТ1,5	50	0,07	0,08	0,09	0,11	0,14
Соединитель лотка НЛП/НЛГ 50 цУТ1,5	50	0,07	0,08	0,09	0,11	0,14
Соединитель лотка НЛП/НЛГ 50 Е	50	0,07	0,08	0,09	0,11	0,14

Маркировка серии исполнения (в конце наименования изделия): УТ1,5 - Исполнение №1 (конвейерное оцинкование по методу Сендзимира), цУТ1,5 - Исполнение №2 (горячее оцинкование погружением по ГОСТ 9.307), Е - Исполнение №3 (нержавеющая сталь); S - расчетная толщина металла; N - расчетная ширина, H - расчетная высота, A - расчетный габарит, M - расчетная масса изделия

ПЕРЕГОРОДКА ЛИСТОВОГО ЛОТКА НЛП/НЛГ

Работайте выгодно!

Изделие крепится к днищу секции при помощи метизов (метизы входят в комплект поставки).

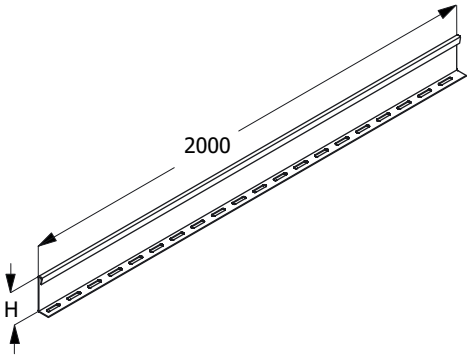

МУЛЬТИСИСТЕМА
ЗЭМИ ЕКАТЕРИНБУРГ

Наименование изделия	H, mm	M (S=0.7), kg	M (S=0.8), kg	M (S=1.0), kg	M (S=1.2), kg	M (S=1.5), kg
Перегородка лотка НЛП/НЛГ 50 УТ1,5	50	0,71	0,82	1,02	1,22	1,53
Перегородка лотка НЛП/НЛГ 50 цУТ1,5	50	0,71	0,82	1,02	1,22	1,53
Перегородка лотка НЛП/НЛГ 50 Е	50	0,71	0,82	1,02	1,22	1,53

Маркировка серии исполнения (в конце наименования изделия): УТ1,5 - Исполнение №1 (конвейерное оцинкование по методу Сендзимира), цУТ1,5 - Исполнение №2 (горячее оцинкование погружением по ГОСТ 9.307), Е - Исполнение №3 (нержавеющая сталь); S - расчетная толщина металла; N - расчетная ширина, H - расчетная высота, A - расчетный габарит, M - расчетная масса изделия

ПЕРФОРИРОВАННАЯ ПОЛНОРАЗМЕРНАЯ ПРЯМАЯ СЕКЦИЯ ЛОТОКА НЛП

Для соединения двух смежных секций использовать соответствующие соединительные аксессуары.
Использовать соответствующие консоли.
Для закрепления секций на консолях использовать соответствующие крепления.

Соединительные аксессуары входят в комплект поставки изделия.

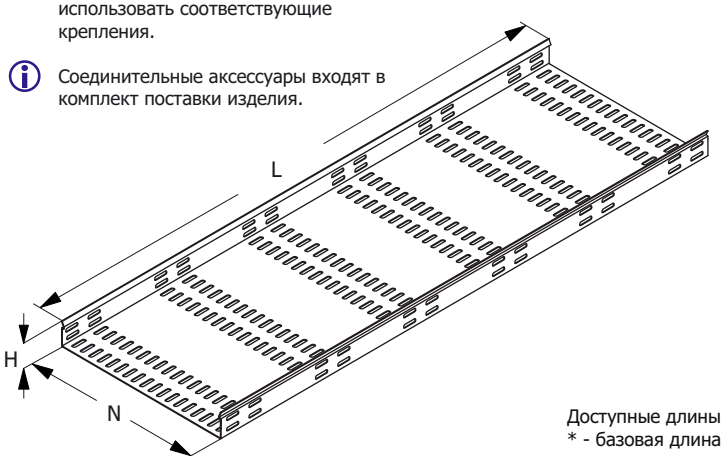

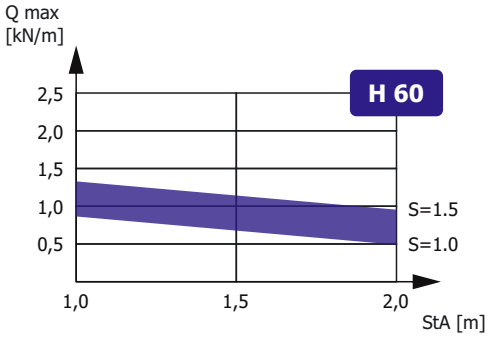

Зависимость максимальной распределенной нагрузки Qmax на днище секции высотой H, шириной N=300, длиной L=2000 от толщины металла S и расстояния между консолями StA в составе прямолинейного участка сбалансированной кабеленесущей конструкции (подробнее в Лицензии)

Доступные длины
* - базовая длина

2500	3500	9000
2000*	3000	6000

Наименование изделия	N, mm	H, mm	M (S=0.7), kg/m	M (S=0.8), kg/m	M (S=1.0), kg/m	M (S=1.2), kg/m	M (S=1.5), kg/m
Лоток перфорированный НЛП 50х60 УТ1,5	50	60	0,80	0,90	1,16	1,40	1,75
Лоток перфорированный НЛП 100х60 УТ1,5	100	60	1,10	1,25	1,60	1,70	2,35
Лоток перфорированный НЛП 150х60 УТ1,5	150	60	1,36	1,60	1,90	2,30	2,90
Лоток перфорированный НЛП 200х60 УТ1,5	200	60	1,65	1,85	4,35	2,80	3,50
Лоток перфорированный НЛП 300х60 УТ1,5	300	60	2,20	2,50	3,14	3,75	4,70
Лоток перфорированный НЛП 400х60 УТ1,5	400	60	2,75	3,15	3,90	4,70	5,85
Лоток перфорированный НЛП 500х60 УТ1,5	500	60	3,30	3,75	4,70	5,65	7,10
Лоток перфорированный НЛП 600х60 УТ1,5	600	60	3,85	4,40	5,50	6,60	8,25
Лоток перфорированный НЛП 50х60 цУТ1,5	50	60	0,80	0,90	1,16	1,40	1,75
Лоток перфорированный НЛП 100х60 цУТ1,5	100	60	1,10	1,25	1,60	1,70	2,35
Лоток перфорированный НЛП 150х60 цУТ1,5	150	60	1,36	1,60	1,90	2,30	2,90
Лоток перфорированный НЛП 200х60 цУТ1,5	200	60	1,65	1,85	4,35	2,80	3,50
Лоток перфорированный НЛП 300х60 цУТ1,5	300	60	2,20	2,50	3,14	3,75	4,70
Лоток перфорированный НЛП 400х60 цУТ1,5	400	60	2,75	3,15	3,90	4,70	5,85
Лоток перфорированный НЛП 500х60 цУТ1,5	500	60	3,30	3,75	4,70	5,65	7,10
Лоток перфорированный НЛП 600х60 цУТ1,5	600	60	3,85	4,40	5,50	6,60	8,25
Лоток перфорированный НЛП 50х60 Е	50	60	0,80	0,90	1,16	1,40	1,75
Лоток перфорированный НЛП 100х60 Е	100	60	1,10	1,25	1,60	1,70	2,35
Лоток перфорированный НЛП 150х60 Е	150	60	1,36	1,60	1,90	2,30	2,90
Лоток перфорированный НЛП 200х60 Е	200	60	1,65	1,85	4,35	2,80	3,50
Лоток перфорированный НЛП 300х60 Е	300	60	2,20	2,50	3,14	3,75	4,70
Лоток перфорированный НЛП 400х60 Е	400	60	2,75	3,15	3,90	4,70	5,85
Лоток перфорированный НЛП 500х60 Е	500	60	3,30	3,75	4,70	5,65	7,10
Лоток перфорированный НЛП 600х60 Е	600	60	3,85	4,40	5,50	6,60	8,25

Маркировка серии исполнения (в конце наименования изделия): УТ1,5 - Исполнение №1 (конвейерное оцинкование по методу Сендзимира), цУТ1,5 - Исполнение №2 (горячее оцинкование погружением по ГОСТ 9.307), Е - Исполнение №3 (нержавеющая сталь); Qmax - максимальная распределенная нагрузка; StA – расстояние между консолями; S - расчетная толщина металла; N - расчетная ширина; H - расчетная высота; L - расчетная длина; M - расчетная масса

НЕПЕРФОРИРОВАННАЯ ПОЛНОРАЗМЕРНАЯ ПРЯМАЯ СЕКЦИЯ ЛОТОКА НЛГ

Для соединения двух смежных секций использовать соответствующие соединительные аксессуары.
Использовать соответствующие консоли.
Для закрепления секций на консолях использовать соответствующие крепления.

Соединительные аксессуары входят в комплект поставки изделия.

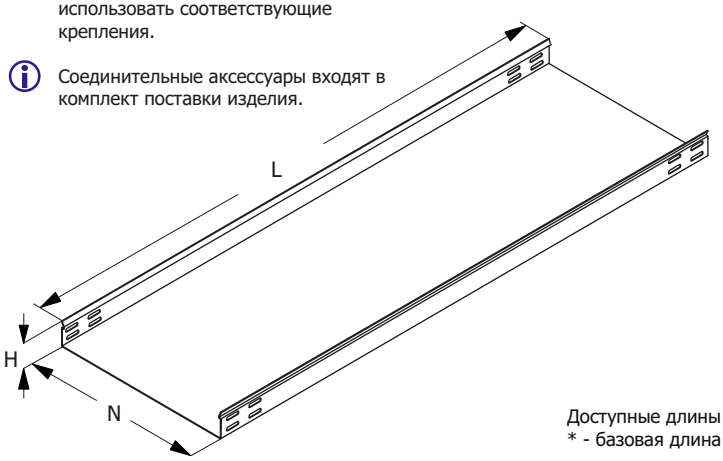

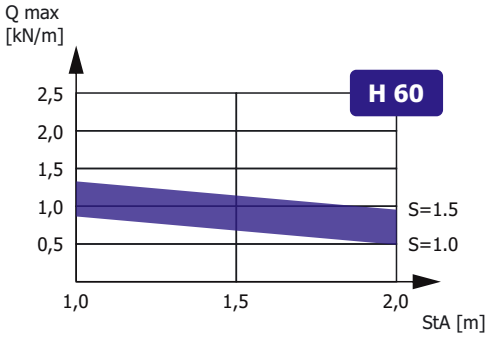

Зависимость максимальной распределенной нагрузки Qmax на днище секции высотой H, шириной N=300, длиной L=2000 от толщины металла S и расстояния между консолями StA в составе прямолинейного участка сбалансированной кабеленесущей конструкции (подробнее в Лицензии)

Доступные длины
* - базовая длина

2500	3500	9000
2000*	3000	6000

Наименование изделия	N, mm	H, mm	M (S=0.7), kg/m	M (S=0.8), kg/m	M (S=1.0), kg/m	M (S=1.2), kg/m	M (S=1.5), kg/m
Лоток неперфорированный НЛГ 50х60 УТ1,5	50	60	0,80	0,90	1,16	1,40	1,75
Лоток неперфорированный НЛГ 100х60 УТ1,5	100	60	1,10	1,25	1,60	1,70	2,35
Лоток неперфорированный НЛГ 150х60 УТ1,5	150	60	1,36	1,60	1,90	2,30	2,90
Лоток неперфорированный НЛГ 200х60 УТ1,5	200	60	1,65	1,85	4,35	2,80	3,50
Лоток неперфорированный НЛГ 300х60 УТ1,5	300	60	2,20	2,50	3,14	3,75	4,70
Лоток неперфорированный НЛГ 400х60 УТ1,5	400	60	2,75	3,15	3,90	4,70	5,85
Лоток неперфорированный НЛГ 500х60 УТ1,5	500	60	3,30	3,75	4,70	5,65	7,10
Лоток неперфорированный НЛГ 600х60 УТ1,5	600	60	3,85	4,40	5,50	6,60	8,25
Лоток неперфорированный НЛГ 50х60 цУТ1,5	50	60	0,80	0,90	1,16	1,40	1,75
Лоток неперфорированный НЛГ 100х60 цУТ1,5	100	60	1,10	1,25	1,60	1,70	2,35
Лоток неперфорированный НЛГ 150х60 цУТ1,5	150	60	1,36	1,60	1,90	2,30	2,90
Лоток неперфорированный НЛГ 200х60 цУТ1,5	200	60	1,65	1,85	4,35	2,80	3,50
Лоток неперфорированный НЛГ 300х60 цУТ1,5	300	60	2,20	2,50	3,14	3,75	4,70
Лоток неперфорированный НЛГ 400х60 цУТ1,5	400	60	2,75	3,15	3,90	4,70	5,85
Лоток неперфорированный НЛГ 500х60 цУТ1,5	500	60	3,30	3,75	4,70	5,65	7,10
Лоток неперфорированный НЛГ 600х60 цУТ1,5	600	60	3,85	4,40	5,50	6,60	8,25
Лоток неперфорированный НЛГ 50х60 Е	50	60	0,80	0,90	1,16	1,40	1,75
Лоток неперфорированный НЛГ 100х60 Е	100	60	1,10	1,25	1,60	1,70	2,35
Лоток неперфорированный НЛГ 150х60 Е	150	60	1,36	1,60	1,90	2,30	2,90
Лоток неперфорированный НЛГ 200х60 Е	200	60	1,65	1,85	4,35	2,80	3,50
Лоток неперфорированный НЛГ 300х60 Е	300	60	2,20	2,50	3,14	3,75	4,70
Лоток неперфорированный НЛГ 400х60 Е	400	60	2,75	3,15	3,90	4,70	5,85
Лоток неперфорированный НЛГ 500х60 Е	500	60	3,30	3,75	4,70	5,65	7,10
Лоток неперфорированный НЛГ 600х60 Е	600	60	3,85	4,40	5,50	6,60	8,25

Маркировка серии исполнения (в конце наименования изделия): УТ1,5 - Исполнение №1 (конвейерное оцинкование по методу Сендзимира), цУТ1,5 - Исполнение №2 (горячее оцинкование погружением по ГОСТ 9.307), Е - Исполнение №3 (нержавеющая сталь); Qmax - максимальная распределенная нагрузка; StA – расстояние между консолями; S - расчетная толщина металла; N - расчетная ширина; H - расчетная высота; L - расчетная длина; M - расчетная масса

УГЛОВАЯ СЕКЦИЯ НА 90 ГРАДУСОВ ЛОТКА НЛП/НЛГ

Работайте выгодно!

Использовать соответствующие консоли. Для закрепления секций на консолях использовать соответствующие крепления. Соединительные аксессуары входят в комплект поставки изделия.

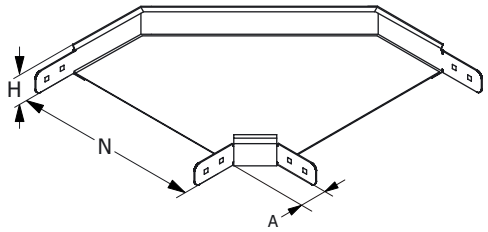

МУЛЬТИСИСТЕМА
ЗЭМИ ЕКАТЕРИНБУРГ

Наименование изделия	N, mm	H, mm	A, mm	M (S=0.7), kg	M (S=0.8), kg	M (S=1.0), kg	M (S=1.2), kg	M (S=1.5), kg
Угол лотка НЛП/НЛГ-У90 50х60 УТ1,5	50	60	58	0,60	0,68	0,85	1,02	1,28
Угол лотка НЛП/НЛГ-У90 100х60 УТ1,5	100	60	58	0,74	0,85	1,06	1,27	1,59
Угол лотка НЛП/НЛГ-У90 150х60 УТ1,5	150	60	58	0,93	1,06	1,32	1,59	1,99
Угол лотка НЛП/НЛГ-У90 200х60 УТ1,5	200	60	58	1,15	1,31	1,64	1,97	2,47
Угол лотка НЛП/НЛГ-У90 300х60 УТ1,5	300	60	58	1,17	1,96	2,45	2,94	3,67
Угол лотка НЛП/НЛГ-У90 400х60 УТ1,5	400	60	58	2,43	2,78	3,48	4,17	5,21
Угол лотка НЛП/НЛГ-У90 500х60 УТ1,5	500	60	58	3,31	3,78	4,72	5,67	7,09
Угол лотка НЛП/НЛГ-У90 600х60 УТ1,5	600	60	58	4,34	4,96	6,19	7,43	9,29
Угол лотка НЛП/НЛГ-У90 50х60 цУТ1,5	50	60	58	0,60	0,68	0,85	1,02	1,28
Угол лотка НЛП/НЛГ-У90 100х60 цУТ1,5	100	60	58	0,74	0,85	1,06	1,27	1,59
Угол лотка НЛП/НЛГ-У90 150х60 цУТ1,5	150	60	58	0,93	1,06	1,32	1,59	1,99
Угол лотка НЛП/НЛГ-У90 200х60 цУТ1,5	200	60	58	1,15	1,31	1,64	1,97	2,47
Угол лотка НЛП/НЛГ-У90 300х60 цУТ1,5	300	60	58	1,17	1,96	2,45	2,94	3,67
Угол лотка НЛП/НЛГ-У90 400х60 цУТ1,5	400	60	58	2,43	2,78	3,48	4,17	5,21
Угол лотка НЛП/НЛГ-У90 500х60 цУТ1,5	500	60	58	3,31	3,78	4,72	5,67	7,09
Угол лотка НЛП/НЛГ-У90 600х60 цУТ1,5	600	60	58	4,34	4,96	6,19	7,43	9,29
Угол лотка НЛП/НЛГ-У90 50х60 Е	50	60	58	0,60	0,68	0,85	1,02	1,28
Угол лотка НЛП/НЛГ-У90 100х60 Е	100	60	58	0,74	0,85	1,06	1,27	1,59
Угол лотка НЛП/НЛГ-У90 150х60 Е	150	60	58	0,93	1,06	1,32	1,59	1,99
Угол лотка НЛП/НЛГ-У90 200х60 Е	200	60	58	1,15	1,31	1,64	1,97	2,47
Угол лотка НЛП/НЛГ-У90 300х60 Е	300	60	58	1,17	1,96	2,45	2,94	3,67
Угол лотка НЛП/НЛГ-У90 400х60 Е	400	60	58	2,43	2,78	3,48	4,17	5,21
Угол лотка НЛП/НЛГ-У90 500х60 Е	500	60	58	3,31	3,78	4,72	5,67	7,09
Угол лотка НЛП/НЛГ-У90 600х60 Е	600	60	58	4,34	4,96	6,19	7,43	9,29

Маркировка серии исполнения (в конце наименования изделия): УТ1,5 - Исполнение №1 (конвейерное оцинкование по методу Сендзимира), цУТ1,5 - Исполнение №2 (горячее оцинкование погружением по ГОСТ 9.307), Е - Исполнение №3 (нержавеющая сталь); S - расчетная толщина металла; N - расчетная ширина, H - расчетная высота, A - расчетный габарит, M - расчетная масса изделия

УГЛОВАЯ СЕКЦИЯ НА 45 ГРАДУСОВ ЛОТКА НЛП/НЛГ

Работайте выгодно!

Использовать соответствующие консоли. Для закрепления секций на консолях использовать соответствующие крепления. Соединительные аксессуары входят в комплект поставки изделия.

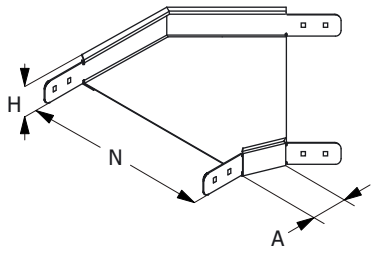

МУЛЬТИСИСТЕМА
ЗЭМИ ЕКАТЕРИНБУРГ

Наименование изделия	N, mm	H, mm	A, mm	M (S=0.7), kg	M (S=0.8), kg	M (S=1.0), kg	M (S=1.2), kg	M (S=1.5), kg
Угол лотка НЛП/НЛГ-У45 50х60 УТ1,5	50	60	58	0,45	0,51	0,64	0,77	0,96
Угол лотка НЛП/НЛГ-У45 100х60 УТ1,5	100	60	58	0,56	0,64	0,80	0,95	1,19
Угол лотка НЛП/НЛГ-У45 150х60 УТ1,5	150	60	58	0,70	0,79	0,99	1,19	1,49
Угол лотка НЛП/НЛГ-У45 200х60 УТ1,5	200	60	58	0,86	0,99	1,23	1,48	1,85
Угол лотка НЛП/НЛГ-У45 300х60 УТ1,5	300	60	58	1,29	1,47	1,84	2,20	2,75
Угол лотка НЛП/НЛГ-У45 400х60 УТ1,5	400	60	58	1,82	2,09	2,61	3,13	3,91
Угол лотка НЛП/НЛГ-У45 500х60 УТ1,5	500	60	58	2,48	2,83	3,54	4,25	5,31
Угол лотка НЛП/НЛГ-У45 600х60 УТ1,5	600	60	58	3,25	3,72	4,84	5,81	7,26
Угол лотка НЛП/НЛГ-У45 50х60 цУТ1,5	50	60	58	0,45	0,51	0,64	0,77	0,96
Угол лотка НЛП/НЛГ-У45 100х60 цУТ1,5	100	60	58	0,56	0,64	0,80	0,95	1,19
Угол лотка НЛП/НЛГ-У45 150х60 цУТ1,5	150	60	58	0,70	0,79	0,99	1,19	1,49
Угол лотка НЛП/НЛГ-У45 200х60 цУТ1,5	200	60	58	0,86	0,99	1,23	1,48	1,85
Угол лотка НЛП/НЛГ-У45 300х60 цУТ1,5	300	60	58	1,29	1,47	1,84	2,20	2,75
Угол лотка НЛП/НЛГ-У45 400х60 цУТ1,5	400	60	58	1,82	2,09	2,61	3,13	3,91
Угол лотка НЛП/НЛГ-У45 500х60 цУТ1,5	500	60	58	2,48	2,83	3,54	4,25	5,31
Угол лотка НЛП/НЛГ-У45 600х60 цУТ1,5	600	60	58	3,25	3,72	4,84	5,81	7,26
Угол лотка НЛП/НЛГ-У45 50х60 Е	50	60	58	0,45	0,51	0,64	0,77	0,96
Угол лотка НЛП/НЛГ-У45 100х60 Е	100	60	58	0,56	0,64	0,80	0,95	1,19
Угол лотка НЛП/НЛГ-У45 150х60 Е	150	60	58	0,70	0,79	0,99	1,19	1,49
Угол лотка НЛП/НЛГ-У45 200х60 Е	200	60	58	0,86	0,99	1,23	1,48	1,85
Угол лотка НЛП/НЛГ-У45 300х60 Е	300	60	58	1,29	1,47	1,84	2,20	2,75
Угол лотка НЛП/НЛГ-У45 400х60 Е	400	60	58	1,82	2,09	2,61	3,13	3,91
Угол лотка НЛП/НЛГ-У45 500х60 Е	500	60	58	2,48	2,83	3,54	4,25	5,31
Угол лотка НЛП/НЛГ-У45 600х60 Е	600	60	58	3,25	3,72	4,84	5,81	7,26

Маркировка серии исполнения (в конце наименования изделия): УТ1,5 - Исполнение №1 (конвейерное оцинкование по методу Сендзимира), цУТ1,5 - Исполнение №2 (горячее оцинкование погружением по ГОСТ 9.307), Е - Исполнение №3 (нержавеющая сталь); S - расчетная толщина металла; N - расчетная ширина, H - расчетная высота, A - расчетный габарит, M - расчетная масса изделия

СЕКЦИЯ ОТВЕТВЛЕНИЯ ЛОТКА НЛП/НЛГ

Работайте выгодно!

Использовать соответствующие консоли. Для закрепления секций на консолях использовать соответствующие крепления. Соединительные аксессуары входят в комплект поставки изделия.

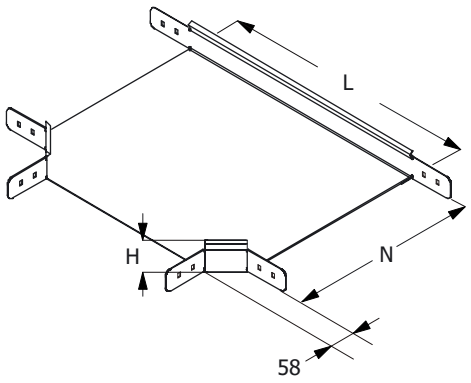

МУЛЬТИСИСТЕМА
ЗЭМИ ЕКАТЕРИНБУРГ

Наименование изделия	N, mm	H, mm	L, mm	M (S=0.7), kg	M (S=0.8), kg	M (S=1.0), kg	M (S=1.2), kg	M (S=1.5), kg
Ответвление лотка НЛП/НЛГ-Т 50х60 УТ1,5	50	60	107	0,84	0,96	1,20	1,44	1,80
Ответвление лотка НЛП/НЛГ-Т 100х60 УТ1,5	100	60	214	0,95	1,08	1,35	1,62	2,03
Ответвление лотка НЛП/НЛГ-Т 150х60 УТ1,5	150	60	264	1,15	1,31	1,64	1,97	2,46
Ответвление лотка НЛП/НЛГ-Т 200х60 УТ1,5	200	60	314	1,38	1,57	1,97	2,36	2,95
Ответвление лотка НЛП/НЛГ-Т 300х60 УТ1,5	300	60	414	1,92	2,20	2,75	3,30	4,12
Ответвление лотка НЛП/НЛГ-Т 400х60 УТ1,5	400	60	514	2,58	2,95	3,68	4,42	5,53
Ответвление лотка НЛП/НЛГ-Т 500х60 УТ1,5	500	60	614	3,35	2,82	4,78	5,74	7,17
Ответвление лотка НЛП/НЛГ-Т 600х60 УТ1,5	600	60	714	4,22	4,83	6,03	7,24	9,05
Ответвление лотка НЛП/НЛГ-Т 50х60 цУТ1,5	50	60	107	0,84	0,96	1,20	1,44	1,80
Ответвление лотка НЛП/НЛГ-Т 100х60 цУТ1,5	100	60	214	0,95	1,08	1,35	1,62	2,03
Ответвление лотка НЛП/НЛГ-Т 150х60 цУТ1,5	150	60	264	1,15	1,31	1,64	1,97	2,46
Ответвление лотка НЛП/НЛГ-Т 200х60 цУТ1,5	200	60	314	1,38	1,57	1,97	2,36	2,95
Ответвление лотка НЛП/НЛГ-Т 300х60 цУТ1,5	300	60	414	1,92	2,20	2,75	3,30	4,12
Ответвление лотка НЛП/НЛГ-Т 400х60 цУТ1,5	400	60	514	2,58	2,95	3,68	4,42	5,53
Ответвление лотка НЛП/НЛГ-Т 500х60 цУТ1,5	500	60	614	3,35	2,82	4,78	5,74	7,17
Ответвление лотка НЛП/НЛГ-Т 600х60 цУТ1,5	600	60	714	4,22	4,83	6,03	7,24	9,05
Ответвление лотка НЛП/НЛГ-Т 50х60 Е	50	60	107	0,84	0,96	1,20	1,44	1,80
Ответвление лотка НЛП/НЛГ-Т 100х60 Е	100	60	214	0,95	1,08	1,35	1,62	2,03
Ответвление лотка НЛП/НЛГ-Т 150х60 Е	150	60	264	1,15	1,31	1,64	1,97	2,46
Ответвление лотка НЛП/НЛГ-Т 200х60 Е	200	60	314	1,38	1,57	1,97	2,36	2,95
Ответвление лотка НЛП/НЛГ-Т 300х60 Е	300	60	414	1,92	2,20	2,75	3,30	4,12
Ответвление лотка НЛП/НЛГ-Т 400х60 Е	400	60	514	2,58	2,95	3,68	4,42	5,53
Ответвление лотка НЛП/НЛГ-Т 500х60 Е	500	60	614	3,35	2,82	4,78	5,74	7,17
Ответвление лотка НЛП/НЛГ-Т 600х60 Е	600	60	714	4,22	4,83	6,03	7,24	9,05

Маркировка серии исполнения (в конце наименования изделия): УТ1,5 - Исполнение №1 (конвейерное оцинкование по методу Сендзимира), цУТ1,5 - Исполнение №2 (горячее оцинкование погружением по ГОСТ 9.307), Е - Исполнение №3 (нержавеющая сталь); S - расчетная толщина металла; N - расчетная ширина, H - расчетная высота, A - расчетный габарит, M - расчетная масса изделия

СЕКЦИЯ ПЕРЕКРЕСТКА ЛОТКА НЛП/НЛГ

Работайте выгодно!

Использовать соответствующие консоли. Для закрепления секций на консолях использовать соответствующие крепления. Соединительные аксессуары входят в комплект поставки изделия.

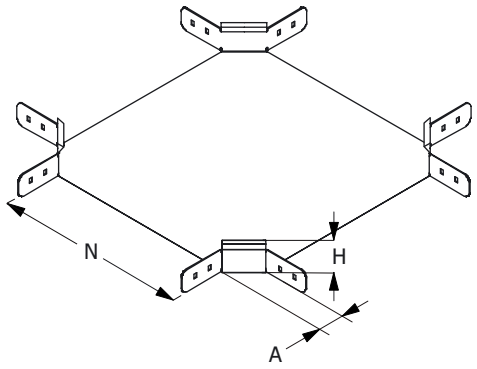

МУЛЬТИСИСТЕМА
ЗЭМИ ЕКАТЕРИНБУРГ

Наименование изделия	N, mm	H, mm	A, mm	M (S=0.7), kg	M (S=0.8), kg	M (S=1.0), kg	M (S=1.2), kg	M (S=1.5), kg
Перекресток лотка НЛП/НЛГ-К 50х60 УТ1,5	50	60	58	1,23	1,40	1,75	2,10	2,63
Перекресток лотка НЛП/НЛГ-К 100х60 УТ1,5	100	60	58	1,42	1,62	2,03	2,43	3,04
Перекресток лотка НЛП/НЛГ-К 150х60 УТ1,5	150	60	58	1,64	1,87	2,34	2,81	3,51
Перекресток лотка НЛП/НЛГ-К 200х60 УТ1,5	200	60	58	1,88	2,15	2,69	3,23	4,04
Перекресток лотка НЛП/НЛГ-К 300х60 УТ1,5	300	60	58	2,46	2,81	3,51	4,22	5,27
Перекресток лотка НЛП/НЛГ-К 400х60 УТ1,5	400	60	58	3,15	3,60	4,49	5,39	6,74
Перекресток лотка НЛП/НЛГ-К 500х60 УТ1,5	500	60	58	3,94	4,50	5,63	6,76	8,45
Перекресток лотка НЛП/НЛГ-К 600х60 УТ1,5	600	60	58	4,85	5,54	6,92	8,31	10,39
Перекресток лотка НЛП/НЛГ-К 50х60 цУТ1,5	50	60	58	1,23	1,40	1,75	2,10	2,63
Перекресток лотка НЛП/НЛГ-К 100х60 цУТ1,5	100	60	58	1,42	1,62	2,03	2,43	3,04
Перекресток лотка НЛП/НЛГ-К 150х60 цУТ1,5	150	60	58	1,64	1,87	2,34	2,81	3,51
Перекресток лотка НЛП/НЛГ-К 200х60 цУТ1,5	200	60	58	1,88	2,15	2,69	3,23	4,04
Перекресток лотка НЛП/НЛГ-К 300х60 цУТ1,5	300	60	58	2,46	2,81	3,51	4,22	5,27
Перекресток лотка НЛП/НЛГ-К 400х60 цУТ1,5	400	60	58	3,15	3,60	4,49	5,39	6,74
Перекресток лотка НЛП/НЛГ-К 500х60 цУТ1,5	500	60	58	3,94	4,50	5,63	6,76	8,45
Перекресток лотка НЛП/НЛГ-К 600х60 цУТ1,5	600	60	58	4,85	5,54	6,92	8,31	10,39
Перекресток лотка НЛП/НЛГ-К 50х60 Е	50	60	58	1,23	1,40	1,75	2,10	2,63
Перекресток лотка НЛП/НЛГ-К 100х60 Е	100	60	58	1,42	1,62	2,03	2,43	3,04
Перекресток лотка НЛП/НЛГ-К 150х60 Е	150	60	58	1,64	1,87	2,34	2,81	3,51
Перекресток лотка НЛП/НЛГ-К 200х60 Е	200	60	58	1,88	2,15	2,69	3,23	4,04
Перекресток лотка НЛП/НЛГ-К 300х60 Е	300	60	58	2,46	2,81	3,51	4,22	5,27
Перекресток лотка НЛП/НЛГ-К 400х60 Е	400	60	58	3,15	3,60	4,49	5,39	6,74
Перекресток лотка НЛП/НЛГ-К 500х60 Е	500	60	58	3,94	4,50	5,63	6,76	8,45
Перекресток лотка НЛП/НЛГ-К 600х60 Е	600	60	58	4,85	5,54	6,92	8,31	10,39

Маркировка серии исполнения (в конце наименования изделия): УТ1,5 - Исполнение №1 (конвейерное оцинкование по методу Сендзимира), цУТ1,5 - Исполнение №2 (горячее оцинкование погружением по ГОСТ 9.307), Е - Исполнение №3 (нержавеющая сталь); S - расчетная толщина металла; N - расчетная ширина, H - расчетная высота, A - расчетный габарит, M - расчетная масса изделия

СЕКЦИЯ ВЕРТИКАЛЬНОГО УГЛА ЛОТКА НЛП/НЛГ

Работайте выгодно!

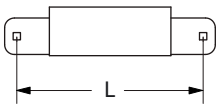

L	H
230 240 270	50 60 100

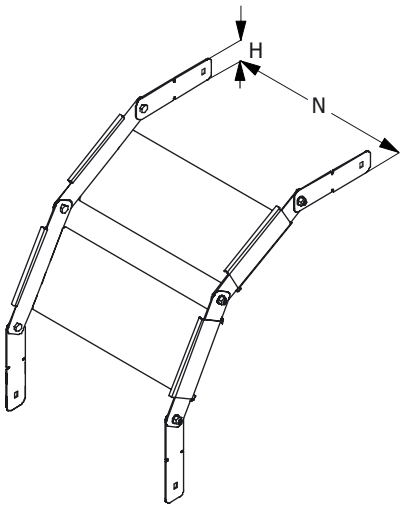

Для создания поворота на 90 градусов рекомендуется использовать 2 секции и 4 соединителя. Метизы входят в комплект поставки изделия. Использовать соответствующие консоли. Для закрепления секций на консолях использовать соответствующие комплекты креплений.

В случае необходимости, использовать крышку соответсвующего типоразмера, конфигурирование производить на месте. Применять соответствующие меры надежной фиксации крышки на секции (-ях) вертикальных углов.

МУЛЬТИСИСТЕМА
ЗЭМИ ЕКАТЕРИНБУРГ

Наименование изделия	N, mm	H, mm	M (S=0.7), kg	M (S=0.8), kg	M (S=1.0), kg	M (S=1.2), kg	M (S=1.5), kg
Вертикальный угол лотка НЛП/НЛГ-В 50х60 УТ1,5	50	60	0,18	0,21	0,27	0,32	0,40
Вертикальный угол лотка НЛП/НЛГ-В 100х60 УТ1,5	100	60	0,25	0,29	0,37	0,39	0,54
Вертикальный угол лотка НЛП/НЛГ-В 150х60 УТ1,5	150	60	0,31	0,37	0,44	0,53	0,67
Вертикальный угол лотка НЛП/НЛГ-В 200х60 УТ1,5	200	60	0,38	0,43	1,00	0,64	0,81
Вертикальный угол лотка НЛП/НЛГ-В 300х60 УТ1,5	300	60	0,51	0,58	0,72	0,86	1,08
Вертикальный угол лотка НЛП/НЛГ-В 400х60 УТ1,5	400	60	0,63	0,72	0,90	1,08	1,35
Вертикальный угол лотка НЛП/НЛГ-В 500х60 УТ1,5	500	60	0,76	0,86	1,08	1,30	1,63
Вертикальный угол лотка НЛП/НЛГ-В 600х60 УТ1,5	600	60	0,89	1,01	1,27	1,52	1,90
Вертикальный угол лотка НЛП/НЛГ-В 50х60 цУТ1,5	50	60	0,18	0,21	0,27	0,32	0,40
Вертикальный угол лотка НЛП/НЛГ-В 100х60 цУТ1,5	100	60	0,25	0,29	0,37	0,39	0,54
Вертикальный угол лотка НЛП/НЛГ-В 150х60 цУТ1,5	150	60	0,31	0,37	0,44	0,53	0,67
Вертикальный угол лотка НЛП/НЛГ-В 200х60 цУТ1,5	200	60	0,38	0,43	1,00	0,64	0,81
Вертикальный угол лотка НЛП/НЛГ-В 300х60 цУТ1,5	300	60	0,51	0,58	0,72	0,86	1,08
Вертикальный угол лотка НЛП/НЛГ-В 400х60 цУТ1,5	400	60	0,63	0,72	0,90	1,08	1,35
Вертикальный угол лотка НЛП/НЛГ-В 500х60 цУТ1,5	500	60	0,76	0,86	1,08	1,30	1,63
Вертикальный угол лотка НЛП/НЛГ-В 600х60 цУТ1,5	600	60	0,89	1,01	1,27	1,52	1,90
Вертикальный угол лотка НЛП/НЛГ-В 50х60 Е	50	60	0,18	0,21	0,27	0,32	0,40
Вертикальный угол лотка НЛП/НЛГ-В 100х60 Е	100	60	0,25	0,29	0,37	0,39	0,54
Вертикальный угол лотка НЛП/НЛГ-В 150х60 Е	150	60	0,31	0,37	0,44	0,53	0,67
Вертикальный угол лотка НЛП/НЛГ-В 200х60 Е	200	60	0,38	0,43	1,00	0,64	0,81
Вертикальный угол лотка НЛП/НЛГ-В 300х60 Е	300	60	0,51	0,58	0,72	0,86	1,08
Вертикальный угол лотка НЛП/НЛГ-В 400х60 Е	400	60	0,63	0,72	0,90	1,08	1,35
Вертикальный угол лотка НЛП/НЛГ-В 500х60 Е	500	60	0,76	0,86	1,08	1,30	1,63
Вертикальный угол лотка НЛП/НЛГ-В 600х60 Е	600	60	0,89	1,01	1,27	1,52	1,90

Маркировка серии исполнения (в конце наименования изделия): УТ1,5 - Исполнение №1 (конвейерное оцинкование по методу Сендзимира), цУТ1,5 - Исполнение №2 (горячее оцинкование погружением по ГОСТ 9.307), Е - Исполнение №3 (нержавеющая сталь); S - расчетная толщина металла; N - расчетная ширина, H - расчетная высота, A - расчетный габарит, M - расчетная масса изделия

ЗАГЛУШКА-ПЕРЕХОДНИК ЛОТКА НЛП/НЛГ

Работайте выгодно!

Метизы входят в комплект поставки изделия.

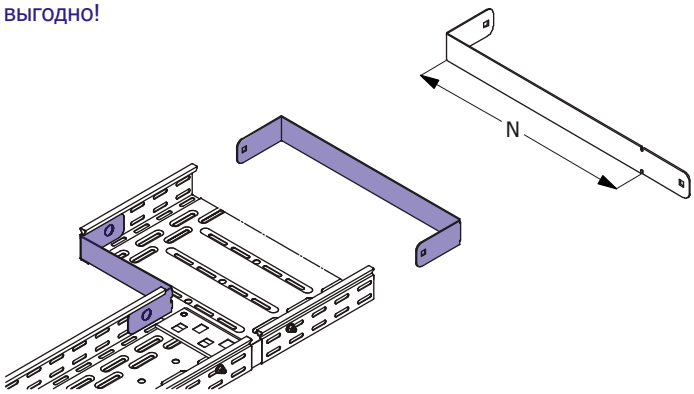

МУЛЬТИСИСТЕМА
ЗЭМИ ЕКАТЕРИНБУРГ

Наименование изделия	N, mm	H, mm	M (S=0.7), kg	M (S=0.8), kg	M (S=1.0), kg	M (S=1.2), kg	M (S=1.5), kg
Заглушка-переходник лотка НЛП/НЛГ 50х60 УТ1,5	50	60	0,04	0,05	0,06	0,07	0,09
Заглушка-переходник лотка НЛП/НЛГ 100х60 УТ1,5	100	60	0,08	0,09	0,11	0,14	0,17
Заглушка-переходник лотка НЛП/НЛГ 150х60 УТ1,5	150	60	0,11	0,12	0,15	0,18	0,23
Заглушка-переходник лотка НЛП/НЛГ 200х60 УТ1,5	200	60	0,14	0,15	0,19	0,23	0,29
Заглушка-переходник лотка НЛП/НЛГ 300х60 УТ1,5	300	60	0,20	0,22	0,28	0,34	0,42
Заглушка-переходник лотка НЛП/НЛГ 400х60 УТ1,5	400	60	0,26	0,29	0,37	0,44	0,55
Заглушка-переходник лотка НЛП/НЛГ 500х60 УТ1,5	500	60	0,28	0,33	0,41	0,49	0,61
Заглушка-переходник лотка НЛП/НЛГ 600х60 УТ1,5	600	60	0,34	0,39	0,49	0,58	0,73
Заглушка-переходник лотка НЛП/НЛГ 50х60 цУТ1,5	50	60	0,04	0,05	0,06	0,07	0,09
Заглушка-переходник лотка НЛП/НЛГ 100х60 цУТ1,5	100	60	0,08	0,09	0,11	0,14	0,17
Заглушка-переходник лотка НЛП/НЛГ 150х60 цУТ1,5	150	60	0,11	0,12	0,15	0,18	0,23
Заглушка-переходник лотка НЛП/НЛГ 200х60 цУТ1,5	200	60	0,14	0,15	0,19	0,23	0,29
Заглушка-переходник лотка НЛП/НЛГ 300х60 цУТ1,5	300	60	0,20	0,22	0,28	0,34	0,42
Заглушка-переходник лотка НЛП/НЛГ 400х60 цУТ1,5	400	60	0,26	0,29	0,37	0,44	0,55
Заглушка-переходник лотка НЛП/НЛГ 500х60 цУТ1,5	500	60	0,28	0,33	0,41	0,49	0,61
Заглушка-переходник лотка НЛП/НЛГ 600х60 цУТ1,5	600	60	0,34	0,39	0,49	0,58	0,73
Заглушка-переходник лотка НЛП/НЛГ 50х60 Е	50	60	0,04	0,05	0,06	0,07	0,09
Заглушка-переходник лотка НЛП/НЛГ 100х60 Е	100	60	0,08	0,09	0,11	0,14	0,17
Заглушка-переходник лотка НЛП/НЛГ 150х60 Е	150	60	0,11	0,12	0,15	0,18	0,23
Заглушка-переходник лотка НЛП/НЛГ 200х60 Е	200	60	0,14	0,15	0,19	0,23	0,29
Заглушка-переходник лотка НЛП/НЛГ 300х60 Е	300	60	0,20	0,22	0,28	0,34	0,42
Заглушка-переходник лотка НЛП/НЛГ 400х60 Е	400	60	0,26	0,29	0,37	0,44	0,55
Заглушка-переходник лотка НЛП/НЛГ 500х60 Е	500	60	0,28	0,33	0,41	0,49	0,61
Заглушка-переходник лотка НЛП/НЛГ 600х60 Е	600	60	0,34	0,39	0,49	0,58	0,73

Маркировка серии исполнения (в конце наименования изделия): УТ1,5 - Исполнение №1 (конвейерное оцинкование по методу Сендзимира), цУТ1,5 - Исполнение №2 (горячее оцинкование погружением по ГОСТ 9.307), Е - Исполнение №3 (нержавеющая сталь); S - расчетная толщина металла; N - расчетная ширина, H - расчетная высота, A - расчетный габарит, M - расчетная масса изделия

СОЕДИНИТЕЛЬ ЛИСТОВОГО ЛОТКА НЛП/НЛГ

Работайте выгодно!

Для соединения двух секций листовых лотков одного типоразмера необходимо использовать 2 соединителя соответствующей высоты. Для шарнирного соединения двух прямых секций листовых лотков одного типоразмера необходимо использовать 4 соединителя соответствующей высоты.

Метизы входят в комплект поставки.

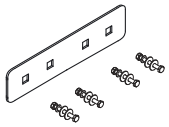

МУЛЬТИСИСТЕМА
ЗЭМИ ЕКАТЕРИНБУРГ

Наименование изделия	H, mm	M (S=0.7), kg	M (S=0.8), kg	M (S=1.0), kg	M (S=1.2), kg	M (S=1.5), kg
Соединитель лотка НЛП/НЛГ 60 УТ1,5	60	0,11	0,12	0,15	0,18	0,23
Соединитель лотка НЛП/НЛГ 60 цУТ1,5	60	0,11	0,12	0,15	0,18	0,23
Соединитель лотка НЛП/НЛГ 60 Е	60	0,11	0,12	0,15	0,18	0,23

Маркировка серии исполнения (в конце наименования изделия): УТ1,5 - Исполнение №1 (конвейерное оцинкование по методу Сендзимира), цУТ1,5 - Исполнение №2 (горячее оцинкование погружением по ГОСТ 9.307), Е - Исполнение №3 (нержавеющая сталь); S - расчетная толщина металла; N - расчетная ширина, H - расчетная высота, A - расчетный габарит, M - расчетная масса изделия

ПЕРЕГОРОДКА ЛИСТОВОГО ЛОТКА НЛП/НЛГ

Работайте выгодно!

Изделие крепится к днищу секции при помощи метизов (метизы входят в комплект поставки).

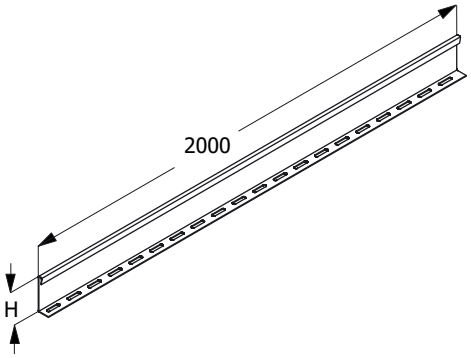

МУЛЬТИСИСТЕМА
ЗЭМИ ЕКАТЕРИНБУРГ

Наименование изделия	H, mm	M (S=0.7), kg	M (S=0.8), kg	M (S=1.0), kg	M (S=1.2), kg	M (S=1.5), kg
Перегородка лотка НЛП/НЛГ 60 УТ1,5	60	0,88	1,00	1,26	1,51	1,88
Перегородка лотка НЛП/НЛГ 60 цУТ1,5	60	0,88	1,00	1,26	1,51	1,88
Перегородка лотка НЛП/НЛГ 60 Е	60	0,88	1,00	1,26	1,51	1,88

Маркировка серии исполнения (в конце наименования изделия): УТ1,5 - Исполнение №1 (конвейерное оцинкование по методу Сендзимира), цУТ1,5 - Исполнение №2 (горячее оцинкование погружением по ГОСТ 9.307), Е - Исполнение №3 (нержавеющая сталь); S - расчетная толщина металла; N - расчетная ширина, H - расчетная высота, A - расчетный габарит, M - расчетная масса изделия

ПЕРФОРИРОВАННАЯ ПОЛНОРАЗМЕРНАЯ ПРЯМАЯ СЕКЦИЯ ЛОТОКА НЛП

Для соединения двух смежных секций использовать соответствующие соединительные аксессуары.
Использовать соответствующие консоли.
Для закрепления секций на консолях использовать соответствующие крепления.

Соединительные аксессуары входят в комплект поставки изделия.

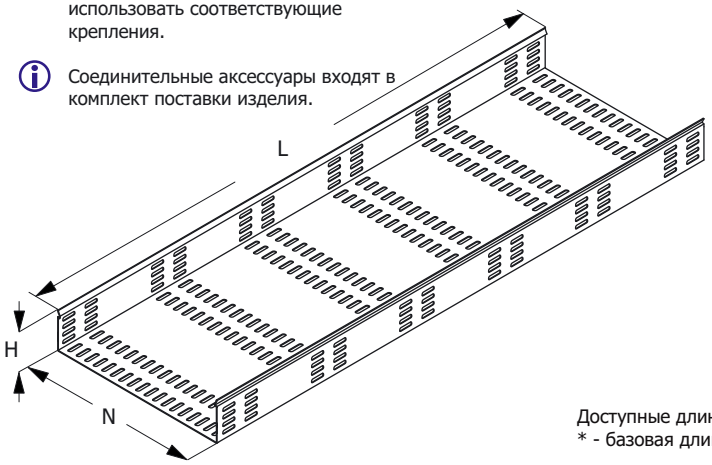

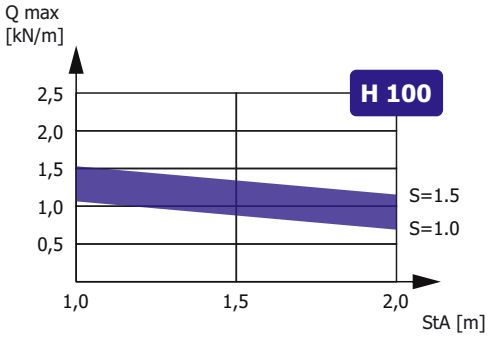

Зависимость максимальной распределенной нагрузки Qmax на днище секции высотой H, шириной N=300, длиной L=2000 от толщины металла S и расстояния между консолями StA в составе прямолинейного участка сбалансированной кабеленесущей конструкции (подробнее в Лицензии)

Доступные длины
* - базовая длина

2500	3500	9000
2000*	3000	6000

Наименование изделия	N, mm	H, mm	M (S=0.7), kg/m	M (S=0.8), kg/m	M (S=1.0), kg/m	M (S=1.2), kg/m	M (S=1.5), kg/m
Лоток перфорированный НЛП 100х100 УТ1,5	100	100	1,65	1,85	2,35	2,80	3,00
Лоток перфорированный НЛП 150х100 УТ1,5	150	100	1,80	2,20	2,75	3,30	4,10
Лоток перфорированный НЛП 200х100 УТ1,5	200	100	2,20	2,50	3,15	3,60	4,60
Лоток перфорированный НЛП 300х100 УТ1,5	300	100	2,75	3,15	3,90	4,70	5,51
Лоток перфорированный НЛП 400х100 УТ1,5	400	100	3,30	3,70	4,70	5,51	7,05
Лоток перфорированный НЛП 500х100 УТ1,5	500	100	3,80	4,40	5,50	6,70	8,25
Лоток перфорированный НЛП 600х100 УТ1,5	600	100	4,40	5,00	6,30	7,50	9,90
Лоток перфорированный НЛП 100х100 цУТ1,5	100	100	1,65	1,85	2,35	2,80	3,00
Лоток перфорированный НЛП 150х100 цУТ1,5	150	100	1,80	2,20	2,75	3,30	4,10
Лоток перфорированный НЛП 200х100 цУТ1,5	200	100	2,20	2,50	3,15	3,60	4,60
Лоток перфорированный НЛП 300х100 цУТ1,5	300	100	2,75	3,15	3,90	4,70	5,51
Лоток перфорированный НЛП 400х100 цУТ1,5	400	100	3,30	3,70	4,70	5,51	7,05
Лоток перфорированный НЛП 500х100 цУТ1,5	500	100	3,80	4,40	5,50	6,70	8,25
Лоток перфорированный НЛП 600х100 цУТ1,5	600	100	4,40	5,00	6,30	7,50	9,90
Лоток перфорированный НЛП 100х100 Е	100	100	1,65	1,85	2,35	2,80	3,00
Лоток перфорированный НЛП 150х100 Е	150	100	1,80	2,20	2,75	3,30	4,10
Лоток перфорированный НЛП 200х100 Е	200	100	2,20	2,50	3,15	3,60	4,60
Лоток перфорированный НЛП 300х100 Е	300	100	2,75	3,15	3,90	4,70	5,51
Лоток перфорированный НЛП 400х100 Е	400	100	3,30	3,70	4,70	5,51	7,05
Лоток перфорированный НЛП 500х100 Е	500	100	3,80	4,40	5,50	6,70	8,25
Лоток перфорированный НЛП 600х100 Е	600	100	4,40	5,00	6,30	7,50	9,90

Маркировка серии исполнения (в конце наименования изделия): УТ1,5 - Исполнение №1 (конвейерное оцинкование по методу Сендзимира), цУТ1,5 - Исполнение №2 (горячее оцинкование погружением по ГОСТ 9.307), Е - Исполнение №3 (нержавеющая сталь); Qmax - максимальная распределенная нагрузка; StA – расстояние между консолями; S - расчетная толщина металла; N - расчетная ширина; H - расчетная высота; L - расчетная длина; M - расчетная масса

НЕПЕРФОРИРОВАННАЯ ПОЛНОРАЗМЕРНАЯ ПРЯМАЯ СЕКЦИЯ ЛОТОКА НЛГ

Для соединения двух смежных секций использовать соответствующие соединительные аксессуары.
Использовать соответствующие консоли.
Для закрепления секций на консолях использовать соответствующие крепления.

Соединительные аксессуары входят в комплект поставки изделия.

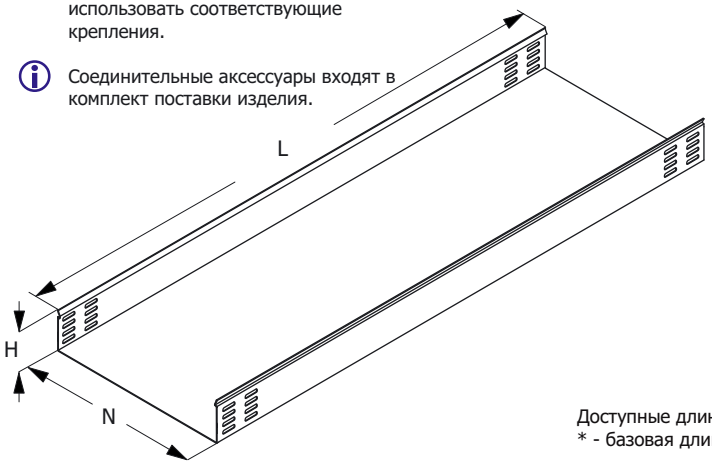

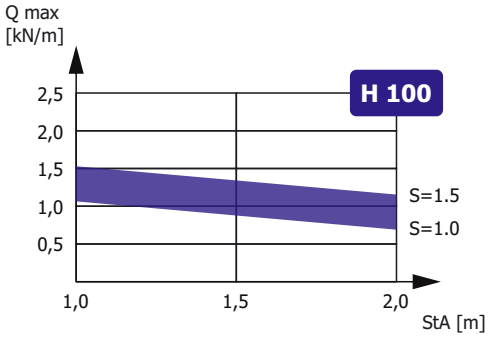

Зависимость максимальной распределенной нагрузки Qmax на днище секции высотой H, шириной N=300, длиной L=2000 от толщины металла S и расстояния между консолями StA в составе прямолинейного участка сбалансированной кабеленесущей конструкции (подробнее в Лицензии)

Доступные длины
* - базовая длина

2500	3500	9000
2000*	3000	6000

Наименование изделия	N, mm	H, mm	M (S=0.7), kg/m	M (S=0.8), kg/m	M (S=1.0), kg/m	M (S=1.2), kg/m	M (S=1.5), kg/m
Лоток неперфорированный НЛГ 100х100 УТ1,5	100	100	1,65	1,85	2,35	2,80	3,00
Лоток неперфорированный НЛГ 150х100 УТ1,5	150	100	1,80	2,20	2,75	3,30	4,10
Лоток неперфорированный НЛГ 200х100 УТ1,5	200	100	2,20	2,50	3,15	3,60	4,60
Лоток неперфорированный НЛГ 300х100 УТ1,5	300	100	2,75	3,15	3,90	4,70	5,51
Лоток неперфорированный НЛГ 400х100 УТ1,5	400	100	3,30	3,70	4,70	5,51	7,05
Лоток неперфорированный НЛГ 500х100 УТ1,5	500	100	3,80	4,40	5,50	6,70	8,25
Лоток неперфорированный НЛГ 600х100 УТ1,5	600	100	4,40	5,00	6,30	7,50	9,90
Лоток неперфорированный НЛГ 100х100 цУТ1,5	100	100	1,65	1,85	2,35	2,80	3,00
Лоток неперфорированный НЛГ 150х100 цУТ1,5	150	100	1,80	2,20	2,75	3,30	4,10
Лоток неперфорированный НЛГ 200х100 цУТ1,5	200	100	2,20	2,50	3,15	3,60	4,60
Лоток неперфорированный НЛГ 300х100 цУТ1,5	300	100	2,75	3,15	3,90	4,70	5,51
Лоток неперфорированный НЛГ 400х100 цУТ1,5	400	100	3,30	3,70	4,70	5,51	7,05
Лоток неперфорированный НЛГ 500х100 цУТ1,5	500	100	3,80	4,40	5,50	6,70	8,25
Лоток неперфорированный НЛГ 600х100 цУТ1,5	600	100	4,40	5,00	6,30	7,50	9,90
Лоток неперфорированный НЛГ 100х100 Е	100	100	1,65	1,85	2,35	2,80	3,00
Лоток неперфорированный НЛГ 150х100 Е	150	100	1,80	2,20	2,75	3,30	4,10
Лоток неперфорированный НЛГ 200х100 Е	200	100	2,20	2,50	3,15	3,60	4,60
Лоток неперфорированный НЛГ 300х100 Е	300	100	2,75	3,15	3,90	4,70	5,51
Лоток неперфорированный НЛГ 400х100 Е	400	100	3,30	3,70	4,70	5,51	7,05
Лоток неперфорированный НЛГ 500х100 Е	500	100	3,80	4,40	5,50	6,70	8,25
Лоток неперфорированный НЛГ 600х100 Е	600	100	4,40	5,00	6,30	7,50	9,90

Маркировка серии исполнения (в конце наименования изделия): УТ1,5 - Исполнение №1 (конвейерное оцинкование по методу Сендзимира), цУТ1,5 - Исполнение №2 (горячее оцинкование погружением по ГОСТ 9.307), Е - Исполнение №3 (нержавеющая сталь); Qmax - максимальная распределенная нагрузка; StA – расстояние между консолями; S - расчетная толщина металла; N - расчетная ширина; H - расчетная высота; L - расчетная длина; M - расчетная масса

УГЛОВАЯ СЕКЦИЯ НА 90 ГРАДУСОВ ЛОТКА НЛП/НЛГ

Работайте выгодно!

Использовать соответствующие консоли. Для закрепления секций на консолях использовать соответствующие крепления. Соединительные аксессуары входят в комплект поставки изделия.

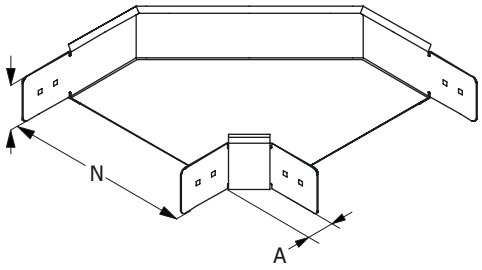

МУЛЬТИСИСТЕМА
ЗЭМИ ЕКАТЕРИНБУРГ

Наименование изделия	N, mm	H, mm	A, mm	M (S=0.7), kg	M (S=0.8), kg	M (S=1.0), kg	M (S=1.2), kg	M (S=1.5), kg
Угол лотка НЛП/НЛГ-У90 100x100 УТ1,5	100	100	58	1,11	1,27	1,59	1,91	2,39
Угол лотка НЛП/НЛГ-У90 150x100 УТ1,5	150	100	58	1,32	1,51	1,89	2,27	2,83
Угол лотка НЛП/НЛГ-У90 200x100 УТ1,5	200	100	58	1,57	1,79	2,24	2,69	3,36
Угол лотка НЛП/НЛГ-У90 300x100 УТ1,5	300	100	58	2,18	2,49	3,11	3,73	4,67
Угол лотка НЛП/НЛГ-У90 400x100 УТ1,5	400	100	58	2,94	3,36	4,20	5,04	6,30
Угол лотка НЛП/НЛГ-У90 500x100 УТ1,5	500	100	58	3,86	4,41	5,52	6,62	8,27
Угол лотка НЛП/НЛГ-У90 600x100 УТ1,5	600	100	58	4,94	5,64	7,05	8,46	10,58
Угол лотка НЛП/НЛГ-У90 100x100 цУТ1,5	100	100	58	1,11	1,27	1,59	1,91	2,39
Угол лотка НЛП/НЛГ-У90 150x100 цУТ1,5	150	100	58	1,32	1,51	1,89	2,27	2,83
Угол лотка НЛП/НЛГ-У90 200x100 цУТ1,5	200	100	58	1,57	1,79	2,24	2,69	3,36
Угол лотка НЛП/НЛГ-У90 300x100 цУТ1,5	300	100	58	2,18	2,49	3,11	3,73	4,67
Угол лотка НЛП/НЛГ-У90 400x100 цУТ1,5	400	100	58	2,94	3,36	4,20	5,04	6,30
Угол лотка НЛП/НЛГ-У90 500x100 цУТ1,5	500	100	58	3,86	4,41	5,52	6,62	8,27
Угол лотка НЛП/НЛГ-У90 600x100 цУТ1,5	600	100	58	4,94	5,64	7,05	8,46	10,58
Угол лотка НЛП/НЛГ-У90 100x100 Е	100	100	58	1,11	1,27	1,59	1,91	2,39
Угол лотка НЛП/НЛГ-У90 150x100 Е	150	100	58	1,32	1,51	1,89	2,27	2,83
Угол лотка НЛП/НЛГ-У90 200x100 Е	200	100	58	1,57	1,79	2,24	2,69	3,36
Угол лотка НЛП/НЛГ-У90 300x100 Е	300	100	58	2,18	2,49	3,11	3,73	4,67
Угол лотка НЛП/НЛГ-У90 400x100 Е	400	100	58	2,94	3,36	4,20	5,04	6,30
Угол лотка НЛП/НЛГ-У90 500x100 Е	500	100	58	3,86	4,41	5,52	6,62	8,27
Угол лотка НЛП/НЛГ-У90 600x100 Е	600	100	58	4,94	5,64	7,05	8,46	10,58

Маркировка серии исполнения (в конце наименования изделия): УТ1,5 - Исполнение №1 (конвейерное оцинкование по методу Сендзимира), цУТ1,5 - Исполнение №2 (горячее оцинкование погружением по ГОСТ 9.307), Е - Исполнение №3 (нержавеющая сталь); S - расчетная толщина металла; N - расчетная ширина, H - расчетная высота, A - расчетный габарит, M - расчетная масса изделия

УГЛОВАЯ СЕКЦИЯ НА 45 ГРАДУСОВ ЛОТКА НЛП/НЛГ

Работайте выгодно!

Использовать соответствующие консоли. Для закрепления секций на консолях использовать соответствующие крепления. Соединительные аксессуары входят в комплект поставки изделия.

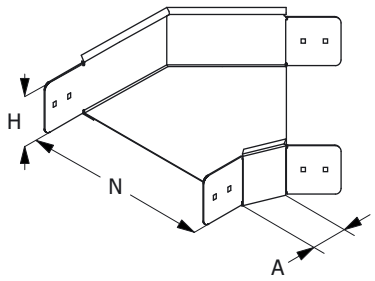

МУЛЬТИСИСТЕМА
ЗЭМИ ЕКАТЕРИНБУРГ

Наименование изделия	N, mm	H, mm	A, mm	M (S=0.7), kg	M (S=0.8), kg	M (S=1.0), kg	M (S=1.2), kg	M (S=1.5), kg
Угол лотка НЛП/НЛГ-У45 100x100 УТ1,5	100	100	58	0,84	0,96	1,19	1,43	1,79
Угол лотка НЛП/НЛГ-У45 150x100 УТ1,5	150	100	58	0,99	1,13	1,42	1,70	2,13
Угол лотка НЛП/НЛГ-У45 200x100 УТ1,5	200	100	58	1,18	1,34	1,68	2,02	2,52
Угол лотка НЛП/НЛГ-У45 300x100 УТ1,5	300	100	58	1,63	1,87	2,33	2,80	3,50
Угол лотка НЛП/НЛГ-У45 400x100 УТ1,5	400	100	58	2,21	2,52	3,15	3,78	4,73
Угол лотка НЛП/НЛГ-У45 500x100 УТ1,5	500	100	58	2,90	3,31	3,72	4,47	5,58
Угол лотка НЛП/НЛГ-У45 600x100 УТ1,5	600	100	58	3,70	4,23	5,29	6,35	7,93
Угол лотка НЛП/НЛГ-У45 100x100 цУТ1,5	100	100	58	0,84	0,96	1,19	1,43	1,79
Угол лотка НЛП/НЛГ-У45 150x100 цУТ1,5	150	100	58	0,99	1,13	1,42	1,70	2,13
Угол лотка НЛП/НЛГ-У45 200x100 цУТ1,5	200	100	58	1,18	1,34	1,68	2,02	2,52
Угол лотка НЛП/НЛГ-У45 300x100 цУТ1,5	300	100	58	1,63	1,87	2,33	2,80	3,50
Угол лотка НЛП/НЛГ-У45 400x100 цУТ1,5	400	100	58	2,21	2,52	3,15	3,78	4,73
Угол лотка НЛП/НЛГ-У45 500x100 цУТ1,5	500	100	58	2,90	3,31	3,72	4,47	5,58
Угол лотка НЛП/НЛГ-У45 600x100 цУТ1,5	600	100	58	3,70	4,23	5,29	6,35	7,93
Угол лотка НЛП/НЛГ-У45 100x100 Е	100	100	58	0,84	0,96	1,19	1,43	1,79
Угол лотка НЛП/НЛГ-У45 150x100 Е	150	100	58	0,99	1,13	1,42	1,70	2,13
Угол лотка НЛП/НЛГ-У45 200x100 Е	200	100	58	1,18	1,34	1,68	2,02	2,52
Угол лотка НЛП/НЛГ-У45 300x100 Е	300	100	58	1,63	1,87	2,33	2,80	3,50
Угол лотка НЛП/НЛГ-У45 400x100 Е	400	100	58	2,21	2,52	3,15	3,78	4,73
Угол лотка НЛП/НЛГ-У45 500x100 Е	500	100	58	2,90	3,31	3,72	4,47	5,58
Угол лотка НЛП/НЛГ-У45 600x100 Е	600	100	58	3,70	4,23	5,29	6,35	7,93

Маркировка серии исполнения (в конце наименования изделия): УТ1,5 - Исполнение №1 (конвейерное оцинкование по методу Сендзимира), цУТ1,5 - Исполнение №2 (горячее оцинкование погружением по ГОСТ 9.307), Е - Исполнение №3 (нержавеющая сталь); S - расчетная толщина металла; N - расчетная ширина, H - расчетная высота, A - расчетный габарит, M - расчетная масса изделия

СЕКЦИЯ ОТВЕТВЛЕНИЯ ЛОТКА НЛП/НЛГ

Работайте выгодно!

Использовать соответствующие консоли. Для закрепления секций на консолях использовать соответствующие крепления. Соединительные аксессуары входят в комплект поставки изделия.

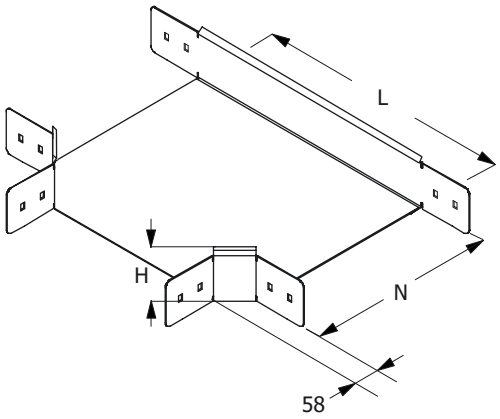

МУЛЬТИСИСТЕМА
ЗЭМИ ЕКАТЕРИНБУРГ

Наименование изделия	N, mm	H, mm	L, mm	M (S=0.7), kg	M (S=0.8), kg	M (S=1.0), kg	M (S=1.2), kg	M (S=1.5), kg
Ответвление лотка НЛП/НЛГ-Т 100x100 УТ1,5	100	100	214	1,32	1,51	1,88	2,26	2,83
Ответвление лотка НЛП/НЛГ-Т 150x100 УТ1,5	150	100	264	1,54	1,75	2,19	2,63	3,29
Ответвление лотка НЛП/НЛГ-Т 200x100 УТ1,5	200	100	314	1,78	2,03	2,54	3,05	3,81
Ответвление лотка НЛП/НЛГ-Т 300x100 УТ1,5	300	100	414	2,35	2,69	3,36	4,04	5,04
Ответвление лотка НЛП/НЛГ-Т 400x100 УТ1,5	400	100	514	3,04	3,47	4,34	5,21	6,52
Ответвление лотка НЛП/НЛГ-Т 500x100 УТ1,5	500	100	614	3,84	4,39	5,48	6,58	8,23
Ответвление лотка НЛП/НЛГ-Т 600x100 УТ1,5	600	100	714	4,75	5,42	6,78	8,14	10,17
Ответвление лотка НЛП/НЛГ-Т 100x100 цУТ1,5	100	100	214	1,32	1,51	1,88	2,26	2,83
Ответвление лотка НЛП/НЛГ-Т 150x100 цУТ1,5	150	100	264	1,54	1,75	2,19	2,63	3,29
Ответвление лотка НЛП/НЛГ-Т 200x100 цУТ1,5	200	100	314	1,78	2,03	2,54	3,05	3,81
Ответвление лотка НЛП/НЛГ-Т 300x100 цУТ1,5	300	100	414	2,35	2,69	3,36	4,04	5,04
Ответвление лотка НЛП/НЛГ-Т 400x100 цУТ1,5	400	100	514	3,04	3,47	4,34	5,21	6,52
Ответвление лотка НЛП/НЛГ-Т 500x100 цУТ1,5	500	100	614	3,84	4,39	5,48	6,58	8,23
Ответвление лотка НЛП/НЛГ-Т 600x100 цУТ1,5	600	100	714	4,75	5,42	6,78	8,14	10,17
Ответвление лотка НЛП/НЛГ-Т 100x100 Е	100	100	214	1,32	1,51	1,88	2,26	2,83
Ответвление лотка НЛП/НЛГ-Т 150x100 Е	150	100	264	1,54	1,75	2,19	2,63	3,29
Ответвление лотка НЛП/НЛГ-Т 200x100 Е	200	100	314	1,78	2,03	2,54	3,05	3,81
Ответвление лотка НЛП/НЛГ-Т 300x100 Е	300	100	414	2,35	2,69	3,36	4,04	5,04
Ответвление лотка НЛП/НЛГ-Т 400x100 Е	400	100	514	3,04	3,47	4,34	5,21	6,52
Ответвление лотка НЛП/НЛГ-Т 500x100 Е	500	100	614	3,84	4,39	5,48	6,58	8,23
Ответвление лотка НЛП/НЛГ-Т 600x100 Е	600	100	714	4,75	5,42	6,78	8,14	10,17

Маркировка серии исполнения (в конце наименования изделия): УТ1,5 - Исполнение №1 (конвейерное оцинкование по методу Сендзимира), цУТ1,5 - Исполнение №2 (горячее оцинкование погружением по ГОСТ 9.307), Е - Исполнение №3 (нержавеющая сталь); S - расчетная толщина металла; N - расчетная ширина, H - расчетная высота, A - расчетный габарит, M - расчетная масса изделия

СЕКЦИЯ ПЕРЕКРЕСТКА ЛОТКА НЛП/НЛГ

Работайте выгодно!

Использовать соответствующие консоли. Для закрепления секций на консолях использовать соответствующие крепления. Соединительные аксессуары входят в комплект поставки изделия.

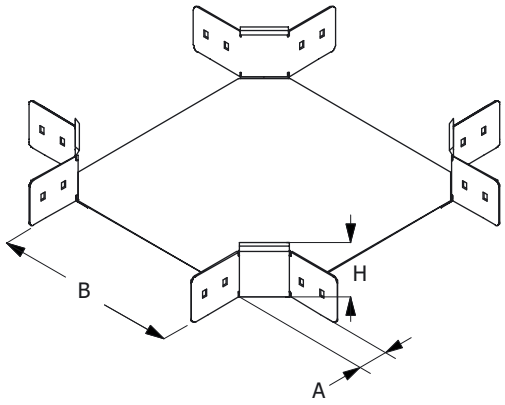

МУЛЬТИСИСТЕМА
ЗЭМИ ЕКАТЕРИНБУРГ

Наименование изделия	N, mm	H, mm	A, mm	M (S=0.7), kg	M (S=0.8), kg	M (S=1.0), kg	M (S=1.2), kg	M (S=1.5), kg
Перекресток лотка НЛП/НЛГ-К 100x100 УТ1,5	100	100	58	1,85	2,12	2,64	3,17	3,97
Перекресток лотка НЛП/НЛГ-К 150x100 УТ1,5	150	100	58	2,07	2,37	2,96	3,55	4,44
Перекресток лотка НЛП/НЛГ-К 200x100 УТ1,5	200	100	58	2,32	2,65	3,31	3,97	4,97
Перекресток лотка НЛП/НЛГ-К 300x100 УТ1,5	300	100	58	2,89	3,31	4,13	4,96	6,20
Перекресток лотка НЛП/НЛГ-К 400x100 УТ1,5	400	100	58	3,58	4,09	5,11	6,14	7,67
Перекресток лотка НЛП/НЛГ-К 500x100 УТ1,5	500	100	58	4,37	5,00	6,25	7,50	9,37
Перекресток лотка НЛП/НЛГ-К 600x100 УТ1,5	600	100	58	5,28	6,03	7,54	9,05	11,31
Перекресток лотка НЛП/НЛГ-К 100x100 цУТ1,5	100	100	58	1,85	2,12	2,64	3,17	3,97
Перекресток лотка НЛП/НЛГ-К 150x100 цУТ1,5	150	100	58	2,07	2,37	2,96	3,55	4,44
Перекресток лотка НЛП/НЛГ-К 200x100 цУТ1,5	200	100	58	2,32	2,65	3,31	3,97	4,97
Перекресток лотка НЛП/НЛГ-К 300x100 цУТ1,5	300	100	58	2,89	3,31	4,13	4,96	6,20
Перекресток лотка НЛП/НЛГ-К 400x100 цУТ1,5	400	100	58	3,58	4,09	5,11	6,14	7,67
Перекресток лотка НЛП/НЛГ-К 500x100 цУТ1,5	500	100	58	4,37	5,00	6,25	7,50	9,37
Перекресток лотка НЛП/НЛГ-К 600x100 цУТ1,5	600	100	58	5,28	6,03	7,54	9,05	11,31
Перекресток лотка НЛП/НЛГ-К 100x100 Е	100	100	58	1,85	2,12	2,64	3,17	3,97
Перекресток лотка НЛП/НЛГ-К 150x100 Е	150	100	58	2,07	2,37	2,96	3,55	4,44
Перекресток лотка НЛП/НЛГ-К 200x100 Е	200	100	58	2,32	2,65	3,31	3,97	4,97
Перекресток лотка НЛП/НЛГ-К 300x100 Е	300	100	58	2,89	3,31	4,13	4,96	6,20
Перекресток лотка НЛП/НЛГ-К 400x100 Е	400	100	58	3,58	4,09	5,11	6,14	7,67
Перекресток лотка НЛП/НЛГ-К 500x100 Е	500	100	58	4,37	5,00	6,25	7,50	9,37
Перекресток лотка НЛП/НЛГ-К 600x100 Е	600	100	58	5,28	6,03	7,54	9,05	11,31

Маркировка серии исполнения (в конце наименования изделия): УТ1,5 - Исполнение №1 (конвейерное оцинкование по методу Сендзимира), цУТ1,5 - Исполнение №2 (горячее оцинкование погружением по ГОСТ 9.307), Е - Исполнение №3 (нержавеющая сталь); S - расчетная толщина металла; N - расчетная ширина, H - расчетная высота, A - расчетный габарит, M - расчетная масса изделия

СЕКЦИЯ ВЕРТИКАЛЬНОГО УГЛА ЛОТКА НЛП/НЛГ

Работайте выгодно!

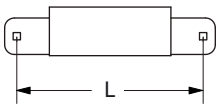

L	H
230 240 270	50 60 100

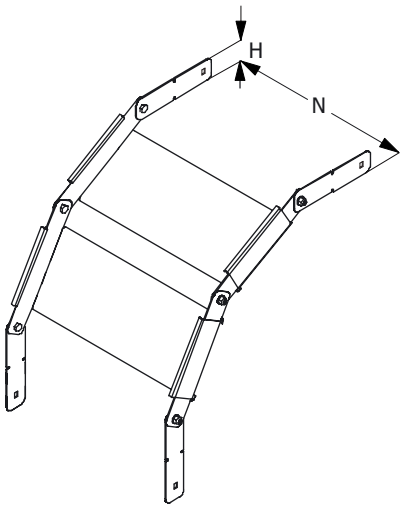

Для создания поворота на 90 градусов рекомендуется использовать 2 секции и 4 соединителя. Метизы входят в комплект поставки изделия. Использовать соответствующие консоли. Для закрепления секций на консолях использовать соответствующие комплекты креплений.

В случае необходимости, использовать крышку соответсвующего типоразмера, конфигурирование производить на месте. Применять соответствующие меры надежной фиксации крышки на секции (-ях) вертикальных углов.

МУЛЬТИСИСТЕМА
ЗЭМИ ЕКАТЕРИНБУРГ

Наименование изделия	N, mm	H, mm	M (S=0.7), kg	M (S=0.8), kg	M (S=1.0), kg	M (S=1.2), kg	M (S=1.5), kg
Вертикальный угол лотка НЛП/НЛГ-В 100х100 УТ1,5	100	100	0,45	0,50	0,63	0,76	0,81
Вертикальный угол лотка НЛП/НЛГ-В 150х100 УТ1,5	150	100	0,49	0,59	0,74	0,89	1,11
Вертикальный угол лотка НЛП/НЛГ-В 200х100 УТ1,5	200	100	0,59	0,68	0,85	0,97	1,24
Вертикальный угол лотка НЛП/НЛГ-В 300х100 УТ1,5	300	100	0,74	0,85	1,05	1,27	1,49
Вертикальный угол лотка НЛП/НЛГ-В 400х100 УТ1,5	400	100	0,89	1,00	1,27	1,49	1,90
Вертикальный угол лотка НЛП/НЛГ-В 500х100 УТ1,5	500	100	1,03	1,19	1,49	1,81	2,23
Вертикальный угол лотка НЛП/НЛГ-В 600х100 УТ1,5	600	100	1,19	1,35	1,70	2,03	2,67
Вертикальный угол лотка НЛП/НЛГ-В 100х100 цУТ1,5	100	100	0,45	0,50	0,63	0,76	0,81
Вертикальный угол лотка НЛП/НЛГ-В 150х100 цУТ1,5	150	100	0,49	0,59	0,74	0,89	1,11
Вертикальный угол лотка НЛП/НЛГ-В 200х100 цУТ1,5	200	100	0,59	0,68	0,85	0,97	1,24
Вертикальный угол лотка НЛП/НЛГ-В 300х100 цУТ1,5	300	100	0,74	0,85	1,05	1,27	1,49
Вертикальный угол лотка НЛП/НЛГ-В 400х100 цУТ1,5	400	100	0,89	1,00	1,27	1,49	1,90
Вертикальный угол лотка НЛП/НЛГ-В 500х100 цУТ1,5	500	100	1,03	1,19	1,49	1,81	2,23
Вертикальный угол лотка НЛП/НЛГ-В 600х100 цУТ1,5	600	100	1,19	1,35	1,70	2,03	2,67
Вертикальный угол лотка НЛП/НЛГ-В 100х100 Е	100	100	0,45	0,50	0,63	0,76	0,81
Вертикальный угол лотка НЛП/НЛГ-В 150х100 Е	150	100	0,49	0,59	0,74	0,89	1,11
Вертикальный угол лотка НЛП/НЛГ-В 200х100 Е	200	100	0,59	0,68	0,85	0,97	1,24
Вертикальный угол лотка НЛП/НЛГ-В 300х100 Е	300	100	0,74	0,85	1,05	1,27	1,49
Вертикальный угол лотка НЛП/НЛГ-В 400х100 Е	400	100	0,89	1,00	1,27	1,49	1,90
Вертикальный угол лотка НЛП/НЛГ-В 500х100 Е	500	100	1,03	1,19	1,49	1,81	2,23
Вертикальный угол лотка НЛП/НЛГ-В 600х100 Е	600	100	1,19	1,35	1,70	2,03	2,67

Маркировка серии исполнения (в конце наименования изделия): УТ1,5 - Исполнение №1 (конвейерное оцинкование по методу Сендзимира), цУТ1,5 - Исполнение №2 (горячее оцинкование погружением по ГОСТ 9.307), Е - Исполнение №3 (нержавеющая сталь); S - расчетная толщина металла; N - расчетная ширина, H - расчетная высота, A - расчетный габарит, M - расчетная масса изделия

ЗАГЛУШКА-ПЕРЕХОДНИК ЛОТКА НЛП/НЛГ

Работайте выгодно!

Метизы входят в комплект поставки изделия.

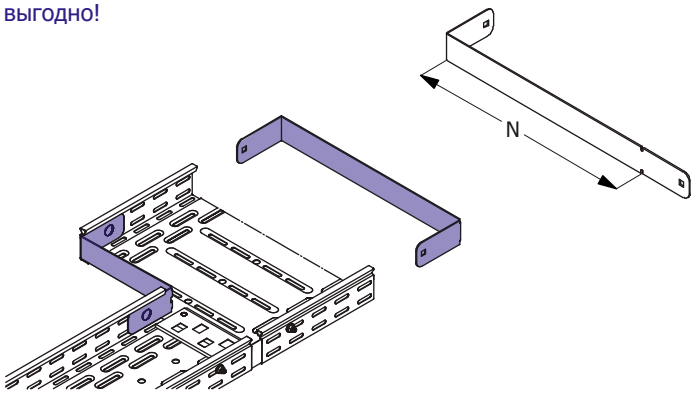

МУЛЬТИСИСТЕМА
ЗЭМИ ЕКАТЕРИНБУРГ

Наименование изделия	N, mm	H, mm	M (S=0.7), kg	M (S=0.8), kg	M (S=1.0), kg	M (S=1.2), kg	M (S=1.5), kg
Заглушка-переходник лотка НЛП/НЛГ 100х100 УТ1,5	100	100	0,15	0,18	0,22	0,26	0,33
Заглушка-переходник лотка НЛП/НЛГ 150х100 УТ1,5	150	100	0,21	0,24	0,30	0,36	0,45
Заглушка-переходник лотка НЛП/НЛГ 200х100 УТ1,5	200	100	0,27	0,30	0,38	0,46	0,57
Заглушка-переходник лотка НЛП/НЛГ 300х100 УТ1,5	300	100	0,39	0,44	0,55	0,66	0,83
Заглушка-переходник лотка НЛП/НЛГ 400х100 УТ1,5	400	100	0,51	0,59	0,73	0,88	1,10
Заглушка-переходник лотка НЛП/НЛГ 500х100 УТ1,5	500	100	0,57	0,65	0,81	0,98	1,22
Заглушка-переходник лотка НЛП/НЛГ 600х100 УТ1,5	600	100	0,68	0,77	0,97	1,16	1,45
Заглушка-переходник лотка НЛП/НЛГ 100х100 цУТ1,5	100	100	0,15	0,18	0,22	0,26	0,33
Заглушка-переходник лотка НЛП/НЛГ 150х100 цУТ1,5	150	100	0,21	0,24	0,30	0,36	0,45
Заглушка-переходник лотка НЛП/НЛГ 200х100 цУТ1,5	200	100	0,27	0,30	0,38	0,46	0,57
Заглушка-переходник лотка НЛП/НЛГ 300х100 цУТ1,5	300	100	0,39	0,44	0,55	0,66	0,83
Заглушка-переходник лотка НЛП/НЛГ 400х100 цУТ1,5	400	100	0,51	0,59	0,73	0,88	1,10
Заглушка-переходник лотка НЛП/НЛГ 500х100 цУТ1,5	500	100	0,57	0,65	0,81	0,98	1,22
Заглушка-переходник лотка НЛП/НЛГ 600х100 цУТ1,5	600	100	0,68	0,77	0,97	1,16	1,45
Заглушка-переходник лотка НЛП/НЛГ 100х100 Е	100	100	0,15	0,18	0,22	0,26	0,33
Заглушка-переходник лотка НЛП/НЛГ 150х100 Е	150	100	0,21	0,24	0,30	0,36	0,45
Заглушка-переходник лотка НЛП/НЛГ 200х100 Е	200	100	0,27	0,30	0,38	0,46	0,57
Заглушка-переходник лотка НЛП/НЛГ 300х100 Е	300	100	0,39	0,44	0,55	0,66	0,83
Заглушка-переходник лотка НЛП/НЛГ 400х100 Е	400	100	0,51	0,59	0,73	0,88	1,10
Заглушка-переходник лотка НЛП/НЛГ 500х100 Е	500	100	0,57	0,65	0,81	0,98	1,22
Заглушка-переходник лотка НЛП/НЛГ 600х100 Е	600	100	0,68	0,77	0,97	1,16	1,45

Маркировка серии исполнения (в конце наименования изделия): УТ1,5 - Исполнение №1 (конвейерное оцинкование по методу Сендзимира), цУТ1,5 - Исполнение №2 (горячее оцинкование погружением по ГОСТ 9.307), Е - Исполнение №3 (нержавеющая сталь); S - расчетная толщина металла; N - расчетная ширина, H - расчетная высота, A - расчетный габарит, M - расчетная масса изделия

СОЕДИНИТЕЛЬ ЛИСТОВОГО ЛОТКА НЛП/НЛГ

Работайте выгодно!

Для соединения двух секций листовых лотков одного типоразмера необходимо использовать 2 соединителя соответствующей высоты. Для шарнирного соединения двух прямых секций листовых лотков одного типоразмера необходимо использовать 4 соединителя соответствующей высоты.

Метизы входят в комплект поставки.

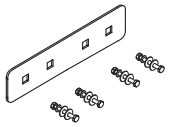

МУЛЬТИСИСТЕМА
ЗЭМИ ЕКАТЕРИНБУРГ

Наименование изделия	H, mm	M (S=0.7), kg	M (S=0.8), kg	M (S=1.0), kg	M (S=1.2), kg	M (S=1.5), kg
Соединитель лотка НЛП/НЛГ 100 УТ1,5	100	0,13	0,15	0,19	0,23	0,28
Соединитель лотка НЛП/НЛГ 100 цУТ1,5	100	0,13	0,15	0,19	0,23	0,28
Соединитель лотка НЛП/НЛГ 100 Е	100	0,13	0,15	0,19	0,23	0,28

Маркировка серии исполнения (в конце наименования изделия): УТ1,5 - Исполнение №1 (конвейерное оцинкование по методу Сендзимира), цУТ1,5 - Исполнение №2 (горячее оцинкование погружением по ГОСТ 9.307), Е - Исполнение №3 (нержавеющая сталь); S - расчетная толщина металла; N - расчетная ширина, H - расчетная высота, A - расчетный габарит, M - расчетная масса изделия

ПЕРЕГОРОДКА ЛИСТОВОГО ЛОТКА НЛП/НЛГ

Работайте выгодно!

Изделие крепится к днищу секции при помощи метизов (метизы входят в комплект поставки).

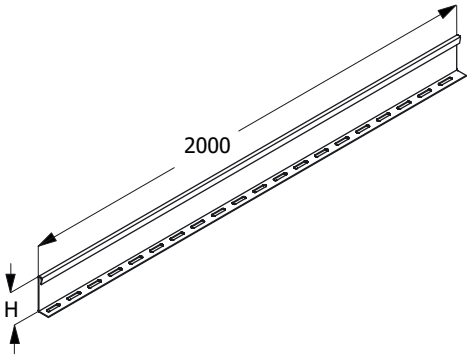

МУЛЬТИСИСТЕМА
ЗЭМИ ЕКАТЕРИНБУРГ

Наименование изделия	H, mm	M (S=0.7), kg	M (S=0.8), kg	M (S=1.0), kg	M (S=1.2), kg	M (S=1.5), kg
Перегородка лотка НЛП/НЛГ 100 УТ1,5	100	1,32	1,51	1,88	2,26	2,83
Перегородка лотка НЛП/НЛГ 100 цУТ1,5	100	1,32	1,51	1,88	2,26	2,83
Перегородка лотка НЛП/НЛГ 100 Е	100	1,32	1,51	1,88	2,26	2,83

Маркировка серии исполнения (в конце наименования изделия): УТ1,5 - Исполнение №1 (конвейерное оцинкование по методу Сендзимира), цУТ1,5 - Исполнение №2 (горячее оцинкование погружением по ГОСТ 9.307), Е - Исполнение №3 (нержавеющая сталь); S - расчетная толщина металла; N - расчетная ширина, H - расчетная высота, A - расчетный габарит, M - расчетная масса изделия

КРЫШКА ПРЯМОЙ ПОЛНОРАЗМЕРНОЙ СЕКЦИИ ЛОТКА НЛП/НЛГ

Работайте выгодно!

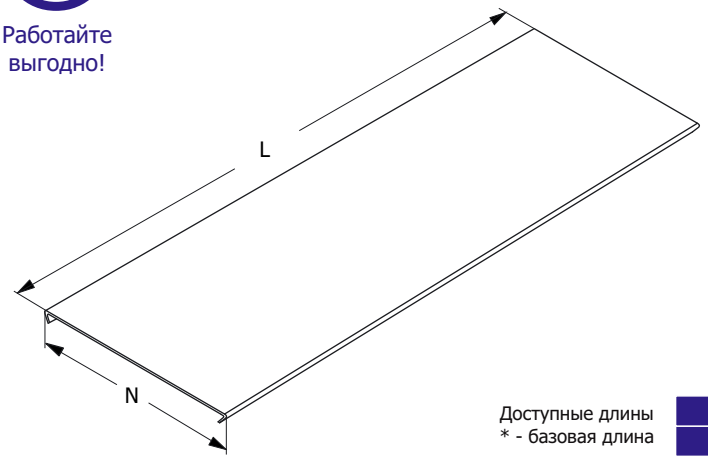

Крышка должна быть надежно закреплена на секции соответствующего типоразмера. Для уравновешивания крышки, в т.ч. в зависимости от условий эксплуатации, необходимо использовать дополнительные элементы крепления. Проектировщик должен подобрать тип и рассчитать требуемое количество креплений крышки.

Доступные длины
* - базовая длина

2500	3500	9000
2000*	3000	6000

Наименование изделия	N, mm	M (S=0.7), kg/m	M (S=0.8), kg/m	M (S=1.0), kg/m	M (S=1.2), kg/m	M (S=1.5), kg/m
Крышка лотка НЛП/НЛГ 100 УТ1,5	100	0,75	0,85	1,05	1,25	1,60
Крышка лотка НЛП/НЛГ 150 УТ1,5	150	1,00	1,15	1,40	1,75	2,15
Крышка лотка НЛП/НЛГ 200 УТ1,5	200	1,25	1,45	1,80	2,20	2,75
Крышка лотка НЛП/НЛГ 300 УТ1,5	300	1,80	2,09	2,60	3,15	3,90
Крышка лотка НЛП/НЛГ 400 УТ1,5	400	2,40	2,80	3,40	4,08	5,10
Крышка лотка НЛП/НЛГ 500 УТ1,5	500	2,90	3,35	4,20	5,00	6,25
Крышка лотка НЛП/НЛГ 600 УТ1,5	600	3,50	4,00	4,90	5,90	7,50
Крышка лотка НЛП/НЛГ 100 цУТ1,5	100	0,75	0,85	1,05	1,25	1,60
Крышка лотка НЛП/НЛГ 150 цУТ1,5	150	1,00	1,15	1,40	1,75	2,15
Крышка лотка НЛП/НЛГ 200 цУТ1,5	200	1,25	1,45	1,80	2,20	2,75
Крышка лотка НЛП/НЛГ 300 цУТ1,5	300	1,80	2,09	2,60	3,15	3,90
Крышка лотка НЛП/НЛГ 400 цУТ1,5	400	2,40	2,80	3,40	4,08	5,10
Крышка лотка НЛП/НЛГ 500 цУТ1,5	500	2,90	3,35	4,20	5,00	6,25
Крышка лотка НЛП/НЛГ 600 цУТ1,5	600	3,50	4,00	4,90	5,90	7,50
Крышка лотка НЛП/НЛГ 100 Е	100	0,75	0,85	1,05	1,25	1,60
Крышка лотка НЛП/НЛГ 150 Е	150	1,00	1,15	1,40	1,75	2,15
Крышка лотка НЛП/НЛГ 200 Е	200	1,25	1,45	1,80	2,20	2,75
Крышка лотка НЛП/НЛГ 300 Е	300	1,80	2,09	2,60	3,15	3,90
Крышка лотка НЛП/НЛГ 400 Е	400	2,40	2,80	3,40	4,08	5,10
Крышка лотка НЛП/НЛГ 500 Е	500	2,90	3,35	4,20	5,00	6,25
Крышка лотка НЛП/НЛГ 600 Е	600	3,50	4,00	4,90	5,90	7,50

Маркировка серии исполнения (в конце наименования изделия): УТ1,5 - Исполнение №1 (конвейерное оцинкование по методу Сендзимира), цУТ1,5 - Исполнение №2 (горячее оцинкование погружением по ГОСТ 9.307), Е - Исполнение №3 (нержавеющая сталь); S - расчетная толщина металла; N - расчетная ширина; H - расчетная высота; L - расчетная длина; M - расчетная масса

КРЫШКА СЕКЦИИ УГЛА НА 90 ГРАДУСОВ ЛОТКА НЛП/НЛГ

Работайте выгодно!

Крышка должна быть надежно закреплена на секции соответствующего типоразмера. Для уравновешивания крышки, в т.ч. в зависимости от условий эксплуатации, необходимо использовать дополнительные элементы крепления. Проектировщик должен подобрать тип и рассчитать требуемое количество креплений крышки.

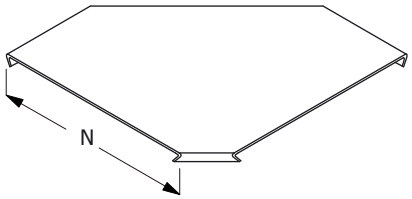

МУЛЬТИСИСТЕМА
ЗЭМИ ЕКАТЕРИНБУРГ

Наименование изделия	N, mm	M (S=0.7), kg	M (S=0.8), kg	M (S=1.0), kg	M (S=1.2), kg	M (S=1.5), kg
Крышка угла лотка НЛП/НЛГ-У90 100 УТ1,5	100	0,26	0,30	0,37	0,45	0,56
Крышка угла лотка НЛП/НЛГ-У90 150 УТ1,5	150	0,43	0,49	0,62	0,74	0,92
Крышка угла лотка НЛП/НЛГ-У90 200 УТ1,5	200	0,64	0,73	0,91	1,10	1,37
Крышка угла лотка НЛП/НЛГ-У90 300 УТ1,5	300	1,18	1,34	1,68	2,01	2,52
Крышка угла лотка НЛП/НЛГ-У90 400 УТ1,5	400	1,87	2,13	2,66	3,20	4,00
Крышка угла лотка НЛП/НЛГ-У90 500 УТ1,5	500	2,71	3,10	3,87	4,65	5,81
Крышка угла лотка НЛП/НЛГ-У90 600 УТ1,5	600	3,71	4,24	5,30	6,36	7,95
Крышка угла лотка НЛП/НЛГ-У90 100 цУТ1,5	100	0,26	0,30	0,37	0,45	0,56
Крышка угла лотка НЛП/НЛГ-У90 150 цУТ1,5	150	0,43	0,49	0,62	0,74	0,92
Крышка угла лотка НЛП/НЛГ-У90 200 цУТ1,5	200	0,64	0,73	0,91	1,10	1,37
Крышка угла лотка НЛП/НЛГ-У90 300 цУТ1,5	300	1,18	1,34	1,68	2,01	2,52
Крышка угла лотка НЛП/НЛГ-У90 400 цУТ1,5	400	1,87	2,13	2,66	3,20	4,00
Крышка угла лотка НЛП/НЛГ-У90 500 цУТ1,5	500	2,71	3,10	3,87	4,65	5,81
Крышка угла лотка НЛП/НЛГ-У90 600 цУТ1,5	600	3,71	4,24	5,30	6,36	7,95
Крышка угла лотка НЛП/НЛГ-У90 100 Е	100	0,26	0,30	0,37	0,45	0,56
Крышка угла лотка НЛП/НЛГ-У90 150 Е	150	0,43	0,49	0,62	0,74	0,92
Крышка угла лотка НЛП/НЛГ-У90 200 Е	200	0,64	0,73	0,91	1,10	1,37
Крышка угла лотка НЛП/НЛГ-У90 300 Е	300	1,18	1,34	1,68	2,01	2,52
Крышка угла лотка НЛП/НЛГ-У90 400 Е	400	1,87	2,13	2,66	3,20	4,00
Крышка угла лотка НЛП/НЛГ-У90 500 Е	500	2,71	3,10	3,87	4,65	5,81
Крышка угла лотка НЛП/НЛГ-У90 600 Е	600	3,71	4,24	5,30	6,36	7,95

Маркировка серии исполнения (в конце наименования изделия): УТ1,5 - Исполнение №1 (конвейерное оцинкование по методу Сендзимира), цУТ1,5 - Исполнение №2 (горячее оцинкование погружением по ГОСТ 9.307), Е - Исполнение №3 (нержавеющая сталь); S - расчетная толщина металла; N - расчетная ширина, H - расчетная высота, A - расчетный габарит, M - расчетная масса изделия

КРЫШКА СЕКЦИИ УГЛА НА 45 ГРАДУСОВ ЛОТКА НЛП/НЛГ

Работайте выгодно!

Крышка должна быть надежно закреплена на секции соответствующего типоразмера. Для уравновешивания крышки, в т.ч. в зависимости от условий эксплуатации, необходимо использовать дополнительные элементы крепления. Проектировщик должен подобрать тип и рассчитать требуемое количество креплений крышки.

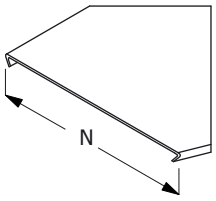

МУЛЬТИСИСТЕМА
ЗЭМИ ЕКАТЕРИНБУРГ

Наименование изделия	N, mm	M (S=0.7), kg	M (S=0.8), kg	M (S=1.0), kg	M (S=1.2), kg	M (S=1.5), kg
Крышка угла лотка НЛП/НЛГ-У45 100 УТ1,5	100	0,26	0,30	0,37	0,45	0,56
Крышка угла лотка НЛП/НЛГ-У45 150 УТ1,5	150	0,43	0,49	0,62	0,74	0,92
Крышка угла лотка НЛП/НЛГ-У45 200 УТ1,5	200	0,64	0,73	0,91	1,10	1,37
Крышка угла лотка НЛП/НЛГ-У45 300 УТ1,5	300	1,18	1,34	1,68	2,01	2,52
Крышка угла лотка НЛП/НЛГ-У45 400 УТ1,5	400	1,87	2,13	2,66	3,20	4,00
Крышка угла лотка НЛП/НЛГ-У45 500 УТ1,5	500	2,71	3,10	3,87	4,65	5,81
Крышка угла лотка НЛП/НЛГ-У45 600 УТ1,5	600	3,71	4,24	5,30	6,36	7,95
Крышка угла лотка НЛП/НЛГ-У45 100 цУТ1,5	100	0,26	0,30	0,37	0,45	0,56
Крышка угла лотка НЛП/НЛГ-У45 150 цУТ1,5	150	0,43	0,49	0,62	0,74	0,92
Крышка угла лотка НЛП/НЛГ-У45 200 цУТ1,5	200	0,64	0,73	0,91	1,10	1,37
Крышка угла лотка НЛП/НЛГ-У45 300 цУТ1,5	300	1,18	1,34	1,68	2,01	2,52
Крышка угла лотка НЛП/НЛГ-У45 400 цУТ1,5	400	1,87	2,13	2,66	3,20	4,00
Крышка угла лотка НЛП/НЛГ-У45 500 цУТ1,5	500	2,71	3,10	3,87	4,65	5,81
Крышка угла лотка НЛП/НЛГ-У45 600 цУТ1,5	600	3,71	4,24	5,30	6,36	7,95
Крышка угла лотка НЛП/НЛГ-У45 100 Е	100	0,26	0,30	0,37	0,45	0,56
Крышка угла лотка НЛП/НЛГ-У45 150 Е	150	0,43	0,49	0,62	0,74	0,92
Крышка угла лотка НЛП/НЛГ-У45 200 Е	200	0,64	0,73	0,91	1,10	1,37
Крышка угла лотка НЛП/НЛГ-У45 300 Е	300	1,18	1,34	1,68	2,01	2,52
Крышка угла лотка НЛП/НЛГ-У45 400 Е	400	1,87	2,13	2,66	3,20	4,00
Крышка угла лотка НЛП/НЛГ-У45 500 Е	500	2,71	3,10	3,87	4,65	5,81
Крышка угла лотка НЛП/НЛГ-У45 600 Е	600	3,71	4,24	5,30	6,36	7,95

Маркировка серии исполнения (в конце наименования изделия): УТ1,5 - Исполнение №1 (конвейерное оцинкование по методу Сендзимира), цУТ1,5 - Исполнение №2 (горячее оцинкование погружением по ГОСТ 9.307), Е - Исполнение №3 (нержавеющая сталь); S - расчетная толщина металла; N - расчетная ширина, H - расчетная высота, A - расчетный габарит, M - расчетная масса изделия

КРЫШКА СЕКЦИИ ОТВЕТВЛЕНИЯ ЛОТКА НЛП/НЛГ

Работайте выгодно!

Крышка должна быть надежно закреплена на секции соответствующего типоразмера. Для уравновешивания крышки, в т.ч. в зависимости от условий эксплуатации, необходимо использовать дополнительные элементы крепления. Проектировщик должен подобрать тип и рассчитать требуемое количество креплений крышки.

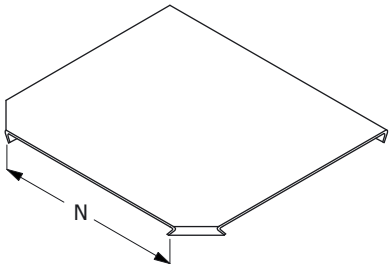

МУЛЬТИСИСТЕМА
ЗЭМИ ЕКАТЕРИНБУРГ

Наименование изделия	N, mm	M (S=0.7), kg	M (S=0.8), kg	M (S=1.0), kg	M (S=1.2), kg	M (S=1.5), kg
Крышка ответвления лотка НЛП/НЛГ-Т 100 УТ1,5	100	0,49	0,56	0,70	0,84	1,05
Крышка ответвления лотка НЛП/НЛГ-Т 150 УТ1,5	150	0,69	0,79	0,98	1,18	1,47
Крышка ответвления лотка НЛП/НЛГ-Т 200 УТ1,5	200	0,91	1,04	1,30	1,57	1,96
Крышка ответвления лотка НЛП/НЛГ-Т 300 УТ1,5	300	1,45	1,65	2,07	2,48	3,10
Крышка ответвления лотка НЛП/НЛГ-Т 400 УТ1,5	400	2,09	2,39	2,99	3,58	4,48
Крышка ответвления лотка НЛП/НЛГ-Т 500 УТ1,5	500	2,84	3,25	4,06	4,87	6,09
Крышка ответвления лотка НЛП/НЛГ-Т 600 УТ1,5	600	3,71	4,24	5,30	6,35	7,94
Крышка ответвления лотка НЛП/НЛГ-Т 100 цУТ1,5	100	0,49	0,56	0,70	0,84	1,05
Крышка ответвления лотка НЛП/НЛГ-Т 150 цУТ1,5	150	0,69	0,79	0,98	1,18	1,47
Крышка ответвления лотка НЛП/НЛГ-Т 200 цУТ1,5	200	0,91	1,04	1,30	1,57	1,96
Крышка ответвления лотка НЛП/НЛГ-Т 300 цУТ1,5	300	1,45	1,65	2,07	2,48	3,10
Крышка ответвления лотка НЛП/НЛГ-Т 400 цУТ1,5	400	2,09	2,39	2,99	3,58	4,48
Крышка ответвления лотка НЛП/НЛГ-Т 500 цУТ1,5	500	2,84	3,25	4,06	4,87	6,09
Крышка ответвления лотка НЛП/НЛГ-Т 600 цУТ1,5	600	3,71	4,24	5,30	6,35	7,94
Крышка ответвления лотка НЛП/НЛГ-Т 100 Е	100	0,49	0,56	0,70	0,84	1,05
Крышка ответвления лотка НЛП/НЛГ-Т 150 Е	150	0,69	0,79	0,98	1,18	1,47
Крышка ответвления лотка НЛП/НЛГ-Т 200 Е	200	0,91	1,04	1,30	1,57	1,96
Крышка ответвления лотка НЛП/НЛГ-Т 300 Е	300	1,45	1,65	2,07	2,48	3,10
Крышка ответвления лотка НЛП/НЛГ-Т 400 Е	400	2,09	2,39	2,99	3,58	4,48
Крышка ответвления лотка НЛП/НЛГ-Т 500 Е	500	2,84	3,25	4,06	4,87	6,09
Крышка ответвления лотка НЛП/НЛГ-Т 600 Е	600	3,71	4,24	5,30	6,35	7,94

Маркировка серии исполнения (в конце наименования изделия): УТ1,5 - Исполнение №1 (конвейерное оцинкование по методу Сендзимира), цУТ1,5 - Исполнение №2 (горячее оцинкование погружением по ГОСТ 9.307), Е - Исполнение №3 (нержавеющая сталь); S - расчетная толщина металла; N - расчетная ширина, H - расчетная высота, A - расчетный габарит, M - расчетная масса изделия

КРЫШКА СЕКЦИИ ПЕРЕКРЕСТКА ЛОТКА НЛП/НЛГ

Работайте выгодно!

Крышка должна быть надежно закреплена на секции соответствующего типоразмера. Для уравновешивания крышки, в т.ч. в зависимости от условий эксплуатации, необходимо использовать дополнительные элементы крепления. Проектировщик должен подобрать тип и рассчитать требуемое количество креплений крышки.

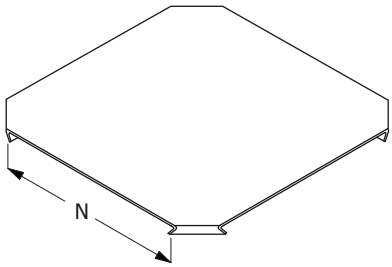

МУЛЬТИСИСТЕМА
ЗЭМИ ЕКАТЕРИНБУРГ

Наименование изделия	N, mm	M (S=0.7), kg	M (S=0.8), kg	M (S=1.0), kg	M (S=1.2), kg	M (S=1.5), kg
Крышка перекрестка лотка НЛП/НЛГ-К 100 УТ1,5	100	0,90	1,02	1,28	1,54	1,92
Крышка перекрестка лотка НЛП/НЛГ-К 150 УТ1,5	150	1,13	1,29	1,62	1,94	2,43
Крышка перекрестка лотка НЛП/НЛГ-К 200 УТ1,5	200	1,40	1,60	1,99	2,39	2,99
Крышка перекрестка лотка НЛП/НЛГ-К 300 УТ1,5	300	2,00	2,29	2,86	3,44	4,30
Крышка перекрестка лотка НЛП/НЛГ-К 400 УТ1,5	400	2,72	3,11	3,89	4,67	5,84
Крышка перекрестка лотка НЛП/НЛГ-К 500 УТ1,5	500	3,55	4,06	5,07	6,09	7,61
Крышка перекрестка лотка НЛП/НЛГ-К 600 УТ1,5	600	4,49	5,13	6,42	7,70	9,62
Крышка перекрестка лотка НЛП/НЛГ-К 100 цУТ1,5	100	0,90	1,02	1,28	1,54	1,92
Крышка перекрестка лотка НЛП/НЛГ-К 150 цУТ1,5	150	1,13	1,29	1,62	1,94	2,43
Крышка перекрестка лотка НЛП/НЛГ-К 200 цУТ1,5	200	1,40	1,60	1,99	2,39	2,99
Крышка перекрестка лотка НЛП/НЛГ-К 300 цУТ1,5	300	2,00	2,29	2,86	3,44	4,30
Крышка перекрестка лотка НЛП/НЛГ-К 400 цУТ1,5	400	2,72	3,11	3,89	4,67	5,84
Крышка перекрестка лотка НЛП/НЛГ-К 500 цУТ1,5	500	3,55	4,06	5,07	6,09	7,61
Крышка перекрестка лотка НЛП/НЛГ-К 600 цУТ1,5	600	4,49	5,13	6,42	7,70	9,62
Крышка перекрестка лотка НЛП/НЛГ-К 100 Е	100	0,90	1,02	1,28	1,54	1,92
Крышка перекрестка лотка НЛП/НЛГ-К 150 Е	150	1,13	1,29	1,62	1,94	2,43
Крышка перекрестка лотка НЛП/НЛГ-К 200 Е	200	1,40	1,60	1,99	2,39	2,99
Крышка перекрестка лотка НЛП/НЛГ-К 300 Е	300	2,00	2,29	2,86	3,44	4,30
Крышка перекрестка лотка НЛП/НЛГ-К 400 Е	400	2,72	3,11	3,89	4,67	5,84
Крышка перекрестка лотка НЛП/НЛГ-К 500 Е	500	3,55	4,06	5,07	6,09	7,61
Крышка перекрестка лотка НЛП/НЛГ-К 600 Е	600	4,49	5,13	6,42	7,70	9,62

Маркировка серии исполнения (в конце наименования изделия): УТ1,5 - Исполнение №1 (конвейерное оцинкование по методу Сендзимира), цУТ1,5 - Исполнение №2 (горячее оцинкование погружением по ГОСТ 9.307), Е - Исполнение №3 (нержавеющая сталь); S - расчетная толщина металла; N - расчетная ширина, H - расчетная высота, A - расчетный габарит, M - расчетная масса изделия

КРЫШКА СЕКЦИИ ВЕРТИКАЛЬНОГО УГЛА ЛОТКА НЛП/НЛГ

Работайте выгодно!

Крышка должна быть надежно закреплена на секции соответствующего типоразмера. Для уравновешивания крышки, в т.ч. в зависимости от условий эксплуатации, необходимо использовать дополнительные элементы крепления. Проектировщик должен подобрать тип и рассчитать требуемое количество креплений крышки.

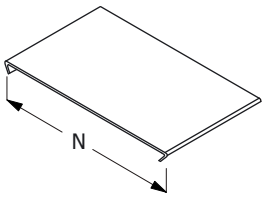

МУЛЬТИСИСТЕМА
ЗЭМИ ЕКАТЕРИНБУРГ

Наименование изделия	N, mm	M (S=0.7), kg	M (S=0.8), kg	M (S=1.0), kg	M (S=1.2), kg	M (S=1.5), kg
Крышка вертикального угла лотка НЛП/НЛГ-В 100 УТ1,5	100	0,17	0,20	0,24	0,29	0,37
Крышка вертикального угла лотка НЛП/НЛГ-В 150 УТ1,5	150	0,23	0,26	0,32	0,40	0,49
Крышка вертикального угла лотка НЛП/НЛГ-В 200 УТ1,5	200	0,29	0,33	0,41	0,51	0,63
Крышка вертикального угла лотка НЛП/НЛГ-В 300 УТ1,5	300	0,41	0,48	0,60	0,72	0,90
Крышка вертикального угла лотка НЛП/НЛГ-В 400 УТ1,5	400	0,55	0,64	0,78	0,94	1,17
Крышка вертикального угла лотка НЛП/НЛГ-В 500 УТ1,5	500	0,67	0,77	0,97	1,15	1,44
Крышка вертикального угла лотка НЛП/НЛГ-В 600 УТ1,5	600	0,81	0,92	1,13	1,36	1,73
Крышка вертикального угла лотка НЛП/НЛГ-В 100 цУТ1,5	100	0,17	0,20	0,24	0,29	0,37
Крышка вертикального угла лотка НЛП/НЛГ-В 150 цУТ1,5	150	0,23	0,26	0,32	0,40	0,49
Крышка вертикального угла лотка НЛП/НЛГ-В 200 цУТ1,5	200	0,29	0,33	0,41	0,51	0,63
Крышка вертикального угла лотка НЛП/НЛГ-В 300 цУТ1,5	300	0,41	0,48	0,60	0,72	0,90
Крышка вертикального угла лотка НЛП/НЛГ-В 400 цУТ1,5	400	0,55	0,64	0,78	0,94	1,17
Крышка вертикального угла лотка НЛП/НЛГ-В 500 цУТ1,5	500	0,67	0,77	0,97	1,15	1,44
Крышка вертикального угла лотка НЛП/НЛГ-В 600 цУТ1,5	600	0,81	0,92	1,13	1,36	1,73
Крышка вертикального угла лотка НЛП/НЛГ-В 100 Е	100	0,17	0,20	0,24	0,29	0,37
Крышка вертикального угла лотка НЛП/НЛГ-В 150 Е	150	0,23	0,26	0,32	0,40	0,49
Крышка вертикального угла лотка НЛП/НЛГ-В 200 Е	200	0,29	0,33	0,41	0,51	0,63
Крышка вертикального угла лотка НЛП/НЛГ-В 300 Е	300	0,41	0,48	0,60	0,72	0,90
Крышка вертикального угла лотка НЛП/НЛГ-В 400 Е	400	0,55	0,64	0,78	0,94	1,17
Крышка вертикального угла лотка НЛП/НЛГ-В 500 Е	500	0,67	0,77	0,97	1,15	1,44
Крышка вертикального угла лотка НЛП/НЛГ-В 600 Е	600	0,81	0,92	1,13	1,36	1,73

Маркировка серии исполнения (в конце наименования изделия): УТ1,5 - Исполнение №1 (конвейерное оцинкование по методу Сендзимира), цУТ1,5 - Исполнение №2 (горячее оцинкование погружением по ГОСТ 9.307), Е - Исполнение №3 (нержавеющая сталь); S - расчетная толщина металла; N - расчетная ширина, H - расчетная высота, A - расчетный габарит, M - расчетная масса изделия

СКОБА КРЕПЛЕНИЯ КРЫШКИ ЛОТКА

Работайте выгодно!

Крышка должна быть надежно закреплена на секции соответствующего типоразмера. Для уравновешивания крышки, в т.ч. в зависимости от условий эксплуатации, необходимо использовать дополнительные элементы крепления. Проектировщик должен подобрать тип и рассчитать требуемое количество креплений крышки.

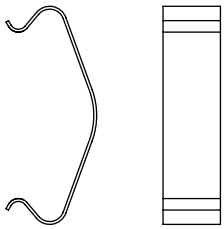

МУЛЬТИСИСТЕМА
ЗЭМИ ЕКАТЕРИНБУРГ

Наименование изделия	H, mm	M (S=1.5), kg
Скоба крепления крышки СКЛ 50 УТ1,5	50	0,02
Скоба крепления крышки СКЛ 50 цУТ1,5	50	0,02
Скоба крепления крышки СКЛ 50 Е	50	0,02
Скоба крепления крышки СКЛ 60 УТ1,5	60	0,02
Скоба крепления крышки СКЛ 60 цУТ1,5	60	0,02
Скоба крепления крышки СКЛ 60 Е	60	0,02
Скоба крепления крышки СКЛ 100 УТ1,5	100	0,03
Скоба крепления крышки СКЛ 100 цУТ1,5	100	0,03
Скоба крепления крышки СКЛ 100 Е	100	0,03

Маркировка серии исполнения (в конце наименования изделия): УТ1,5 - Исполнение №1 (конвейерное оцинкование по методу Сендзимира), цУТ1,5 - Исполнение №2 (горячее оцинкование погружением по ГОСТ 9.307), Е - Исполнение №3 (нержавеющая сталь); S - расчетная толщина металла; N - расчетная ширина, H - расчетная высота, A - расчетный габарит, M - расчетная масса изделия

ПЕРФОРИРОВАННАЯ ПОЛНОРАЗМЕРНАЯ ПРЯМАЯ СЕКЦИЯ ЛОТКА ЛПМ3

Для соединения двух смежных секций использовать соответствующие соединительные аксессуары.
Использовать соответствующие консоли.
Для закрепления секций на консолях использовать соответствующие крепления.

Соединительные аксессуары входят в комплект поставки изделия.

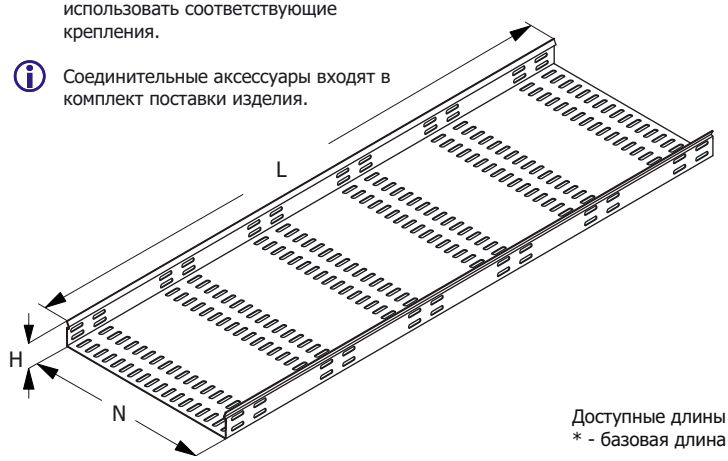

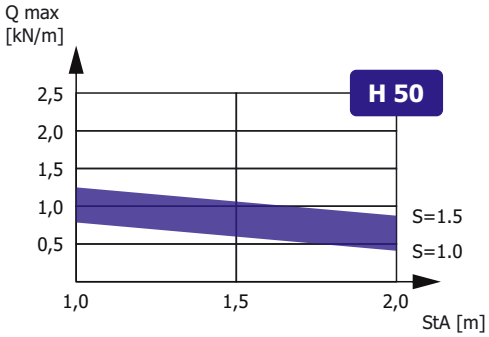

Зависимость максимальной распределенной нагрузки Qmax на днище секции высотой H, шириной N=300, длиной L=3000 от толщины металла S и расстояния между консолями StA в составе прямолинейного участка сбалансированной кабеленесущей конструкции (подробнее в Лицензии)

Доступные длины
* - базовая длина

2500*	3500	9000
2000	3000	6000

Наименование изделия	N, mm	H, mm	M (S=0.7), kg/m	M (S=0.8), kg/m	M (S=1.0), kg/m	M (S=1.2), kg/m	M (S=1.5), kg/m
Лоток перфорированный ЛПМ3 50x50 УТ1,5	50	50	0,80	0,90	1,16	1,40	1,75
Лоток перфорированный ЛПМ3 100x50 УТ1,5	100	50	1,10	1,25	1,60	1,70	2,35
Лоток перфорированный ЛПМ3 150x50 УТ1,5	150	50	1,36	1,60	1,90	2,30	2,90
Лоток перфорированный ЛПМ3 200x50 УТ1,5	200	50	1,65	1,85	4,35	2,80	3,50
Лоток перфорированный ЛПМ3 300x50 УТ1,5	300	50	2,20	2,50	3,14	3,75	4,70
Лоток перфорированный ЛПМ3 400x50 УТ1,5	400	50	2,75	3,15	3,90	4,70	5,85
Лоток перфорированный ЛПМ3 500x50 УТ1,5	500	50	3,30	3,75	4,70	5,65	7,10
Лоток перфорированный ЛПМ3 600x50 УТ1,5	600	50	3,85	4,40	5,50	6,60	8,25
Лоток перфорированный ЛПМ3 50x50 цУТ1,5	50	50	0,80	0,90	1,16	1,40	1,75
Лоток перфорированный ЛПМ3 100x50 цУТ1,5	100	50	1,10	1,25	1,60	1,70	2,35
Лоток перфорированный ЛПМ3 150x50 цУТ1,5	150	50	1,36	1,60	1,90	2,30	2,90
Лоток перфорированный ЛПМ3 200x50 цУТ1,5	200	50	1,65	1,85	4,35	2,80	3,50
Лоток перфорированный ЛПМ3 300x50 цУТ1,5	300	50	2,20	2,50	3,14	3,75	4,70
Лоток перфорированный ЛПМ3 400x50 цУТ1,5	400	50	2,75	3,15	3,90	4,70	5,85
Лоток перфорированный ЛПМ3 500x50 цУТ1,5	500	50	3,30	3,75	4,70	5,65	7,10
Лоток перфорированный ЛПМ3 600x50 цУТ1,5	600	50	3,85	4,40	5,50	6,60	8,25
Лоток перфорированный ЛПМ3 50x50 Е	50	50	0,80	0,90	1,16	1,40	1,75
Лоток перфорированный ЛПМ3 100x50 Е	100	50	1,10	1,25	1,60	1,70	2,35
Лоток перфорированный ЛПМ3 150x50 Е	150	50	1,36	1,60	1,90	2,30	2,90
Лоток перфорированный ЛПМ3 200x50 Е	200	50	1,65	1,85	4,35	2,80	3,50
Лоток перфорированный ЛПМ3 300x50 Е	300	50	2,20	2,50	3,14	3,75	4,70
Лоток перфорированный ЛПМ3 400x50 Е	400	50	2,75	3,15	3,90	4,70	5,85
Лоток перфорированный ЛПМ3 500x50 Е	500	50	3,30	3,75	4,70	5,65	7,10
Лоток перфорированный ЛПМ3 600x50 Е	600	50	3,85	4,40	5,50	6,60	8,25

Маркировка серии исполнения (в конце наименования изделия): УТ1,5 - Исполнение №1 (конвейерное оцинкование по методу Сендзимира), цУТ1,5 - Исполнение №2 (горячее оцинкование погружением по ГОСТ 9.307), Е - Исполнение №3 (нержавеющая сталь); Qmax - максимальная распределенная нагрузка; StA – расстояние между консолями; S - расчетная толщина металла; N - расчетная ширина; H - расчетная высота; L - расчетная длина; M - расчетная масса

НЕПЕРФОРИРОВАННАЯ ПОЛНОРАЗМЕРНАЯ ПРЯМАЯ СЕКЦИЯ ЛОТКА ЛНМ3

Для соединения двух смежных секций использовать соответствующие соединительные аксессуары.
Использовать соответствующие консоли.
Для закрепления секций на консолях использовать соответствующие крепления.

Соединительные аксессуары входят в комплект поставки изделия.

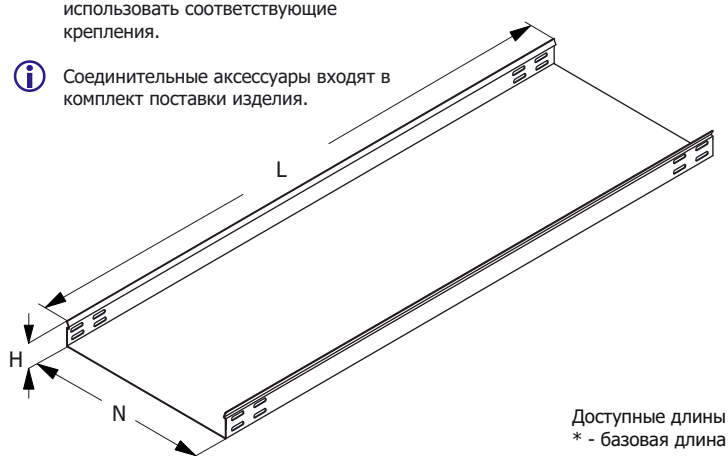

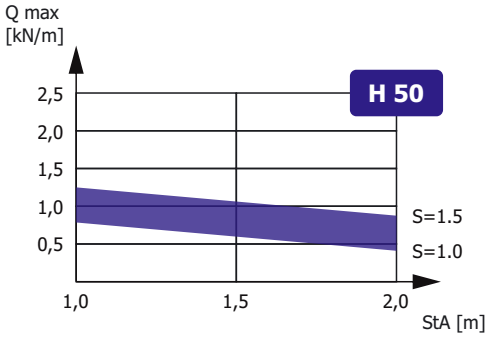

Зависимость максимальной распределенной нагрузки Qmax на днище секции высотой H, шириной N=300, длиной L=3000 от толщины металла S и расстояния между консолями StA в составе прямолинейного участка сбалансированной кабеленесущей конструкции (подробнее в Лицензии)

Доступные длины
* - базовая длина

2500*	3500	9000
2000	3000	6000

Наименование изделия	N, mm	H, mm	M (S=0.7), kg/m	M (S=0.8), kg/m	M (S=1.0), kg/m	M (S=1.2), kg/m	M (S=1.5), kg/m
Лоток неперфорированный ЛНМ3 50х50 УТ1,5	50	50	0,80	0,90	1,16	1,40	1,75
Лоток неперфорированный ЛНМ3 100х50 УТ1,5	100	50	1,10	1,25	1,60	1,70	2,35
Лоток неперфорированный ЛНМ3 150х50 УТ1,5	150	50	1,36	1,60	1,90	2,30	2,90
Лоток неперфорированный ЛНМ3 200х50 УТ1,5	200	50	1,65	1,85	4,35	2,80	3,50
Лоток неперфорированный ЛНМ3 300х50 УТ1,5	300	50	2,20	2,50	3,14	3,75	4,70
Лоток неперфорированный ЛНМ3 400х50 УТ1,5	400	50	2,75	3,15	3,90	4,70	5,85
Лоток неперфорированный ЛНМ3 500х50 УТ1,5	500	50	3,30	3,75	4,70	5,65	7,10
Лоток неперфорированный ЛНМ3 600х50 УТ1,5	600	50	3,85	4,40	5,50	6,60	8,25
Лоток неперфорированный ЛНМ3 50х50 цУТ1,5	50	50	0,80	0,90	1,16	1,40	1,75
Лоток неперфорированный ЛНМ3 100х50 цУТ1,5	100	50	1,10	1,25	1,60	1,70	2,35
Лоток неперфорированный ЛНМ3 150х50 цУТ1,5	150	50	1,36	1,60	1,90	2,30	2,90
Лоток неперфорированный ЛНМ3 200х50 цУТ1,5	200	50	1,65	1,85	4,35	2,80	3,50
Лоток неперфорированный ЛНМ3 300х50 цУТ1,5	300	50	2,20	2,50	3,14	3,75	4,70
Лоток неперфорированный ЛНМ3 400х50 цУТ1,5	400	50	2,75	3,15	3,90	4,70	5,85
Лоток неперфорированный ЛНМ3 500х50 цУТ1,5	500	50	3,30	3,75	4,70	5,65	7,10
Лоток неперфорированный ЛНМ3 600х50 цУТ1,5	600	50	3,85	4,40	5,50	6,60	8,25
Лоток неперфорированный ЛНМ3 50х50 Е	50	50	0,80	0,90	1,16	1,40	1,75
Лоток неперфорированный ЛНМ3 100х50 Е	100	50	1,10	1,25	1,60	1,70	2,35
Лоток неперфорированный ЛНМ3 150х50 Е	150	50	1,36	1,60	1,90	2,30	2,90
Лоток неперфорированный ЛНМ3 200х50 Е	200	50	1,65	1,85	4,35	2,80	3,50
Лоток неперфорированный ЛНМ3 300х50 Е	300	50	2,20	2,50	3,14	3,75	4,70
Лоток неперфорированный ЛНМ3 400х50 Е	400	50	2,75	3,15	3,90	4,70	5,85
Лоток неперфорированный ЛНМ3 500х50 Е	500	50	3,30	3,75	4,70	5,65	7,10
Лоток неперфорированный ЛНМ3 600х50 Е	600	50	3,85	4,40	5,50	6,60	8,25

Маркировка серии исполнения (в конце наименования изделия): УТ1,5 - Исполнение №1 (конвейерное оцинкование по методу Сендзимира), цУТ1,5 - Исполнение №2 (горячее оцинкование погружением по ГОСТ 9.307), Е - Исполнение №3 (нержавеющая сталь); Qmax - максимальная распределенная нагрузка; StA – расстояние между консолями; S - расчетная толщина металла; N - расчетная ширина; H - расчетная высота; L - расчетная длина; M - расчетная масса

УГЛОВАЯ СЕКЦИЯ НА 90 ГРАДУСОВ ЛОТКА ЛПМ3/ЛНМ3

Работайте выгодно!

Использовать соответствующие консоли. Для закрепления секций на консолях использовать соответствующие крепления. Соединительные аксессуары входят в комплект поставки изделия.

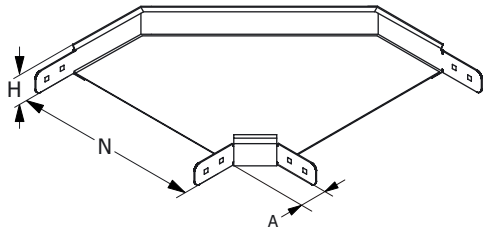

МУЛЬТИСИСТЕМА
ЗЭМИ ЕКАТЕРИНБУРГ

Наименование изделия	N, mm	H, mm	A, mm	M (S=0.7), kg	M (S=0.8), kg	M (S=1.0), kg	M (S=1.2), kg	M (S=1.5), kg
Угол лотка ЛПМ3/ЛНМ3-У90 50х50 УТ1,5	50	50	58	0,60	0,68	0,85	1,02	1,28
Угол лотка ЛПМ3/ЛНМ3-У90 100х50 УТ1,5	100	50	58	0,74	0,85	1,06	1,27	1,59
Угол лотка ЛПМ3/ЛНМ3-У90 150х50 УТ1,5	150	50	58	0,93	1,06	1,32	1,59	1,99
Угол лотка ЛПМ3/ЛНМ3-У90 200х50 УТ1,5	200	50	58	1,15	1,31	1,64	1,97	2,47
Угол лотка ЛПМ3/ЛНМ3-У90 300х50 УТ1,5	300	50	58	1,17	1,96	2,45	2,94	3,67
Угол лотка ЛПМ3/ЛНМ3-У90 400х50 УТ1,5	400	50	58	2,43	2,78	3,48	4,17	5,21
Угол лотка ЛПМ3/ЛНМ3-У90 500х50 УТ1,5	500	50	58	3,31	3,78	4,72	5,67	7,09
Угол лотка ЛПМ3/ЛНМ3-У90 600х50 УТ1,5	600	50	58	4,34	4,96	6,19	7,43	9,29
Угол лотка ЛПМ3/ЛНМ3-У90 50х50 цУТ1,5	50	50	58	0,60	0,68	0,85	1,02	1,28
Угол лотка ЛПМ3/ЛНМ3-У90 100х50 цУТ1,5	100	50	58	0,74	0,85	1,06	1,27	1,59
Угол лотка ЛПМ3/ЛНМ3-У90 150х50 цУТ1,5	150	50	58	0,93	1,06	1,32	1,59	1,99
Угол лотка ЛПМ3/ЛНМ3-У90 200х50 цУТ1,5	200	50	58	1,15	1,31	1,64	1,97	2,47
Угол лотка ЛПМ3/ЛНМ3-У90 300х50 цУТ1,5	300	50	58	1,17	1,96	2,45	2,94	3,67
Угол лотка ЛПМ3/ЛНМ3-У90 400х50 цУТ1,5	400	50	58	2,43	2,78	3,48	4,17	5,21
Угол лотка ЛПМ3/ЛНМ3-У90 500х50 цУТ1,5	500	50	58	3,31	3,78	4,72	5,67	7,09
Угол лотка ЛПМ3/ЛНМ3-У90 600х50 цУТ1,5	600	50	58	4,34	4,96	6,19	7,43	9,29
Угол лотка ЛПМ3/ЛНМ3-У90 50х50 Е	50	50	58	0,60	0,68	0,85	1,02	1,28
Угол лотка ЛПМ3/ЛНМ3-У90 100х50 Е	100	50	58	0,74	0,85	1,06	1,27	1,59
Угол лотка ЛПМ3/ЛНМ3-У90 150х50 Е	150	50	58	0,93	1,06	1,32	1,59	1,99
Угол лотка ЛПМ3/ЛНМ3-У90 200х50 Е	200	50	58	1,15	1,31	1,64	1,97	2,47
Угол лотка ЛПМ3/ЛНМ3-У90 300х50 Е	300	50	58	1,17	1,96	2,45	2,94	3,67
Угол лотка ЛПМ3/ЛНМ3-У90 400х50 Е	400	50	58	2,43	2,78	3,48	4,17	5,21
Угол лотка ЛПМ3/ЛНМ3-У90 500х50 Е	500	50	58	3,31	3,78	4,72	5,67	7,09
Угол лотка ЛПМ3/ЛНМ3-У90 600х50 Е	600	50	58	4,34	4,96	6,19	7,43	9,29

Маркировка серии исполнения (в конце наименования изделия): УТ1,5 - Исполнение №1 (конвейерное оцинкование по методу Сендзимира), цУТ1,5 - Исполнение №2 (горячее оцинкование погружением по ГОСТ 9.307), Е - Исполнение №3 (нержавеющая сталь); S - расчетная толщина металла; N - расчетная ширина, H - расчетная высота, A - расчетный габарит, M - расчетная масса изделия

УГЛОВАЯ СЕКЦИЯ НА 45 ГРАДУСОВ ЛОТКА ЛПМ3/ЛНМ3

Работайте выгодно!

Использовать соответствующие консоли. Для закрепления секций на консолях использовать соответствующие крепления. Соединительные аксессуары входят в комплект поставки изделия.

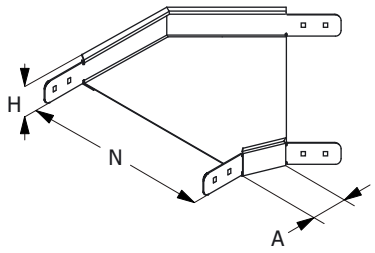

МУЛЬТИСИСТЕМА
ЗЭМИ ЕКАТЕРИНБУРГ

Наименование изделия	N, mm	H, mm	A, mm	M (S=0.7), kg	M (S=0.8), kg	M (S=1.0), kg	M (S=1.2), kg	M (S=1.5), kg
Угол лотка ЛПМ3/ЛНМ3-У45 50х50 УТ1,5	50	50	58	0,45	0,51	0,64	0,77	0,96
Угол лотка ЛПМ3/ЛНМ3-У45 100х50 УТ1,5	100	50	58	0,56	0,64	0,80	0,95	1,19
Угол лотка ЛПМ3/ЛНМ3-У45 150х50 УТ1,5	150	50	58	0,70	0,79	0,99	1,19	1,49
Угол лотка ЛПМ3/ЛНМ3-У45 200х50 УТ1,5	200	50	58	0,86	0,99	1,23	1,48	1,85
Угол лотка ЛПМ3/ЛНМ3-У45 300х50 УТ1,5	300	50	58	1,29	1,47	1,84	2,20	2,75
Угол лотка ЛПМ3/ЛНМ3-У45 400х50 УТ1,5	400	50	58	1,82	2,09	2,61	3,13	3,91
Угол лотка ЛПМ3/ЛНМ3-У45 500х50 УТ1,5	500	50	58	2,48	2,83	3,54	4,25	5,31
Угол лотка ЛПМ3/ЛНМ3-У45 600х50 УТ1,5	600	50	58	3,25	3,72	4,84	5,81	7,26
Угол лотка ЛПМ3/ЛНМ3-У45 50х50 цУТ1,5	50	50	58	0,45	0,51	0,64	0,77	0,96
Угол лотка ЛПМ3/ЛНМ3-У45 100х50 цУТ1,5	100	50	58	0,56	0,64	0,80	0,95	1,19
Угол лотка ЛПМ3/ЛНМ3-У45 150х50 цУТ1,5	150	50	58	0,70	0,79	0,99	1,19	1,49
Угол лотка ЛПМ3/ЛНМ3-У45 200х50 цУТ1,5	200	50	58	0,86	0,99	1,23	1,48	1,85
Угол лотка ЛПМ3/ЛНМ3-У45 300х50 цУТ1,5	300	50	58	1,29	1,47	1,84	2,20	2,75
Угол лотка ЛПМ3/ЛНМ3-У45 400х50 цУТ1,5	400	50	58	1,82	2,09	2,61	3,13	3,91
Угол лотка ЛПМ3/ЛНМ3-У45 500х50 цУТ1,5	500	50	58	2,48	2,83	3,54	4,25	5,31
Угол лотка ЛПМ3/ЛНМ3-У45 600х50 цУТ1,5	600	50	58	3,25	3,72	4,84	5,81	7,26
Угол лотка ЛПМ3/ЛНМ3-У45 50х50 Е	50	50	58	0,45	0,51	0,64	0,77	0,96
Угол лотка ЛПМ3/ЛНМ3-У45 100х50 Е	100	50	58	0,56	0,64	0,80	0,95	1,19
Угол лотка ЛПМ3/ЛНМ3-У45 150х50 Е	150	50	58	0,70	0,79	0,99	1,19	1,49
Угол лотка ЛПМ3/ЛНМ3-У45 200х50 Е	200	50	58	0,86	0,99	1,23	1,48	1,85
Угол лотка ЛПМ3/ЛНМ3-У45 300х50 Е	300	50	58	1,29	1,47	1,84	2,20	2,75
Угол лотка ЛПМ3/ЛНМ3-У45 400х50 Е	400	50	58	1,82	2,09	2,61	3,13	3,91
Угол лотка ЛПМ3/ЛНМ3-У45 500х50 Е	500	50	58	2,48	2,83	3,54	4,25	5,31
Угол лотка ЛПМ3/ЛНМ3-У45 600х50 Е	600	50	58	3,25	3,72	4,84	5,81	7,26

Маркировка серии исполнения (в конце наименования изделия): УТ1,5 - Исполнение №1 (конвейерное оцинкование по методу Сендзимира), цУТ1,5 - Исполнение №2 (горячее оцинкование погружением по ГОСТ 9.307), Е - Исполнение №3 (нержавеющая сталь); S - расчетная толщина металла; N - расчетная ширина, H - расчетная высота, A - расчетный габарит, M - расчетная масса изделия

СЕКЦИЯ ОТВЕТВЛЕНИЯ ЛОТКА ЛПМ3/ЛНМ3

Работайте выгодно!

Использовать соответствующие консоли. Для закрепления секций на консолях использовать соответствующие крепления. Соединительные аксессуары входят в комплект поставки изделия.

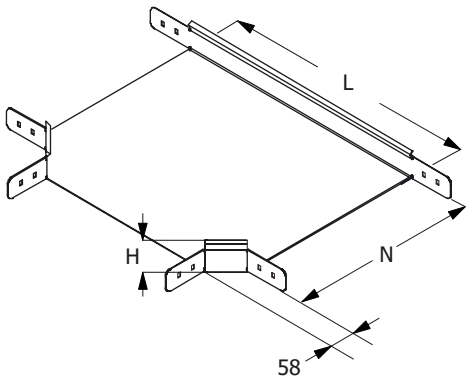

МУЛЬТИСИСТЕМА
ЗЭМИ ЕКАТЕРИНБУРГ

Наименование изделия	N, mm	H, mm	L, mm	M (S=0.7), kg	M (S=0.8), kg	M (S=1.0), kg	M (S=1.2), kg	M (S=1.5), kg
Ответвление лотка ЛПМ3/ЛНМ3-Т 50х50 УТ1,5	50	50	107	0,84	0,96	1,20	1,44	1,80
Ответвление лотка ЛПМ3/ЛНМ3-Т 100х50 УТ1,5	100	50	214	0,95	1,08	1,35	1,62	2,03
Ответвление лотка ЛПМ3/ЛНМ3-Т 150х50 УТ1,5	150	50	264	1,15	1,31	1,64	1,97	2,46
Ответвление лотка ЛПМ3/ЛНМ3-Т 200х50 УТ1,5	200	50	314	1,38	1,57	1,97	2,36	2,95
Ответвление лотка ЛПМ3/ЛНМ3-Т 300х50 УТ1,5	300	50	414	1,92	2,20	2,75	3,30	4,12
Ответвление лотка ЛПМ3/ЛНМ3-Т 400х50 УТ1,5	400	50	514	2,58	2,95	3,68	4,42	5,53
Ответвление лотка ЛПМ3/ЛНМ3-Т 500х50 УТ1,5	500	50	614	3,35	2,82	4,78	5,74	7,17
Ответвление лотка ЛПМ3/ЛНМ3-Т 600х50 УТ1,5	600	50	714	4,22	4,83	6,03	7,24	9,05
Ответвление лотка ЛПМ3/ЛНМ3-Т 50х50 цУТ1,5	50	50	107	0,84	0,96	1,20	1,44	1,80
Ответвление лотка ЛПМ3/ЛНМ3-Т 100х50 цУТ1,5	100	50	214	0,95	1,08	1,35	1,62	2,03
Ответвление лотка ЛПМ3/ЛНМ3-Т 150х50 цУТ1,5	150	50	264	1,15	1,31	1,64	1,97	2,46
Ответвление лотка ЛПМ3/ЛНМ3-Т 200х50 цУТ1,5	200	50	314	1,38	1,57	1,97	2,36	2,95
Ответвление лотка ЛПМ3/ЛНМ3-Т 300х50 цУТ1,5	300	50	414	1,92	2,20	2,75	3,30	4,12
Ответвление лотка ЛПМ3/ЛНМ3-Т 400х50 цУТ1,5	400	50	514	2,58	2,95	3,68	4,42	5,53
Ответвление лотка ЛПМ3/ЛНМ3-Т 500х50 цУТ1,5	500	50	614	3,35	2,82	4,78	5,74	7,17
Ответвление лотка ЛПМ3/ЛНМ3-Т 600х50 цУТ1,5	600	50	714	4,22	4,83	6,03	7,24	9,05
Ответвление лотка ЛПМ3/ЛНМ3-Т 50х50 Е	50	50	107	0,84	0,96	1,20	1,44	1,80
Ответвление лотка ЛПМ3/ЛНМ3-Т 100х50 Е	100	50	214	0,95	1,08	1,35	1,62	2,03
Ответвление лотка ЛПМ3/ЛНМ3-Т 150х50 Е	150	50	264	1,15	1,31	1,64	1,97	2,46
Ответвление лотка ЛПМ3/ЛНМ3-Т 200х50 Е	200	50	314	1,38	1,57	1,97	2,36	2,95
Ответвление лотка ЛПМ3/ЛНМ3-Т 300х50 Е	300	50	414	1,92	2,20	2,75	3,30	4,12
Ответвление лотка ЛПМ3/ЛНМ3-Т 400х50 Е	400	50	514	2,58	2,95	3,68	4,42	5,53
Ответвление лотка ЛПМ3/ЛНМ3-Т 500х50 Е	500	50	614	3,35	2,82	4,78	5,74	7,17
Ответвление лотка ЛПМ3/ЛНМ3-Т 600х50 Е	600	50	714	4,22	4,83	6,03	7,24	9,05

Маркировка серии исполнения (в конце наименования изделия): УТ1,5 - Исполнение №1 (конвейерное оцинкование по методу Сендзимира), цУТ1,5 - Исполнение №2 (горячее оцинкование погружением по ГОСТ 9.307), Е - Исполнение №3 (нержавеющая сталь); S - расчетная толщина металла; N - расчетная ширина, H - расчетная высота, A - расчетный габарит, M - расчетная масса изделия

СЕКЦИЯ ПЕРЕКРЕСТКА ЛОТКА ЛПМ3/ЛНМ3

Работайте выгодно!

Использовать соответствующие консоли. Для закрепления секций на консолях использовать соответствующие крепления. Соединительные аксессуары входят в комплект поставки изделия.

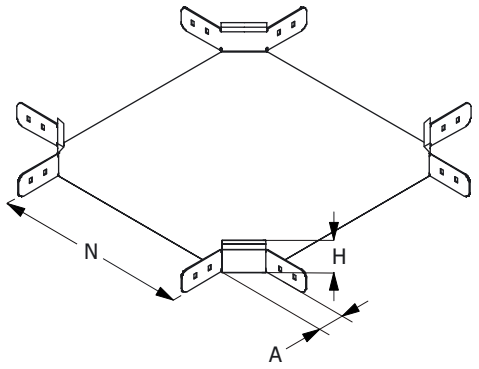

МУЛЬТИСИСТЕМА
ЗЭМИ ЕКАТЕРИНБУРГ

Наименование изделия	N, mm	H, mm	A, mm	M (S=0.7), kg	M (S=0.8), kg	M (S=1.0), kg	M (S=1.2), kg	M (S=1.5), kg
Перекресток лотка ЛПМ3/ЛНМ3-К 50х50 УТ1,5	50	50	58	1,23	1,40	1,75	2,10	2,63
Перекресток лотка ЛПМ3/ЛНМ3-К 100х50 УТ1,5	100	50	58	1,42	1,62	2,03	2,43	3,04
Перекресток лотка ЛПМ3/ЛНМ3-К 150х50 УТ1,5	150	50	58	1,64	1,87	2,34	2,81	3,51
Перекресток лотка ЛПМ3/ЛНМ3-К 200х50 УТ1,5	200	50	58	1,88	2,15	2,69	3,23	4,04
Перекресток лотка ЛПМ3/ЛНМ3-К 300х50 УТ1,5	300	50	58	2,46	2,81	3,51	4,22	5,27
Перекресток лотка ЛПМ3/ЛНМ3-К 400х50 УТ1,5	400	50	58	3,15	3,60	4,49	5,39	6,74
Перекресток лотка ЛПМ3/ЛНМ3-К 500х50 УТ1,5	500	50	58	3,94	4,50	5,63	6,76	8,45
Перекресток лотка ЛПМ3/ЛНМ3-К 600х50 УТ1,5	600	50	58	4,85	5,54	6,92	8,31	10,39
Перекресток лотка ЛПМ3/ЛНМ3-К 50х50 цУТ1,5	50	50	58	1,23	1,40	1,75	2,10	2,63
Перекресток лотка ЛПМ3/ЛНМ3-К 100х50 цУТ1,5	100	50	58	1,42	1,62	2,03	2,43	3,04
Перекресток лотка ЛПМ3/ЛНМ3-К 150х50 цУТ1,5	150	50	58	1,64	1,87	2,34	2,81	3,51
Перекресток лотка ЛПМ3/ЛНМ3-К 200х50 цУТ1,5	200	50	58	1,88	2,15	2,69	3,23	4,04
Перекресток лотка ЛПМ3/ЛНМ3-К 300х50 цУТ1,5	300	50	58	2,46	2,81	3,51	4,22	5,27
Перекресток лотка ЛПМ3/ЛНМ3-К 400х50 цУТ1,5	400	50	58	3,15	3,60	4,49	5,39	6,74
Перекресток лотка ЛПМ3/ЛНМ3-К 500х50 цУТ1,5	500	50	58	3,94	4,50	5,63	6,76	8,45
Перекресток лотка ЛПМ3/ЛНМ3-К 600х50 цУТ1,5	600	50	58	4,85	5,54	6,92	8,31	10,39
Перекресток лотка ЛПМ3/ЛНМ3-К 50х50 Е	50	50	58	1,23	1,40	1,75	2,10	2,63
Перекресток лотка ЛПМ3/ЛНМ3-К 100х50 Е	100	50	58	1,42	1,62	2,03	2,43	3,04
Перекресток лотка ЛПМ3/ЛНМ3-К 150х50 Е	150	50	58	1,64	1,87	2,34	2,81	3,51
Перекресток лотка ЛПМ3/ЛНМ3-К 200х50 Е	200	50	58	1,88	2,15	2,69	3,23	4,04
Перекресток лотка ЛПМ3/ЛНМ3-К 300х50 Е	300	50	58	2,46	2,81	3,51	4,22	5,27
Перекресток лотка ЛПМ3/ЛНМ3-К 400х50 Е	400	50	58	3,15	3,60	4,49	5,39	6,74
Перекресток лотка ЛПМ3/ЛНМ3-К 500х50 Е	500	50	58	3,94	4,50	5,63	6,76	8,45
Перекресток лотка ЛПМ3/ЛНМ3-К 600х50 Е	600	50	58	4,85	5,54	6,92	8,31	10,39

Маркировка серии исполнения (в конце наименования изделия): УТ1,5 - Исполнение №1 (конвейерное оцинкование по методу Сендзимира), цУТ1,5 - Исполнение №2 (горячее оцинкование погружением по ГОСТ 9.307), Е - Исполнение №3 (нержавеющая сталь); S - расчетная толщина металла; N - расчетная ширина, H - расчетная высота, A - расчетный габарит, M - расчетная масса изделия

СЕКЦИЯ ВЕРТИКАЛЬНОГО УГЛА ЛОТКА ЛПМ3/ЛНМ3

Работайте выгодно!

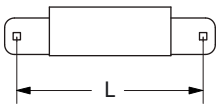

L	H
230 260 270	50 80 100

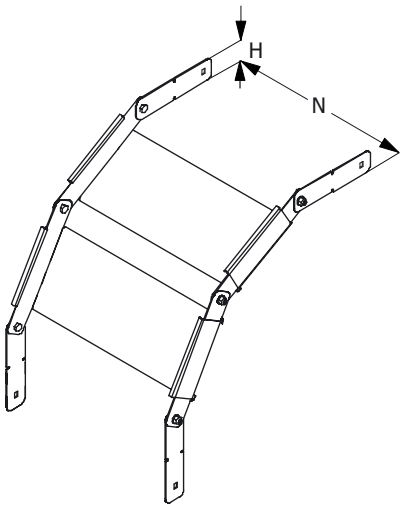

Для создания поворота на 90 градусов рекомендуется использовать 2 секции и 4 соединителя. Метизы входят в комплект поставки изделия. Использовать соответствующие консоли. Для закрепления секций на консолях использовать соответствующие комплекты креплений.

В случае необходимости, использовать крышку соответсвующего типоразмера, конфигурирование производить на месте. Применять соответствующие меры надежной фиксации крышки на секции (-ях) вертикальных углов.

МУЛЬТИСИСТЕМА
ЗЭМИ ЕКАТЕРИНБУРГ

Наименование изделия	N, mm	H, mm	M (S=0.7), kg	M (S=0.8), kg	M (S=1.0), kg	M (S=1.2), kg	M (S=1.5), kg
Вертикальный угол лотка ЛПМ3/ЛНМ3-В 50х50 УТ1,5	50	50	0,18	0,21	0,27	0,32	0,40
Вертикальный угол лотка ЛПМ3/ЛНМ3-В 100х50 УТ1,5	100	50	0,25	0,29	0,37	0,39	0,54
Вертикальный угол лотка ЛПМ3/ЛНМ3-В 150х50 УТ1,5	150	50	0,31	0,37	0,44	0,53	0,67
Вертикальный угол лотка ЛПМ3/ЛНМ3-В 200х50 УТ1,5	200	50	0,38	0,43	1,00	0,64	0,81
Вертикальный угол лотка ЛПМ3/ЛНМ3-В 300х50 УТ1,5	300	50	0,51	0,58	0,72	0,86	1,08
Вертикальный угол лотка ЛПМ3/ЛНМ3-В 400х50 УТ1,5	400	50	0,63	0,72	0,90	1,08	1,35
Вертикальный угол лотка ЛПМ3/ЛНМ3-В 500х50 УТ1,5	500	50	0,76	0,86	1,08	1,30	1,63
Вертикальный угол лотка ЛПМ3/ЛНМ3-В 600х50 УТ1,5	600	50	0,89	1,01	1,27	1,52	1,90
Вертикальный угол лотка ЛПМ3/ЛНМ3-В 50х50 цУТ1,5	50	50	0,18	0,21	0,27	0,32	0,40
Вертикальный угол лотка ЛПМ3/ЛНМ3-В 100х50 цУТ1,5	100	50	0,25	0,29	0,37	0,39	0,54
Вертикальный угол лотка ЛПМ3/ЛНМ3-В 150х50 цУТ1,5	150	50	0,31	0,37	0,44	0,53	0,67
Вертикальный угол лотка ЛПМ3/ЛНМ3-В 200х50 цУТ1,5	200	50	0,38	0,43	1,00	0,64	0,81
Вертикальный угол лотка ЛПМ3/ЛНМ3-В 300х50 цУТ1,5	300	50	0,51	0,58	0,72	0,86	1,08
Вертикальный угол лотка ЛПМ3/ЛНМ3-В 400х50 цУТ1,5	400	50	0,63	0,72	0,90	1,08	1,35
Вертикальный угол лотка ЛПМ3/ЛНМ3-В 500х50 цУТ1,5	500	50	0,76	0,86	1,08	1,30	1,63
Вертикальный угол лотка ЛПМ3/ЛНМ3-В 600х50 цУТ1,5	600	50	0,89	1,01	1,27	1,52	1,90
Вертикальный угол лотка ЛПМ3/ЛНМ3-В 50х50 Е	50	50	0,18	0,21	0,27	0,32	0,40
Вертикальный угол лотка ЛПМ3/ЛНМ3-В 100х50 Е	100	50	0,25	0,29	0,37	0,39	0,54
Вертикальный угол лотка ЛПМ3/ЛНМ3-В 150х50 Е	150	50	0,31	0,37	0,44	0,53	0,67
Вертикальный угол лотка ЛПМ3/ЛНМ3-В 200х50 Е	200	50	0,38	0,43	1,00	0,64	0,81
Вертикальный угол лотка ЛПМ3/ЛНМ3-В 300х50 Е	300	50	0,51	0,58	0,72	0,86	1,08
Вертикальный угол лотка ЛПМ3/ЛНМ3-В 400х50 Е	400	50	0,63	0,72	0,90	1,08	1,35
Вертикальный угол лотка ЛПМ3/ЛНМ3-В 500х50 Е	500	50	0,76	0,86	1,08	1,30	1,63
Вертикальный угол лотка ЛПМ3/ЛНМ3-В 600х50 Е	600	50	0,89	1,01	1,27	1,52	1,90

Маркировка серии исполнения (в конце наименования изделия): УТ1,5 - Исполнение №1 (конвейерное оцинкование по методу Сендзимира), цУТ1,5 - Исполнение №2 (горячее оцинкование погружением по ГОСТ 9.307), Е - Исполнение №3 (нержавеющая сталь); S - расчетная толщина металла; N - расчетная ширина, H - расчетная высота, A - расчетный габарит, M - расчетная масса изделия

ЗАГЛУШКА-ПЕРЕХОДНИК ЛОТКА ЛПМ3/ЛНМ3

Работайте выгодно!

Метизы входят в комплект поставки изделия.

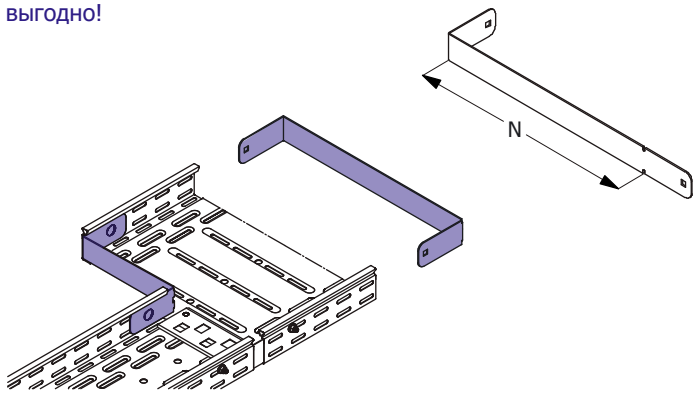

МУЛЬТИСИСТЕМА
ЗЭМИ ЕКАТЕРИНБУРГ

Наименование изделия	N, mm	H, mm	M (S=0.7), kg	M (S=0.8), kg	M (S=1.0), kg	M (S=1.2), kg	M (S=1.5), kg
Заглушка-переходник лотка ЛПМ3/ЛНМ3 50x50 УТ1,5	50	50	0,04	0,05	0,06	0,07	0,09
Заглушка-переходник лотка ЛПМ3/ЛНМ3 100x50 УТ1,5	100	50	0,08	0,09	0,11	0,14	0,17
Заглушка-переходник лотка ЛПМ3/ЛНМ3 150x50 УТ1,5	150	50	0,11	0,12	0,15	0,18	0,23
Заглушка-переходник лотка ЛПМ3/ЛНМ3 200x50 УТ1,5	200	50	0,14	0,15	0,19	0,23	0,29
Заглушка-переходник лотка ЛПМ3/ЛНМ3 300x50 УТ1,5	300	50	0,20	0,22	0,28	0,34	0,42
Заглушка-переходник лотка ЛПМ3/ЛНМ3 400x50 УТ1,5	400	50	0,26	0,29	0,37	0,44	0,55
Заглушка-переходник лотка ЛПМ3/ЛНМ3 500x50 УТ1,5	500	50	0,28	0,33	0,41	0,49	0,61
Заглушка-переходник лотка ЛПМ3/ЛНМ3 600x50 УТ1,5	600	50	0,34	0,39	0,49	0,58	0,73
Заглушка-переходник лотка ЛПМ3/ЛНМ3 50x50 цУТ1,5	50	50	0,04	0,05	0,06	0,07	0,09
Заглушка-переходник лотка ЛПМ3/ЛНМ3 100x50 цУТ1,5	100	50	0,08	0,09	0,11	0,14	0,17
Заглушка-переходник лотка ЛПМ3/ЛНМ3 150x50 цУТ1,5	150	50	0,11	0,12	0,15	0,18	0,23
Заглушка-переходник лотка ЛПМ3/ЛНМ3 200x50 цУТ1,5	200	50	0,14	0,15	0,19	0,23	0,29
Заглушка-переходник лотка ЛПМ3/ЛНМ3 300x50 цУТ1,5	300	50	0,20	0,22	0,28	0,34	0,42
Заглушка-переходник лотка ЛПМ3/ЛНМ3 400x50 цУТ1,5	400	50	0,26	0,29	0,37	0,44	0,55
Заглушка-переходник лотка ЛПМ3/ЛНМ3 500x50 цУТ1,5	500	50	0,28	0,33	0,41	0,49	0,61
Заглушка-переходник лотка ЛПМ3/ЛНМ3 600x50 цУТ1,5	600	50	0,34	0,39	0,49	0,58	0,73
Заглушка-переходник лотка ЛПМ3/ЛНМ3 50x50 Е	50	50	0,04	0,05	0,06	0,07	0,09
Заглушка-переходник лотка ЛПМ3/ЛНМ3 100x50 Е	100	50	0,08	0,09	0,11	0,14	0,17
Заглушка-переходник лотка ЛПМ3/ЛНМ3 150x50 Е	150	50	0,11	0,12	0,15	0,18	0,23
Заглушка-переходник лотка ЛПМ3/ЛНМ3 200x50 Е	200	50	0,14	0,15	0,19	0,23	0,29
Заглушка-переходник лотка ЛПМ3/ЛНМ3 300x50 Е	300	50	0,20	0,22	0,28	0,34	0,42
Заглушка-переходник лотка ЛПМ3/ЛНМ3 400x50 Е	400	50	0,26	0,29	0,37	0,44	0,55
Заглушка-переходник лотка ЛПМ3/ЛНМ3 500x50 Е	500	50	0,28	0,33	0,41	0,49	0,61
Заглушка-переходник лотка ЛПМ3/ЛНМ3 600x50 Е	600	50	0,34	0,39	0,49	0,58	0,73

Маркировка серии исполнения (в конце наименования изделия): УТ1,5 - Исполнение №1 (конвейерное оцинкование по методу Сендзимира), цУТ1,5 - Исполнение №2 (горячее оцинкование погружением по ГОСТ 9.307), Е - Исполнение №3 (нержавеющая сталь); S - расчетная толщина металла; N - расчетная ширина, H - расчетная высота, A - расчетный габарит, M - расчетная масса изделия

СОЕДИНИТЕЛЬ ЛИСТОВОГО ЛОТКА ЛПМ3/ЛНМ3

Работайте выгодно!

Для соединения двух секций листовых лотков одного типоразмера необходимо использовать 2 соединителя соответствующей высоты. Для шарнирного соединения двух прямых секций листовых лотков одного типоразмера необходимо использовать 4 соединителя соответствующей высоты.

Метизы входят в комплект поставки.

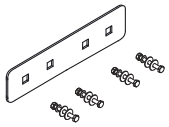

МУЛЬТИСИСТЕМА
ЗЭМИ ЕКАТЕРИНБУРГ

Наименование изделия	H, mm	M (S=0.7), kg	M (S=0.8), kg	M (S=1.0), kg	M (S=1.2), kg	M (S=1.5), kg
Соединитель лотка ЛПМ3/ЛНМ3 50 УТ1,5	50	0,07	0,08	0,09	0,11	0,14
Соединитель лотка ЛПМ3/ЛНМ3 50 цУТ1,5	50	0,07	0,08	0,09	0,11	0,14
Соединитель лотка ЛПМ3/ЛНМ3 50 Е	50	0,07	0,08	0,09	0,11	0,14

Маркировка серии исполнения (в конце наименования изделия): УТ1,5 - Исполнение №1 (конвейерное оцинкование по методу Сендзимира), цУТ1,5 - Исполнение №2 (горячее оцинкование погружением по ГОСТ 9.307), Е - Исполнение №3 (нержавеющая сталь); S - расчетная толщина металла; N - расчетная ширина, H - расчетная высота, A - расчетный габарит, M - расчетная масса изделия

ПЕРЕГОРОДКА ЛИСТОВОГО ЛОТКА ЛПМ3/ЛНМ3

Работайте выгодно!

Изделие крепится к днищу секции при помощи метизов (метизы входят в комплект поставки).

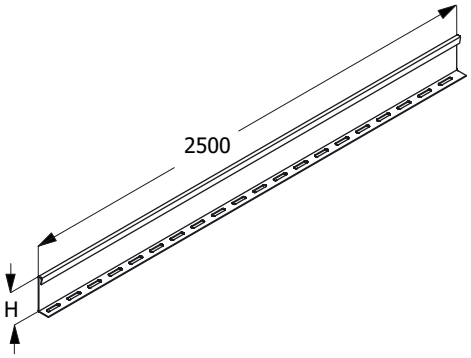

МУЛЬТИСИСТЕМА
ЗЭМИ ЕКАТЕРИНБУРГ

Наименование изделия	H, mm	M (S=0.7), kg	M (S=0.8), kg	M (S=1.0), kg	M (S=1.2), kg	M (S=1.5), kg
Перегородка лотка ЛПМ3/ЛНМ3 50 УТ1,5	50	0,89	1,02	1,28	1,53	1,91
Перегородка лотка ЛПМ3/ЛНМ3 50 цУТ1,5	50	0,89	1,02	1,28	1,53	1,91
Перегородка лотка ЛПМ3/ЛНМ3 50 Е	50	0,89	1,02	1,28	1,53	1,91

Маркировка серии исполнения (в конце наименования изделия): УТ1,5 - Исполнение №1 (конвейерное оцинкование по методу Сендзимира), цУТ1,5 - Исполнение №2 (горячее оцинкование погружением по ГОСТ 9.307), Е - Исполнение №3 (нержавеющая сталь); S - расчетная толщина металла; N - расчетная ширина, H - расчетная высота, A - расчетный габарит, M - расчетная масса изделия

ПЕРФОРИРОВАННАЯ ПОЛНОРАЗМЕРНАЯ ПРЯМАЯ СЕКЦИЯ ЛОТКА ЛПМ3

Для соединения двух смежных секций использовать соответствующие соединительные аксессуары.
Использовать соответствующие консоли.
Для закрепления секций на консолях использовать соответствующие крепления.

Соединительные аксессуары входят в комплект поставки изделия.

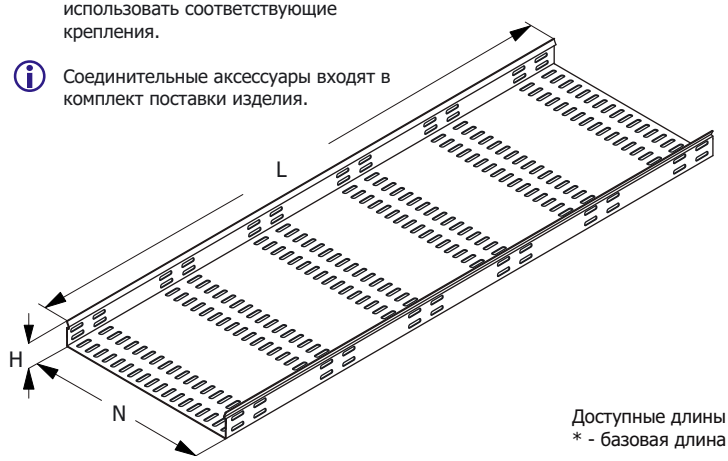

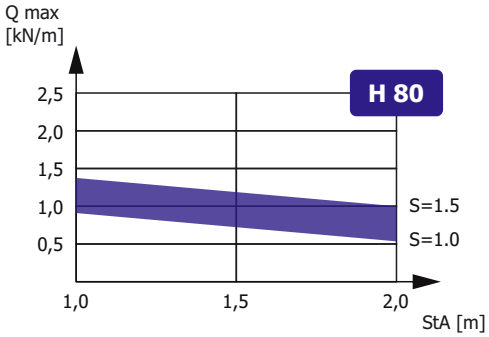

Зависимость максимальной распределенной нагрузки Qmax на днище секции высотой H, шириной N=300, длиной L=3000 от толщины металла S и расстояния между консолями StA в составе прямолинейного участка сбалансированной кабеленесущей конструкции (подробнее в Лицензии)

Доступные длины
* - базовая длина

2500*	3500	9000
2000	3000	6000

Наименование изделия	N, mm	H, mm	M (S=0.7), kg/m	M (S=0.8), kg/m	M (S=1.0), kg/m	M (S=1.2), kg/m	M (S=1.5), kg/m
Лоток перфорированный ЛПМ3 80x80 УТ1,5	80	80	1,08	1,20	1,54	1,95	2,08
Лоток перфорированный ЛПМ3 100x80 УТ1,5	100	80	1,38	1,55	1,98	2,25	2,68
Лоток перфорированный ЛПМ3 150x80 УТ1,5	150	80	1,58	1,90	2,33	2,80	3,50
Лоток перфорированный ЛПМ3 200x80 УТ1,5	200	80	1,93	2,18	3,75	3,20	4,05
Лоток перфорированный ЛПМ3 300x80 УТ1,5	300	80	2,48	2,83	3,52	4,23	5,11
Лоток перфорированный ЛПМ3 400x80 УТ1,5	400	80	3,03	3,43	4,30	5,11	6,45
Лоток перфорированный ЛПМ3 500x80 УТ1,5	500	80	3,55	4,08	5,10	6,18	7,68
Лоток перфорированный ЛПМ3 600x80 УТ1,5	600	80	4,13	4,70	5,90	7,05	9,08
Лоток перфорированный ЛПМ3 80x80 цУТ1,5	80	80	1,08	1,20	1,54	1,95	2,08
Лоток перфорированный ЛПМ3 100x80 цУТ1,5	100	80	1,38	1,55	1,98	2,25	2,68
Лоток перфорированный ЛПМ3 150x80 цУТ1,5	150	80	1,58	1,90	2,33	2,80	3,50
Лоток перфорированный ЛПМ3 200x80 цУТ1,5	200	80	1,93	2,18	3,75	3,20	4,05
Лоток перфорированный ЛПМ3 300x80 цУТ1,5	300	80	2,48	2,83	3,52	4,23	5,11
Лоток перфорированный ЛПМ3 400x80 цУТ1,5	400	80	3,03	3,43	4,30	5,11	6,45
Лоток перфорированный ЛПМ3 500x80 цУТ1,5	500	80	3,55	4,08	5,10	6,18	7,68
Лоток перфорированный ЛПМ3 600x80 цУТ1,5	600	80	4,13	4,70	5,90	7,05	9,08
Лоток перфорированный ЛПМ3 80x80 Е	80	80	1,08	1,20	1,54	1,95	2,08
Лоток перфорированный ЛПМ3 100x80 Е	100	80	1,38	1,55	1,98	2,25	2,68
Лоток перфорированный ЛПМ3 150x80 Е	150	80	1,58	1,90	2,33	2,80	3,50
Лоток перфорированный ЛПМ3 200x80 Е	200	80	1,93	2,18	3,75	3,20	4,05
Лоток перфорированный ЛПМ3 300x80 Е	300	80	2,48	2,83	3,52	4,23	5,11
Лоток перфорированный ЛПМ3 400x80 Е	400	80	3,03	3,43	4,30	5,11	6,45
Лоток перфорированный ЛПМ3 500x80 Е	500	80	3,55	4,08	5,10	6,18	7,68
Лоток перфорированный ЛПМ3 600x80 Е	600	80	4,13	4,70	5,90	7,05	9,08

Маркировка серии исполнения (в конце наименования изделия): УТ1,5 - Исполнение №1 (конвейерное оцинкование по методу Сендзимира), цУТ1,5 - Исполнение №2 (горячее оцинкование погружением по ГОСТ 9.307), Е - Исполнение №3 (нержавеющая сталь); Qmax - максимальная распределенная нагрузка; StA – расстояние между консолями; S - расчетная толщина металла; N - расчетная ширина; H - расчетная высота; L - расчетная длина; M - расчетная масса

НЕПЕРФОРИРОВАННАЯ ПОЛНОРАЗМЕРНАЯ ПРЯМАЯ СЕКЦИЯ ЛОТКА ЛНМ3

Для соединения двух смежных секций использовать соответствующие соединительные аксессуары.
Использовать соответствующие консоли.
Для закрепления секций на консолях использовать соответствующие крепления.

Соединительные аксессуары входят в комплект поставки изделия.

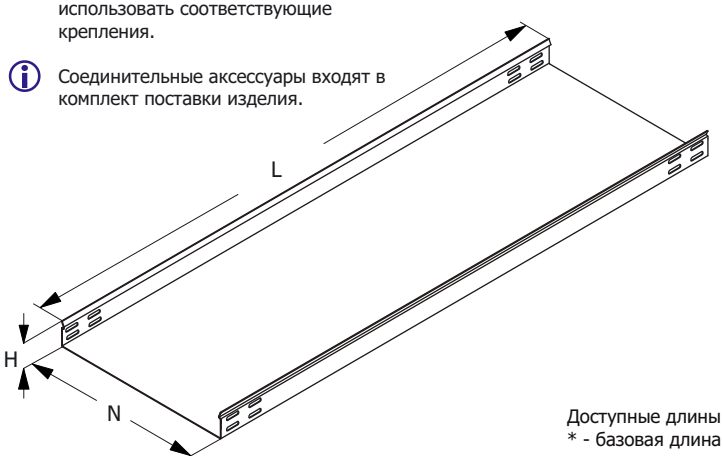

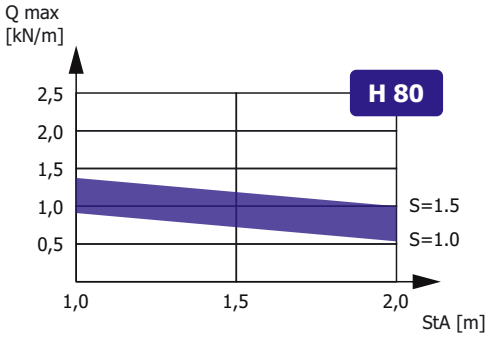

Зависимость максимальной распределенной нагрузки Qmax на днище секции высотой H, шириной N=300, длиной L=3000 от толщины металла S и расстояния между консолями StA в составе прямолинейного участка сбалансированной кабеленесущей конструкции (подробнее в Лицензии)

Доступные длины
* - базовая длина

2500*	3500	9000
2000	3000	6000

Наименование изделия	N, mm	H, mm	M (S=0.7), kg/m	M (S=0.8), kg/m	M (S=1.0), kg/m	M (S=1.2), kg/m	M (S=1.5), kg/m
Лоток неперфорированный ЛНМ3 80х80 УТ1,5	80	80	1,08	1,20	1,54	1,95	2,08
Лоток неперфорированный ЛНМ3 100х80 УТ1,5	100	80	1,38	1,55	1,98	2,25	2,68
Лоток неперфорированный ЛНМ3 150х80 УТ1,5	150	80	1,58	1,90	2,33	2,80	3,50
Лоток неперфорированный ЛНМ3 200х80 УТ1,5	200	80	1,93	2,18	3,75	3,20	4,05
Лоток неперфорированный ЛНМ3 300х80 УТ1,5	300	80	2,48	2,83	3,52	4,23	5,11
Лоток неперфорированный ЛНМ3 400х80 УТ1,5	400	80	3,03	3,43	4,30	5,11	6,45
Лоток неперфорированный ЛНМ3 500х80 УТ1,5	500	80	3,55	4,08	5,10	6,18	7,68
Лоток неперфорированный ЛНМ3 600х80 УТ1,5	600	80	4,13	4,70	5,90	7,05	9,08
Лоток неперфорированный ЛНМ3 80х80 цУТ1,5	80	80	1,08	1,20	1,54	1,95	2,08
Лоток неперфорированный ЛНМ3 100х80 цУТ1,5	100	80	1,38	1,55	1,98	2,25	2,68
Лоток неперфорированный ЛНМ3 150х80 цУТ1,5	150	80	1,58	1,90	2,33	2,80	3,50
Лоток неперфорированный ЛНМ3 200х80 цУТ1,5	200	80	1,93	2,18	3,75	3,20	4,05
Лоток неперфорированный ЛНМ3 300х80 цУТ1,5	300	80	2,48	2,83	3,52	4,23	5,11
Лоток неперфорированный ЛНМ3 400х80 цУТ1,5	400	80	3,03	3,43	4,30	5,11	6,45
Лоток неперфорированный ЛНМ3 500х80 цУТ1,5	500	80	3,55	4,08	5,10	6,18	7,68
Лоток неперфорированный ЛНМ3 600х80 цУТ1,5	600	80	4,13	4,70	5,90	7,05	9,08
Лоток неперфорированный ЛНМ3 80х80 Е	80	80	1,08	1,20	1,54	1,95	2,08
Лоток неперфорированный ЛНМ3 100х80 Е	100	80	1,38	1,55	1,98	2,25	2,68
Лоток неперфорированный ЛНМ3 150х80 Е	150	80	1,58	1,90	2,33	2,80	3,50
Лоток неперфорированный ЛНМ3 200х80 Е	200	80	1,93	2,18	3,75	3,20	4,05
Лоток неперфорированный ЛНМ3 300х80 Е	300	80	2,48	2,83	3,52	4,23	5,11
Лоток неперфорированный ЛНМ3 400х80 Е	400	80	3,03	3,43	4,30	5,11	6,45
Лоток неперфорированный ЛНМ3 500х80 Е	500	80	3,55	4,08	5,10	6,18	7,68
Лоток неперфорированный ЛНМ3 600х80 Е	600	80	4,13	4,70	5,90	7,05	9,08

Маркировка серии исполнения (в конце наименования изделия): УТ1,5 - Исполнение №1 (конвейерное оцинкование по методу Сендзимира), цУТ1,5 - Исполнение №2 (горячее оцинкование погружением по ГОСТ 9.307), Е - Исполнение №3 (нержавеющая сталь); Qmax - максимальная распределенная нагрузка; StA – расстояние между консолями; S - расчетная толщина металла; N - расчетная ширина; H - расчетная высота; L - расчетная длина; M - расчетная масса

УГЛОВАЯ СЕКЦИЯ НА 90 ГРАДУСОВ ЛОТКА ЛПМ3/ЛНМ3

Работайте выгодно!

Использовать соответствующие консоли. Для закрепления секций на консолях использовать соответствующие крепления. Соединительные аксессуары входят в комплект поставки изделия.

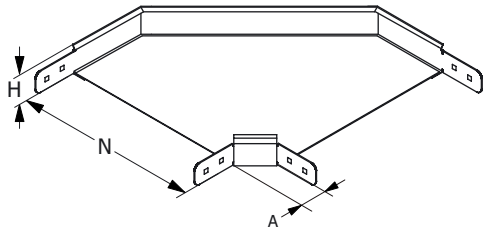

МУЛЬТИСИСТЕМА
ЗЭМИ ЕКАТЕРИНБУРГ

Наименование изделия	N, mm	H, mm	A, mm	M (S=0.7), kg	M (S=0.8), kg	M (S=1.0), kg	M (S=1.2), kg	M (S=1.5), kg
Угол лотка ЛПМ3/ЛНМ3-У90 80х80 УТ1,5	80	80	58	0,77	0,88	1,10	1,33	1,66
Угол лотка ЛПМ3/ЛНМ3-У90 100х80 УТ1,5	100	80	58	0,85	0,98	1,22	1,46	1,83
Угол лотка ЛПМ3/ЛНМ3-У90 150х80 УТ1,5	150	80	58	1,05	1,20	1,49	1,79	2,24
Угол лотка ЛПМ3/ЛНМ3-У90 200х80 УТ1,5	200	80	58	1,28	1,46	1,82	2,19	2,73
Угол лотка ЛПМ3/ЛНМ3-У90 300х80 УТ1,5	300	80	58	1,85	2,12	2,65	3,18	3,97
Угол лотка ЛПМ3/ЛНМ3-У90 400х80 УТ1,5	400	80	58	2,59	2,95	3,69	4,43	5,54
Угол лотка ЛПМ3/ЛНМ3-У90 500х80 УТ1,5	500	80	58	3,47	3,97	4,96	5,95	7,44
Угол лотка ЛПМ3/ЛНМ3-У90 600х80 УТ1,5	600	80	58	4,52	5,16	6,45	7,74	9,68
Угол лотка ЛПМ3/ЛНМ3-У90 80х80 цУТ1,5	80	80	58	0,77	0,88	1,10	1,33	1,66
Угол лотка ЛПМ3/ЛНМ3-У90 100х80 цУТ1,5	100	80	58	0,85	0,98	1,22	1,46	1,83
Угол лотка ЛПМ3/ЛНМ3-У90 150х80 цУТ1,5	150	80	58	1,05	1,20	1,49	1,79	2,24
Угол лотка ЛПМ3/ЛНМ3-У90 200х80 цУТ1,5	200	80	58	1,28	1,46	1,82	2,19	2,73
Угол лотка ЛПМ3/ЛНМ3-У90 300х80 цУТ1,5	300	80	58	1,85	2,12	2,65	3,18	3,97
Угол лотка ЛПМ3/ЛНМ3-У90 400х80 цУТ1,5	400	80	58	2,59	2,95	3,69	4,43	5,54
Угол лотка ЛПМ3/ЛНМ3-У90 500х80 цУТ1,5	500	80	58	3,47	3,97	4,96	5,95	7,44
Угол лотка ЛПМ3/ЛНМ3-У90 600х80 цУТ1,5	600	80	58	4,52	5,16	6,45	7,74	9,68
Угол лотка ЛПМ3/ЛНМ3-У90 80х80 Е	80	80	58	0,77	0,88	1,10	1,33	1,66
Угол лотка ЛПМ3/ЛНМ3-У90 100х80 Е	100	80	58	0,85	0,98	1,22	1,46	1,83
Угол лотка ЛПМ3/ЛНМ3-У90 150х80 Е	150	80	58	1,05	1,20	1,49	1,79	2,24
Угол лотка ЛПМ3/ЛНМ3-У90 200х80 Е	200	80	58	1,28	1,46	1,82	2,19	2,73
Угол лотка ЛПМ3/ЛНМ3-У90 300х80 Е	300	80	58	1,85	2,12	2,65	3,18	3,97
Угол лотка ЛПМ3/ЛНМ3-У90 400х80 Е	400	80	58	2,59	2,95	3,69	4,43	5,54
Угол лотка ЛПМ3/ЛНМ3-У90 500х80 Е	500	80	58	3,47	3,97	4,96	5,95	7,44
Угол лотка ЛПМ3/ЛНМ3-У90 600х80 Е	600	80	58	4,52	5,16	6,45	7,74	9,68

Маркировка серии исполнения (в конце наименования изделия): УТ1,5 - Исполнение №1 (конвейерное оцинкование по методу Сендзимира), цУТ1,5 - Исполнение №2 (горячее оцинкование погружением по ГОСТ 9.307), Е - Исполнение №3 (нержавеющая сталь); S - расчетная толщина металла; N - расчетная ширина, H - расчетная высота, A - расчетный габарит, M - расчетная масса изделия

УГЛОВАЯ СЕКЦИЯ НА 45 ГРАДУСОВ ЛОТКА ЛПМ3/ЛНМ3

Работайте выгодно!

Использовать соответствующие консоли. Для закрепления секций на консолях использовать соответствующие крепления. Соединительные аксессуары входят в комплект поставки изделия.

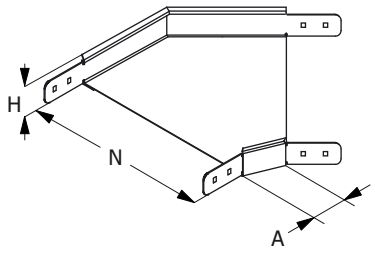

МУЛЬТИСИСТЕМА
ЗЭМИ ЕКАТЕРИНБУРГ

Наименование изделия	N, mm	H, mm	A, mm	M (S=0.7), kg	M (S=0.8), kg	M (S=1.0), kg	M (S=1.2), kg	M (S=1.5), kg
Угол лотка ЛПМ3/ЛНМ3-У45 80х80 УТ1,5	80	80	58	0,58	0,66	0,83	0,99	1,24
Угол лотка ЛПМ3/ЛНМ3-У45 100х80 УТ1,5	100	80	58	0,64	0,73	0,92	1,10	1,37
Угол лотка ЛПМ3/ЛНМ3-У45 150х80 УТ1,5	150	80	58	0,78	0,90	1,12	1,34	1,68
Угол лотка ЛПМ3/ЛНМ3-У45 200х80 УТ1,5	200	80	58	0,96	1,09	1,37	1,64	2,05
Угол лотка ЛПМ3/ЛНМ3-У45 300х80 УТ1,5	300	80	58	1,39	1,59	1,99	2,38	2,98
Угол лотка ЛПМ3/ЛНМ3-У45 400х80 УТ1,5	400	80	58	1,94	2,22	2,77	3,32	4,15
Угол лотка ЛПМ3/ЛНМ3-У45 500х80 УТ1,5	500	80	58	2,60	2,98	3,72	4,47	5,58
Угол лотка ЛПМ3/ЛНМ3-У45 600х80 УТ1,5	600	80	58	3,39	3,87	4,84	5,81	7,26
Угол лотка ЛПМ3/ЛНМ3-У45 80х80 цУТ1,5	80	80	58	0,58	0,66	0,83	0,99	1,24
Угол лотка ЛПМ3/ЛНМ3-У45 100х80 цУТ1,5	100	80	58	0,64	0,73	0,92	1,10	1,37
Угол лотка ЛПМ3/ЛНМ3-У45 150х80 цУТ1,5	150	80	58	0,78	0,90	1,12	1,34	1,68
Угол лотка ЛПМ3/ЛНМ3-У45 200х80 цУТ1,5	200	80	58	0,96	1,09	1,37	1,64	2,05
Угол лотка ЛПМ3/ЛНМ3-У45 300х80 цУТ1,5	300	80	58	1,39	1,59	1,99	2,38	2,98
Угол лотка ЛПМ3/ЛНМ3-У45 400х80 цУТ1,5	400	80	58	1,94	2,22	2,77	3,32	4,15
Угол лотка ЛПМ3/ЛНМ3-У45 500х80 цУТ1,5	500	80	58	2,60	2,98	3,72	4,47	5,58
Угол лотка ЛПМ3/ЛНМ3-У45 600х80 цУТ1,5	600	80	58	3,39	3,87	4,84	5,81	7,26
Угол лотка ЛПМ3/ЛНМ3-У45 80х80 Е	80	80	58	0,58	0,66	0,83	0,99	1,24
Угол лотка ЛПМ3/ЛНМ3-У45 100х80 Е	100	80	58	0,64	0,73	0,92	1,10	1,37
Угол лотка ЛПМ3/ЛНМ3-У45 150х80 Е	150	80	58	0,78	0,90	1,12	1,34	1,68
Угол лотка ЛПМ3/ЛНМ3-У45 200х80 Е	200	80	58	0,96	1,09	1,37	1,64	2,05
Угол лотка ЛПМ3/ЛНМ3-У45 300х80 Е	300	80	58	1,39	1,59	1,99	2,38	2,98
Угол лотка ЛПМ3/ЛНМ3-У45 400х80 Е	400	80	58	1,94	2,22	2,77	3,32	4,15
Угол лотка ЛПМ3/ЛНМ3-У45 500х80 Е	500	80	58	2,60	2,98	3,72	4,47	5,58
Угол лотка ЛПМ3/ЛНМ3-У45 600х80 Е	600	80	58	3,39	3,87	4,84	5,81	7,26

Маркировка серии исполнения (в конце наименования изделия): УТ1,5 - Исполнение №1 (конвейерное оцинкование по методу Сендзимира), цУТ1,5 - Исполнение №2 (горячее оцинкование погружением по ГОСТ 9.307), Е - Исполнение №3 (нержавеющая сталь); S - расчетная толщина металла; N - расчетная ширина, H - расчетная высота, A - расчетный габарит, M - расчетная масса изделия

СЕКЦИЯ ОТВЕТВЛЕНИЯ ЛОТКА ЛПМ3/ЛНМ3

Работайте выгодно!

Использовать соответствующие консоли. Для закрепления секций на консолях использовать соответствующие крепления. Соединительные аксессуары входят в комплект поставки изделия.

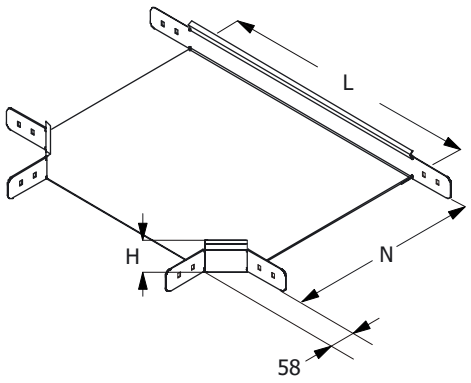

МУЛЬТИСИСТЕМА
ЗЭМИ ЕКАТЕРИНБУРГ

Наименование изделия	N, mm	H, mm	L, mm	M (S=0.7), kg	M (S=0.8), kg	M (S=1.0), kg	M (S=1.2), kg	M (S=1.5), kg
Ответвление лотка ЛПМ3/ЛНМ3-Т 80х80 УТ1,5	80	80	107	0,96	1,10	1,38	1,65	2,07
Ответвление лотка ЛПМ3/ЛНМ3-Т 100х80 УТ1,5	100	80	214	1,06	1,21	1,51	1,81	2,27
Ответвление лотка ЛПМ3/ЛНМ3-Т 150х80 УТ1,5	150	80	264	1,26	1,44	1,81	2,17	2,71
Ответвление лотка ЛПМ3/ЛНМ3-Т 200х80 УТ1,5	200	80	314	1,50	1,71	2,14	2,57	3,21
Ответвление лотка ЛПМ3/ЛНМ3-Т 300х80 УТ1,5	300	80	414	2,05	2,34	2,93	3,52	4,40
Ответвление лотка ЛПМ3/ЛНМ3-Т 400х80 УТ1,5	400	80	514	2,72	3,11	3,88	4,66	5,82
Ответвление лотка ЛПМ3/ЛНМ3-Т 500х80 УТ1,5	500	80	614	3,49	3,99	4,99	5,99	7,49
Ответвление лотка ЛПМ3/ЛНМ3-Т 600х80 УТ1,5	600	80	714	4,38	5,01	6,26	7,51	9,39
Ответвление лотка ЛПМ3/ЛНМ3-Т 80х80 цУТ1,5	80	80	107	0,96	1,10	1,38	1,65	2,07
Ответвление лотка ЛПМ3/ЛНМ3-Т 100х80 цУТ1,5	100	80	214	1,06	1,21	1,51	1,81	2,27
Ответвление лотка ЛПМ3/ЛНМ3-Т 150х80 цУТ1,5	150	80	264	1,26	1,44	1,81	2,17	2,71
Ответвление лотка ЛПМ3/ЛНМ3-Т 200х80 цУТ1,5	200	80	314	1,50	1,71	2,14	2,57	3,21
Ответвление лотка ЛПМ3/ЛНМ3-Т 300х80 цУТ1,5	300	80	414	2,05	2,34	2,93	3,52	4,40
Ответвление лотка ЛПМ3/ЛНМ3-Т 400х80 цУТ1,5	400	80	514	2,72	3,11	3,88	4,66	5,82
Ответвление лотка ЛПМ3/ЛНМ3-Т 500х80 цУТ1,5	500	80	614	3,49	3,99	4,99	5,99	7,49
Ответвление лотка ЛПМ3/ЛНМ3-Т 600х80 цУТ1,5	600	80	714	4,38	5,01	6,26	7,51	9,39
Ответвление лотка ЛПМ3/ЛНМ3-Т 80х80 Е	80	80	107	0,96	1,10	1,38	1,65	2,07
Ответвление лотка ЛПМ3/ЛНМ3-Т 100х80 Е	100	80	214	1,06	1,21	1,51	1,81	2,27
Ответвление лотка ЛПМ3/ЛНМ3-Т 150х80 Е	150	80	264	1,26	1,44	1,81	2,17	2,71
Ответвление лотка ЛПМ3/ЛНМ3-Т 200х80 Е	200	80	314	1,50	1,71	2,14	2,57	3,21
Ответвление лотка ЛПМ3/ЛНМ3-Т 300х80 Е	300	80	414	2,05	2,34	2,93	3,52	4,40
Ответвление лотка ЛПМ3/ЛНМ3-Т 400х80 Е	400	80	514	2,72	3,11	3,88	4,66	5,82
Ответвление лотка ЛПМ3/ЛНМ3-Т 500х80 Е	500	80	614	3,49	3,99	4,99	5,99	7,49
Ответвление лотка ЛПМ3/ЛНМ3-Т 600х80 Е	600	80	714	4,38	5,01	6,26	7,51	9,39

Маркировка серии исполнения (в конце наименования изделия): УТ1,5 - Исполнение №1 (конвейерное оцинкование по методу Сендзимира), цУТ1,5 - Исполнение №2 (горячее оцинкование погружением по ГОСТ 9.307), Е - Исполнение №3 (нержавеющая сталь); S - расчетная толщина металла; N - расчетная ширина, H - расчетная высота, A - расчетный габарит, M - расчетная масса изделия

СЕКЦИЯ ПЕРЕКРЕСТКА ЛОТКА ЛПМ3/ЛНМ3

Работайте выгодно!

Использовать соответствующие консоли. Для закрепления секций на консолях использовать соответствующие крепления. Соединительные аксессуары входят в комплект поставки изделия.

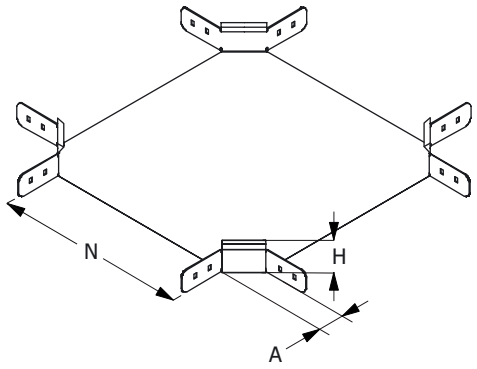

МУЛЬТИСИСТЕМА
ЗЭМИ ЕКАТЕРИНБУРГ

Наименование изделия	N, mm	H, mm	A, mm	M (S=0.7), kg	M (S=0.8), kg	M (S=1.0), kg	M (S=1.2), kg	M (S=1.5), kg
Перекресток лотка ЛПМ3/ЛНМ3-К 80х80 УТ1,5	80	80	58	1,45	1,66	2,07	2,48	3,10
Перекресток лотка ЛПМ3/ЛНМ3-К 100х80 УТ1,5	100	80	58	1,55	1,77	2,21	2,65	3,32
Перекресток лотка ЛПМ3/ЛНМ3-К 150х80 УТ1,5	150	80	58	1,77	2,02	2,52	3,03	3,79
Перекресток лотка ЛПМ3/ЛНМ3-К 200х80 УТ1,5	200	80	58	2,01	2,30	2,88	3,45	4,32
Перекресток лотка ЛПМ3/ЛНМ3-К 300х80 УТ1,5	300	80	58	2,59	2,96	3,70	4,44	5,55
Перекресток лотка ЛПМ3/ЛНМ3-К 400х80 УТ1,5	400	80	58	3,28	3,74	4,68	5,62	7,02
Перекресток лотка ЛПМ3/ЛНМ3-К 500х80 УТ1,5	500	80	58	4,07	4,65	5,82	6,98	8,72
Перекресток лотка ЛПМ3/ЛНМ3-К 600х80 УТ1,5	600	80	58	4,98	5,69	7,11	8,53	10,66
Перекресток лотка ЛПМ3/ЛНМ3-К 80х80 цУТ1,5	80	80	58	1,45	1,66	2,07	2,48	3,10
Перекресток лотка ЛПМ3/ЛНМ3-К 100х80 цУТ1,5	100	80	58	1,55	1,77	2,21	2,65	3,32
Перекресток лотка ЛПМ3/ЛНМ3-К 150х80 цУТ1,5	150	80	58	1,77	2,02	2,52	3,03	3,79
Перекресток лотка ЛПМ3/ЛНМ3-К 200х80 цУТ1,5	200	80	58	2,01	2,30	2,88	3,45	4,32
Перекресток лотка ЛПМ3/ЛНМ3-К 300х80 цУТ1,5	300	80	58	2,59	2,96	3,70	4,44	5,55
Перекресток лотка ЛПМ3/ЛНМ3-К 400х80 цУТ1,5	400	80	58	3,28	3,74	4,68	5,62	7,02
Перекресток лотка ЛПМ3/ЛНМ3-К 500х80 цУТ1,5	500	80	58	4,07	4,65	5,82	6,98	8,72
Перекресток лотка ЛПМ3/ЛНМ3-К 600х80 цУТ1,5	600	80	58	4,98	5,69	7,11	8,53	10,66
Перекресток лотка ЛПМ3/ЛНМ3-К 80х80 Е	80	80	58	1,45	1,66	2,07	2,48	3,10
Перекресток лотка ЛПМ3/ЛНМ3-К 100х80 Е	100	80	58	1,55	1,77	2,21	2,65	3,32
Перекресток лотка ЛПМ3/ЛНМ3-К 150х80 Е	150	80	58	1,77	2,02	2,52	3,03	3,79
Перекресток лотка ЛПМ3/ЛНМ3-К 200х80 Е	200	80	58	2,01	2,30	2,88	3,45	4,32
Перекресток лотка ЛПМ3/ЛНМ3-К 300х80 Е	300	80	58	2,59	2,96	3,70	4,44	5,55
Перекресток лотка ЛПМ3/ЛНМ3-К 400х80 Е	400	80	58	3,28	3,74	4,68	5,62	7,02
Перекресток лотка ЛПМ3/ЛНМ3-К 500х80 Е	500	80	58	4,07	4,65	5,82	6,98	8,72
Перекресток лотка ЛПМ3/ЛНМ3-К 600х80 Е	600	80	58	4,98	5,69	7,11	8,53	10,66

Маркировка серии исполнения (в конце наименования изделия): УТ1,5 - Исполнение №1 (конвейерное оцинкование по методу Сендзимира), цУТ1,5 - Исполнение №2 (горячее оцинкование погружением по ГОСТ 9.307), Е - Исполнение №3 (нержавеющая сталь); S - расчетная толщина металла; N - расчетная ширина, H - расчетная высота, A - расчетный габарит, M - расчетная масса изделия

СЕКЦИЯ ВЕРТИКАЛЬНОГО УГЛА ЛОТКА ЛПМ3/ЛНМ3

Работайте выгодно!

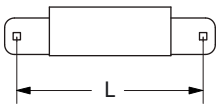

L	H
230 260 270	50 80 100

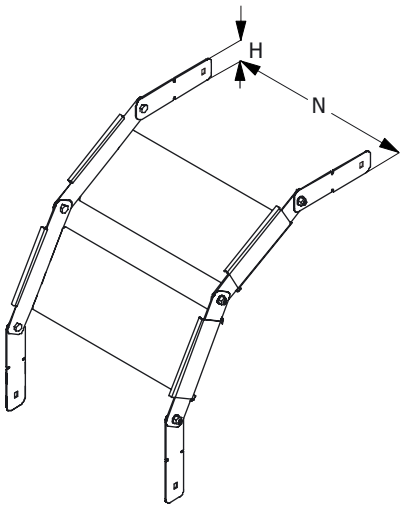

Для создания поворота на 90 градусов рекомендуется использовать 2 секции и 4 соединителя. Метизы входят в комплект поставки изделия. Использовать соответствующие консоли. Для закрепления секций на консолях использовать соответствующие комплекты креплений.

В случае необходимости, использовать крышку соответсвующего типоразмера, конфигурирование производить на месте. Применять соответствующие меры надежной фиксации крышки на секции (-ях) вертикальных углов.

МУЛЬТИСИСТЕМА
ЗЭМИ ЕКАТЕРИНБУРГ

Наименование изделия	N, mm	H, mm	M (S=0.7), kg	M (S=0.8), kg	M (S=1.0), kg	M (S=1.2), kg	M (S=1.5), kg
Вертикальный угол лотка ЛПМ3/ЛНМ3-В 80х80 УТ1,5	80	80	0,28	0,31	0,40	0,51	0,54
Вертикальный угол лотка ЛПМ3/ЛНМ3-В 100х80 УТ1,5	100	80	0,36	0,40	0,51	0,59	0,70
Вертикальный угол лотка ЛПМ3/ЛНМ3-В 150х80 УТ1,5	150	80	0,41	0,49	0,60	0,73	0,91
Вертикальный угол лотка ЛПМ3/ЛНМ3-В 200х80 УТ1,5	200	80	0,50	0,57	0,98	0,83	1,05
Вертикальный угол лотка ЛПМ3/ЛНМ3-В 300х80 УТ1,5	300	80	0,64	0,73	0,92	1,10	1,33
Вертикальный угол лотка ЛПМ3/ЛНМ3-В 400х80 УТ1,5	400	80	0,79	0,89	1,12	1,33	1,68
Вертикальный угол лотка ЛПМ3/ЛНМ3-В 500х80 УТ1,5	500	80	0,92	1,06	1,33	1,61	2,00
Вертикальный угол лотка ЛПМ3/ЛНМ3-В 600х80 УТ1,5	600	80	1,07	1,22	1,53	1,83	2,36
Вертикальный угол лотка ЛПМ3/ЛНМ3-В 80х80 цУТ1,5	80	80	0,28	0,31	0,40	0,51	0,54
Вертикальный угол лотка ЛПМ3/ЛНМ3-В 100х80 цУТ1,5	100	80	0,36	0,40	0,51	0,59	0,70
Вертикальный угол лотка ЛПМ3/ЛНМ3-В 150х80 цУТ1,5	150	80	0,41	0,49	0,60	0,73	0,91
Вертикальный угол лотка ЛПМ3/ЛНМ3-В 200х80 цУТ1,5	200	80	0,50	0,57	0,98	0,83	1,05
Вертикальный угол лотка ЛПМ3/ЛНМ3-В 300х80 цУТ1,5	300	80	0,64	0,73	0,92	1,10	1,33
Вертикальный угол лотка ЛПМ3/ЛНМ3-В 400х80 цУТ1,5	400	80	0,79	0,89	1,12	1,33	1,68
Вертикальный угол лотка ЛПМ3/ЛНМ3-В 500х80 цУТ1,5	500	80	0,92	1,06	1,33	1,61	2,00
Вертикальный угол лотка ЛПМ3/ЛНМ3-В 600х80 цУТ1,5	600	80	1,07	1,22	1,53	1,83	2,36
Вертикальный угол лотка ЛПМ3/ЛНМ3-В 80х80 Е	80	80	0,28	0,31	0,40	0,51	0,54
Вертикальный угол лотка ЛПМ3/ЛНМ3-В 100х80 Е	100	80	0,36	0,40	0,51	0,59	0,70
Вертикальный угол лотка ЛПМ3/ЛНМ3-В 150х80 Е	150	80	0,41	0,49	0,60	0,73	0,91
Вертикальный угол лотка ЛПМ3/ЛНМ3-В 200х80 Е	200	80	0,50	0,57	0,98	0,83	1,05
Вертикальный угол лотка ЛПМ3/ЛНМ3-В 300х80 Е	300	80	0,64	0,73	0,92	1,10	1,33
Вертикальный угол лотка ЛПМ3/ЛНМ3-В 400х80 Е	400	80	0,79	0,89	1,12	1,33	1,68
Вертикальный угол лотка ЛПМ3/ЛНМ3-В 500х80 Е	500	80	0,92	1,06	1,33	1,61	2,00
Вертикальный угол лотка ЛПМ3/ЛНМ3-В 600х80 Е	600	80	1,07	1,22	1,53	1,83	2,36

Маркировка серии исполнения (в конце наименования изделия): УТ1,5 - Исполнение №1 (конвейерное оцинкование по методу Сендзимира), цУТ1,5 - Исполнение №2 (горячее оцинкование погружением по ГОСТ 9.307), Е - Исполнение №3 (нержавеющая сталь); S - расчетная толщина металла; N - расчетная ширина, H - расчетная высота, A - расчетный габарит, M - расчетная масса изделия

ЗАГЛУШКА-ПЕРЕХОДНИК ЛОТКА ЛПМ3/ЛНМ3

Работайте выгодно!

Метизы входят в комплект поставки изделия.

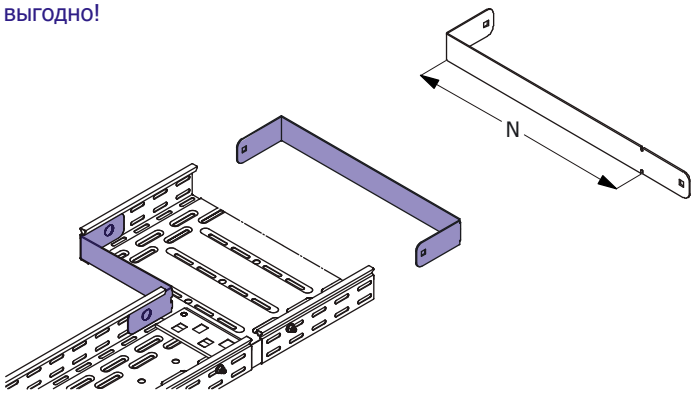

МУЛЬТИСИСТЕМА
ЗЭМИ ЕКАТЕРИНБУРГ

Наименование изделия	N, mm	H, mm	M (S=0.7), kg	M (S=0.8), kg	M (S=1.0), kg	M (S=1.2), kg	M (S=1.5), kg
Заглушка-переходник лотка ЛПМ3/ЛНМ3 80x80 УТ1,5	80	80	0,09	0,10	0,12	0,15	0,18
Заглушка-переходник лотка ЛПМ3/ЛНМ3 100x80 УТ1,5	100	80	0,12	0,14	0,18	0,21	0,26
Заглушка-переходник лотка ЛПМ3/ЛНМ3 150x80 УТ1,5	150	80	0,17	0,19	0,24	0,29	0,36
Заглушка-переходник лотка ЛПМ3/ЛНМ3 200x80 УТ1,5	200	80	0,22	0,24	0,30	0,37	0,46
Заглушка-переходник лотка ЛПМ3/ЛНМ3 300x80 УТ1,5	300	80	0,31	0,35	0,44	0,53	0,66
Заглушка-переходник лотка ЛПМ3/ЛНМ3 400x80 УТ1,5	400	80	0,41	0,47	0,58	0,70	0,88
Заглушка-переходник лотка ЛПМ3/ЛНМ3 500x80 УТ1,5	500	80	0,46	0,52	0,65	0,78	0,98
Заглушка-переходник лотка ЛПМ3/ЛНМ3 600x80 УТ1,5	600	80	0,54	0,62	0,78	0,93	1,16
Заглушка-переходник лотка ЛПМ3/ЛНМ3 80x80 цУТ1,5	80	80	0,09	0,10	0,12	0,15	0,18
Заглушка-переходник лотка ЛПМ3/ЛНМ3 100x80 цУТ1,5	100	80	0,12	0,14	0,18	0,21	0,26
Заглушка-переходник лотка ЛПМ3/ЛНМ3 150x80 цУТ1,5	150	80	0,17	0,19	0,24	0,29	0,36
Заглушка-переходник лотка ЛПМ3/ЛНМ3 200x80 цУТ1,5	200	80	0,22	0,24	0,30	0,37	0,46
Заглушка-переходник лотка ЛПМ3/ЛНМ3 300x80 цУТ1,5	300	80	0,31	0,35	0,44	0,53	0,66
Заглушка-переходник лотка ЛПМ3/ЛНМ3 400x80 цУТ1,5	400	80	0,41	0,47	0,58	0,70	0,88
Заглушка-переходник лотка ЛПМ3/ЛНМ3 500x80 цУТ1,5	500	80	0,46	0,52	0,65	0,78	0,98
Заглушка-переходник лотка ЛПМ3/ЛНМ3 600x80 цУТ1,5	600	80	0,54	0,62	0,78	0,93	1,16
Заглушка-переходник лотка ЛПМ3/ЛНМ3 80x80 Е	80	80	0,09	0,10	0,12	0,15	0,18
Заглушка-переходник лотка ЛПМ3/ЛНМ3 100x80 Е	100	80	0,12	0,14	0,18	0,21	0,26
Заглушка-переходник лотка ЛПМ3/ЛНМ3 150x80 Е	150	80	0,17	0,19	0,24	0,29	0,36
Заглушка-переходник лотка ЛПМ3/ЛНМ3 200x80 Е	200	80	0,22	0,24	0,30	0,37	0,46
Заглушка-переходник лотка ЛПМ3/ЛНМ3 300x80 Е	300	80	0,31	0,35	0,44	0,53	0,66
Заглушка-переходник лотка ЛПМ3/ЛНМ3 400x80 Е	400	80	0,41	0,47	0,58	0,70	0,88
Заглушка-переходник лотка ЛПМ3/ЛНМ3 500x80 Е	500	80	0,46	0,52	0,65	0,78	0,98
Заглушка-переходник лотка ЛПМ3/ЛНМ3 600x80 Е	600	80	0,54	0,62	0,78	0,93	1,16

Маркировка серии исполнения (в конце наименования изделия): УТ1,5 - Исполнение №1 (конвейерное оцинкование по методу Сендзимира), цУТ1,5 - Исполнение №2 (горячее оцинкование погружением по ГОСТ 9.307), Е - Исполнение №3 (нержавеющая сталь); S - расчетная толщина металла; N - расчетная ширина, H - расчетная высота, A - расчетный габарит, M - расчетная масса изделия

СОЕДИНИТЕЛЬ ЛИСТОВОГО ЛОТКА ЛПМ3/ЛНМ3

Работайте выгодно!

Для соединения двух секций листовых лотков одного типоразмера необходимо использовать 2 соединителя соответствующей высоты. Для шарнирного соединения двух прямых секций листовых лотков одного типоразмера необходимо использовать 4 соединителя соответствующей высоты.

Метизы входят в комплект поставки.

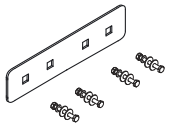

МУЛЬТИСИСТЕМА
ЗЭМИ ЕКАТЕРИНБУРГ

Наименование изделия	H, mm	M (S=0.7), kg	M (S=0.8), kg	M (S=1.0), kg	M (S=1.2), kg	M (S=1.5), kg
Соединитель лотка ЛПМ3/ЛНМ3 80 УТ1,5	80	0,11	0,12	0,15	0,18	0,23
Соединитель лотка ЛПМ3/ЛНМ3 80 цУТ1,5	80	0,11	0,12	0,15	0,18	0,23
Соединитель лотка ЛПМ3/ЛНМ3 80 Е	80	0,11	0,12	0,15	0,18	0,23

Маркировка серии исполнения (в конце наименования изделия): УТ1,5 - Исполнение №1 (конвейерное оцинкование по методу Сендзимира), цУТ1,5 - Исполнение №2 (горячее оцинкование погружением по ГОСТ 9.307), Е - Исполнение №3 (нержавеющая сталь); S - расчетная толщина металла; N - расчетная ширина, H - расчетная высота, A - расчетный габарит, M - расчетная масса изделия

ПЕРЕГОРОДКА ЛИСТОВОГО ЛОТКА ЛПМ3/ЛНМ3

Работайте выгодно!

Изделие крепится к днищу секции при помощи метизов (метизы входят в комплект поставки).

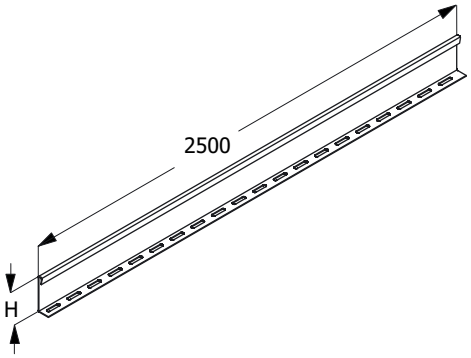

МУЛЬТИСИСТЕМА
ЗЭМИ ЕКАТЕРИНБУРГ

Наименование изделия	H, mm	M (S=0.7), kg	M (S=0.8), kg	M (S=1.0), kg	M (S=1.2), kg	M (S=1.5), kg
Перегородка лотка ЛПМ3/ЛНМ3 80 УТ1,5	80	1,31	1,49	1,86	2,24	2,80
Перегородка лотка ЛПМ3/ЛНМ3 80 цУТ1,5	80	1,31	1,49	1,86	2,24	2,80
Перегородка лотка ЛПМ3/ЛНМ3 80 Е	80	1,31	1,49	1,86	2,24	2,80

Маркировка серии исполнения (в конце наименования изделия): УТ1,5 - Исполнение №1 (конвейерное оцинкование по методу Сендзимира), цУТ1,5 - Исполнение №2 (горячее оцинкование погружением по ГОСТ 9.307), Е - Исполнение №3 (нержавеющая сталь); S - расчетная толщина металла; N - расчетная ширина, H - расчетная высота, A - расчетный габарит, M - расчетная масса изделия

ПЕРФОРИРОВАННАЯ ПОЛНОРАЗМЕРНАЯ ПРЯМАЯ СЕКЦИЯ ЛОТКА ЛПМ3

Для соединения двух смежных секций использовать соответствующие соединительные аксессуары.
Использовать соответствующие консоли.
Для закрепления секций на консолях использовать соответствующие крепления.

Соединительные аксессуары входят в комплект поставки изделия.

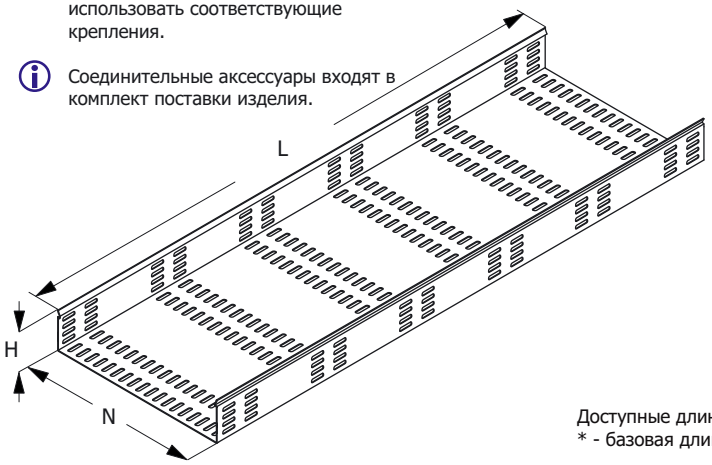

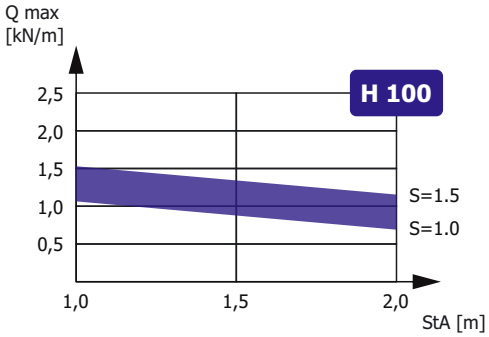

Зависимость максимальной распределенной нагрузки Qmax на днище секции высотой H, шириной N=300, длиной L=3000 от толщины металла S и расстояния между консолями StA в составе прямолинейного участка сбалансированной кабеленесущей конструкции (подробнее в Лицензии)

Доступные длины
* - базовая длина

2500*	3500	9000
2000	3000	6000

Наименование изделия	N, mm	H, mm	M (S=0.7), kg/m	M (S=0.8), kg/m	M (S=1.0), kg/m	M (S=1.2), kg/m	M (S=1.5), kg/m
Лоток перфорированный ЛПМ3 100x100 УТ1,5	100	100	1,65	1,85	2,35	2,80	3,00
Лоток перфорированный ЛПМ3 150x100 УТ1,5	150	100	1,80	2,20	2,75	3,30	4,10
Лоток перфорированный ЛПМ3 200x100 УТ1,5	200	100	2,20	2,50	3,15	3,60	4,60
Лоток перфорированный ЛПМ3 300x100 УТ1,5	300	100	2,75	3,15	3,90	4,70	5,51
Лоток перфорированный ЛПМ3 400x100 УТ1,5	400	100	3,30	3,70	4,70	5,51	7,05
Лоток перфорированный ЛПМ3 500x100 УТ1,5	500	100	3,80	4,40	5,50	6,70	8,25
Лоток перфорированный ЛПМ3 600x100 УТ1,5	600	100	4,40	5,00	6,30	7,50	9,90
Лоток перфорированный ЛПМ3 100x100 цУТ1,5	100	100	1,65	1,85	2,35	2,80	3,00
Лоток перфорированный ЛПМ3 150x100 цУТ1,5	150	100	1,80	2,20	2,75	3,30	4,10
Лоток перфорированный ЛПМ3 200x100 цУТ1,5	200	100	2,20	2,50	3,15	3,60	4,60
Лоток перфорированный ЛПМ3 300x100 цУТ1,5	300	100	2,75	3,15	3,90	4,70	5,51
Лоток перфорированный ЛПМ3 400x100 цУТ1,5	400	100	3,30	3,70	4,70	5,51	7,05
Лоток перфорированный ЛПМ3 500x100 цУТ1,5	500	100	3,80	4,40	5,50	6,70	8,25
Лоток перфорированный ЛПМ3 600x100 цУТ1,5	600	100	4,40	5,00	6,30	7,50	9,90
Лоток перфорированный ЛПМ3 100x100 Е	100	100	1,65	1,85	2,35	2,80	3,00
Лоток перфорированный ЛПМ3 150x100 Е	150	100	1,80	2,20	2,75	3,30	4,10
Лоток перфорированный ЛПМ3 200x100 Е	200	100	2,20	2,50	3,15	3,60	4,60
Лоток перфорированный ЛПМ3 300x100 Е	300	100	2,75	3,15	3,90	4,70	5,51
Лоток перфорированный ЛПМ3 400x100 Е	400	100	3,30	3,70	4,70	5,51	7,05
Лоток перфорированный ЛПМ3 500x100 Е	500	100	3,80	4,40	5,50	6,70	8,25
Лоток перфорированный ЛПМ3 600x100 Е	600	100	4,40	5,00	6,30	7,50	9,90

Маркировка серии исполнения (в конце наименования изделия): УТ1,5 - Исполнение №1 (конвейерное оцинкование по методу Сендзимира), цУТ1,5 - Исполнение №2 (горячее оцинкование погружением по ГОСТ 9.307), Е - Исполнение №3 (нержавеющая сталь); Qmax - максимальная распределенная нагрузка; StA – расстояние между консолями; S - расчетная толщина металла; N - расчетная ширина; H - расчетная высота; L - расчетная длина; M - расчетная масса

НЕПЕРФОРИРОВАННАЯ ПОЛНОРАЗМЕРНАЯ ПРЯМАЯ СЕКЦИЯ ЛОТКА ЛНМЗ

Для соединения двух смежных секций использовать соответствующие соединительные аксессуары.
Использовать соответствующие консоли.
Для закрепления секций на консолях использовать соответствующие крепления.

Соединительные аксессуары входят в комплект поставки изделия.

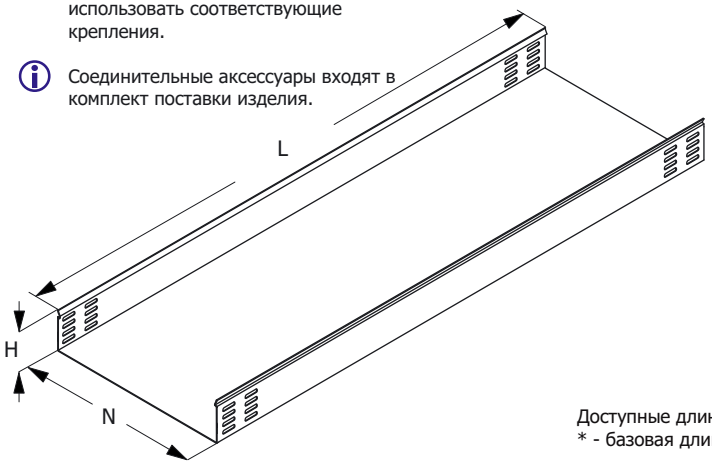

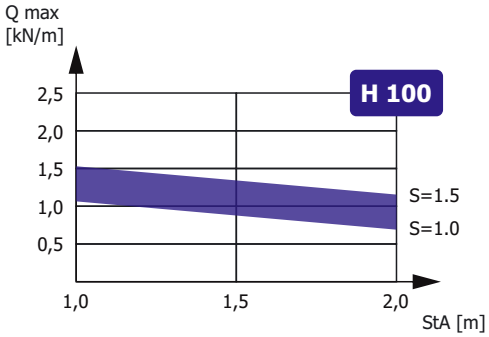

Зависимость максимальной распределенной нагрузки Qmax на днище секции высотой H, шириной N=300, длиной L=3000 от толщины металла S и расстояния между консолями StA в составе прямолинейного участка сбалансированной кабеленесущей конструкции (подробнее в Лицензии)

Доступные длины
* - базовая длина

2500*	3500	9000
2000	3000	6000

Наименование изделия	N, mm	H, mm	M (S=0.7), kg/m	M (S=0.8), kg/m	M (S=1.0), kg/m	M (S=1.2), kg/m	M (S=1.5), kg/m
Лоток неперфорированный ЛНМЗ 100х100 УТ1,5	100	100	1,65	1,85	2,35	2,80	3,00
Лоток неперфорированный ЛНМЗ 150х100 УТ1,5	150	100	1,80	2,20	2,75	3,30	4,10
Лоток неперфорированный ЛНМЗ 200х100 УТ1,5	200	100	2,20	2,50	3,15	3,60	4,60
Лоток неперфорированный ЛНМЗ 300х100 УТ1,5	300	100	2,75	3,15	3,90	4,70	5,51
Лоток неперфорированный ЛНМЗ 400х100 УТ1,5	400	100	3,30	3,70	4,70	5,51	7,05
Лоток неперфорированный ЛНМЗ 500х100 УТ1,5	500	100	3,80	4,40	5,50	6,70	8,25
Лоток неперфорированный ЛНМЗ 600х100 УТ1,5	600	100	4,40	5,00	6,30	7,50	9,90
Лоток неперфорированный ЛНМЗ 100х100 цУТ1,5	100	100	1,65	1,85	2,35	2,80	3,00
Лоток неперфорированный ЛНМЗ 150х100 цУТ1,5	150	100	1,80	2,20	2,75	3,30	4,10
Лоток неперфорированный ЛНМЗ 200х100 цУТ1,5	200	100	2,20	2,50	3,15	3,60	4,60
Лоток неперфорированный ЛНМЗ 300х100 цУТ1,5	300	100	2,75	3,15	3,90	4,70	5,51
Лоток неперфорированный ЛНМЗ 400х100 цУТ1,5	400	100	3,30	3,70	4,70	5,51	7,05
Лоток неперфорированный ЛНМЗ 500х100 цУТ1,5	500	100	3,80	4,40	5,50	6,70	8,25
Лоток неперфорированный ЛНМЗ 600х100 цУТ1,5	600	100	4,40	5,00	6,30	7,50	9,90
Лоток неперфорированный ЛНМЗ 100х100 Е	100	100	1,65	1,85	2,35	2,80	3,00
Лоток неперфорированный ЛНМЗ 150х100 Е	150	100	1,80	2,20	2,75	3,30	4,10
Лоток неперфорированный ЛНМЗ 200х100 Е	200	100	2,20	2,50	3,15	3,60	4,60
Лоток неперфорированный ЛНМЗ 300х100 Е	300	100	2,75	3,15	3,90	4,70	5,51
Лоток неперфорированный ЛНМЗ 400х100 Е	400	100	3,30	3,70	4,70	5,51	7,05
Лоток неперфорированный ЛНМЗ 500х100 Е	500	100	3,80	4,40	5,50	6,70	8,25
Лоток неперфорированный ЛНМЗ 600х100 Е	600	100	4,40	5,00	6,30	7,50	9,90

Маркировка серии исполнения (в конце наименования изделия): УТ1,5 - Исполнение №1 (конвейерное оцинкование по методу Сендзимира), цУТ1,5 - Исполнение №2 (горячее оцинкование погружением по ГОСТ 9.307), Е - Исполнение №3 (нержавеющая сталь); Qmax - максимальная распределенная нагрузка; StA – расстояние между консолями; S - расчетная толщина металла; N - расчетная ширина; H - расчетная высота; L - расчетная длина; M - расчетная масса

УГЛОВАЯ СЕКЦИЯ НА 90 ГРАДУСОВ ЛОТКА ЛПМ3/ЛНМ3

Работайте выгодно!

Использовать соответствующие консоли. Для закрепления секций на консолях использовать соответствующие крепления. Соединительные аксессуары входят в комплект поставки изделия.

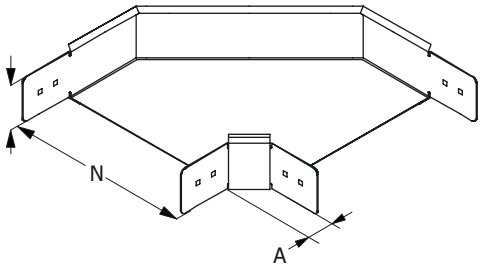

МУЛЬТИСИСТЕМА
ЗЭМИ ЕКАТЕРИНБУРГ

Наименование изделия	N, mm	H, mm	A, mm	M (S=0.7), kg	M (S=0.8), kg	M (S=1.0), kg	M (S=1.2), kg	M (S=1.5), kg
Угол лотка ЛПМ3/ЛНМ3-У90 100х100 УТ1,5	100	100	58	1,11	1,27	1,59	1,91	2,39
Угол лотка ЛПМ3/ЛНМ3-У90 150х100 УТ1,5	150	100	58	1,32	1,51	1,89	2,27	2,83
Угол лотка ЛПМ3/ЛНМ3-У90 200х100 УТ1,5	200	100	58	1,57	1,79	2,24	2,69	3,36
Угол лотка ЛПМ3/ЛНМ3-У90 300х100 УТ1,5	300	100	58	2,18	2,49	3,11	3,73	4,67
Угол лотка ЛПМ3/ЛНМ3-У90 400х100 УТ1,5	400	100	58	2,94	3,36	4,20	5,04	6,30
Угол лотка ЛПМ3/ЛНМ3-У90 500х100 УТ1,5	500	100	58	3,86	4,41	5,52	6,62	8,27
Угол лотка ЛПМ3/ЛНМ3-У90 600х100 УТ1,5	600	100	58	4,94	5,64	7,05	8,46	10,58
Угол лотка ЛПМ3/ЛНМ3-У90 100х100 цУТ1,5	100	100	58	1,11	1,27	1,59	1,91	2,39
Угол лотка ЛПМ3/ЛНМ3-У90 150х100 цУТ1,5	150	100	58	1,32	1,51	1,89	2,27	2,83
Угол лотка ЛПМ3/ЛНМ3-У90 200х100 цУТ1,5	200	100	58	1,57	1,79	2,24	2,69	3,36
Угол лотка ЛПМ3/ЛНМ3-У90 300х100 цУТ1,5	300	100	58	2,18	2,49	3,11	3,73	4,67
Угол лотка ЛПМ3/ЛНМ3-У90 400х100 цУТ1,5	400	100	58	2,94	3,36	4,20	5,04	6,30
Угол лотка ЛПМ3/ЛНМ3-У90 500х100 цУТ1,5	500	100	58	3,86	4,41	5,52	6,62	8,27
Угол лотка ЛПМ3/ЛНМ3-У90 600х100 цУТ1,5	600	100	58	4,94	5,64	7,05	8,46	10,58
Угол лотка ЛПМ3/ЛНМ3-У90 100х100 Е	100	100	58	1,11	1,27	1,59	1,91	2,39
Угол лотка ЛПМ3/ЛНМ3-У90 150х100 Е	150	100	58	1,32	1,51	1,89	2,27	2,83
Угол лотка ЛПМ3/ЛНМ3-У90 200х100 Е	200	100	58	1,57	1,79	2,24	2,69	3,36
Угол лотка ЛПМ3/ЛНМ3-У90 300х100 Е	300	100	58	2,18	2,49	3,11	3,73	4,67
Угол лотка ЛПМ3/ЛНМ3-У90 400х100 Е	400	100	58	2,94	3,36	4,20	5,04	6,30
Угол лотка ЛПМ3/ЛНМ3-У90 500х100 Е	500	100	58	3,86	4,41	5,52	6,62	8,27
Угол лотка ЛПМ3/ЛНМ3-У90 600х100 Е	600	100	58	4,94	5,64	7,05	8,46	10,58

Маркировка серии исполнения (в конце наименования изделия): УТ1,5 - Исполнение №1 (конвейерное оцинкование по методу Сендзимира), цУТ1,5 - Исполнение №2 (горячее оцинкование погружением по ГОСТ 9.307), Е - Исполнение №3 (нержавеющая сталь); S - расчетная толщина металла; N - расчетная ширина, H - расчетная высота, A - расчетный габарит, M - расчетная масса изделия

УГЛОВАЯ СЕКЦИЯ НА 45 ГРАДУСОВ ЛОТКА ЛПМ3/ЛНМ3

Работайте выгодно!

Использовать соответствующие консоли. Для закрепления секций на консолях использовать соответствующие крепления. Соединительные аксессуары входят в комплект поставки изделия.

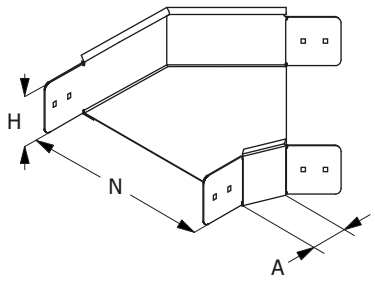

МУЛЬТИСИСТЕМА
ЗЭМИ ЕКАТЕРИНБУРГ

Наименование изделия	N, mm	H, mm	A, mm	M (S=0.7), kg	M (S=0.8), kg	M (S=1.0), kg	M (S=1.2), kg	M (S=1.5), kg
Угол лотка ЛПМ3/ЛНМ3-У45 100х100 УТ1,5	100	100	58	0,84	0,96	1,19	1,43	1,79
Угол лотка ЛПМ3/ЛНМ3-У45 150х100 УТ1,5	150	100	58	0,99	1,13	1,42	1,70	2,13
Угол лотка ЛПМ3/ЛНМ3-У45 200х100 УТ1,5	200	100	58	1,18	1,34	1,68	2,02	2,52
Угол лотка ЛПМ3/ЛНМ3-У45 300х100 УТ1,5	300	100	58	1,63	1,87	2,33	2,80	3,50
Угол лотка ЛПМ3/ЛНМ3-У45 400х100 УТ1,5	400	100	58	2,21	2,52	3,15	3,78	4,73
Угол лотка ЛПМ3/ЛНМ3-У45 500х100 УТ1,5	500	100	58	2,90	3,31	3,72	4,47	5,58
Угол лотка ЛПМ3/ЛНМ3-У45 600х100 УТ1,5	600	100	58	3,70	4,23	5,29	6,35	7,93
Угол лотка ЛПМ3/ЛНМ3-У45 100х100 цУТ1,5	100	100	58	0,84	0,96	1,19	1,43	1,79
Угол лотка ЛПМ3/ЛНМ3-У45 150х100 цУТ1,5	150	100	58	0,99	1,13	1,42	1,70	2,13
Угол лотка ЛПМ3/ЛНМ3-У45 200х100 цУТ1,5	200	100	58	1,18	1,34	1,68	2,02	2,52
Угол лотка ЛПМ3/ЛНМ3-У45 300х100 цУТ1,5	300	100	58	1,63	1,87	2,33	2,80	3,50
Угол лотка ЛПМ3/ЛНМ3-У45 400х100 цУТ1,5	400	100	58	2,21	2,52	3,15	3,78	4,73
Угол лотка ЛПМ3/ЛНМ3-У45 500х100 цУТ1,5	500	100	58	2,90	3,31	3,72	4,47	5,58
Угол лотка ЛПМ3/ЛНМ3-У45 600х100 цУТ1,5	600	100	58	3,70	4,23	5,29	6,35	7,93
Угол лотка ЛПМ3/ЛНМ3-У45 100х100 Е	100	100	58	0,84	0,96	1,19	1,43	1,79
Угол лотка ЛПМ3/ЛНМ3-У45 150х100 Е	150	100	58	0,99	1,13	1,42	1,70	2,13
Угол лотка ЛПМ3/ЛНМ3-У45 200х100 Е	200	100	58	1,18	1,34	1,68	2,02	2,52
Угол лотка ЛПМ3/ЛНМ3-У45 300х100 Е	300	100	58	1,63	1,87	2,33	2,80	3,50
Угол лотка ЛПМ3/ЛНМ3-У45 400х100 Е	400	100	58	2,21	2,52	3,15	3,78	4,73
Угол лотка ЛПМ3/ЛНМ3-У45 500х100 Е	500	100	58	2,90	3,31	3,72	4,47	5,58
Угол лотка ЛПМ3/ЛНМ3-У45 600х100 Е	600	100	58	3,70	4,23	5,29	6,35	7,93

Маркировка серии исполнения (в конце наименования изделия): УТ1,5 - Исполнение №1 (конвейерное оцинкование по методу Сендзимира), цУТ1,5 - Исполнение №2 (горячее оцинкование погружением по ГОСТ 9.307), Е - Исполнение №3 (нержавеющая сталь); S - расчетная толщина металла; N - расчетная ширина, H - расчетная высота, A - расчетный габарит, M - расчетная масса изделия

СЕКЦИЯ ОТВЕТВЛЕНИЯ ЛОТКА ЛПМ3/ЛНМ3

Работайте выгодно!

Использовать соответствующие консоли. Для закрепления секций на консолях использовать соответствующие крепления. Соединительные аксессуары входят в комплект поставки изделия.

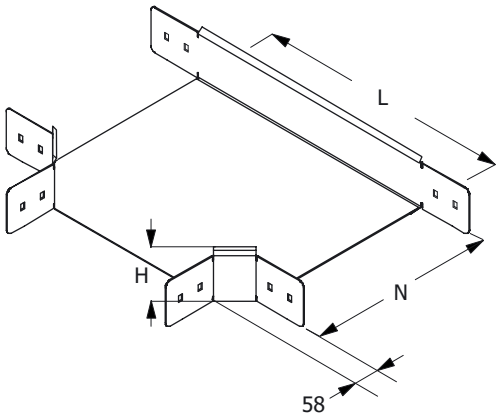

МУЛЬТИСИСТЕМА
ЗЭМИ ЕКАТЕРИНБУРГ

Наименование изделия	N, mm	H, mm	L, mm	M (S=0.7), kg	M (S=0.8), kg	M (S=1.0), kg	M (S=1.2), kg	M (S=1.5), kg
Ответвление лотка ЛПМ3/ЛНМ3-Т 100х100 УТ1,5	100	100	214	1,32	1,51	1,88	2,26	2,83
Ответвление лотка ЛПМ3/ЛНМ3-Т 150х100 УТ1,5	150	100	264	1,54	1,75	2,19	2,63	3,29
Ответвление лотка ЛПМ3/ЛНМ3-Т 200х100 УТ1,5	200	100	314	1,78	2,03	2,54	3,05	3,81
Ответвление лотка ЛПМ3/ЛНМ3-Т 300х100 УТ1,5	300	100	414	2,35	2,69	3,36	4,04	5,04
Ответвление лотка ЛПМ3/ЛНМ3-Т 400х100 УТ1,5	400	100	514	3,04	3,47	4,34	5,21	6,52
Ответвление лотка ЛПМ3/ЛНМ3-Т 500х100 УТ1,5	500	100	614	3,84	4,39	5,48	6,58	8,23
Ответвление лотка ЛПМ3/ЛНМ3-Т 600х100 УТ1,5	600	100	714	4,75	5,42	6,78	8,14	10,17
Ответвление лотка ЛПМ3/ЛНМ3-Т 100х100 цУТ1,5	100	100	214	1,32	1,51	1,88	2,26	2,83
Ответвление лотка ЛПМ3/ЛНМ3-Т 150х100 цУТ1,5	150	100	264	1,54	1,75	2,19	2,63	3,29
Ответвление лотка ЛПМ3/ЛНМ3-Т 200х100 цУТ1,5	200	100	314	1,78	2,03	2,54	3,05	3,81
Ответвление лотка ЛПМ3/ЛНМ3-Т 300х100 цУТ1,5	300	100	414	2,35	2,69	3,36	4,04	5,04
Ответвление лотка ЛПМ3/ЛНМ3-Т 400х100 цУТ1,5	400	100	514	3,04	3,47	4,34	5,21	6,52
Ответвление лотка ЛПМ3/ЛНМ3-Т 500х100 цУТ1,5	500	100	614	3,84	4,39	5,48	6,58	8,23
Ответвление лотка ЛПМ3/ЛНМ3-Т 600х100 цУТ1,5	600	100	714	4,75	5,42	6,78	8,14	10,17
Ответвление лотка ЛПМ3/ЛНМ3-Т 100х100 Е	100	100	214	1,32	1,51	1,88	2,26	2,83
Ответвление лотка ЛПМ3/ЛНМ3-Т 150х100 Е	150	100	264	1,54	1,75	2,19	2,63	3,29
Ответвление лотка ЛПМ3/ЛНМ3-Т 200х100 Е	200	100	314	1,78	2,03	2,54	3,05	3,81
Ответвление лотка ЛПМ3/ЛНМ3-Т 300х100 Е	300	100	414	2,35	2,69	3,36	4,04	5,04
Ответвление лотка ЛПМ3/ЛНМ3-Т 400х100 Е	400	100	514	3,04	3,47	4,34	5,21	6,52
Ответвление лотка ЛПМ3/ЛНМ3-Т 500х100 Е	500	100	614	3,84	4,39	5,48	6,58	8,23
Ответвление лотка ЛПМ3/ЛНМ3-Т 600х100 Е	600	100	714	4,75	5,42	6,78	8,14	10,17

Маркировка серии исполнения (в конце наименования изделия): УТ1,5 - Исполнение №1 (конвейерное оцинкование по методу Сендзимира), цУТ1,5 - Исполнение №2 (горячее оцинкование погружением по ГОСТ 9.307), Е - Исполнение №3 (нержавеющая сталь); S - расчетная толщина металла; N - расчетная ширина, H - расчетная высота, A - расчетный габарит, M - расчетная масса изделия

СЕКЦИЯ ПЕРЕКРЕСТКА ЛОТКА ЛПМ3/ЛНМ3

Работайте выгодно!

Использовать соответствующие консоли. Для закрепления секций на консолях использовать соответствующие крепления. Соединительные аксессуары входят в комплект поставки изделия.

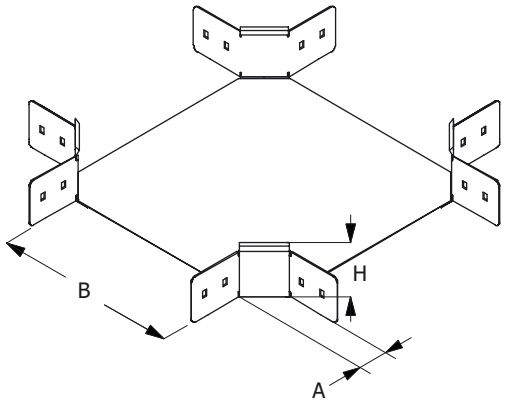

МУЛЬТИСИСТЕМА
ЗЭМИ ЕКАТЕРИНБУРГ

Наименование изделия	N, mm	H, mm	A, mm	M (S=0.7), kg	M (S=0.8), kg	M (S=1.0), kg	M (S=1.2), kg	M (S=1.5), kg
Перекресток лотка ЛПМ3/ЛНМ3-К 100х100 УТ1,5	100	100	58	1,85	2,12	2,64	3,17	3,97
Перекресток лотка ЛПМ3/ЛНМ3-К 150х100 УТ1,5	150	100	58	2,07	2,37	2,96	3,55	4,44
Перекресток лотка ЛПМ3/ЛНМ3-К 200х100 УТ1,5	200	100	58	2,32	2,65	3,31	3,97	4,97
Перекресток лотка ЛПМ3/ЛНМ3-К 300х100 УТ1,5	300	100	58	2,89	3,31	4,13	4,96	6,20
Перекресток лотка ЛПМ3/ЛНМ3-К 400х100 УТ1,5	400	100	58	3,58	4,09	5,11	6,14	7,67
Перекресток лотка ЛПМ3/ЛНМ3-К 500х100 УТ1,5	500	100	58	4,37	5,00	6,25	7,50	9,37
Перекресток лотка ЛПМ3/ЛНМ3-К 600х100 УТ1,5	600	100	58	5,28	6,03	7,54	9,05	11,31
Перекресток лотка ЛПМ3/ЛНМ3-К 100х100 цУТ1,5	100	100	58	1,85	2,12	2,64	3,17	3,97
Перекресток лотка ЛПМ3/ЛНМ3-К 150х100 цУТ1,5	150	100	58	2,07	2,37	2,96	3,55	4,44
Перекресток лотка ЛПМ3/ЛНМ3-К 200х100 цУТ1,5	200	100	58	2,32	2,65	3,31	3,97	4,97
Перекресток лотка ЛПМ3/ЛНМ3-К 300х100 цУТ1,5	300	100	58	2,89	3,31	4,13	4,96	6,20
Перекресток лотка ЛПМ3/ЛНМ3-К 400х100 цУТ1,5	400	100	58	3,58	4,09	5,11	6,14	7,67
Перекресток лотка ЛПМ3/ЛНМ3-К 500х100 цУТ1,5	500	100	58	4,37	5,00	6,25	7,50	9,37
Перекресток лотка ЛПМ3/ЛНМ3-К 600х100 цУТ1,5	600	100	58	5,28	6,03	7,54	9,05	11,31
Перекресток лотка ЛПМ3/ЛНМ3-К 100х100 Е	100	100	58	1,85	2,12	2,64	3,17	3,97
Перекресток лотка ЛПМ3/ЛНМ3-К 150х100 Е	150	100	58	2,07	2,37	2,96	3,55	4,44
Перекресток лотка ЛПМ3/ЛНМ3-К 200х100 Е	200	100	58	2,32	2,65	3,31	3,97	4,97
Перекресток лотка ЛПМ3/ЛНМ3-К 300х100 Е	300	100	58	2,89	3,31	4,13	4,96	6,20
Перекресток лотка ЛПМ3/ЛНМ3-К 400х100 Е	400	100	58	3,58	4,09	5,11	6,14	7,67
Перекресток лотка ЛПМ3/ЛНМ3-К 500х100 Е	500	100	58	4,37	5,00	6,25	7,50	9,37
Перекресток лотка ЛПМ3/ЛНМ3-К 600х100 Е	600	100	58	5,28	6,03	7,54	9,05	11,31

Маркировка серии исполнения (в конце наименования изделия): УТ1,5 - Исполнение №1 (конвейерное оцинкование по методу Сендзимира), цУТ1,5 - Исполнение №2 (горячее оцинкование погружением по ГОСТ 9.307), Е - Исполнение №3 (нержавеющая сталь); S - расчетная толщина металла; N - расчетная ширина, H - расчетная высота, A - расчетный габарит, M - расчетная масса изделия

СЕКЦИЯ ВЕРТИКАЛЬНОГО УГЛА ЛОТКА ЛПМ3/ЛНМ3

Работайте выгодно!

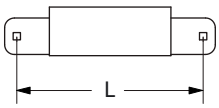

L	H
230 260 270	50 80 100

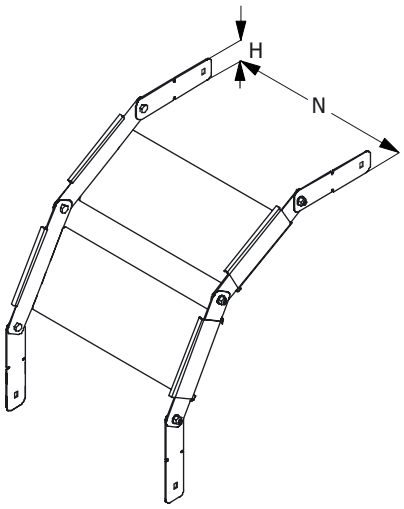

Для создания поворота на 90 градусов рекомендуется использовать 2 секции и 4 соединителя. Метизы входят в комплект поставки изделия. Использовать соответствующие консоли. Для закрепления секций на консолях использовать соответствующие комплекты креплений.

В случае необходимости, использовать крышку соответсвующего типоразмера, конфигурирование производить на месте. Применять соответствующие меры надежной фиксации крышки на секции (-ях) вертикальных углов.

МУЛЬТИСИСТЕМА
ЗЭМИ ЕКАТЕРИНБУРГ

Наименование изделия	N, mm	H, mm	M (S=0.7), kg	M (S=0.8), kg	M (S=1.0), kg	M (S=1.2), kg	M (S=1.5), kg
Вертикальный угол лотка ЛПМ3/ЛНМ3-В 100х100 УТ1,5	100	100	0,45	0,50	0,63	0,76	0,81
Вертикальный угол лотка ЛПМ3/ЛНМ3-В 150х100 УТ1,5	150	100	0,49	0,59	0,74	0,89	1,11
Вертикальный угол лотка ЛПМ3/ЛНМ3-В 200х100 УТ1,5	200	100	0,59	0,68	0,85	0,97	1,24
Вертикальный угол лотка ЛПМ3/ЛНМ3-В 300х100 УТ1,5	300	100	0,74	0,85	1,05	1,27	1,49
Вертикальный угол лотка ЛПМ3/ЛНМ3-В 400х100 УТ1,5	400	100	0,89	1,00	1,27	1,49	1,90
Вертикальный угол лотка ЛПМ3/ЛНМ3-В 500х100 УТ1,5	500	100	1,03	1,19	1,49	1,81	2,23
Вертикальный угол лотка ЛПМ3/ЛНМ3-В 600х100 УТ1,5	600	100	1,19	1,35	1,70	2,03	2,67
Вертикальный угол лотка ЛПМ3/ЛНМ3-В 100х100 цУТ1,5	100	100	0,45	0,50	0,63	0,76	0,81
Вертикальный угол лотка ЛПМ3/ЛНМ3-В 150х100 цУТ1,5	150	100	0,49	0,59	0,74	0,89	1,11
Вертикальный угол лотка ЛПМ3/ЛНМ3-В 200х100 цУТ1,5	200	100	0,59	0,68	0,85	0,97	1,24
Вертикальный угол лотка ЛПМ3/ЛНМ3-В 300х100 цУТ1,5	300	100	0,74	0,85	1,05	1,27	1,49
Вертикальный угол лотка ЛПМ3/ЛНМ3-В 400х100 цУТ1,5	400	100	0,89	1,00	1,27	1,49	1,90
Вертикальный угол лотка ЛПМ3/ЛНМ3-В 500х100 цУТ1,5	500	100	1,03	1,19	1,49	1,81	2,23
Вертикальный угол лотка ЛПМ3/ЛНМ3-В 600х100 цУТ1,5	600	100	1,19	1,35	1,70	2,03	2,67
Вертикальный угол лотка ЛПМ3/ЛНМ3-В 100х100 Е	100	100	0,45	0,50	0,63	0,76	0,81
Вертикальный угол лотка ЛПМ3/ЛНМ3-В 150х100 Е	150	100	0,49	0,59	0,74	0,89	1,11
Вертикальный угол лотка ЛПМ3/ЛНМ3-В 200х100 Е	200	100	0,59	0,68	0,85	0,97	1,24
Вертикальный угол лотка ЛПМ3/ЛНМ3-В 300х100 Е	300	100	0,74	0,85	1,05	1,27	1,49
Вертикальный угол лотка ЛПМ3/ЛНМ3-В 400х100 Е	400	100	0,89	1,00	1,27	1,49	1,90
Вертикальный угол лотка ЛПМ3/ЛНМ3-В 500х100 Е	500	100	1,03	1,19	1,49	1,81	2,23
Вертикальный угол лотка ЛПМ3/ЛНМ3-В 600х100 Е	600	100	1,19	1,35	1,70	2,03	2,67

Маркировка серии исполнения (в конце наименования изделия): УТ1,5 - Исполнение №1 (конвейерное оцинкование по методу Сендзимира), цУТ1,5 - Исполнение №2 (горячее оцинкование погружением по ГОСТ 9.307), Е - Исполнение №3 (нержавеющая сталь); S - расчетная толщина металла; N - расчетная ширина, H - расчетная высота, A - расчетный габарит, M - расчетная масса изделия

ЗАГЛУШКА-ПЕРЕХОДНИК ЛОТКА ЛПМ3/ЛНМ3

Работайте выгодно!

Метизы входят в комплект поставки изделия.

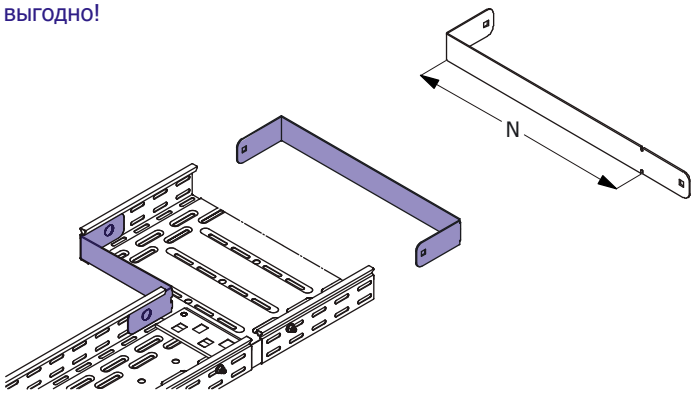

МУЛЬТИСИСТЕМА
ЗЭМИ ЕКАТЕРИНБУРГ

Наименование изделия	N, mm	H, mm	M (S=0.7), kg	M (S=0.8), kg	M (S=1.0), kg	M (S=1.2), kg	M (S=1.5), kg
Заглушка-переходник лотка ЛПМ3/ЛНМ3 100x100 УТ1,5	100	100	0,15	0,18	0,22	0,26	0,33
Заглушка-переходник лотка ЛПМ3/ЛНМ3 150x100 УТ1,5	150	100	0,21	0,24	0,30	0,36	0,45
Заглушка-переходник лотка ЛПМ3/ЛНМ3 200x100 УТ1,5	200	100	0,27	0,30	0,38	0,46	0,57
Заглушка-переходник лотка ЛПМ3/ЛНМ3 300x100 УТ1,5	300	100	0,39	0,44	0,55	0,66	0,83
Заглушка-переходник лотка ЛПМ3/ЛНМ3 400x100 УТ1,5	400	100	0,51	0,59	0,73	0,88	1,10
Заглушка-переходник лотка ЛПМ3/ЛНМ3 500x100 УТ1,5	500	100	0,57	0,65	0,81	0,98	1,22
Заглушка-переходник лотка ЛПМ3/ЛНМ3 600x100 УТ1,5	600	100	0,68	0,77	0,97	1,16	1,45
Заглушка-переходник лотка ЛПМ3/ЛНМ3 100x100 цУТ1,5	100	100	0,15	0,18	0,22	0,26	0,33
Заглушка-переходник лотка ЛПМ3/ЛНМ3 150x100 цУТ1,5	150	100	0,21	0,24	0,30	0,36	0,45
Заглушка-переходник лотка ЛПМ3/ЛНМ3 200x100 цУТ1,5	200	100	0,27	0,30	0,38	0,46	0,57
Заглушка-переходник лотка ЛПМ3/ЛНМ3 300x100 цУТ1,5	300	100	0,39	0,44	0,55	0,66	0,83
Заглушка-переходник лотка ЛПМ3/ЛНМ3 400x100 цУТ1,5	400	100	0,51	0,59	0,73	0,88	1,10
Заглушка-переходник лотка ЛПМ3/ЛНМ3 500x100 цУТ1,5	500	100	0,57	0,65	0,81	0,98	1,22
Заглушка-переходник лотка ЛПМ3/ЛНМ3 600x100 цУТ1,5	600	100	0,68	0,77	0,97	1,16	1,45
Заглушка-переходник лотка ЛПМ3/ЛНМ3 100x100 Е	100	100	0,15	0,18	0,22	0,26	0,33
Заглушка-переходник лотка ЛПМ3/ЛНМ3 150x100 Е	150	100	0,21	0,24	0,30	0,36	0,45
Заглушка-переходник лотка ЛПМ3/ЛНМ3 200x100 Е	200	100	0,27	0,30	0,38	0,46	0,57
Заглушка-переходник лотка ЛПМ3/ЛНМ3 300x100 Е	300	100	0,39	0,44	0,55	0,66	0,83
Заглушка-переходник лотка ЛПМ3/ЛНМ3 400x100 Е	400	100	0,51	0,59	0,73	0,88	1,10
Заглушка-переходник лотка ЛПМ3/ЛНМ3 500x100 Е	500	100	0,57	0,65	0,81	0,98	1,22
Заглушка-переходник лотка ЛПМ3/ЛНМ3 600x100 Е	600	100	0,68	0,77	0,97	1,16	1,45

Маркировка серии исполнения (в конце наименования изделия): УТ1,5 - Исполнение №1 (конвейерное оцинкование по методу Сендзимира), цУТ1,5 - Исполнение №2 (горячее оцинкование погружением по ГОСТ 9.307), Е - Исполнение №3 (нержавеющая сталь); S - расчетная толщина металла; N - расчетная ширина, H - расчетная высота, A - расчетный габарит, M - расчетная масса изделия

СОЕДИНИТЕЛЬ ЛИСТОВОГО ЛОТКА ЛПМ3/ЛНМ3

Работайте выгодно!

Для соединения двух секций листовых лотков одного типоразмера необходимо использовать 2 соединителя соответствующей высоты. Для шарнирного соединения двух прямых секций листовых лотков одного типоразмера необходимо использовать 4 соединителя соответствующей высоты.

Метизы входят в комплект поставки.

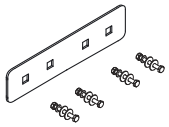

МУЛЬТИСИСТЕМА
ЗЭМИ ЕКАТЕРИНБУРГ

Наименование изделия	H, mm	M (S=0.7), kg	M (S=0.8), kg	M (S=1.0), kg	M (S=1.2), kg	M (S=1.5), kg
Соединитель лотка ЛПМ3/ЛНМ3 100 УТ1,5	100	0,13	0,15	0,19	0,23	0,28
Соединитель лотка ЛПМ3/ЛНМ3 100 цУТ1,5	100	0,13	0,15	0,19	0,23	0,28
Соединитель лотка ЛПМ3/ЛНМ3 100 Е	100	0,13	0,15	0,19	0,23	0,28

Маркировка серии исполнения (в конце наименования изделия): УТ1,5 - Исполнение №1 (конвейерное оцинкование по методу Сендзимира), цУТ1,5 - Исполнение №2 (горячее оцинкование погружением по ГОСТ 9.307), Е - Исполнение №3 (нержавеющая сталь); S - расчетная толщина металла; N - расчетная ширина, H - расчетная высота, A - расчетный габарит, M - расчетная масса изделия

ПЕРЕГОРОДКА ЛИСТОВОГО ЛОТКА ЛПМ3/ЛНМ3

Работайте выгодно!

Изделие крепится к днищу секции при помощи метизов (метизы входят в комплект поставки).

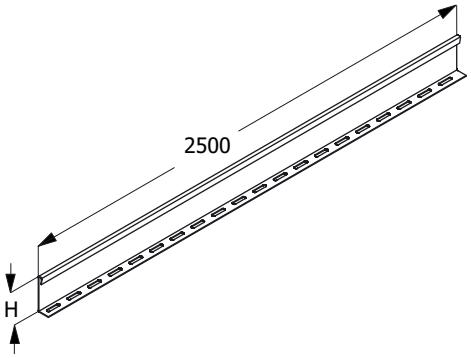

МУЛЬТИСИСТЕМА
ЗЭМИ ЕКАТЕРИНБУРГ

Наименование изделия	H, mm	M (S=0.7), kg	M (S=0.8), kg	M (S=1.0), kg	M (S=1.2), kg	M (S=1.5), kg
Перегородка лотка ЛПМ3/ЛНМ3 100 УТ1,5	100	1,65	1,88	2,36	2,83	3,53
Перегородка лотка ЛПМ3/ЛНМ3 100 цУТ1,5	100	1,65	1,88	2,36	2,83	3,53
Перегородка лотка ЛПМ3/ЛНМ3 100 Е	100	1,65	1,88	2,36	2,83	3,53

Маркировка серии исполнения (в конце наименования изделия): УТ1,5 - Исполнение №1 (конвейерное оцинкование по методу Сендзимира), цУТ1,5 - Исполнение №2 (горячее оцинкование погружением по ГОСТ 9.307), Е - Исполнение №3 (нержавеющая сталь); S - расчетная толщина металла; N - расчетная ширина, H - расчетная высота, A - расчетный габарит, M - расчетная масса изделия

КРЫШКА ПРЯМОЙ ПОЛНОРАЗМЕРНОЙ СЕКЦИИ ЛОТКА ЛПМ3/ЛНМ3

Работайте выгодно!

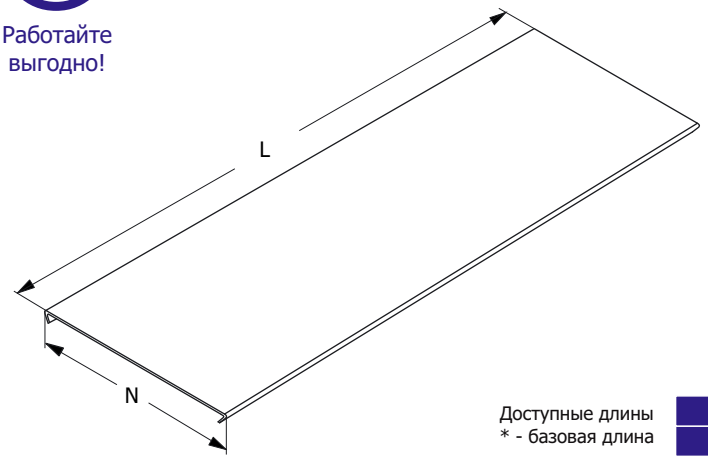

Крышка должна быть надежно закреплена на секции соответствующего типоразмера. Для уравновешивания крышки, в т.ч. в зависимости от условий эксплуатации, необходимо использовать дополнительные элементы крепления. Проектировщик должен подобрать тип и рассчитать требуемое количество креплений крышки.

При выборе антиветровых уголков в качестве крепления крышки, использовать не менее 6 антиветровых уголков, равномерно установленных по всему периметру крышки в соответствующих местах (для крышки L=3000).

Доступные длины
* - базовая длина

2500*	3500	9000
2000	3000	6000

Наименование изделия	N, mm	M (S=0.7), kg/m	M (S=0.8), kg/m	M (S=1.0), kg/m	M (S=1.2), kg/m	M (S=1.5), kg/m
Крышка лотка ЛПМ3/ЛНМ3 100 УТ1,5	100	0,75	0,85	1,05	1,25	1,60
Крышка лотка ЛПМ3/ЛНМ3 150 УТ1,5	150	1,00	1,15	1,40	1,75	2,15
Крышка лотка ЛПМ3/ЛНМ3 200 УТ1,5	200	1,25	1,45	1,80	2,20	2,75
Крышка лотка ЛПМ3/ЛНМ3 300 УТ1,5	300	1,80	2,09	2,60	3,15	3,90
Крышка лотка ЛПМ3/ЛНМ3 400 УТ1,5	400	2,40	2,80	3,40	4,08	5,10
Крышка лотка ЛПМ3/ЛНМ3 500 УТ1,5	500	2,90	3,35	4,20	5,00	6,25
Крышка лотка ЛПМ3/ЛНМ3 600 УТ1,5	600	3,50	4,00	4,90	5,90	7,50
Крышка лотка ЛПМ3/ЛНМ3 100 цУТ1,5	100	0,75	0,85	1,05	1,25	1,60
Крышка лотка ЛПМ3/ЛНМ3 150 цУТ1,5	150	1,00	1,15	1,40	1,75	2,15
Крышка лотка ЛПМ3/ЛНМ3 200 цУТ1,5	200	1,25	1,45	1,80	2,20	2,75
Крышка лотка ЛПМ3/ЛНМ3 300 цУТ1,5	300	1,80	2,09	2,60	3,15	3,90
Крышка лотка ЛПМ3/ЛНМ3 400 цУТ1,5	400	2,40	2,80	3,40	4,08	5,10
Крышка лотка ЛПМ3/ЛНМ3 500 цУТ1,5	500	2,90	3,35	4,20	5,00	6,25
Крышка лотка ЛПМ3/ЛНМ3 600 цУТ1,5	600	3,50	4,00	4,90	5,90	7,50
Крышка лотка ЛПМ3/ЛНМ3 100 Е	100	0,75	0,85	1,05	1,25	1,60
Крышка лотка ЛПМ3/ЛНМ3 150 Е	150	1,00	1,15	1,40	1,75	2,15
Крышка лотка ЛПМ3/ЛНМ3 200 Е	200	1,25	1,45	1,80	2,20	2,75
Крышка лотка ЛПМ3/ЛНМ3 300 Е	300	1,80	2,09	2,60	3,15	3,90
Крышка лотка ЛПМ3/ЛНМ3 400 Е	400	2,40	2,80	3,40	4,08	5,10
Крышка лотка ЛПМ3/ЛНМ3 500 Е	500	2,90	3,35	4,20	5,00	6,25
Крышка лотка ЛПМ3/ЛНМ3 600 Е	600	3,50	4,00	4,90	5,90	7,50

Маркировка серии исполнения (в конце наименования изделия): УТ1,5 - Исполнение №1 (конвейерное оцинкование по методу Сендзимира), цУТ1,5 - Исполнение №2 (горячее оцинкование погружением по ГОСТ 9.307), Е - Исполнение №3 (нержавеющая сталь); S - расчетная толщина металла; N - расчетная ширина; H - расчетная высота; L - расчетная длина; M - расчетная масса

КРЫШКА СЕКЦИИ УГЛА НА 90 ГРАДУСОВ ЛОТКА ЛПМ3/ЛНМ3

Работайте выгодно!

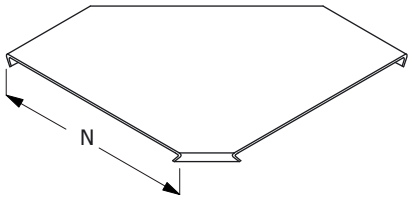

Крышка должна быть надежно закреплена на секции соответствующего типоразмера. Для уравновешивания крышки, в т.ч. в зависимости от условий эксплуатации, необходимо использовать дополнительные элементы крепления. Проектировщик должен подобрать тип и рассчитать требуемое количество креплений крышки.

При выборе антиветровых уголков в качестве крепления крышки, использовать уголки, равномерно установленные по всему периметру крышки в соответствующих местах.

МУЛЬТИСИСТЕМА
ЗЭМИ ЕКАТЕРИНБУРГ

Наименование изделия	N, mm	M (S=0.7), kg	M (S=0.8), kg	M (S=1.0), kg	M (S=1.2), kg	M (S=1.5), kg
Крышка угла лотка ЛПМ3/ЛНМ3-У90 100 УТ1,5	100	0,26	0,30	0,37	0,45	0,56
Крышка угла лотка ЛПМ3/ЛНМ3-У90 150 УТ1,5	150	0,43	0,49	0,62	0,74	0,92
Крышка угла лотка ЛПМ3/ЛНМ3-У90 200 УТ1,5	200	0,64	0,73	0,91	1,10	1,37
Крышка угла лотка ЛПМ3/ЛНМ3-У90 300 УТ1,5	300	1,18	1,34	1,68	2,01	2,52
Крышка угла лотка ЛПМ3/ЛНМ3-У90 400 УТ1,5	400	1,87	2,13	2,66	3,20	4,00
Крышка угла лотка ЛПМ3/ЛНМ3-У90 500 УТ1,5	500	2,71	3,10	3,87	4,65	5,81
Крышка угла лотка ЛПМ3/ЛНМ3-У90 600 УТ1,5	600	3,71	4,24	5,30	6,36	7,95
Крышка угла лотка ЛПМ3/ЛНМ3-У90 100 цУТ1,5	100	0,26	0,30	0,37	0,45	0,56
Крышка угла лотка ЛПМ3/ЛНМ3-У90 150 цУТ1,5	150	0,43	0,49	0,62	0,74	0,92
Крышка угла лотка ЛПМ3/ЛНМ3-У90 200 цУТ1,5	200	0,64	0,73	0,91	1,10	1,37
Крышка угла лотка ЛПМ3/ЛНМ3-У90 300 цУТ1,5	300	1,18	1,34	1,68	2,01	2,52
Крышка угла лотка ЛПМ3/ЛНМ3-У90 400 цУТ1,5	400	1,87	2,13	2,66	3,20	4,00
Крышка угла лотка ЛПМ3/ЛНМ3-У90 500 цУТ1,5	500	2,71	3,10	3,87	4,65	5,81
Крышка угла лотка ЛПМ3/ЛНМ3-У90 600 цУТ1,5	600	3,71	4,24	5,30	6,36	7,95
Крышка угла лотка ЛПМ3/ЛНМ3-У90 100 Е	100	0,26	0,30	0,37	0,45	0,56
Крышка угла лотка ЛПМ3/ЛНМ3-У90 150 Е	150	0,43	0,49	0,62	0,74	0,92
Крышка угла лотка ЛПМ3/ЛНМ3-У90 200 Е	200	0,64	0,73	0,91	1,10	1,37
Крышка угла лотка ЛПМ3/ЛНМ3-У90 300 Е	300	1,18	1,34	1,68	2,01	2,52
Крышка угла лотка ЛПМ3/ЛНМ3-У90 400 Е	400	1,87	2,13	2,66	3,20	4,00
Крышка угла лотка ЛПМ3/ЛНМ3-У90 500 Е	500	2,71	3,10	3,87	4,65	5,81
Крышка угла лотка ЛПМ3/ЛНМ3-У90 600 Е	600	3,71	4,24	5,30	6,36	7,95

Маркировка серии исполнения (в конце наименования изделия): УТ1,5 - Исполнение №1 (конвейерное оцинкование по методу Сендзимира), цУТ1,5 - Исполнение №2 (горячее оцинкование погружением по ГОСТ 9.307), Е - Исполнение №3 (нержавеющая сталь); S - расчетная толщина металла; N - расчетная ширина, H - расчетная высота, A - расчетный габарит, M - расчетная масса изделия

КРЫШКА СЕКЦИИ УГЛА НА 45 ГРАДУСОВ ЛОТКА ЛПМ3/ЛНМ3

Работайте выгодно!

Крышка должна быть надежно закреплена на секции соответствующего типоразмера. Для уравновешивания крышки, в т.ч. в зависимости от условий эксплуатации, необходимо использовать дополнительные элементы крепления. Проектировщик должен подобрать тип и рассчитать требуемое количество креплений крышки.

При выборе антиветровых уголков в качестве крепления крышки, использовать уголки, равномерно установленные по всему периметру крышки в соответствующих местах.

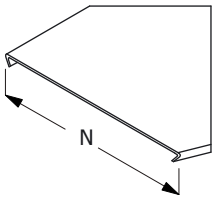

МУЛЬТИСИСТЕМА
ЗЭМИ ЕКАТЕРИНБУРГ

Наименование изделия	N, mm	M (S=0.7), kg	M (S=0.8), kg	M (S=1.0), kg	M (S=1.2), kg	M (S=1.5), kg
Крышка угла лотка ЛПМ3/ЛНМ3-У45 100 УТ1,5	100	0,26	0,30	0,37	0,45	0,56
Крышка угла лотка ЛПМ3/ЛНМ3-У45 150 УТ1,5	150	0,43	0,49	0,62	0,74	0,92
Крышка угла лотка ЛПМ3/ЛНМ3-У45 200 УТ1,5	200	0,64	0,73	0,91	1,10	1,37
Крышка угла лотка ЛПМ3/ЛНМ3-У45 300 УТ1,5	300	1,18	1,34	1,68	2,01	2,52
Крышка угла лотка ЛПМ3/ЛНМ3-У45 400 УТ1,5	400	1,87	2,13	2,66	3,20	4,00
Крышка угла лотка ЛПМ3/ЛНМ3-У45 500 УТ1,5	500	2,71	3,10	3,87	4,65	5,81
Крышка угла лотка ЛПМ3/ЛНМ3-У45 600 УТ1,5	600	3,71	4,24	5,30	6,36	7,95
Крышка угла лотка ЛПМ3/ЛНМ3-У45 100 цУТ1,5	100	0,26	0,30	0,37	0,45	0,56
Крышка угла лотка ЛПМ3/ЛНМ3-У45 150 цУТ1,5	150	0,43	0,49	0,62	0,74	0,92
Крышка угла лотка ЛПМ3/ЛНМ3-У45 200 цУТ1,5	200	0,64	0,73	0,91	1,10	1,37
Крышка угла лотка ЛПМ3/ЛНМ3-У45 300 цУТ1,5	300	1,18	1,34	1,68	2,01	2,52
Крышка угла лотка ЛПМ3/ЛНМ3-У45 400 цУТ1,5	400	1,87	2,13	2,66	3,20	4,00
Крышка угла лотка ЛПМ3/ЛНМ3-У45 500 цУТ1,5	500	2,71	3,10	3,87	4,65	5,81
Крышка угла лотка ЛПМ3/ЛНМ3-У45 600 цУТ1,5	600	3,71	4,24	5,30	6,36	7,95
Крышка угла лотка ЛПМ3/ЛНМ3-У45 100 Е	100	0,26	0,30	0,37	0,45	0,56
Крышка угла лотка ЛПМ3/ЛНМ3-У45 150 Е	150	0,43	0,49	0,62	0,74	0,92
Крышка угла лотка ЛПМ3/ЛНМ3-У45 200 Е	200	0,64	0,73	0,91	1,10	1,37
Крышка угла лотка ЛПМ3/ЛНМ3-У45 300 Е	300	1,18	1,34	1,68	2,01	2,52
Крышка угла лотка ЛПМ3/ЛНМ3-У45 400 Е	400	1,87	2,13	2,66	3,20	4,00
Крышка угла лотка ЛПМ3/ЛНМ3-У45 500 Е	500	2,71	3,10	3,87	4,65	5,81
Крышка угла лотка ЛПМ3/ЛНМ3-У45 600 Е	600	3,71	4,24	5,30	6,36	7,95

Маркировка серии исполнения (в конце наименования изделия): УТ1,5 - Исполнение №1 (конвейерное оцинкование по методу Сендзимира), цУТ1,5 - Исполнение №2 (горячее оцинкование погружением по ГОСТ 9.307), Е - Исполнение №3 (нержавеющая сталь); S - расчетная толщина металла; N - расчетная ширина, H - расчетная высота, A - расчетный габарит, M - расчетная масса изделия

КРЫШКА СЕКЦИИ ОТВЕТВЛЕНИЯ ЛОТКА ЛПМ3/ЛНМ3

Работайте выгодно!

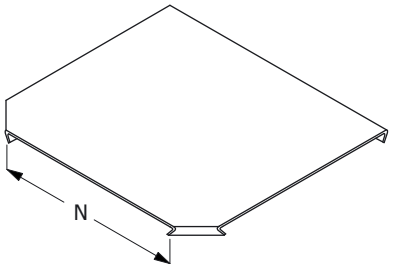

Крышка должна быть надежно закреплена на секции соответствующего типоразмера. Для уравновешивания крышки, в т.ч. в зависимости от условий эксплуатации, необходимо использовать дополнительные элементы крепления. Проектировщик должен подобрать тип и рассчитать требуемое количество креплений крышки.

При выборе антиветровых уголков в качестве крепления крышки, использовать уголки, равномерно установленные по всему периметру крышки в соответствующих местах.

МУЛЬТИСИСТЕМА
ЗЭМИ ЕКАТЕРИНБУРГ

Наименование изделия	N, mm	M (S=0.7), kg	M (S=0.8), kg	M (S=1.0), kg	M (S=1.2), kg	M (S=1.5), kg
Крышка ответвления лотка ЛПМ3/ЛНМ3-Т 100 УТ1,5	100	0,49	0,56	0,70	0,84	1,05
Крышка ответвления лотка ЛПМ3/ЛНМ3-Т 150 УТ1,5	150	0,69	0,79	0,98	1,18	1,47
Крышка ответвления лотка ЛПМ3/ЛНМ3-Т 200 УТ1,5	200	0,91	1,04	1,30	1,57	1,96
Крышка ответвления лотка ЛПМ3/ЛНМ3-Т 300 УТ1,5	300	1,45	1,65	2,07	2,48	3,10
Крышка ответвления лотка ЛПМ3/ЛНМ3-Т 400 УТ1,5	400	2,09	2,39	2,99	3,58	4,48
Крышка ответвления лотка ЛПМ3/ЛНМ3-Т 500 УТ1,5	500	2,84	3,25	4,06	4,87	6,09
Крышка ответвления лотка ЛПМ3/ЛНМ3-Т 600 УТ1,5	600	3,71	4,24	5,30	6,35	7,94
Крышка ответвления лотка ЛПМ3/ЛНМ3-Т 100 цУТ1,5	100	0,49	0,56	0,70	0,84	1,05
Крышка ответвления лотка ЛПМ3/ЛНМ3-Т 150 цУТ1,5	150	0,69	0,79	0,98	1,18	1,47
Крышка ответвления лотка ЛПМ3/ЛНМ3-Т 200 цУТ1,5	200	0,91	1,04	1,30	1,57	1,96
Крышка ответвления лотка ЛПМ3/ЛНМ3-Т 300 цУТ1,5	300	1,45	1,65	2,07	2,48	3,10
Крышка ответвления лотка ЛПМ3/ЛНМ3-Т 400 цУТ1,5	400	2,09	2,39	2,99	3,58	4,48
Крышка ответвления лотка ЛПМ3/ЛНМ3-Т 500 цУТ1,5	500	2,84	3,25	4,06	4,87	6,09
Крышка ответвления лотка ЛПМ3/ЛНМ3-Т 600 цУТ1,5	600	3,71	4,24	5,30	6,35	7,94
Крышка ответвления лотка ЛПМ3/ЛНМ3-Т 100 Е	100	0,49	0,56	0,70	0,84	1,05
Крышка ответвления лотка ЛПМ3/ЛНМ3-Т 150 Е	150	0,69	0,79	0,98	1,18	1,47
Крышка ответвления лотка ЛПМ3/ЛНМ3-Т 200 Е	200	0,91	1,04	1,30	1,57	1,96
Крышка ответвления лотка ЛПМ3/ЛНМ3-Т 300 Е	300	1,45	1,65	2,07	2,48	3,10
Крышка ответвления лотка ЛПМ3/ЛНМ3-Т 400 Е	400	2,09	2,39	2,99	3,58	4,48
Крышка ответвления лотка ЛПМ3/ЛНМ3-Т 500 Е	500	2,84	3,25	4,06	4,87	6,09
Крышка ответвления лотка ЛПМ3/ЛНМ3-Т 600 Е	600	3,71	4,24	5,30	6,35	7,94

Маркировка серии исполнения (в конце наименования изделия): УТ1,5 - Исполнение №1 (конвейерное оцинкование по методу Сендзимира), цУТ1,5 - Исполнение №2 (горячее оцинкование погружением по ГОСТ 9.307), Е - Исполнение №3 (нержавеющая сталь); S - расчетная толщина металла; N - расчетная ширина, H - расчетная высота, A - расчетный габарит, M - расчетная масса изделия

КРЫШКА СЕКЦИИ ПЕРЕКРЕСТКА ЛОТКА ЛПМ3/ЛНМ3

Работайте выгодно!

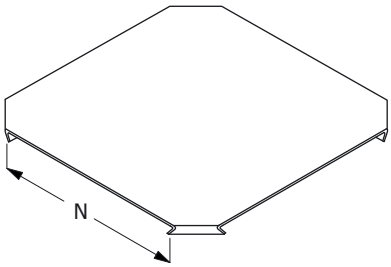

Крышка должна быть надежно закреплена на секции соответствующего типоразмера. Для уравновешивания крышки, в т.ч. в зависимости от условий эксплуатации, необходимо использовать дополнительные элементы крепления. Проектировщик должен подобрать тип и рассчитать требуемое количество креплений крышки.

При выборе антиветровых уголков в качестве крепления крышки, использовать уголки, равномерно установленные по всему периметру крышки в соответствующих местах.

МУЛЬТИСИСТЕМА
ЗЭМИ ЕКАТЕРИНБУРГ

Наименование изделия	N, mm	M (S=0.7), kg	M (S=0.8), kg	M (S=1.0), kg	M (S=1.2), kg	M (S=1.5), kg
Крышка перекрестка лотка ЛПМ3/ЛНМ3-К 100 УТ1,5	100	0,90	1,02	1,28	1,54	1,92
Крышка перекрестка лотка ЛПМ3/ЛНМ3-К 150 УТ1,5	150	1,13	1,29	1,62	1,94	2,43
Крышка перекрестка лотка ЛПМ3/ЛНМ3-К 200 УТ1,5	200	1,40	1,60	1,99	2,39	2,99
Крышка перекрестка лотка ЛПМ3/ЛНМ3-К 300 УТ1,5	300	2,00	2,29	2,86	3,44	4,30
Крышка перекрестка лотка ЛПМ3/ЛНМ3-К 400 УТ1,5	400	2,72	3,11	3,89	4,67	5,84
Крышка перекрестка лотка ЛПМ3/ЛНМ3-К 500 УТ1,5	500	3,55	4,06	5,07	6,09	7,61
Крышка перекрестка лотка ЛПМ3/ЛНМ3-К 600 УТ1,5	600	4,49	5,13	6,42	7,70	9,62
Крышка перекрестка лотка ЛПМ3/ЛНМ3-К 100 цУТ1,5	100	0,90	1,02	1,28	1,54	1,92
Крышка перекрестка лотка ЛПМ3/ЛНМ3-К 150 цУТ1,5	150	1,13	1,29	1,62	1,94	2,43
Крышка перекрестка лотка ЛПМ3/ЛНМ3-К 200 цУТ1,5	200	1,40	1,60	1,99	2,39	2,99
Крышка перекрестка лотка ЛПМ3/ЛНМ3-К 300 цУТ1,5	300	2,00	2,29	2,86	3,44	4,30
Крышка перекрестка лотка ЛПМ3/ЛНМ3-К 400 цУТ1,5	400	2,72	3,11	3,89	4,67	5,84
Крышка перекрестка лотка ЛПМ3/ЛНМ3-К 500 цУТ1,5	500	3,55	4,06	5,07	6,09	7,61
Крышка перекрестка лотка ЛПМ3/ЛНМ3-К 600 цУТ1,5	600	4,49	5,13	6,42	7,70	9,62
Крышка перекрестка лотка ЛПМ3/ЛНМ3-К 100 Е	100	0,90	1,02	1,28	1,54	1,92
Крышка перекрестка лотка ЛПМ3/ЛНМ3-К 150 Е	150	1,13	1,29	1,62	1,94	2,43
Крышка перекрестка лотка ЛПМ3/ЛНМ3-К 200 Е	200	1,40	1,60	1,99	2,39	2,99
Крышка перекрестка лотка ЛПМ3/ЛНМ3-К 300 Е	300	2,00	2,29	2,86	3,44	4,30
Крышка перекрестка лотка ЛПМ3/ЛНМ3-К 400 Е	400	2,72	3,11	3,89	4,67	5,84
Крышка перекрестка лотка ЛПМ3/ЛНМ3-К 500 Е	500	3,55	4,06	5,07	6,09	7,61
Крышка перекрестка лотка ЛПМ3/ЛНМ3-К 600 Е	600	4,49	5,13	6,42	7,70	9,62

Маркировка серии исполнения (в конце наименования изделия): УТ1,5 - Исполнение №1 (конвейерное оцинкование по методу Сендзимира), цУТ1,5 - Исполнение №2 (горячее оцинкование погружением по ГОСТ 9.307), Е - Исполнение №3 (нержавеющая сталь); S - расчетная толщина металла; N - расчетная ширина, H - расчетная высота, A - расчетный габарит, M - расчетная масса изделия

КРЫШКА СЕКЦИИ ВЕРТИКАЛЬНОГО УГЛА ЛОТКА ЛПМ3/ЛНМ3

Работайте выгодно!

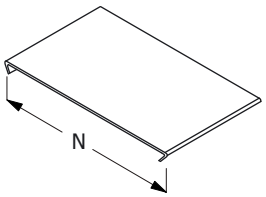

Крышка должна быть надежно закреплена на секции соответствующего типоразмера. Для уравновешивания крышки, в т.ч. в зависимости от условий эксплуатации, необходимо использовать дополнительные элементы крепления. Проектировщик должен подобрать тип и рассчитать требуемое количество креплений крышки.

При выборе антиветровых уголков в качестве крепления крышки, использовать уголки, равномерно установленные по всему периметру крышки в соответствующих местах.

МУЛЬТИСИСТЕМА
ЗЭМИ ЕКАТЕРИНБУРГ

Наименование изделия	N, mm	M (S=0.7), kg	M (S=0.8), kg	M (S=1.0), kg	M (S=1.2), kg	M (S=1.5), kg
Крышка вертикального угла лотка ЛПМ3/ЛНМ3-В 100 УТ1,5	100	0,17	0,20	0,24	0,29	0,37
Крышка вертикального угла лотка ЛПМ3/ЛНМ3-В 150 УТ1,5	150	0,23	0,26	0,32	0,40	0,49
Крышка вертикального угла лотка ЛПМ3/ЛНМ3-В 200 УТ1,5	200	0,29	0,33	0,41	0,51	0,63
Крышка вертикального угла лотка ЛПМ3/ЛНМ3-В 300 УТ1,5	300	0,41	0,48	0,60	0,72	0,90
Крышка вертикального угла лотка ЛПМ3/ЛНМ3-В 400 УТ1,5	400	0,55	0,64	0,78	0,94	1,17
Крышка вертикального угла лотка ЛПМ3/ЛНМ3-В 500 УТ1,5	500	0,67	0,77	0,97	1,15	1,44
Крышка вертикального угла лотка ЛПМ3/ЛНМ3-В 600 УТ1,5	600	0,81	0,92	1,13	1,36	1,73
Крышка вертикального угла лотка ЛПМ3/ЛНМ3-В 100 цУТ1,5	100	0,17	0,20	0,24	0,29	0,37
Крышка вертикального угла лотка ЛПМ3/ЛНМ3-В 150 цУТ1,5	150	0,23	0,26	0,32	0,40	0,49
Крышка вертикального угла лотка ЛПМ3/ЛНМ3-В 200 цУТ1,5	200	0,29	0,33	0,41	0,51	0,63
Крышка вертикального угла лотка ЛПМ3/ЛНМ3-В 300 цУТ1,5	300	0,41	0,48	0,60	0,72	0,90
Крышка вертикального угла лотка ЛПМ3/ЛНМ3-В 400 цУТ1,5	400	0,55	0,64	0,78	0,94	1,17
Крышка вертикального угла лотка ЛПМ3/ЛНМ3-В 500 цУТ1,5	500	0,67	0,77	0,97	1,15	1,44
Крышка вертикального угла лотка ЛПМ3/ЛНМ3-В 600 цУТ1,5	600	0,81	0,92	1,13	1,36	1,73
Крышка вертикального угла лотка ЛПМ3/ЛНМ3-В 100 Е	100	0,17	0,20	0,24	0,29	0,37
Крышка вертикального угла лотка ЛПМ3/ЛНМ3-В 150 Е	150	0,23	0,26	0,32	0,40	0,49
Крышка вертикального угла лотка ЛПМ3/ЛНМ3-В 200 Е	200	0,29	0,33	0,41	0,51	0,63
Крышка вертикального угла лотка ЛПМ3/ЛНМ3-В 300 Е	300	0,41	0,48	0,60	0,72	0,90
Крышка вертикального угла лотка ЛПМ3/ЛНМ3-В 400 Е	400	0,55	0,64	0,78	0,94	1,17
Крышка вертикального угла лотка ЛПМ3/ЛНМ3-В 500 Е	500	0,67	0,77	0,97	1,15	1,44
Крышка вертикального угла лотка ЛПМ3/ЛНМ3-В 600 Е	600	0,81	0,92	1,13	1,36	1,73

Маркировка серии исполнения (в конце наименования изделия): УТ1,5 - Исполнение №1 (конвейерное оцинкование по методу Сендзимира), цУТ1,5 - Исполнение №2 (горячее оцинкование погружением по ГОСТ 9.307), Е - Исполнение №3 (нержавеющая сталь); S - расчетная толщина металла; N - расчетная ширина, H - расчетная высота, A - расчетный габарит, M - расчетная масса изделия

АНТИВЕТРОВОЙ УГОЛОК ЛОТКА ЛПМ3/ЛНМ3

С метизами

Работайте выгодно!

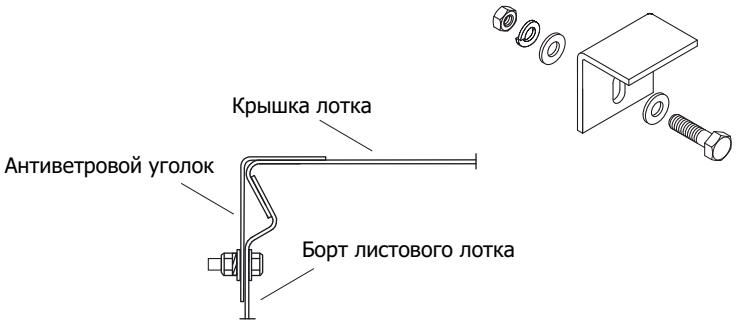

МУЛЬТИСИСТЕМА
ЗЭМИ ЕКАТЕРИНБУРГ

Наименование изделия	M, kg
Антиветровой уголок лотка ЛПМ3/ЛНМ3 УТ1,5	0,06
Антиветровой уголок лотка ЛПМ3/ЛНМ3 цУТ1,5	0,06
Антиветровой уголок лотка ЛПМ3/ЛНМ3 Е	0,06

Маркировка серии исполнения (в конце наименования изделия): УТ1,5 - Исполнение №1 (конвейерное оцинкование по методу Сендзимира), цУТ1,5 - Исполнение №2 (горячее оцинкование погружением по ГОСТ 9.307), Е - Исполнение №3 (нержавеющая сталь); S - расчетная толщина металла; N - расчетная ширина, H - расчетная высота, A - расчетный габарит, M - расчетная масса изделия

ЛЕСТНИЧНЫЕ КАБЕЛЬНЫЕ ЛОТКИ

Лестничные лотки являются облегченным решением для создания кабельных линий. В системах лестничных лотков представлен широкий ассортимент известных марок изделий различных конфигураций, толщин и длин. В систему лестничных лотков входят изделия длинной от 2-х до 6-ти метров, а также, элементы для поворота и разветвления кабельной линии в четырех исполнениях.

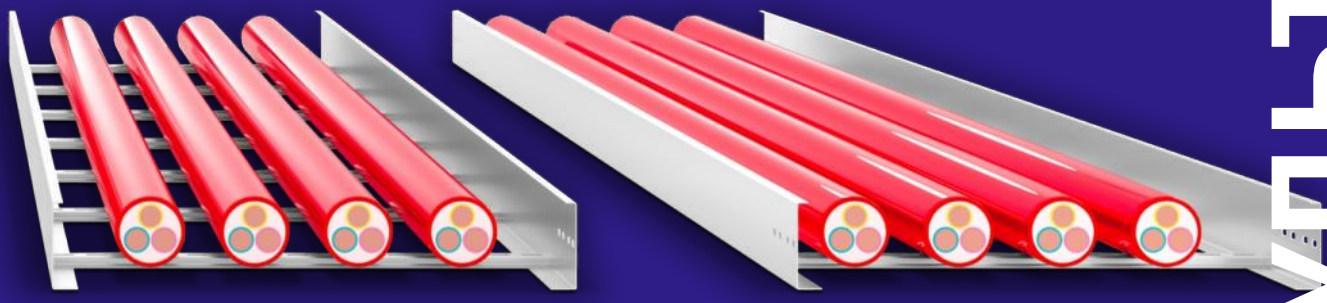

ЗЭМИ ЕКАТЕРИНБУРГ

МУЛЬТИСИСТЕМА

ПОЛНОРАЗМЕРНАЯ ПРЯМАЯ СЕКЦИЯ ЛОТКА ЗЕ-5

Для соединения двух смежных секций использовать соответствующие соединительные аксессуары.
Использовать соответствующие консоли.
Для закрепления секций на консолях использовать соответствующие крепления.

Соединительные аксессуары входят в комплект поставки изделия.

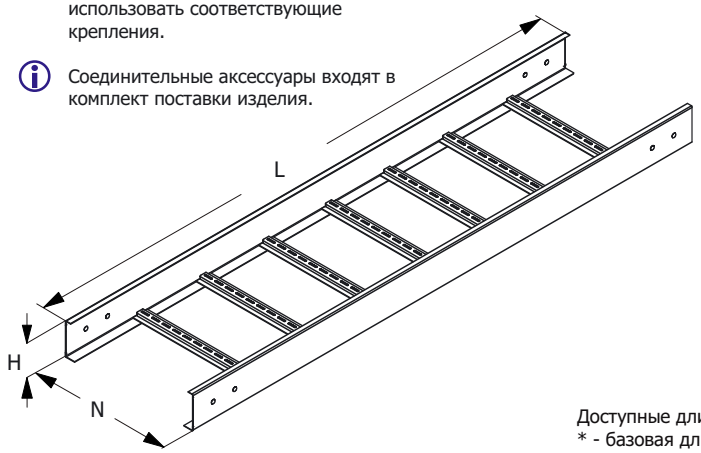

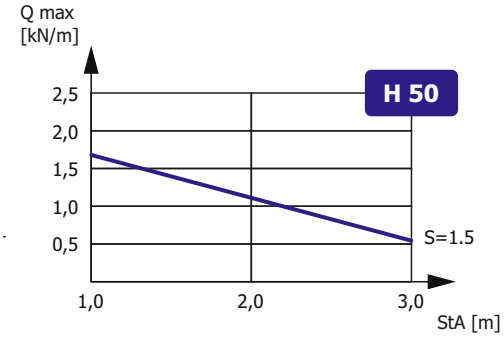

Зависимость максимальной распределенной нагрузки Qmax на днище секции высотой H, шириной N=300, длиной L=3000 от толщины металла S и расстояния между консолями StA в составе прямолинейного участка сбалансированной кабеленесущей конструкции (подробнее в Лицензии)

Доступные длины
* - базовая длина

2500	3500	9000
2000	3000*	6000

Наименование изделия	N, mm	H, mm	M (S=1.2), kg/m	M (S=1.5), kg/m
Лоток лестничный ЗЕ-5 200x50	200	50	2,00	2,47
Лоток лестничный ЗЕ-5 300x50	300	50	2,18	2,71
Лоток лестничный ЗЕ-5 400x50	400	50	2,37	2,94
Лоток лестничный ЗЕ-5 500x50	500	50	2,56	3,17
Лоток лестничный ЗЕ-5 600x50	600	50	2,92	3,63
Лоток лестничный ЗЕ-5 200x50 HDZ	200	50	2,00	2,47
Лоток лестничный ЗЕ-5 300x50 HDZ	300	50	2,18	2,71
Лоток лестничный ЗЕ-5 400x50 HDZ	400	50	2,37	2,94
Лоток лестничный ЗЕ-5 500x50 HDZ	500	50	2,56	3,17
Лоток лестничный ЗЕ-5 600x50 HDZ	600	50	2,92	3,63
Лоток лестничный ЗЕ-5 200x50 INOX	200	50	2,00	2,47
Лоток лестничный ЗЕ-5 300x50 INOX	300	50	2,18	2,71
Лоток лестничный ЗЕ-5 400x50 INOX	400	50	2,37	2,94
Лоток лестничный ЗЕ-5 500x50 INOX	500	50	2,56	3,17
Лоток лестничный ЗЕ-5 600x50 INOX	600	50	2,92	3,63

Маркировка серии исполнения (в конце наименования изделия): БЕЗ ОБОЗНАЧЕНИЯ - Исполнение №1 (конвейерное оцинкование по методу Сендзимира), HDZ - Исполнение №2 (горячее оцинкование погружением по ГОСТ 9.307), INOX - Исполнение №3 (нержавеющая сталь); Qmax - максимальная распределенная нагрузка; StA – расстояние между консолями; S - расчетная толщина металла; N - расчетная ширина; H - расчетная высота; L - расчетная длина; M - расчетная масса

УГЛОВАЯ СЕКЦИЯ НА 90 ГРАДУСОВ
ЛОТКА ЗЕ-5

Работайте выгодно!

Использовать соответствующие консоли. Для закрепления секций на консолях использовать соответствующие крепления. Соединительные аксессуары входят в комплект поставки изделия.

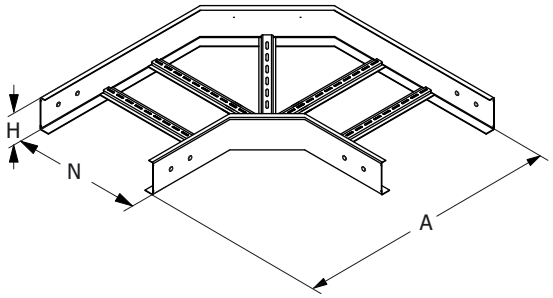

МУЛЬТИСИСТЕМА
ЗЭМИ ЕКАТЕРИНБУРГ

Наименование изделия	N, mm	H, mm	A, mm	M (S=1.2), kg	M (S=1.5), kg
Угол лотка ЗЕ-5-У90 200x50	200	50	560	2,07	2,38
Угол лотка ЗЕ-5-У90 300x50	300	50	660	2,59	2,94
Угол лотка ЗЕ-5-У90 400x50	400	50	760	3,11	3,49
Угол лотка ЗЕ-5-У90 500x50	500	50	860	3,64	4,04
Угол лотка ЗЕ-5-У90 600x50	600	50	960	4,16	4,60
Угол лотка ЗЕ-5-У90 200x50 HDZ	200	50	560	2,07	2,38
Угол лотка ЗЕ-5-У90 300x50 HDZ	300	50	660	2,59	2,94
Угол лотка ЗЕ-5-У90 400x50 HDZ	400	50	760	3,11	3,49
Угол лотка ЗЕ-5-У90 500x50 HDZ	500	50	860	3,64	4,04
Угол лотка ЗЕ-5-У90 600x50 HDZ	600	50	960	4,16	4,60
Угол лотка ЗЕ-5-У90 200x50 INOX	200	50	560	2,07	2,38
Угол лотка ЗЕ-5-У90 300x50 INOX	300	50	660	2,59	2,94
Угол лотка ЗЕ-5-У90 400x50 INOX	400	50	760	3,11	3,49
Угол лотка ЗЕ-5-У90 500x50 INOX	500	50	860	3,64	4,04
Угол лотка ЗЕ-5-У90 600x50 INOX	600	50	960	4,16	4,60

Маркировка серии исполнения (в конце наименования изделия): БЕЗ ОБОЗНАЧЕНИЯ - Исполнение №1 (конвейерное оцинкование по методу Сендзимира), HDZ - Исполнение №2 (горячее оцинкование погружением по ГОСТ 9.307), INOX - Исполнение №3 (нержавеющая сталь); S - расчетная толщина металла; N - расчетная ширина, H - расчетная высота, A - расчетный габарит, M - расчетная масса изделия

УГЛОВАЯ СЕКЦИЯ НА 90 ГРАДУСОВ ВВЕРХ
ЛОТКА ЗЕ-5

Работайте выгодно!

Использовать соответствующие консоли. Для закрепления секций на консолях использовать соответствующие крепления. Соединительные аксессуары входят в комплект поставки изделия.

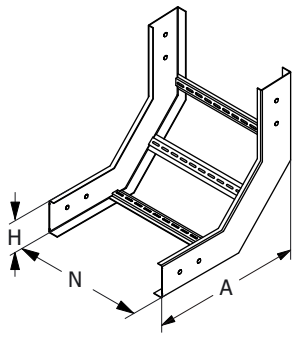

МУЛЬТИСИСТЕМА
ЗЭМИ ЕКАТЕРИНБУРГ

Наименование изделия	N, mm	H, mm	A, mm	M (S=1.2), kg	M (S=1.5), kg
Угол лотка ЗЕ-5-У90В 200х50	200	50	365	1,44	1,67
Угол лотка ЗЕ-5-У90В 300х50	300	50	365	1,67	1,91
Угол лотка ЗЕ-5-У90В 400х50	400	50	365	1,90	2,14
Угол лотка ЗЕ-5-У90В 500х50	500	50	365	2,14	2,37
Угол лотка ЗЕ-5-У90В 600х50	600	50	365	2,37	2,60
Угол лотка ЗЕ-5-У90В 200х50 HDZ	200	50	365	1,44	1,67
Угол лотка ЗЕ-5-У90В 300х50 HDZ	300	50	365	1,67	1,91
Угол лотка ЗЕ-5-У90В 400х50 HDZ	400	50	365	1,90	2,14
Угол лотка ЗЕ-5-У90В 500х50 HDZ	500	50	365	2,14	2,37
Угол лотка ЗЕ-5-У90В 600х50 HDZ	600	50	365	2,37	2,60
Угол лотка ЗЕ-5-У90В 200х50 INOX	200	50	365	1,44	1,67
Угол лотка ЗЕ-5-У90В 300х50 INOX	300	50	365	1,67	1,91
Угол лотка ЗЕ-5-У90В 400х50 INOX	400	50	365	1,90	2,14
Угол лотка ЗЕ-5-У90В 500х50 INOX	500	50	365	2,14	2,37
Угол лотка ЗЕ-5-У90В 600х50 INOX	600	50	365	2,37	2,60

Маркировка серии исполнения (в конце наименования изделия): БЕЗ ОБОЗНАЧЕНИЯ - Исполнение №1 (конвейерное оцинкование по методу Сендзимира), HDZ - Исполнение №2 (горячее оцинкование погружением по ГОСТ 9.307), INOX - Исполнение №3 (нержавеющая сталь); S - расчетная толщина металла; N - расчетная ширина, H - расчетная высота, A - расчетный габарит, M - расчетная масса изделия

УГЛОВАЯ СЕКЦИЯ НА 90 ГРАДУСОВ ВНИЗ
ЛОТКА ЗЕ-5

Работайте выгодно!

Использовать соответствующие консоли. Для закрепления секций на консолях использовать соответствующие крепления. Соединительные аксессуары входят в комплект поставки изделия.

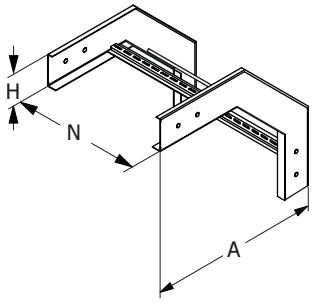

МУЛЬТИСИСТЕМА
ЗЭМИ ЕКАТЕРИНБУРГ

Наименование изделия	N, mm	H, mm	A, mm	M (S=1.2), kg	M (S=1.5), kg
Угол лотка ЗЕ-5-У90Н 200х50	200	50	415	1,56	1,82
Угол лотка ЗЕ-5-У90Н 300х50	300	50	415	1,79	2,05
Угол лотка ЗЕ-5-У90Н 400х50	400	50	415	2,02	2,28
Угол лотка ЗЕ-5-У90Н 500х50	500	50	415	2,25	2,51
Угол лотка ЗЕ-5-У90Н 600х50	600	50	415	2,48	2,74
Угол лотка ЗЕ-5-У90Н 200х50 HDZ	200	50	415	1,56	1,82
Угол лотка ЗЕ-5-У90Н 300х50 HDZ	300	50	415	1,79	2,05
Угол лотка ЗЕ-5-У90Н 400х50 HDZ	400	50	415	2,02	2,28
Угол лотка ЗЕ-5-У90Н 500х50 HDZ	500	50	415	2,25	2,51
Угол лотка ЗЕ-5-У90Н 600х50 HDZ	600	50	415	2,48	2,74
Угол лотка ЗЕ-5-У90Н 200х50 INOX	200	50	415	1,56	1,82
Угол лотка ЗЕ-5-У90Н 300х50 INOX	300	50	415	1,79	2,05
Угол лотка ЗЕ-5-У90Н 400х50 INOX	400	50	415	2,02	2,28
Угол лотка ЗЕ-5-У90Н 500х50 INOX	500	50	415	2,25	2,51
Угол лотка ЗЕ-5-У90Н 600х50 INOX	600	50	415	2,48	2,74

Маркировка серии исполнения (в конце наименования изделия): БЕЗ ОБОЗНАЧЕНИЯ - Исполнение №1 (конвейерное оцинкование по методу Сендзимира), HDZ - Исполнение №2 (горячее оцинкование погружением по ГОСТ 9.307), INOX - Исполнение №3 (нержавеющая сталь); S - расчетная толщина металла; N - расчетная ширина, H - расчетная высота, A - расчетный габарит, M - расчетная масса изделия

СЕКЦИЯ ОТВЕТВЛЕНИЯ ЛОТКА ЗЕ-5

Работайте выгодно!

Использовать соответствующие консоли. Для закрепления секций на консолях использовать соответствующие крепления. Соединительные аксессуары входят в комплект поставки изделия.

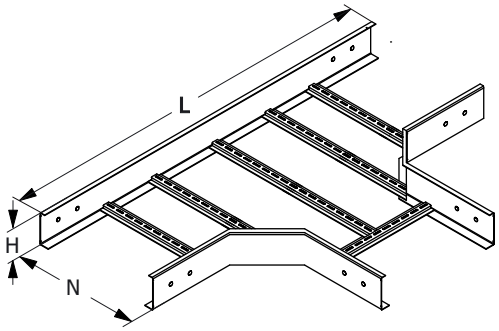

МУЛЬТИСИСТЕМА
ЗЭМИ ЕКАТЕРИНБУРГ

Наименование изделия	N, mm	H, mm	L, mm	M (S=1.2), kg	M (S=1.5), kg
Ответвление лотка ЗЕ-5-Т 200х50	200	50	715	2,02	2,33
Ответвление лотка ЗЕ-5-Т 300х50	300	50	815	2,73	3,06
Ответвление лотка ЗЕ-5-Т 400х50	400	50	915	3,20	3,55
Ответвление лотка ЗЕ-5-Т 500х50	500	50	1015	3,67	4,04
Ответвление лотка ЗЕ-5-Т 600х50	600	50	1115	4,14	4,53
Ответвление лотка ЗЕ-5-Т 200х50 HDZ	200	50	715	2,02	2,33
Ответвление лотка ЗЕ-5-Т 300х50 HDZ	300	50	815	2,73	3,06
Ответвление лотка ЗЕ-5-Т 400х50 HDZ	400	50	915	3,20	3,55
Ответвление лотка ЗЕ-5-Т 500х50 HDZ	500	50	1015	3,67	4,04
Ответвление лотка ЗЕ-5-Т 600х50 HDZ	600	50	1115	4,14	4,53
Ответвление лотка ЗЕ-5-Т 200х50 INOX	200	50	715	2,02	2,33
Ответвление лотка ЗЕ-5-Т 300х50 INOX	300	50	815	2,73	3,06
Ответвление лотка ЗЕ-5-Т 400х50 INOX	400	50	915	3,20	3,55
Ответвление лотка ЗЕ-5-Т 500х50 INOX	500	50	1015	3,67	4,04
Ответвление лотка ЗЕ-5-Т 600х50 INOX	600	50	1115	4,14	4,53

Маркировка серии исполнения (в конце наименования изделия): БЕЗ ОБОЗНАЧЕНИЯ - Исполнение №1 (конвейерное оцинкование по методу Сендзимира), HDZ - Исполнение №2 (горячее оцинкование погружением по ГОСТ 9.307), INOX - Исполнение №3 (нержавеющая сталь); S - расчетная толщина металла; N - расчетная ширина, H - расчетная высота, A - расчетный габарит, M - расчетная масса изделия

СЕКЦИЯ ПЕРЕКРЕСТКА
ЛОТКА ЗЕ-5

Работайте выгодно!

Использовать соответствующие консоли. Для закрепления секций на консолях использовать соответствующие крепления. Соединительные аксессуары входят в комплект поставки изделия.

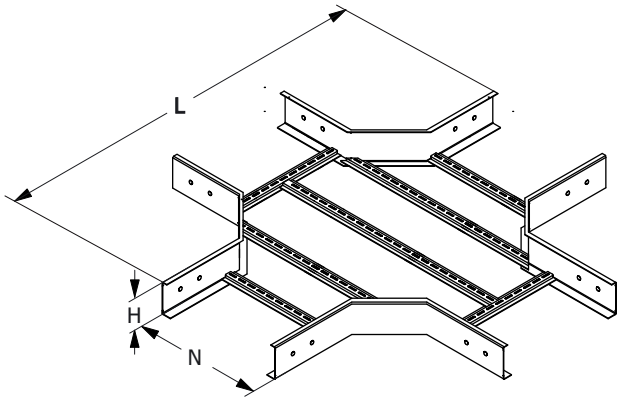

МУЛЬТИСИСТЕМА
ЗЭМИ ЕКАТЕРИНБУРГ

Наименование изделия	N, mm	H, mm	A, mm	M (S=1.2), kg	M (S=1.5), kg
Перекресток лотка ЗЕ-5-К 200х50	200	50	715	2,71	3,06
Перекресток лотка ЗЕ-5-К 300х50	300	50	815	3,24	3,59
Перекресток лотка ЗЕ-5-К 400х50	400	50	915	3,77	4,11
Перекресток лотка ЗЕ-5-К 500х50	500	50	1015	4,29	4,64
Перекресток лотка ЗЕ-5-К 600х50	600	50	1115	4,82	5,17
Перекресток лотка ЗЕ-5-К 200х50 HDZ	200	50	715	2,71	3,06
Перекресток лотка ЗЕ-5-К 300х50 HDZ	300	50	815	3,24	3,59
Перекресток лотка ЗЕ-5-К 400х50 HDZ	400	50	915	3,77	4,11
Перекресток лотка ЗЕ-5-К 500х50 HDZ	500	50	1015	4,29	4,64
Перекресток лотка ЗЕ-5-К 600х50 HDZ	600	50	1115	4,82	5,17
Перекресток лотка ЗЕ-5-К 200х50 INOX	200	50	715	2,71	3,06
Перекресток лотка ЗЕ-5-К 300х50 INOX	300	50	815	3,24	3,59
Перекресток лотка ЗЕ-5-К 400х50 INOX	400	50	915	3,77	4,11
Перекресток лотка ЗЕ-5-К 500х50 INOX	500	50	1015	4,29	4,64
Перекресток лотка ЗЕ-5-К 600х50 INOX	600	50	1115	4,82	5,17

Маркировка серии исполнения (в конце наименования изделия): БЕЗ ОБОЗНАЧЕНИЯ - Исполнение №1 (конвейерное оцинкование по методу Сендзимира), HDZ - Исполнение №2 (горячее оцинкование погружением по ГОСТ 9.307), INOX - Исполнение №3 (нержавеющая сталь); S - расчетная толщина металла; N - расчетная ширина, H - расчетная высота, A - расчетный габарит, M - расчетная масса изделия

ЗАГЛУШКА-ПЕРЕХОДНИК ЛОТКА ЗЕ-5

Работайте выгодно!

Метизы входят в комплект поставки изделия.

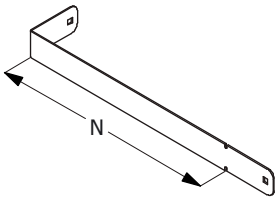

МУЛЬТИСИСТЕМА
ЗЭМИ ЕКАТЕРИНБУРГ

Наименование изделия	N, mm	H, mm	M (S=1.2), kg	M (S=1.5), kg
Заглушка-переходник лотка ЗЕ-5 200x50	200	50	0,23	0,29
Заглушка-переходник лотка ЗЕ-5 300x50	300	50	0,34	0,42
Заглушка-переходник лотка ЗЕ-5 400x50	400	50	0,44	0,55
Заглушка-переходник лотка ЗЕ-5 500x50	500	50	0,49	0,61
Заглушка-переходник лотка ЗЕ-5 600x50	600	50	0,58	0,73
Заглушка-переходник лотка ЗЕ-5 200x50 HDZ	200	50	0,23	0,29
Заглушка-переходник лотка ЗЕ-5 300x50 HDZ	300	50	0,34	0,42
Заглушка-переходник лотка ЗЕ-5 400x50 HDZ	400	50	0,44	0,55
Заглушка-переходник лотка ЗЕ-5 500x50 HDZ	500	50	0,49	0,61
Заглушка-переходник лотка ЗЕ-5 600x50 HDZ	600	50	0,58	0,73
Заглушка-переходник лотка ЗЕ-5 200x50 INOX	200	50	0,23	0,29
Заглушка-переходник лотка ЗЕ-5 300x50 INOX	300	50	0,34	0,42
Заглушка-переходник лотка ЗЕ-5 400x50 INOX	400	50	0,44	0,55
Заглушка-переходник лотка ЗЕ-5 500x50 INOX	500	50	0,49	0,61
Заглушка-переходник лотка ЗЕ-5 600x50 INOX	600	50	0,58	0,73

Маркировка серии исполнения (в конце наименования изделия): БЕЗ ОБОЗНАЧЕНИЯ - Исполнение №1 (конвейерное оцинкование по методу Сендзимира), HDZ - Исполнение №2 (горячее оцинкование погружением по ГОСТ 9.307), INOX - Исполнение №3 (нержавеющая сталь); S - расчетная толщина металла; N - расчетная ширина, H - расчетная высота, A - расчетный габарит, M - расчетная масса изделия

СОЕДИНИТЕЛЬ И КРЕПЛЕНИЯ ЛЕСТНИЧНОГО ЛОТКА ЗЕ-5

Работайте выгодно!

Комплект креплений лотка к консоли

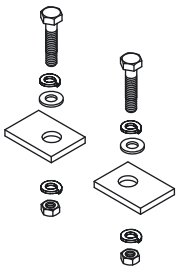

Комплект креплений лотка к консоли типа STRUT

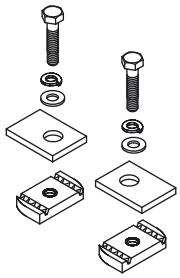

Для соединения двух секций лестничных лотков одного типоразмера необходимо использовать 2 соединителя соответствующей высоты. Метизы входят в комплект поставки.

Секция лотка должна надежно крепиться за борта на соответствующую консоль. Метизы входят в комплект поставки.

Соединитель для секций лестничного лотка

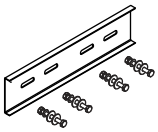

Вертикальный соединитель для секций лестничного лотка

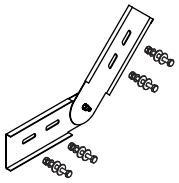

МУЛЬТИСИСТЕМА
ЗЭМИ ЕКАТЕРИНБУРГ

Наименование изделия	H, mm	M (S=1.2), kg	M (S=1.5), kg
Соединитель лотка ЗЕ-5 50	50	0,11	0,14
Соединитель лотка ЗЕ-5 50 HDZ	50	0,11	0,14
Соединитель лотка ЗЕ-5 50 INOX	50	0,11	0,14
Вертикальный соединитель лотка ЗЕ-5 50	50	0,16	0,20
Вертикальный соединитель лотка ЗЕ-5 50 HDZ	50	0,16	0,20
Вертикальный соединитель лотка ЗЕ-5 50 INOX	50	0,16	0,20
Комплект креплений лотка ЗЕ-5 50		0,10	0,10
Комплект креплений лотка ЗЕ-5 50 HDZ		0,10	0,10
Комплект креплений лотка ЗЕ-5 50 INOX		0,10	0,10
Комплект STRUT креплений лотка ЗЕ-5 50		0,20	0,20
Комплект STRUT креплений лотка ЗЕ-5 50 HDZ		0,20	0,20
Комплект STRUT креплений лотка ЗЕ-5 50 INOX		0,20	0,20

Маркировка серии исполнения (в конце наименования изделия): БЕЗ ОБОЗНАЧЕНИЯ - Исполнение №1 (конвейерное оцинкование по методу Сендзимира), HDZ - Исполнение №2 (горячее оцинкование погружением по ГОСТ 9.307), INOX - Исполнение №3 (нержавеющая сталь); S - расчетная толщина металла; N - расчетная ширина, H - расчетная высота, A - расчетный габарит, M - расчетная масса изделия

ПЕРЕГОРОДКА ЛЕСТНИЧНОГО ЛОТКА ЗЕ-5

Работайте выгодно!

Изделие крепится к днищу секции при помощи метизов (метизы входят в комплект поставки).

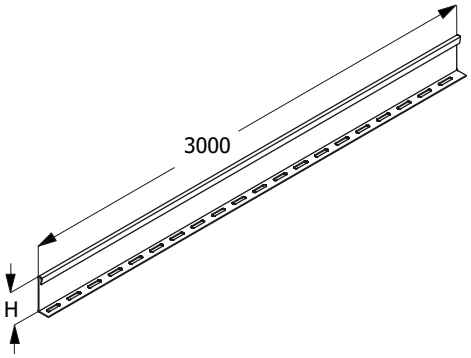

МУЛЬТИСИСТЕМА
ЗЭМИ ЕКАТЕРИНБУРГ

Наименование изделия	H, mm	M (S=1.2), kg	M (S=1.5), kg
Перегородка лотка ЗЕ-5 50	50	1,84	2,30
Перегородка лотка ЗЕ-5 50 HDZ	50	1,84	2,30
Перегородка лотка ЗЕ-5 50 INOX	50	1,84	2,30

Маркировка серии исполнения (в конце наименования изделия): БЕЗ ОБОЗНАЧЕНИЯ - Исполнение №1 (конвейерное оцинкование по методу Сендзимира), HDZ - Исполнение №2 (горячее оцинкование погружением по ГОСТ 9.307), INOX - Исполнение №3 (нержавеющая сталь); S - расчетная толщина металла; N - расчетная ширина, H - расчетная высота, A - расчетный габарит, M - расчетная масса изделия

ПОЛНОРАЗМЕРНАЯ ПРЯМАЯ СЕКЦИЯ ЛОТКА ЗЕ-5

Для соединения двух смежных секций использовать соответствующие соединительные аксессуары.
Использовать соответствующие консоли.
Для закрепления секций на консолях использовать соответствующие крепления.

Соединительные аксессуары входят в комплект поставки изделия.

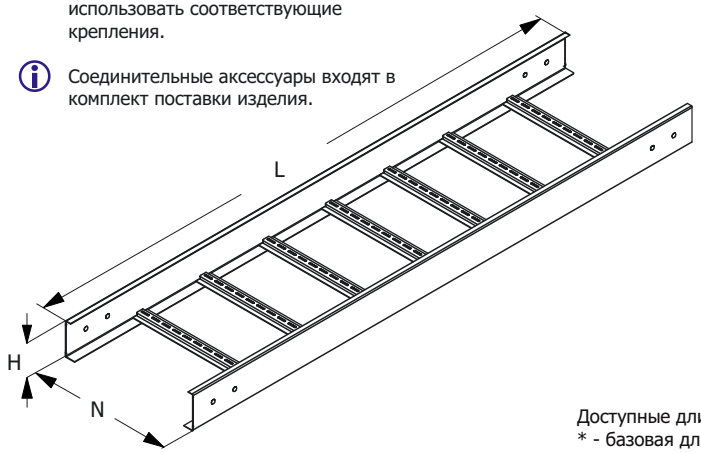

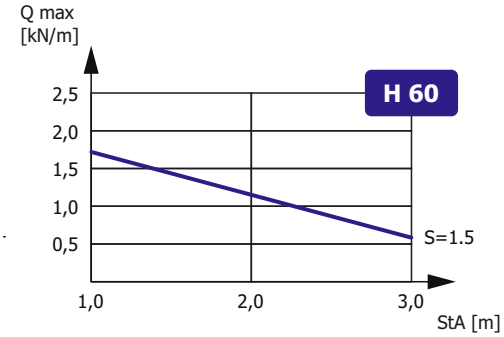

Зависимость максимальной распределенной нагрузки Qmax на днище секции высотой H, шириной N=300, длиной L=3000 от толщины металла S и расстояния между консолями StA в составе прямолинейного участка сбалансированной кабеленесущей конструкции (подробнее в Лицензии)

Доступные длины
* - базовая длина

2500	3500	9000
2000	3000*	6000

Наименование изделия	N, mm	H, mm	M (S=1.2), kg/m	M (S=1.5), kg/m
Лоток лестничный ЗЕ-5 200х60	200	60	2,00	2,47
Лоток лестничный ЗЕ-5 300х60	300	60	2,18	2,71
Лоток лестничный ЗЕ-5 400х60	400	60	2,37	2,94
Лоток лестничный ЗЕ-5 500х60	500	60	2,56	3,17
Лоток лестничный ЗЕ-5 600х60	600	60	2,92	3,63
Лоток лестничный ЗЕ-5 200х60 HDZ	200	60	2,00	2,47
Лоток лестничный ЗЕ-5 300х60 HDZ	300	60	2,18	2,71
Лоток лестничный ЗЕ-5 400х60 HDZ	400	60	2,37	2,94
Лоток лестничный ЗЕ-5 500х60 HDZ	500	60	2,56	3,17
Лоток лестничный ЗЕ-5 600х60 HDZ	600	60	2,92	3,63
Лоток лестничный ЗЕ-5 200х60 INOX	200	60	2,00	2,47
Лоток лестничный ЗЕ-5 300х60 INOX	300	60	2,18	2,71
Лоток лестничный ЗЕ-5 400х60 INOX	400	60	2,37	2,94
Лоток лестничный ЗЕ-5 500х60 INOX	500	60	2,56	3,17
Лоток лестничный ЗЕ-5 600х60 INOX	600	60	2,92	3,63

Маркировка серии исполнения (в конце наименования изделия): БЕЗ ОБОЗНАЧЕНИЯ - Исполнение №1 (конвейерное оцинкование по методу Сендзимира), HDZ - Исполнение №2 (горячее оцинкование погружением по ГОСТ 9.307), INOX - Исполнение №3 (нержавеющая сталь); Qmax - максимальная распределенная нагрузка; StA – расстояние между консолями; S - расчетная толщина металла; N - расчетная ширина; H - расчетная высота; L - расчетная длина; M - расчетная масса

УГЛОВАЯ СЕКЦИЯ НА 90 ГРАДУСОВ
ЛОТКА ЗЕ-5

Работайте выгодно!

Использовать соответствующие консоли. Для закрепления секций на консолях использовать соответствующие крепления. Соединительные аксессуары входят в комплект поставки изделия.

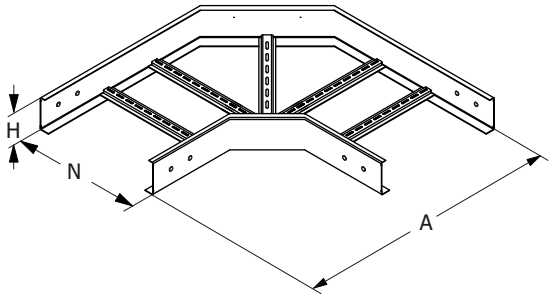

МУЛЬТИСИСТЕМА
ЗЭМИ ЕКАТЕРИНБУРГ

Наименование изделия	N, mm	H, mm	A, mm	M (S=1.2), kg	M (S=1.5), kg
Угол лотка ЗЕ-5-У90 200х60	200	60	560	2,07	2,38
Угол лотка ЗЕ-5-У90 300х60	300	60	660	2,59	2,94
Угол лотка ЗЕ-5-У90 400х60	400	60	760	3,11	3,49
Угол лотка ЗЕ-5-У90 500х60	500	60	860	3,64	4,04
Угол лотка ЗЕ-5-У90 600х60	600	60	960	4,16	4,60
Угол лотка ЗЕ-5-У90 200х60 HDZ	200	60	560	2,07	2,38
Угол лотка ЗЕ-5-У90 300х60 HDZ	300	60	660	2,59	2,94
Угол лотка ЗЕ-5-У90 400х60 HDZ	400	60	760	3,11	3,49
Угол лотка ЗЕ-5-У90 500х60 HDZ	500	60	860	3,64	4,04
Угол лотка ЗЕ-5-У90 600х60 HDZ	600	60	960	4,16	4,60
Угол лотка ЗЕ-5-У90 200х60 INOX	200	60	560	2,07	2,38
Угол лотка ЗЕ-5-У90 300х60 INOX	300	60	660	2,59	2,94
Угол лотка ЗЕ-5-У90 400х60 INOX	400	60	760	3,11	3,49
Угол лотка ЗЕ-5-У90 500х60 INOX	500	60	860	3,64	4,04
Угол лотка ЗЕ-5-У90 600х60 INOX	600	60	960	4,16	4,60

Маркировка серии исполнения (в конце наименования изделия): БЕЗ ОБОЗНАЧЕНИЯ - Исполнение №1 (конвейерное оцинкование по методу Сендзимира), HDZ - Исполнение №2 (горячее оцинкование погружением по ГОСТ 9.307), INOX - Исполнение №3 (нержавеющая сталь); S - расчетная толщина металла; N - расчетная ширина, H - расчетная высота, A - расчетный габарит, M - расчетная масса изделия

УГЛОВАЯ СЕКЦИЯ НА 90 ГРАДУСОВ ВВЕРХ
ЛОТКА ЗЕ-5

Работайте выгодно!

Использовать соответствующие консоли. Для закрепления секций на консолях использовать соответствующие крепления. Соединительные аксессуары входят в комплект поставки изделия.

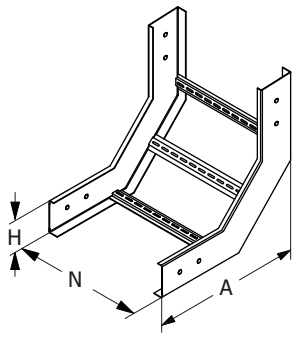

МУЛЬТИСИСТЕМА
ЗЭМИ ЕКАТЕРИНБУРГ

Наименование изделия	N, mm	H, mm	A, mm	M (S=1.2), kg	M (S=1.5), kg
Угол лотка ЗЕ-5-У90В 200х60	200	60	365	1,44	1,67
Угол лотка ЗЕ-5-У90В 300х60	300	60	365	1,67	1,91
Угол лотка ЗЕ-5-У90В 400х60	400	60	365	1,90	2,14
Угол лотка ЗЕ-5-У90В 500х60	500	60	365	2,14	2,37
Угол лотка ЗЕ-5-У90В 600х60	600	60	365	2,37	2,60
Угол лотка ЗЕ-5-У90В 200х60 HDZ	200	60	365	1,44	1,67
Угол лотка ЗЕ-5-У90В 300х60 HDZ	300	60	365	1,67	1,91
Угол лотка ЗЕ-5-У90В 400х60 HDZ	400	60	365	1,90	2,14
Угол лотка ЗЕ-5-У90В 500х60 HDZ	500	60	365	2,14	2,37
Угол лотка ЗЕ-5-У90В 600х60 HDZ	600	60	365	2,37	2,60
Угол лотка ЗЕ-5-У90В 200х60 INOX	200	60	365	1,44	1,67
Угол лотка ЗЕ-5-У90В 300х60 INOX	300	60	365	1,67	1,91
Угол лотка ЗЕ-5-У90В 400х60 INOX	400	60	365	1,90	2,14
Угол лотка ЗЕ-5-У90В 500х60 INOX	500	60	365	2,14	2,37
Угол лотка ЗЕ-5-У90В 600х60 INOX	600	60	365	2,37	2,60

Маркировка серии исполнения (в конце наименования изделия): БЕЗ ОБОЗНАЧЕНИЯ - Исполнение №1 (конвейерное оцинкование по методу Сендзимира), HDZ - Исполнение №2 (горячее оцинкование погружением по ГОСТ 9.307), INOX - Исполнение №3 (нержавеющая сталь); S - расчетная толщина металла; N - расчетная ширина, H - расчетная высота, A - расчетный габарит, M - расчетная масса изделия

УГЛОВАЯ СЕКЦИЯ НА 90 ГРАДУСОВ ВНИЗ
ЛОТКА ЗЕ-5

Работайте выгодно!

Использовать соответствующие консоли. Для закрепления секций на консолях использовать соответствующие крепления. Соединительные аксессуары входят в комплект поставки изделия.

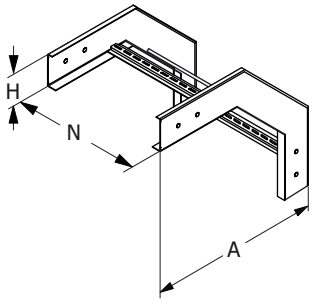

МУЛЬТИСИСТЕМА
ЗЭМИ ЕКАТЕРИНБУРГ

Наименование изделия	N, mm	H, mm	A, mm	M (S=1.2), kg	M (S=1.5), kg
Угол лотка ЗЕ-5-У90Н 200х60	200	60	415	1,56	1,82
Угол лотка ЗЕ-5-У90Н 300х60	300	60	415	1,79	2,05
Угол лотка ЗЕ-5-У90Н 400х60	400	60	415	2,02	2,28
Угол лотка ЗЕ-5-У90Н 500х60	500	60	415	2,25	2,51
Угол лотка ЗЕ-5-У90Н 600х60	600	60	415	2,48	2,74
Угол лотка ЗЕ-5-У90Н 200х60 HDZ	200	60	415	1,56	1,82
Угол лотка ЗЕ-5-У90Н 300х60 HDZ	300	60	415	1,79	2,05
Угол лотка ЗЕ-5-У90Н 400х60 HDZ	400	60	415	2,02	2,28
Угол лотка ЗЕ-5-У90Н 500х60 HDZ	500	60	415	2,25	2,51
Угол лотка ЗЕ-5-У90Н 600х60 HDZ	600	60	415	2,48	2,74
Угол лотка ЗЕ-5-У90Н 200х60 INOX	200	60	415	1,56	1,82
Угол лотка ЗЕ-5-У90Н 300х60 INOX	300	60	415	1,79	2,05
Угол лотка ЗЕ-5-У90Н 400х60 INOX	400	60	415	2,02	2,28
Угол лотка ЗЕ-5-У90Н 500х60 INOX	500	60	415	2,25	2,51
Угол лотка ЗЕ-5-У90Н 600х60 INOX	600	60	415	2,48	2,74

Маркировка серии исполнения (в конце наименования изделия): БЕЗ ОБОЗНАЧЕНИЯ - Исполнение №1 (конвейерное оцинкование по методу Сендзимира), HDZ - Исполнение №2 (горячее оцинкование погружением по ГОСТ 9.307), INOX - Исполнение №3 (нержавеющая сталь); S - расчетная толщина металла; N - расчетная ширина, H - расчетная высота, A - расчетный габарит, M - расчетная масса изделия

СЕКЦИЯ ОТВЕТВЛЕНИЯ ЛОТКА ЗЕ-5

Работайте выгодно!

Использовать соответствующие консоли. Для закрепления секций на консолях использовать соответствующие крепления. Соединительные аксессуары входят в комплект поставки изделия.

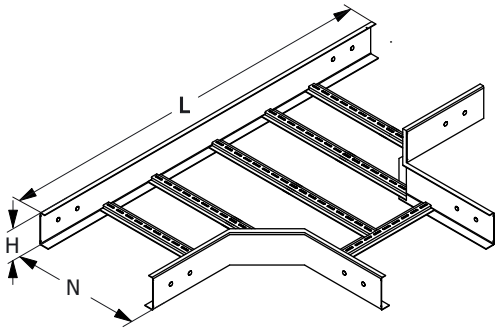

МУЛЬТИСИСТЕМА
ЗЭМИ ЕКАТЕРИНБУРГ

Наименование изделия	N, mm	H, mm	L, mm	M (S=1.2), kg	M (S=1.5), kg
Ответвление лотка ЗЕ-5-Т 200х60	200	60	715	2,02	2,33
Ответвление лотка ЗЕ-5-Т 300х60	300	60	815	2,73	3,06
Ответвление лотка ЗЕ-5-Т 400х60	400	60	915	3,20	3,55
Ответвление лотка ЗЕ-5-Т 500х60	500	60	1015	3,67	4,04
Ответвление лотка ЗЕ-5-Т 600х60	600	60	1115	4,14	4,53
Ответвление лотка ЗЕ-5-Т 200х60 HDZ	200	60	715	2,02	2,33
Ответвление лотка ЗЕ-5-Т 300х60 HDZ	300	60	815	2,73	3,06
Ответвление лотка ЗЕ-5-Т 400х60 HDZ	400	60	915	3,20	3,55
Ответвление лотка ЗЕ-5-Т 500х60 HDZ	500	60	1015	3,67	4,04
Ответвление лотка ЗЕ-5-Т 600х60 HDZ	600	60	1115	4,14	4,53
Ответвление лотка ЗЕ-5-Т 200х60 INOX	200	60	715	2,02	2,33
Ответвление лотка ЗЕ-5-Т 300х60 INOX	300	60	815	2,73	3,06
Ответвление лотка ЗЕ-5-Т 400х60 INOX	400	60	915	3,20	3,55
Ответвление лотка ЗЕ-5-Т 500х60 INOX	500	60	1015	3,67	4,04
Ответвление лотка ЗЕ-5-Т 600х60 INOX	600	60	1115	4,14	4,53

Маркировка серии исполнения (в конце наименования изделия): БЕЗ ОБОЗНАЧЕНИЯ - Исполнение №1 (конвейерное оцинкование по методу Сендзимира), HDZ - Исполнение №2 (горячее оцинкование погружением по ГОСТ 9.307), INOX - Исполнение №3 (нержавеющая сталь); S - расчетная толщина металла; N - расчетная ширина, H - расчетная высота, A - расчетный габарит, M - расчетная масса изделия

СЕКЦИЯ ПЕРЕКРЕСТКА ЛОТКА ЗЕ-5

Работайте выгодно!

Использовать соответствующие консоли. Для закрепления секций на консолях использовать соответствующие крепления. Соединительные аксессуары входят в комплект поставки изделия.

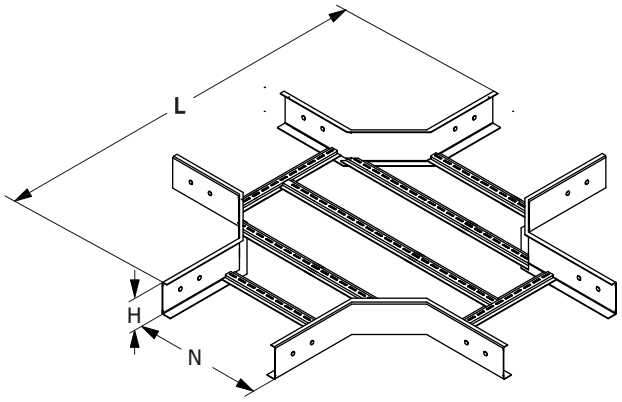

МУЛЬТИСИСТЕМА
ЗЭМИ ЕКАТЕРИНБУРГ

Наименование изделия	N, mm	H, mm	A, mm	M (S=1.2), kg	M (S=1.5), kg
Перекресток лотка ЗЕ-5-К 200х60	200	60	715	2,71	3,06
Перекресток лотка ЗЕ-5-К 300х60	300	60	815	3,24	3,59
Перекресток лотка ЗЕ-5-К 400х60	400	60	915	3,77	4,11
Перекресток лотка ЗЕ-5-К 500х60	500	60	1015	4,29	4,64
Перекресток лотка ЗЕ-5-К 600х60	600	60	1115	4,82	5,17
Перекресток лотка ЗЕ-5-К 200х60 HDZ	200	60	715	2,71	3,06
Перекресток лотка ЗЕ-5-К 300х60 HDZ	300	60	815	3,24	3,59
Перекресток лотка ЗЕ-5-К 400х60 HDZ	400	60	915	3,77	4,11
Перекресток лотка ЗЕ-5-К 500х60 HDZ	500	60	1015	4,29	4,64
Перекресток лотка ЗЕ-5-К 600х60 HDZ	600	60	1115	4,82	5,17
Перекресток лотка ЗЕ-5-К 200х60 INOX	200	60	715	2,71	3,06
Перекресток лотка ЗЕ-5-К 300х60 INOX	300	60	815	3,24	3,59
Перекресток лотка ЗЕ-5-К 400х60 INOX	400	60	915	3,77	4,11
Перекресток лотка ЗЕ-5-К 500х60 INOX	500	60	1015	4,29	4,64
Перекресток лотка ЗЕ-5-К 600х60 INOX	600	60	1115	4,82	5,17

Маркировка серии исполнения (в конце наименования изделия): БЕЗ ОБОЗНАЧЕНИЯ - Исполнение №1 (конвейерное оцинкование по методу Сендзимира), HDZ - Исполнение №2 (горячее оцинкование погружением по ГОСТ 9.307), INOX - Исполнение №3 (нержавеющая сталь); S - расчетная толщина металла; N - расчетная ширина, H - расчетная высота, A - расчетный габарит, M - расчетная масса изделия

ЗАГЛУШКА-ПЕРЕХОДНИК ЛОТКА ЗЕ-5

Работайте выгодно!

Метизы входят в комплект поставки изделия.

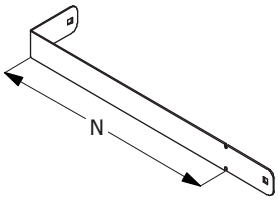

МУЛЬТИСИСТЕМА
ЗЭМИ ЕКАТЕРИНБУРГ

Наименование изделия	N, mm	H, mm	M (S=1.2), kg	M (S=1.5), kg
Заглушка-переходник лотка ЗЕ-5 200х60	200	60	0,23	0,29
Заглушка-переходник лотка ЗЕ-5 300х60	300	60	0,34	0,42
Заглушка-переходник лотка ЗЕ-5 400х60	400	60	0,44	0,55
Заглушка-переходник лотка ЗЕ-5 500х60	500	60	0,49	0,61
Заглушка-переходник лотка ЗЕ-5 600х60	600	60	0,58	0,73
Заглушка-переходник лотка ЗЕ-5 200х60 HDZ	200	60	0,23	0,29
Заглушка-переходник лотка ЗЕ-5 300х60 HDZ	300	60	0,34	0,42
Заглушка-переходник лотка ЗЕ-5 400х60 HDZ	400	60	0,44	0,55
Заглушка-переходник лотка ЗЕ-5 500х60 HDZ	500	60	0,49	0,61
Заглушка-переходник лотка ЗЕ-5 600х60 HDZ	600	60	0,58	0,73
Заглушка-переходник лотка ЗЕ-5 200х60 INOX	200	60	0,23	0,29
Заглушка-переходник лотка ЗЕ-5 300х60 INOX	300	60	0,34	0,42
Заглушка-переходник лотка ЗЕ-5 400х60 INOX	400	60	0,44	0,55
Заглушка-переходник лотка ЗЕ-5 500х60 INOX	500	60	0,49	0,61
Заглушка-переходник лотка ЗЕ-5 600х60 INOX	600	60	0,58	0,73

Маркировка серии исполнения (в конце наименования изделия): БЕЗ ОБОЗНАЧЕНИЯ - Исполнение №1 (конвейерное оцинкование по методу Сендзимира), HDZ - Исполнение №2 (горячее оцинкование погружением по ГОСТ 9.307), INOX - Исполнение №3 (нержавеющая сталь); S - расчетная толщина металла; N - расчетная ширина, H - расчетная высота, A - расчетный габарит, M - расчетная масса изделия

СОЕДИНИТЕЛЬ И КРЕПЛЕНИЯ ЛЕСТНИЧНОГО ЛОТКА ЗЕ-5

Работайте выгодно!

Комплект креплений лотка к консоли

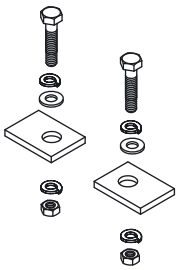

Комплект креплений лотка к консоли типа STRUT

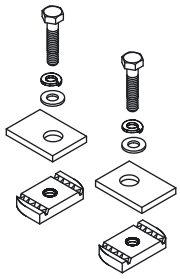

Для соединения двух секций лестничных лотков одного типоразмера необходимо использовать 2 соединителя соответствующей высоты. Метизы входят в комплект поставки.

Секция лотка должна надежно крепиться за борта на соответствующую консоль. Метизы входят в комплект поставки.

Соединитель для секций лестничного лотка

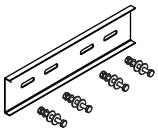

Вертикальный соединитель для секций лестничного лотка

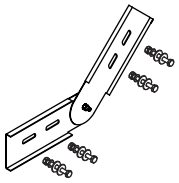

МУЛЬТИСИСТЕМА
ЗЭМИ ЕКАТЕРИНБУРГ

Наименование изделия	H, mm	M (S=1.2), kg	M (S=1.5), kg
Соединитель лотка ЗЕ-5 60	60	0,11	0,14
Соединитель лотка ЗЕ-5 60 HDZ	60	0,11	0,14
Соединитель лотка ЗЕ-5 60 INOX	60	0,11	0,14
Вертикальный соединитель лотка ЗЕ-5 60	60	0,16	0,20
Вертикальный соединитель лотка ЗЕ-5 60 HDZ	60	0,16	0,20
Вертикальный соединитель лотка ЗЕ-5 60 INOX	60	0,16	0,20
Комплект креплений лотка ЗЕ-5 60		0,10	0,10
Комплект креплений лотка ЗЕ-5 60 HDZ		0,10	0,10
Комплект креплений лотка ЗЕ-5 60 INOX		0,10	0,10
Комплект STRUT креплений лотка ЗЕ-5 60		0,20	0,20
Комплект STRUT креплений лотка ЗЕ-5 60 HDZ		0,20	0,20
Комплект STRUT креплений лотка ЗЕ-5 60 INOX		0,20	0,20

Маркировка серии исполнения (в конце наименования изделия): БЕЗ ОБОЗНАЧЕНИЯ - Исполнение №1 (конвейерное оцинкование по методу Сендзимира), HDZ - Исполнение №2 (горячее оцинкование погружением по ГОСТ 9.307), INOX - Исполнение №3 (нержавеющая сталь); S - расчетная толщина металла; N - расчетная ширина, H - расчетная высота, A - расчетный габарит, M - расчетная масса изделия

ПЕРЕГОРОДКА ЛЕСТНИЧНОГО ЛОТКА ЗЕ-5

Работайте выгодно!

Изделие крепится к днищу секции при помощи метизов (метизы входят в комплект поставки).

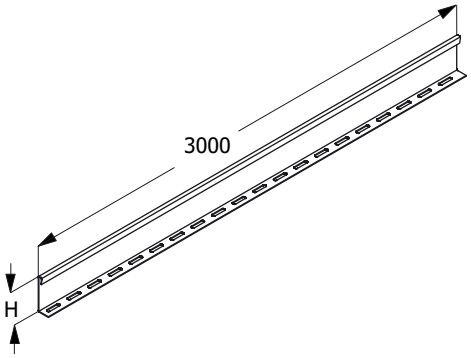

МУЛЬТИСИСТЕМА
ЗЭМИ ЕКАТЕРИНБУРГ

Наименование изделия	H, mm	M (S=1.2), kg	M (S=1.5), kg
Перегородка лотка ЗЕ-5 60	60	1,84	2,30
Перегородка лотка ЗЕ-5 60 HDZ	60	1,84	2,30
Перегородка лотка ЗЕ-5 60 INOX	60	1,84	2,30

Маркировка серии исполнения (в конце наименования изделия): БЕЗ ОБОЗНАЧЕНИЯ - Исполнение №1 (конвейерное оцинкование по методу Сендзимира), HDZ - Исполнение №2 (горячее оцинкование погружением по ГОСТ 9.307), INOX - Исполнение №3 (нержавеющая сталь); S - расчетная толщина металла; N - расчетная ширина, H - расчетная высота, A - расчетный габарит, M - расчетная масса изделия

ПОЛНОРАЗМЕРНАЯ ПРЯМАЯ СЕКЦИЯ ЛОТКА ЗЕ-5

Для соединения двух смежных секций использовать соответствующие соединительные аксессуары.
Использовать соответствующие консоли.
Для закрепления секций на консолях использовать соответствующие крепления.

Соединительные аксессуары входят в комплект поставки изделия.

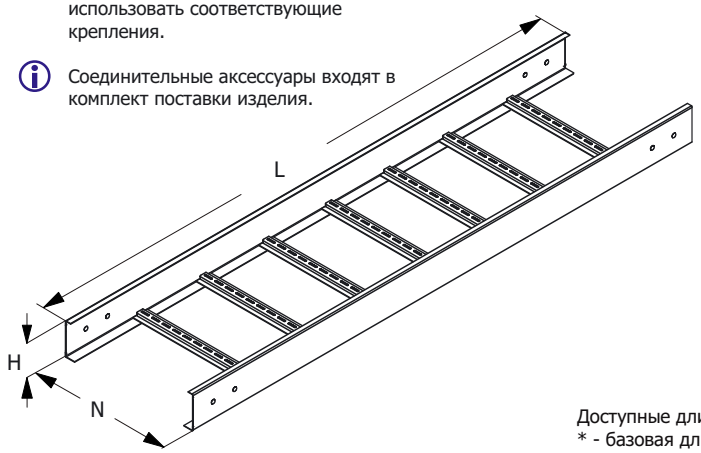

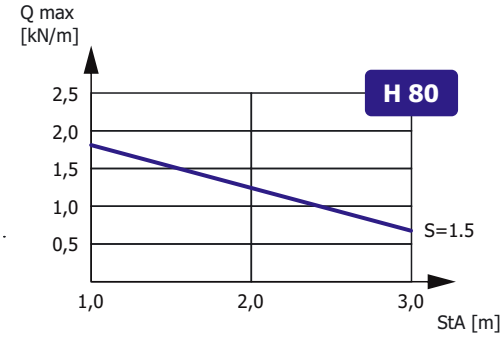

Зависимость максимальной распределенной нагрузки Qmax на днище секции высотой H, шириной N=300, длиной L=3000 от толщины металла S и расстояния между консолями StA в составе прямолинейного участка сбалансированной кабеленесущей конструкции (подробнее в Лицензии)

Доступные длины
* - базовая длина

2500	3500	9000
2000	3000*	6000

Наименование изделия	N, mm	H, mm	M (S=1.2), kg/m	M (S=1.5), kg/m
Лоток лестничный ЗЕ-5 200x80	200	80	2,47	3,06
Лоток лестничный ЗЕ-5 300x80	300	80	2,66	3,30
Лоток лестничный ЗЕ-5 400x80	400	80	2,84	3,53
Лоток лестничный ЗЕ-5 500x80	500	80	3,03	3,76
Лоток лестничный ЗЕ-5 600x80	600	80	3,39	4,22
Лоток лестничный ЗЕ-5 200x80 HDZ	200	80	2,47	3,06
Лоток лестничный ЗЕ-5 300x80 HDZ	300	80	2,66	3,30
Лоток лестничный ЗЕ-5 400x80 HDZ	400	80	2,84	3,53
Лоток лестничный ЗЕ-5 500x80 HDZ	500	80	3,03	3,76
Лоток лестничный ЗЕ-5 600x80 HDZ	600	80	3,39	4,22
Лоток лестничный ЗЕ-5 200x80 INOX	200	80	2,47	3,06
Лоток лестничный ЗЕ-5 300x80 INOX	300	80	2,66	3,30
Лоток лестничный ЗЕ-5 400x80 INOX	400	80	2,84	3,53
Лоток лестничный ЗЕ-5 500x80 INOX	500	80	3,03	3,76
Лоток лестничный ЗЕ-5 600x80 INOX	600	80	3,39	4,22

Маркировка серии исполнения (в конце наименования изделия): БЕЗ ОБОЗНАЧЕНИЯ - Исполнение №1 (конвейерное оцинкование по методу Сендзимира), HDZ - Исполнение №2 (горячее оцинкование погружением по ГОСТ 9.307), INOX - Исполнение №3 (нержавеющая сталь); Qmax - максимальная распределенная нагрузка; StA – расстояние между консолями; S - расчетная толщина металла; N - расчетная ширина; H - расчетная высота; L - расчетная длина; M - расчетная масса

УГЛОВАЯ СЕКЦИЯ НА 90 ГРАДУСОВ
ЛОТКА ЗЕ-5

Работайте выгодно!

Использовать соответствующие консоли. Для закрепления секций на консолях использовать соответствующие крепления. Соединительные аксессуары входят в комплект поставки изделия.

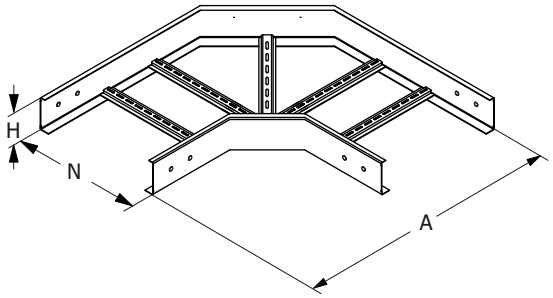

МУЛЬТИСИСТЕМА
ЗЭМИ ЕКАТЕРИНБУРГ

Наименование изделия	N, mm	H, mm	A, mm	M (S=1.2), kg	M (S=1.5), kg
Угол лотка ЗЕ-5-У90 200x80	200	80	560	2,45	2,86
Угол лотка ЗЕ-5-У90 300x80	300	80	660	3,01	3,46
Угол лотка ЗЕ-5-У90 400x80	400	80	760	3,57	4,06
Угол лотка ЗЕ-5-У90 500x80	500	80	860	4,13	4,66
Угол лотка ЗЕ-5-У90 600x80	600	80	960	4,69	5,27
Угол лотка ЗЕ-5-У90 200x80 HDZ	200	80	560	2,45	2,86
Угол лотка ЗЕ-5-У90 300x80 HDZ	300	80	660	3,01	3,46
Угол лотка ЗЕ-5-У90 400x80 HDZ	400	80	760	3,57	4,06
Угол лотка ЗЕ-5-У90 500x80 HDZ	500	80	860	4,13	4,66
Угол лотка ЗЕ-5-У90 600x80 HDZ	600	80	960	4,69	5,27
Угол лотка ЗЕ-5-У90 200x80 INOX	200	80	560	2,45	2,86
Угол лотка ЗЕ-5-У90 300x80 INOX	300	80	660	3,01	3,46
Угол лотка ЗЕ-5-У90 400x80 INOX	400	80	760	3,57	4,06
Угол лотка ЗЕ-5-У90 500x80 INOX	500	80	860	4,13	4,66
Угол лотка ЗЕ-5-У90 600x80 INOX	600	80	960	4,69	5,27

Маркировка серии исполнения (в конце наименования изделия): БЕЗ ОБОЗНАЧЕНИЯ - Исполнение №1 (конвейерное оцинкование по методу Сендзимира), HDZ - Исполнение №2 (горячее оцинкование погружением по ГОСТ 9.307), INOX - Исполнение №3 (нержавеющая сталь); S - расчетная толщина металла; N - расчетная ширина, H - расчетная высота, A - расчетный габарит, M - расчетная масса изделия

УГЛОВАЯ СЕКЦИЯ НА 90 ГРАДУСОВ ВВЕРХ
ЛОТКА ЗЕ-5

Работайте выгодно!

Использовать соответствующие консоли. Для закрепления секций на консолях использовать соответствующие крепления. Соединительные аксессуары входят в комплект поставки изделия.

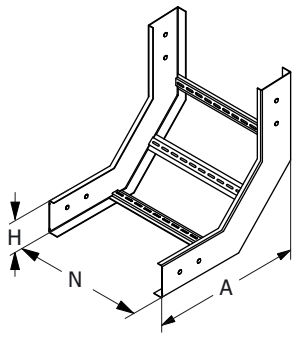

МУЛЬТИСИСТЕМА
ЗЭМИ ЕКАТЕРИНБУРГ

Наименование изделия	N, mm	H, mm	A, mm	M (S=1.2), kg	M (S=1.5), kg
Угол лотка ЗЕ-5-У90В 200х80	200	80	365	1,70	1,99
Угол лотка ЗЕ-5-У90В 300х80	300	80	365	1,93	2,23
Угол лотка ЗЕ-5-У90В 400х80	400	80	365	2,16	2,46
Угол лотка ЗЕ-5-У90В 500х80	500	80	365	2,39	2,69
Угол лотка ЗЕ-5-У90В 600х80	600	80	365	2,62	2,92
Угол лотка ЗЕ-5-У90В 200х80 HDZ	200	80	365	1,70	1,99
Угол лотка ЗЕ-5-У90В 300х80 HDZ	300	80	365	1,93	2,23
Угол лотка ЗЕ-5-У90В 400х80 HDZ	400	80	365	2,16	2,46
Угол лотка ЗЕ-5-У90В 500х80 HDZ	500	80	365	2,39	2,69
Угол лотка ЗЕ-5-У90В 600х80 HDZ	600	80	365	2,62	2,92
Угол лотка ЗЕ-5-У90В 200х80 INOX	200	80	365	1,70	1,99
Угол лотка ЗЕ-5-У90В 300х80 INOX	300	80	365	1,93	2,23
Угол лотка ЗЕ-5-У90В 400х80 INOX	400	80	365	2,16	2,46
Угол лотка ЗЕ-5-У90В 500х80 INOX	500	80	365	2,39	2,69
Угол лотка ЗЕ-5-У90В 600х80 INOX	600	80	365	2,62	2,92

Маркировка серии исполнения (в конце наименования изделия): БЕЗ ОБОЗНАЧЕНИЯ - Исполнение №1 (конвейерное оцинкование по методу Сендзимира), HDZ - Исполнение №2 (горячее оцинкование погружением по ГОСТ 9.307), INOX - Исполнение №3 (нержавеющая сталь); S - расчетная толщина металла; N - расчетная ширина, H - расчетная высота, A - расчетный габарит, M - расчетная масса изделия

УГЛОВАЯ СЕКЦИЯ НА 90 ГРАДУСОВ ВНИЗ
ЛОТКА ЗЕ-5

Работайте выгодно!

Использовать соответствующие консоли. Для закрепления секций на консолях использовать соответствующие крепления. Соединительные аксессуары входят в комплект поставки изделия.

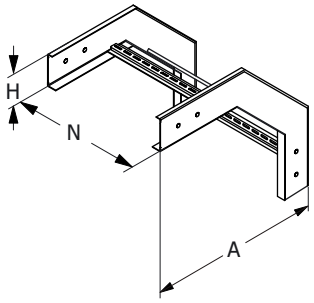

МУЛЬТИСИСТЕМА
ЗЭМИ ЕКАТЕРИНБУРГ

Наименование изделия	N, mm	H, mm	A, mm	M (S=1.2), kg	M (S=1.5), kg
Угол лотка ЗЕ-5-У90Н 200х80	200	80	440	1,90	2,25
Угол лотка ЗЕ-5-У90Н 300х80	300	80	440	2,13	2,48
Угол лотка ЗЕ-5-У90Н 400х80	400	80	440	2,37	2,71
Угол лотка ЗЕ-5-У90Н 500х80	500	80	440	2,60	2,95
Угол лотка ЗЕ-5-У90Н 600х80	600	80	440	2,83	3,18
Угол лотка ЗЕ-5-У90Н 200х80 HDZ	200	80	440	1,90	2,25
Угол лотка ЗЕ-5-У90Н 300х80 HDZ	300	80	440	2,13	2,48
Угол лотка ЗЕ-5-У90Н 400х80 HDZ	400	80	440	2,37	2,71
Угол лотка ЗЕ-5-У90Н 500х80 HDZ	500	80	440	2,60	2,95
Угол лотка ЗЕ-5-У90Н 600х80 HDZ	600	80	440	2,83	3,18
Угол лотка ЗЕ-5-У90Н 200х80 INOX	200	80	440	1,90	2,25
Угол лотка ЗЕ-5-У90Н 300х80 INOX	300	80	440	2,13	2,48
Угол лотка ЗЕ-5-У90Н 400х80 INOX	400	80	440	2,37	2,71
Угол лотка ЗЕ-5-У90Н 500х80 INOX	500	80	440	2,60	2,95
Угол лотка ЗЕ-5-У90Н 600х80 INOX	600	80	440	2,83	3,18

Маркировка серии исполнения (в конце наименования изделия): БЕЗ ОБОЗНАЧЕНИЯ - Исполнение №1 (конвейерное оцинкование по методу Сендзимира), HDZ - Исполнение №2 (горячее оцинкование погружением по ГОСТ 9.307), INOX - Исполнение №3 (нержавеющая сталь); S - расчетная толщина металла; N - расчетная ширина, H - расчетная высота, A - расчетный габарит, M - расчетная масса изделия

СЕКЦИЯ ОТВЕТВЛЕНИЯ ЛОТКА ЗЕ-5

Работайте выгодно!

Использовать соответствующие консоли. Для закрепления секций на консолях использовать соответствующие крепления. Соединительные аксессуары входят в комплект поставки изделия.

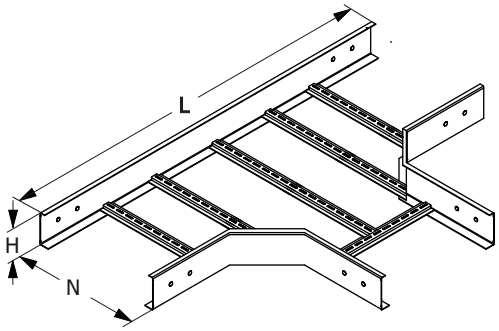

МУЛЬТИСИСТЕМА
ЗЭМИ ЕКАТЕРИНБУРГ

Наименование изделия	N, mm	H, mm	L, mm	M (S=1.2), kg	M (S=1.5), kg
Ответвление лотка ЗЕ-5-Т 200х80	200	80	715	2,40	2,80
Ответвление лотка ЗЕ-5-Т 300х80	300	80	815	3,14	3,57
Ответвление лотка ЗЕ-5-Т 400х80	400	80	915	3,63	4,08
Ответвление лотка ЗЕ-5-Т 500х80	500	80	1015	4,12	4,60
Ответвление лотка ЗЕ-5-Т 600х80	600	80	1115	4,61	5,12
Ответвление лотка ЗЕ-5-Т 200х80 HDZ	200	80	715	2,40	2,80
Ответвление лотка ЗЕ-5-Т 300х80 HDZ	300	80	815	3,14	3,57
Ответвление лотка ЗЕ-5-Т 400х80 HDZ	400	80	915	3,63	4,08
Ответвление лотка ЗЕ-5-Т 500х80 HDZ	500	80	1015	4,12	4,60
Ответвление лотка ЗЕ-5-Т 600х80 HDZ	600	80	1115	4,61	5,12
Ответвление лотка ЗЕ-5-Т 200х80 INOX	200	80	715	2,40	2,80
Ответвление лотка ЗЕ-5-Т 300х80 INOX	300	80	815	3,14	3,57
Ответвление лотка ЗЕ-5-Т 400х80 INOX	400	80	915	3,63	4,08
Ответвление лотка ЗЕ-5-Т 500х80 INOX	500	80	1015	4,12	4,60
Ответвление лотка ЗЕ-5-Т 600х80 INOX	600	80	1115	4,61	5,12

Маркировка серии исполнения (в конце наименования изделия): БЕЗ ОБОЗНАЧЕНИЯ - Исполнение №1 (конвейерное оцинкование по методу Сендзимира), HDZ - Исполнение №2 (горячее оцинкование погружением по ГОСТ 9.307), INOX - Исполнение №3 (нержавеющая сталь); S - расчетная толщина металла; N - расчетная ширина, H - расчетная высота, A - расчетный габарит, M - расчетная масса изделия

СЕКЦИЯ ПЕРЕКРЕСТКА
ЛОТКА ЗЕ-5

Работайте выгодно!

Использовать соответствующие консоли. Для закрепления секций на консолях использовать соответствующие крепления. Соединительные аксессуары входят в комплект поставки изделия.

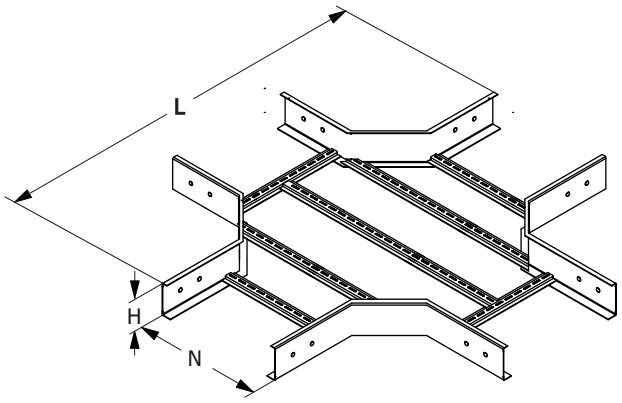

МУЛЬТИСИСТЕМА
ЗЭМИ ЕКАТЕРИНБУРГ

Наименование изделия	N, mm	H, mm	A, mm	M (S=1.2), kg	M (S=1.5), kg
Перекресток лотка ЗЕ-5-К 200х80	200	80	715	3,13	3,59
Перекресток лотка ЗЕ-5-К 300х80	300	80	815	3,66	4,12
Перекресток лотка ЗЕ-5-К 400х80	400	80	915	4,19	4,69
Перекресток лотка ЗЕ-5-К 500х80	500	80	1015	4,72	5,17
Перекресток лотка ЗЕ-5-К 600х80	600	80	1115	5,24	5,70
Перекресток лотка ЗЕ-5-К 200х80 HDZ	200	80	715	3,13	3,59
Перекресток лотка ЗЕ-5-К 300х80 HDZ	300	80	815	3,66	4,12
Перекресток лотка ЗЕ-5-К 400х80 HDZ	400	80	915	4,19	4,69
Перекресток лотка ЗЕ-5-К 500х80 HDZ	500	80	1015	4,72	5,17
Перекресток лотка ЗЕ-5-К 600х80 HDZ	600	80	1115	5,24	5,70
Перекресток лотка ЗЕ-5-К 200х80 INOX	200	80	715	3,13	3,59
Перекресток лотка ЗЕ-5-К 300х80 INOX	300	80	815	3,66	4,12
Перекресток лотка ЗЕ-5-К 400х80 INOX	400	80	915	4,19	4,69
Перекресток лотка ЗЕ-5-К 500х80 INOX	500	80	1015	4,72	5,17
Перекресток лотка ЗЕ-5-К 600х80 INOX	600	80	1115	5,24	5,70

Маркировка серии исполнения (в конце наименования изделия): БЕЗ ОБОЗНАЧЕНИЯ - Исполнение №1 (конвейерное оцинкование по методу Сендзимира), HDZ - Исполнение №2 (горячее оцинкование погружением по ГОСТ 9.307), INOX - Исполнение №3 (нержавеющая сталь); S - расчетная толщина металла; N - расчетная ширина, H - расчетная высота, A - расчетный габарит, M - расчетная масса изделия

ЗАГЛУШКА-ПЕРЕХОДНИК ЛОТКА ЗЕ-5

Работайте выгодно!

Метизы входят в комплект поставки изделия.

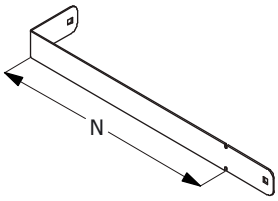

МУЛЬТИСИСТЕМА
ЗЭМИ ЕКАТЕРИНБУРГ

Наименование изделия	N, mm	H, mm	M (S=1.2), kg	M (S=1.5), kg
Заглушка-переходник лотка ЗЕ-5 200х80	200	80	0,37	0,46
Заглушка-переходник лотка ЗЕ-5 300х80	300	80	0,53	0,66
Заглушка-переходник лотка ЗЕ-5 400х80	400	80	0,70	0,88
Заглушка-переходник лотка ЗЕ-5 500х80	500	80	0,78	0,98
Заглушка-переходник лотка ЗЕ-5 600х80	600	80	0,93	1,16
Заглушка-переходник лотка ЗЕ-5 200х80 HDZ	200	80	0,37	0,46
Заглушка-переходник лотка ЗЕ-5 300х80 HDZ	300	80	0,53	0,66
Заглушка-переходник лотка ЗЕ-5 400х80 HDZ	400	80	0,70	0,88
Заглушка-переходник лотка ЗЕ-5 500х80 HDZ	500	80	0,78	0,98
Заглушка-переходник лотка ЗЕ-5 600х80 HDZ	600	80	0,93	1,16
Заглушка-переходник лотка ЗЕ-5 200х80 INOX	200	80	0,37	0,46
Заглушка-переходник лотка ЗЕ-5 300х80 INOX	300	80	0,53	0,66
Заглушка-переходник лотка ЗЕ-5 400х80 INOX	400	80	0,70	0,88
Заглушка-переходник лотка ЗЕ-5 500х80 INOX	500	80	0,78	0,98
Заглушка-переходник лотка ЗЕ-5 600х80 INOX	600	80	0,93	1,16

Маркировка серии исполнения (в конце наименования изделия): БЕЗ ОБОЗНАЧЕНИЯ - Исполнение №1 (конвейерное оцинкование по методу Сендзимира), HDZ - Исполнение №2 (горячее оцинкование погружением по ГОСТ 9.307), INOX - Исполнение №3 (нержавеющая сталь); S - расчетная толщина металла; N - расчетная ширина, H - расчетная высота, A - расчетный габарит, M - расчетная масса изделия

СОЕДИНИТЕЛЬ И КРЕПЛЕНИЯ ЛЕСТНИЧНОГО ЛОТКА ЗЕ-5

Работайте выгодно!

Комплект креплений лотка к консоли

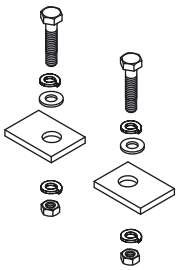

Комплект креплений лотка к консоли типа STRUT

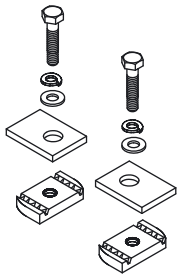

Для соединения двух секций лестничных лотков одного типоразмера необходимо использовать 2 соединителя соответствующей высоты. Метизы входят в комплект поставки.

Секция лотка должна надежно крепиться за борта на соответствующую консоль. Метизы входят в комплект поставки.

Соединитель для секций лестничного лотка

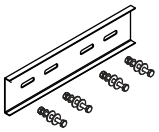

Вертикальный соединитель для секций лестничного лотка

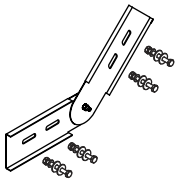

МУЛЬТИСИСТЕМА
ЗЭМИ ЕКАТЕРИНБУРГ

Наименование изделия	H, mm	M (S=1.2), kg	M (S=1.5), kg
Соединитель лотка ЗЕ-5 80	80	0,18	0,23
Соединитель лотка ЗЕ-5 80 HDZ	80	0,18	0,23
Соединитель лотка ЗЕ-5 80 INOX	80	0,18	0,23
Вертикальный соединитель лотка ЗЕ-5 80	80	0,22	0,28
Вертикальный соединитель лотка ЗЕ-5 80 HDZ	80	0,22	0,28
Вертикальный соединитель лотка ЗЕ-5 80 INOX	80	0,22	0,28
Комплект креплений лотка ЗЕ-5 80		0,10	0,10
Комплект креплений лотка ЗЕ-5 80 HDZ		0,10	0,10
Комплект креплений лотка ЗЕ-5 80 INOX		0,10	0,10
Комплект STRUT креплений лотка ЗЕ-5 80		0,20	0,20
Комплект STRUT креплений лотка ЗЕ-5 80 HDZ		0,20	0,20
Комплект STRUT креплений лотка ЗЕ-5 80 INOX		0,20	0,20

Маркировка серии исполнения (в конце наименования изделия): БЕЗ ОБОЗНАЧЕНИЯ - Исполнение №1 (конвейерное оцинкование по методу Сендзимира), HDZ - Исполнение №2 (горячее оцинкование погружением по ГОСТ 9.307), INOX - Исполнение №3 (нержавеющая сталь); S - расчетная толщина металла; N - расчетная ширина, H - расчетная высота, A - расчетный габарит, M - расчетная масса изделия

ПЕРЕГОРОДКА ЛЕСТНИЧНОГО ЛОТКА ЗЕ-5

Работайте выгодно!

Изделие крепится к днищу секции при помощи метизов (метизы входят в комплект поставки).

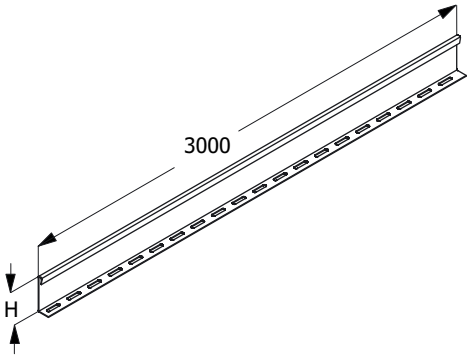

МУЛЬТИСИСТЕМА
ЗЭМИ ЕКАТЕРИНБУРГ

Наименование изделия	H, mm	M (S=1.2), kg	M (S=1.5), kg
Перегородка лотка ЗЕ-5 80	80	2,68	3,36
Перегородка лотка ЗЕ-5 80 HDZ	80	2,68	3,36
Перегородка лотка ЗЕ-5 80 INOX	80	2,68	3,36

Маркировка серии исполнения (в конце наименования изделия): БЕЗ ОБОЗНАЧЕНИЯ - Исполнение №1 (конвейерное оцинкование по методу Сендзимира), HDZ - Исполнение №2 (горячее оцинкование погружением по ГОСТ 9.307), INOX - Исполнение №3 (нержавеющая сталь); S - расчетная толщина металла; N - расчетная ширина, H - расчетная высота, A - расчетный габарит, M - расчетная масса изделия

ПОЛНОРАЗМЕРНАЯ ПРЯМАЯ СЕКЦИЯ ЛОТКА ЗЕ-5

Для соединения двух смежных секций использовать соответствующие соединительные аксессуары.
Использовать соответствующие консоли.
Для закрепления секций на консолях использовать соответствующие крепления.

Соединительные аксессуары входят в комплект поставки изделия.

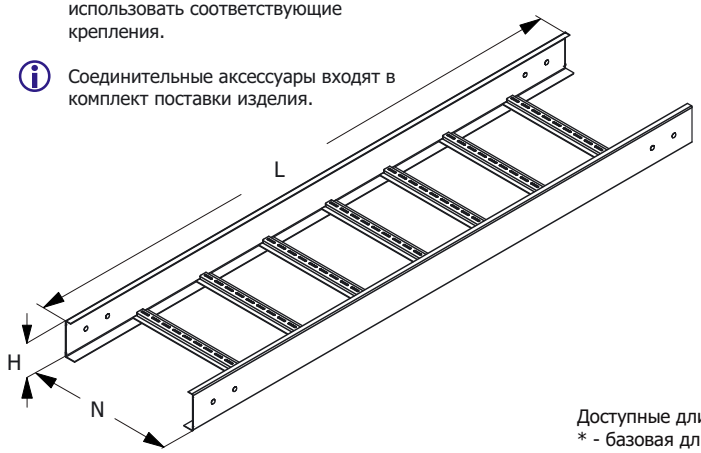

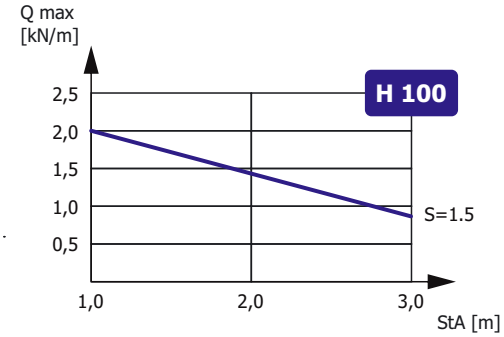

Зависимость максимальной распределенной нагрузки Qmax на днище секции высотой H, шириной N=300, длиной L=3000 от толщины металла S и расстояния между консолями StA в составе прямолинейного участка сбалансированной кабеленесущей конструкции (подробнее в Лицензии)

Доступные длины
* - базовая длина

2500	3500	9000
2000	3000*	6000

Наименование изделия	N, mm	H, mm	M (S=1.2), kg/m	M (S=1.5), kg/m
Лоток лестничный ЗЕ-5 200x100	200	100	3,13	3,89
Лоток лестничный ЗЕ-5 300x100	300	100	3,31	4,12
Лоток лестничный ЗЕ-5 400x100	400	100	3,50	4,35
Лоток лестничный ЗЕ-5 500x100	500	100	3,69	4,58
Лоток лестничный ЗЕ-5 600x100	600	100	4,05	5,04
Лоток лестничный ЗЕ-5 200x100 HDZ	200	100	3,13	3,89
Лоток лестничный ЗЕ-5 300x100 HDZ	300	100	3,31	4,12
Лоток лестничный ЗЕ-5 400x100 HDZ	400	100	3,50	4,35
Лоток лестничный ЗЕ-5 500x100 HDZ	500	100	3,69	4,58
Лоток лестничный ЗЕ-5 600x100 HDZ	600	100	4,05	5,04
Лоток лестничный ЗЕ-5 200x100 INOX	200	100	3,13	3,89
Лоток лестничный ЗЕ-5 300x100 INOX	300	100	3,31	4,12
Лоток лестничный ЗЕ-5 400x100 INOX	400	100	3,50	4,35
Лоток лестничный ЗЕ-5 500x100 INOX	500	100	3,69	4,58
Лоток лестничный ЗЕ-5 600x100 INOX	600	100	4,05	5,04

Маркировка серии исполнения (в конце наименования изделия): БЕЗ ОБОЗНАЧЕНИЯ - Исполнение №1 (конвейерное оцинкование по методу Сендзимира), HDZ - Исполнение №2 (горячее оцинкование погружением по ГОСТ 9.307), INOX - Исполнение №3 (нержавеющая сталь); Qmax - максимальная распределенная нагрузка; StA – расстояние между консолями; S - расчетная толщина металла; N - расчетная ширина; H - расчетная высота; L - расчетная длина; M - расчетная масса

УГЛОВАЯ СЕКЦИЯ НА 90 ГРАДУСОВ
ЛОТКА ЗЕ-5

Работайте выгодно!

Использовать соответствующие консоли. Для закрепления секций на консолях использовать соответствующие крепления. Соединительные аксессуары входят в комплект поставки изделия.

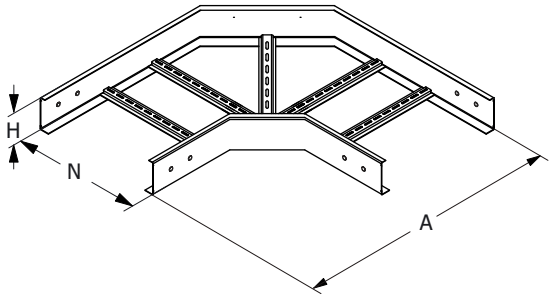

МУЛЬТИСИСТЕМА
ЗЭМИ ЕКАТЕРИНБУРГ

Наименование изделия	N, mm	H, mm	A, mm	M (S=1.2), kg	M (S=1.5), kg
Угол лотка ЗЕ-5-У90 200x100	200	100	560	2,98	3,52
Угол лотка ЗЕ-5-У90 300x100	300	100	660	3,60	4,19
Угол лотка ЗЕ-5-У90 400x100	400	100	760	4,21	4,86
Угол лотка ЗЕ-5-У90 500x100	500	100	860	4,83	5,53
Угол лотка ЗЕ-5-У90 600x100	600	100	960	5,44	6,20
Угол лотка ЗЕ-5-У90 200x100 HDZ	200	100	560	2,98	3,52
Угол лотка ЗЕ-5-У90 300x100 HDZ	300	100	660	3,60	4,19
Угол лотка ЗЕ-5-У90 400x100 HDZ	400	100	760	4,21	4,86
Угол лотка ЗЕ-5-У90 500x100 HDZ	500	100	860	4,83	5,53
Угол лотка ЗЕ-5-У90 600x100 HDZ	600	100	960	5,44	6,20
Угол лотка ЗЕ-5-У90 200x100 INOX	200	100	560	2,98	3,52
Угол лотка ЗЕ-5-У90 300x100 INOX	300	100	660	3,60	4,19
Угол лотка ЗЕ-5-У90 400x100 INOX	400	100	760	4,21	4,86
Угол лотка ЗЕ-5-У90 500x100 INOX	500	100	860	4,83	5,53
Угол лотка ЗЕ-5-У90 600x100 INOX	600	100	960	5,44	6,20

Маркировка серии исполнения (в конце наименования изделия): БЕЗ ОБОЗНАЧЕНИЯ - Исполнение №1 (конвейерное оцинкование по методу Сендзимира), HDZ - Исполнение №2 (горячее оцинкование погружением по ГОСТ 9.307), INOX - Исполнение №3 (нержавеющая сталь); S - расчетная толщина металла; N - расчетная ширина, H - расчетная высота, A - расчетный габарит, M - расчетная масса изделия

УГЛОВАЯ СЕКЦИЯ НА 90 ГРАДУСОВ ВВЕРХ
ЛОТКА ЗЕ-5

Работайте выгодно!

Использовать соответствующие консоли. Для закрепления секций на консолях использовать соответствующие крепления. Соединительные аксессуары входят в комплект поставки изделия.

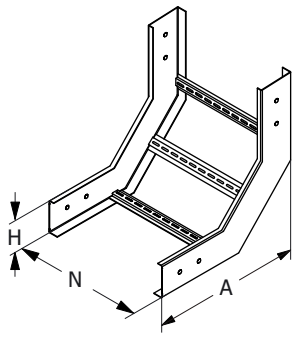

МУЛЬТИСИСТЕМА
ЗЭМИ ЕКАТЕРИНБУРГ

Наименование изделия	N, mm	H, mm	A, mm	M (S=1.2), kg	M (S=1.5), kg
Угол лотка ЗЕ-5-У90В 200х100	200	100	365	2,03	2,41
Угол лотка ЗЕ-5-У90В 300х100	300	100	365	2,26	2,64
Угол лотка ЗЕ-5-У90В 400х100	400	100	365	2,49	2,87
Угол лотка ЗЕ-5-У90В 500х100	500	100	365	2,72	3,10
Угол лотка ЗЕ-5-У90В 600х100	600	100	365	2,96	3,34
Угол лотка ЗЕ-5-У90В 200х100 HDZ	200	100	365	2,03	2,41
Угол лотка ЗЕ-5-У90В 300х100 HDZ	300	100	365	2,26	2,64
Угол лотка ЗЕ-5-У90В 400х100 HDZ	400	100	365	2,49	2,87
Угол лотка ЗЕ-5-У90В 500х100 HDZ	500	100	365	2,72	3,10
Угол лотка ЗЕ-5-У90В 600х100 HDZ	600	100	365	2,96	3,34
Угол лотка ЗЕ-5-У90В 200х100 INOX	200	100	365	2,03	2,41
Угол лотка ЗЕ-5-У90В 300х100 INOX	300	100	365	2,26	2,64
Угол лотка ЗЕ-5-У90В 400х100 INOX	400	100	365	2,49	2,87
Угол лотка ЗЕ-5-У90В 500х100 INOX	500	100	365	2,72	3,10
Угол лотка ЗЕ-5-У90В 600х100 INOX	600	100	365	2,96	3,34

Маркировка серии исполнения (в конце наименования изделия): БЕЗ ОБОЗНАЧЕНИЯ - Исполнение №1 (конвейерное оцинкование по методу Сендзимира), HDZ - Исполнение №2 (горячее оцинкование погружением по ГОСТ 9.307), INOX - Исполнение №3 (нержавеющая сталь); S - расчетная толщина металла; N - расчетная ширина, H - расчетная высота, A - расчетный габарит, M - расчетная масса изделия

УГЛОВАЯ СЕКЦИЯ НА 90 ГРАДУСОВ ВНИЗ
ЛОТКА ЗЕ-5

Работайте выгодно!

Использовать соответствующие консоли. Для закрепления секций на консолях использовать соответствующие крепления. Соединительные аксессуары входят в комплект поставки изделия.

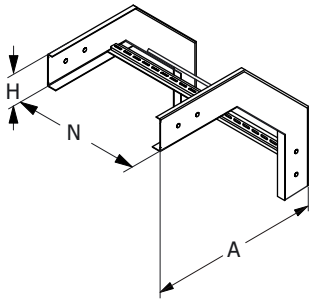

МУЛЬТИСИСТЕМА
ЗЭМИ ЕКАТЕРИНБУРГ

Наименование изделия	N, mm	H, mm	A, mm	M (S=1.2), kg	M (S=1.5), kg
Угол лотка ЗЕ-5-У90Н 200х100	200	100	465	2,42	2,89
Угол лотка ЗЕ-5-У90Н 300х100	300	100	465	2,65	3,12
Угол лотка ЗЕ-5-У90Н 400х100	400	100	465	2,88	3,36
Угол лотка ЗЕ-5-У90Н 500х100	500	100	465	3,11	3,59
Угол лотка ЗЕ-5-У90Н 600х100	600	100	465	3,34	3,82
Угол лотка ЗЕ-5-У90Н 200х100 HDZ	200	100	465	2,42	2,89
Угол лотка ЗЕ-5-У90Н 300х100 HDZ	300	100	465	2,65	3,12
Угол лотка ЗЕ-5-У90Н 400х100 HDZ	400	100	465	2,88	3,36
Угол лотка ЗЕ-5-У90Н 500х100 HDZ	500	100	465	3,11	3,59
Угол лотка ЗЕ-5-У90Н 600х100 HDZ	600	100	465	3,34	3,82
Угол лотка ЗЕ-5-У90Н 200х100 INOX	200	100	465	2,42	2,89
Угол лотка ЗЕ-5-У90Н 300х100 INOX	300	100	465	2,65	3,12
Угол лотка ЗЕ-5-У90Н 400х100 INOX	400	100	465	2,88	3,36
Угол лотка ЗЕ-5-У90Н 500х100 INOX	500	100	465	3,11	3,59
Угол лотка ЗЕ-5-У90Н 600х100 INOX	600	100	465	3,34	3,82

Маркировка серии исполнения (в конце наименования изделия): БЕЗ ОБОЗНАЧЕНИЯ - Исполнение №1 (конвейерное оцинкование по методу Сендзимира), HDZ - Исполнение №2 (горячее оцинкование погружением по ГОСТ 9.307), INOX - Исполнение №3 (нержавеющая сталь); S - расчетная толщина металла; N - расчетная ширина, H - расчетная высота, A - расчетный габарит, M - расчетная масса изделия

СЕКЦИЯ ОТВЕТВЛЕНИЯ ЛОТКА ЗЕ-5

Работайте выгодно!

Использовать соответствующие консоли. Для закрепления секций на консолях использовать соответствующие крепления. Соединительные аксессуары входят в комплект поставки изделия.

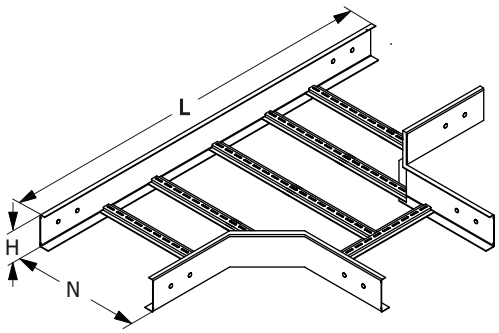

МУЛЬТИСИСТЕМА
ЗЭМИ ЕКАТЕРИНБУРГ

Наименование изделия	N, mm	H, mm	L, mm	M (S=1.2), kg	M (S=1.5), kg
Ответвление лотка ЗЕ-5-Т 200x100	200	100	715	2,93	3,47
Ответвление лотка ЗЕ-5-Т 300x100	300	100	815	3,70	4,27
Ответвление лотка ЗЕ-5-Т 400x100	400	100	915	4,23	4,83
Ответвление лотка ЗЕ-5-Т 500x100	500	100	1015	4,75	5,39
Ответвление лотка ЗЕ-5-Т 600x100	600	100	1115	5,27	5,95
Ответвление лотка ЗЕ-5-Т 200x100 HDZ	200	100	715	2,93	3,47
Ответвление лотка ЗЕ-5-Т 300x100 HDZ	300	100	815	3,70	4,27
Ответвление лотка ЗЕ-5-Т 400x100 HDZ	400	100	915	4,23	4,83
Ответвление лотка ЗЕ-5-Т 500x100 HDZ	500	100	1015	4,75	5,39
Ответвление лотка ЗЕ-5-Т 600x100 HDZ	600	100	1115	5,27	5,95
Ответвление лотка ЗЕ-5-Т 200x100 INOX	200	100	715	2,93	3,47
Ответвление лотка ЗЕ-5-Т 300x100 INOX	300	100	815	3,70	4,27
Ответвление лотка ЗЕ-5-Т 400x100 INOX	400	100	915	4,23	4,83
Ответвление лотка ЗЕ-5-Т 500x100 INOX	500	100	1015	4,75	5,39
Ответвление лотка ЗЕ-5-Т 600x100 INOX	600	100	1115	5,27	5,95

Маркировка серии исполнения (в конце наименования изделия): БЕЗ ОБОЗНАЧЕНИЯ - Исполнение №1 (конвейерное оцинкование по методу Сендзимира), HDZ - Исполнение №2 (горячее оцинкование погружением по ГОСТ 9.307), INOX - Исполнение №3 (нержавеющая сталь); S - расчетная толщина металла; N - расчетная ширина, H - расчетная высота, A - расчетный габарит, M - расчетная масса изделия

СЕКЦИЯ ПЕРЕКРЕСТКА
ЛОТКА ЗЕ-5

Работайте выгодно!

Использовать соответствующие консоли. Для закрепления секций на консолях использовать соответствующие крепления. Соединительные аксессуары входят в комплект поставки изделия.

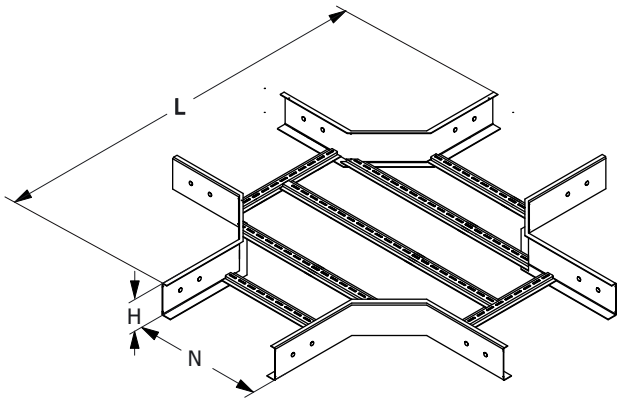

МУЛЬТИСИСТЕМА
ЗЭМИ ЕКАТЕРИНБУРГ

Наименование изделия	N, mm	H, mm	A, mm	M (S=1.2), kg	M (S=1.5), kg
Перекресток лотка ЗЕ-5-К 200х100	200	100	715	3,73	4,33
Перекресток лотка ЗЕ-5-К 300х100	300	100	815	4,26	4,86
Перекресток лотка ЗЕ-5-К 400х100	400	100	915	4,78	5,39
Перекресток лотка ЗЕ-5-К 500х100	500	100	1015	5,31	5,91
Перекресток лотка ЗЕ-5-К 600х100	600	100	1115	5,84	6,44
Перекресток лотка ЗЕ-5-К 200х100 HDZ	200	100	715	3,73	4,33
Перекресток лотка ЗЕ-5-К 300х100 HDZ	300	100	815	4,26	4,86
Перекресток лотка ЗЕ-5-К 400х100 HDZ	400	100	915	4,78	5,39
Перекресток лотка ЗЕ-5-К 500х100 HDZ	500	100	1015	5,31	5,91
Перекресток лотка ЗЕ-5-К 600х100 HDZ	600	100	1115	5,84	6,44
Перекресток лотка ЗЕ-5-К 200х100 INOX	200	100	715	3,73	4,33
Перекресток лотка ЗЕ-5-К 300х100 INOX	300	100	815	4,26	4,86
Перекресток лотка ЗЕ-5-К 400х100 INOX	400	100	915	4,78	5,39
Перекресток лотка ЗЕ-5-К 500х100 INOX	500	100	1015	5,31	5,91
Перекресток лотка ЗЕ-5-К 600х100 INOX	600	100	1115	5,84	6,44

Маркировка серии исполнения (в конце наименования изделия): БЕЗ ОБОЗНАЧЕНИЯ - Исполнение №1 (конвейерное оцинкование по методу Сендзимира), HDZ - Исполнение №2 (горячее оцинкование погружением по ГОСТ 9.307), INOX - Исполнение №3 (нержавеющая сталь); S - расчетная толщина металла; N - расчетная ширина, H - расчетная высота, A - расчетный габарит, M - расчетная масса изделия

ЗАГЛУШКА-ПЕРЕХОДНИК ЛОТКА ЗЕ-5

Работайте выгодно!

Метизы входят в комплект поставки изделия.

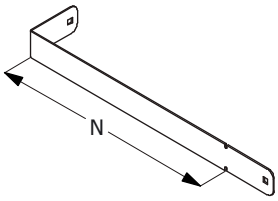

МУЛЬТИСИСТЕМА
ЗЭМИ ЕКАТЕРИНБУРГ

Наименование изделия	N, mm	H, mm	M (S=1.2), kg	M (S=1.5), kg
Заглушка-переходник лотка ЗЕ-5 200x100	200	100	0,46	0,57
Заглушка-переходник лотка ЗЕ-5 300x100	300	100	0,66	0,83
Заглушка-переходник лотка ЗЕ-5 400x100	400	100	0,88	1,10
Заглушка-переходник лотка ЗЕ-5 500x100	500	100	0,98	1,22
Заглушка-переходник лотка ЗЕ-5 600x100	600	100	1,16	1,45
Заглушка-переходник лотка ЗЕ-5 200x100 HDZ	200	100	0,46	0,57
Заглушка-переходник лотка ЗЕ-5 300x100 HDZ	300	100	0,66	0,83
Заглушка-переходник лотка ЗЕ-5 400x100 HDZ	400	100	0,88	1,10
Заглушка-переходник лотка ЗЕ-5 500x100 HDZ	500	100	0,98	1,22
Заглушка-переходник лотка ЗЕ-5 600x100 HDZ	600	100	1,16	1,45
Заглушка-переходник лотка ЗЕ-5 200x100 INOX	200	100	0,46	0,57
Заглушка-переходник лотка ЗЕ-5 300x100 INOX	300	100	0,66	0,83
Заглушка-переходник лотка ЗЕ-5 400x100 INOX	400	100	0,88	1,10
Заглушка-переходник лотка ЗЕ-5 500x100 INOX	500	100	0,98	1,22
Заглушка-переходник лотка ЗЕ-5 600x100 INOX	600	100	1,16	1,45

Маркировка серии исполнения (в конце наименования изделия): БЕЗ ОБОЗНАЧЕНИЯ - Исполнение №1 (конвейерное оцинкование по методу Сендзимира), HDZ - Исполнение №2 (горячее оцинкование погружением по ГОСТ 9.307), INOX - Исполнение №3 (нержавеющая сталь); S - расчетная толщина металла; N - расчетная ширина, H - расчетная высота, A - расчетный габарит, M - расчетная масса изделия

СОЕДИНИТЕЛЬ И КРЕПЛЕНИЯ ЛЕСТНИЧНОГО ЛОТКА ЗЕ-5

Работайте выгодно!

Комплект креплений лотка к консоли

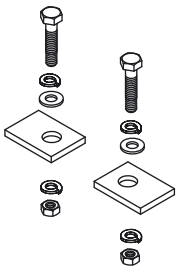

Комплект креплений лотка к консоли типа STRUT

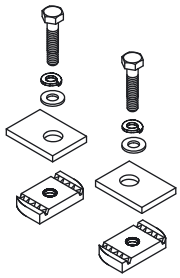

Для соединения двух секций лестничных лотков одного типоразмера необходимо использовать 2 соединителя соответствующей высоты. Метизы входят в комплект поставки.

Секция лотка должна надежно крепиться за борта на соответствующую консоль. Метизы входят в комплект поставки.

Соединитель для секций лестничного лотка

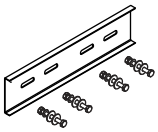

Вертикальный соединитель для секций лестничного лотка

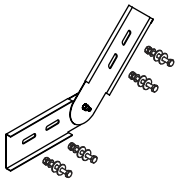

МУЛЬТИСИСТЕМА
ЗЭМИ ЕКАТЕРИНБУРГ

Наименование изделия	H, mm	M (S=1.2), kg	M (S=1.5), kg
Соединитель лотка ЗЕ-5 100	100	0,23	0,28
Соединитель лотка ЗЕ-5 100 HDZ	100	0,23	0,28
Соединитель лотка ЗЕ-5 100 INOX	100	0,23	0,28
Вертикальный соединитель лотка ЗЕ-5 100	100	0,27	0,34
Вертикальный соединитель лотка ЗЕ-5 100 HDZ	100	0,27	0,34
Вертикальный соединитель лотка ЗЕ-5 100 INOX	100	0,27	0,34
Комплект креплений лотка ЗЕ-5 100		0,10	0,10
Комплект креплений лотка ЗЕ-5 100 HDZ		0,10	0,10
Комплект креплений лотка ЗЕ-5 100 INOX		0,10	0,10
Комплект STRUT креплений лотка ЗЕ-5 100		0,20	0,20
Комплект STRUT креплений лотка ЗЕ-5 100 HDZ		0,20	0,20
Комплект STRUT креплений лотка ЗЕ-5 100 INOX		0,20	0,20

Маркировка серии исполнения (в конце наименования изделия): БЕЗ ОБОЗНАЧЕНИЯ - Исполнение №1 (конвейерное оцинкование по методу Сендзимира), HDZ - Исполнение №2 (горячее оцинкование погружением по ГОСТ 9.307), INOX - Исполнение №3 (нержавеющая сталь); S - расчетная толщина металла; N - расчетная ширина, H - расчетная высота, A - расчетный габарит, M - расчетная масса изделия

ПЕРЕГОРОДКА ЛЕСТНИЧНОГО ЛОТКА ЗЕ-5

Работайте выгодно!

Изделие крепится к днищу секции при помощи метизов (метизы входят в комплект поставки).

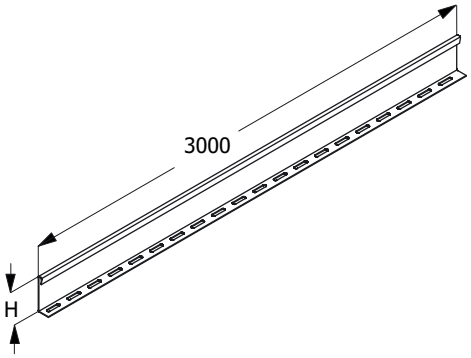

МУЛЬТИСИСТЕМА
ЗЭМИ ЕКАТЕРИНБУРГ

Наименование изделия	H, mm	M (S=1.2), kg	M (S=1.5), kg
Перегородка лотка ЗЕ-5 100	100	3,39	4,24
Перегородка лотка ЗЕ-5 100 HDZ	100	3,39	4,24
Перегородка лотка ЗЕ-5 100 INOX	100	3,39	4,24

Маркировка серии исполнения (в конце наименования изделия): БЕЗ ОБОЗНАЧЕНИЯ - Исполнение №1 (конвейерное оцинкование по методу Сендзимира), HDZ - Исполнение №2 (горячее оцинкование погружением по ГОСТ 9.307), INOX - Исполнение №3 (нержавеющая сталь); S - расчетная толщина металла; N - расчетная ширина, H - расчетная высота, A - расчетный габарит, M - расчетная масса изделия

КРЫШКА ПРЯМОЙ ПОЛНОРАЗМЕРНОЙ СЕКЦИИ ЛОТКА ЗЕ-5

Работайте выгодно!

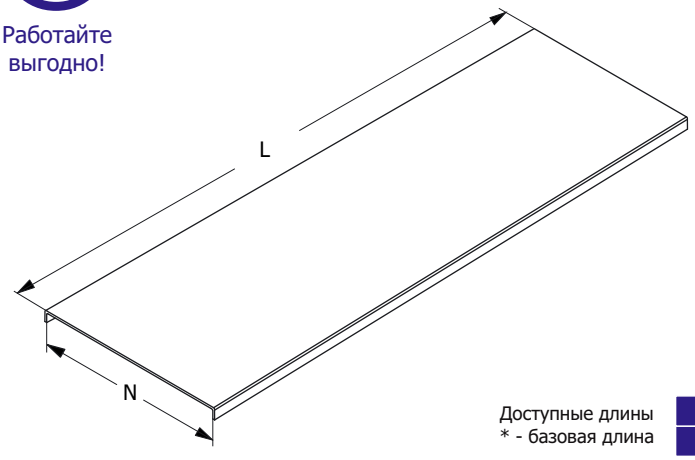

Крышка должна быть надежно закреплена на секции соответствующего типоразмера. Для уравновешивания крышки, в т.ч. в зависимости от условий эксплуатации, необходимо использовать дополнительные элементы крепления. Проектировщик должен подобрать тип и рассчитать требуемое количество креплений крышки.

При выборе антиветровых уголков в качестве крепления крышки, использовать не менее 6 антиветровых уголков, равномерно установленных по всему периметру крышки в соответствующих местах (для крышки L=3000).

Доступные длины
* - базовая длина

2500	3500	9000
2000	3000*	6000

Наименование изделия	N, mm	M (S=1.2), kg/m	M (S=1.5), kg/m
Крышка лотка ЗЕ-5 200	200	2,20	2,75
Крышка лотка ЗЕ-5 300	300	3,15	3,90
Крышка лотка ЗЕ-5 400	400	4,08	5,10
Крышка лотка ЗЕ-5 500	500	5,00	6,25
Крышка лотка ЗЕ-5 600	600	5,90	7,50
Крышка лотка ЗЕ-5 200 HDZ	200	2,20	2,75
Крышка лотка ЗЕ-5 300 HDZ	300	3,15	3,90
Крышка лотка ЗЕ-5 400 HDZ	400	4,08	5,10
Крышка лотка ЗЕ-5 500 HDZ	500	5,00	6,25
Крышка лотка ЗЕ-5 600 HDZ	600	5,90	7,50
Крышка лотка ЗЕ-5 200 INOX	200	2,20	2,75
Крышка лотка ЗЕ-5 300 INOX	300	3,15	3,90
Крышка лотка ЗЕ-5 400 INOX	400	4,08	5,10
Крышка лотка ЗЕ-5 500 INOX	500	5,00	6,25
Крышка лотка ЗЕ-5 600 INOX	600	5,90	7,50

Маркировка серии исполнения (в конце наименования изделия): БЕЗ ОБОЗНАЧЕНИЯ - Исполнение №1 (конвейерное оцинкование по методу Сендзимира), HDZ - Исполнение №2 (горячее оцинкование погружением по ГОСТ 9.307), INOX - Исполнение №3 (нержавеющая сталь); S - расчетная толщина металла; N - расчетная ширина; H - расчетная высота; L - расчетная длина; M - расчетная масса

КРЫШКА СЕКЦИИ УГЛА НА 90 ГРАДУСОВ ЛОТКА ЗЕ-5

Работайте выгодно!

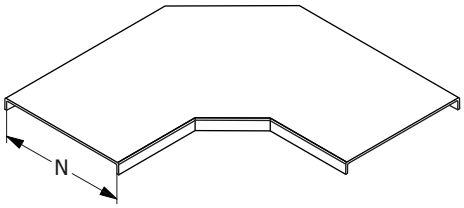

Крышка должна быть надежно закреплена на секции соответствующего типоразмера. Для уравновешивания крышки, в т.ч. в зависимости от условий эксплуатации, необходимо использовать дополнительные элементы крепления. Проектировщик должен подобрать тип и рассчитать требуемое количество креплений крышки.

При выборе антиветровых уголков в качестве крепления крышки, использовать уголки, равномерно установленные по всему периметру крышки в соответствующих местах.

МУЛЬТИСИСТЕМА
ЗЭМИ ЕКАТЕРИНБУРГ

Наименование изделия	N, mm	M (S=1.2), kg	M (S=1.5), kg
Крышка угла лотка ЗЕ-5-У90 200	200	1,10	1,37
Крышка угла лотка ЗЕ-5-У90 300	300	2,01	2,52
Крышка угла лотка ЗЕ-5-У90 400	400	3,20	4,00
Крышка угла лотка ЗЕ-5-У90 500	500	4,65	5,81
Крышка угла лотка ЗЕ-5-У90 600	600	6,36	7,95
Крышка угла лотка ЗЕ-5-У90 200 HDZ	200	1,10	1,37
Крышка угла лотка ЗЕ-5-У90 300 HDZ	300	2,01	2,52
Крышка угла лотка ЗЕ-5-У90 400 HDZ	400	3,20	4,00
Крышка угла лотка ЗЕ-5-У90 500 HDZ	500	4,65	5,81
Крышка угла лотка ЗЕ-5-У90 600 HDZ	600	6,36	7,95
Крышка угла лотка ЗЕ-5-У90 200 INOX	200	1,10	1,37
Крышка угла лотка ЗЕ-5-У90 300 INOX	300	2,01	2,52
Крышка угла лотка ЗЕ-5-У90 400 INOX	400	3,20	4,00
Крышка угла лотка ЗЕ-5-У90 500 INOX	500	4,65	5,81
Крышка угла лотка ЗЕ-5-У90 600 INOX	600	6,36	7,95

Маркировка серии исполнения (в конце наименования изделия): БЕЗ ОБОЗНАЧЕНИЯ - Исполнение №1 (конвейерное оцинкование по методу Сендзимира), HDZ - Исполнение №2 (горячее оцинкование погружением по ГОСТ 9.307), INOX - Исполнение №3 (нержавеющая сталь); S - расчетная толщина металла; N - расчетная ширина, H - расчетная высота, A - расчетный габарит, M - расчетная масса изделия

КРЫШКА СЕКЦИИ УГЛА НА 90 ГРАДУСОВ ВВЕРХ ЛОТКА ЗЕ-5

Работайте выгодно!

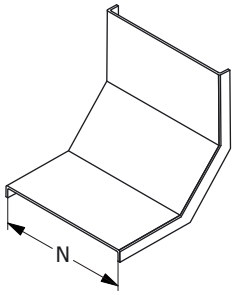

Крышка должна быть надежно закреплена на секции соответствующего типоразмера. Для уравновешивания крышки, в т.ч. в зависимости от условий эксплуатации, необходимо использовать дополнительные элементы крепления. Проектировщик должен подобрать тип и рассчитать требуемое количество креплений крышки.

При выборе антиветровых уголков в качестве крепления крышки, использовать уголки, равномерно установленные по всему периметру крышки в соответствующих местах.

МУЛЬТИСИСТЕМА
ЗЭМИ ЕКАТЕРИНБУРГ

Наименование изделия	N, mm	M (S=1.2), kg	M (S=1.5), kg
Крышка угла лотка ЗЕ-5-У90В 200	200	1,70	1,91
Крышка угла лотка ЗЕ-5-У90В 300	300	2,80	3,50
Крышка угла лотка ЗЕ-5-У90В 400	400	3,60	4,48
Крышка угла лотка ЗЕ-5-У90В 500	500	5,56	6,81
Крышка угла лотка ЗЕ-5-У90В 600	600	6,90	8,03
Крышка угла лотка ЗЕ-5-У90В 200 HDZ	200	1,70	1,91
Крышка угла лотка ЗЕ-5-У90В 300 HDZ	300	2,80	3,50
Крышка угла лотка ЗЕ-5-У90В 400 HDZ	400	3,60	4,48
Крышка угла лотка ЗЕ-5-У90В 500 HDZ	500	5,56	6,81
Крышка угла лотка ЗЕ-5-У90В 600 HDZ	600	6,90	8,03
Крышка угла лотка ЗЕ-5-У90В 200 INOX	200	1,70	1,91
Крышка угла лотка ЗЕ-5-У90В 300 INOX	300	2,80	3,50
Крышка угла лотка ЗЕ-5-У90В 400 INOX	400	3,60	4,48
Крышка угла лотка ЗЕ-5-У90В 500 INOX	500	5,56	6,81
Крышка угла лотка ЗЕ-5-У90В 600 INOX	600	6,90	8,03

Маркировка серии исполнения (в конце наименования изделия): БЕЗ ОБОЗНАЧЕНИЯ - Исполнение №1 (конвейерное оцинкование по методу Сендзимира), HDZ - Исполнение №2 (горячее оцинкование погружением по ГОСТ 9.307), INOX - Исполнение №3 (нержавеющая сталь); S - расчетная толщина металла; N - расчетная ширина, H - расчетная высота, A - расчетный габарит, M - расчетная масса изделия

КРЫШКА СЕКЦИИ УГЛА НА 90 ГРАДУСОВ ВНИЗ ЛОТКА ЗЕ-5

Работайте выгодно!

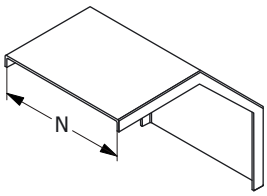

Крышка должна быть надежно закреплена на секции соответствующего типоразмера. Для уравновешивания крышки, в т.ч. в зависимости от условий эксплуатации, необходимо использовать дополнительные элементы крепления. Проектировщик должен подобрать тип и рассчитать требуемое количество креплений крышки.

При выборе антиветровых уголков в качестве крепления крышки, использовать уголки, равномерно установленные по всему периметру крышки в соответствующих местах.

МУЛЬТИСИСТЕМА
ЗЭМИ ЕКАТЕРИНБУРГ

Наименование изделия	N, mm	M (S=1.2), kg	M (S=1.5), kg
Крышка угла лотка ЗЕ-5-У90Н 200	200	2,01	2,24
Крышка угла лотка ЗЕ-5-У90Н 300	300	3,75	4,14
Крышка угла лотка ЗЕ-5-У90Н 400	400	4,50	5,29
Крышка угла лотка ЗЕ-5-У90Н 500	500	6,90	8,06
Крышка угла лотка ЗЕ-5-У90Н 600	600	8,10	9,50
Крышка угла лотка ЗЕ-5-У90Н 200 HDZ	200	2,01	2,24
Крышка угла лотка ЗЕ-5-У90Н 300 HDZ	300	3,75	4,14
Крышка угла лотка ЗЕ-5-У90Н 400 HDZ	400	4,50	5,29
Крышка угла лотка ЗЕ-5-У90Н 500 HDZ	500	6,90	8,06
Крышка угла лотка ЗЕ-5-У90Н 600 HDZ	600	8,10	9,50
Крышка угла лотка ЗЕ-5-У90Н 200 INOX	200	2,01	2,24
Крышка угла лотка ЗЕ-5-У90Н 300 INOX	300	3,75	4,14
Крышка угла лотка ЗЕ-5-У90Н 400 INOX	400	4,50	5,29
Крышка угла лотка ЗЕ-5-У90Н 500 INOX	500	6,90	8,06
Крышка угла лотка ЗЕ-5-У90Н 600 INOX	600	8,10	9,50

Маркировка серии исполнения (в конце наименования изделия): БЕЗ ОБОЗНАЧЕНИЯ - Исполнение №1 (конвейерное оцинкование по методу Сендзимира), HDZ - Исполнение №2 (горячее оцинкование погружением по ГОСТ 9.307), INOX - Исполнение №3 (нержавеющая сталь); S - расчетная толщина металла; N - расчетная ширина, H - расчетная высота, A - расчетный габарит, M - расчетная масса изделия

КРЫШКА СЕКЦИИ ОТВЕТВЛЕНИЯ ЛОТКА ЗЕ-5

Работайте выгодно!

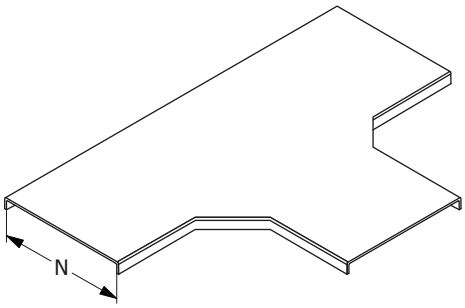

Крышка должна быть надежно закреплена на секции соответствующего типоразмера. Для уравновешивания крышки, в т.ч. в зависимости от условий эксплуатации, необходимо использовать дополнительные элементы крепления. Проектировщик должен подобрать тип и рассчитать требуемое количество креплений крышки.

При выборе антиветровых уголков в качестве крепления крышки, использовать уголки, равномерно установленные по всему периметру крышки в соответствующих местах.

МУЛЬТИСИСТЕМА
ЗЭМИ ЕКАТЕРИНБУРГ

Наименование изделия	N, mm	M (S=1.2), kg	M (S=1.5), kg
Крышка ответвления лотка ЗЕ-5-Т 200	200	3,10	3,94
Крышка ответвления лотка ЗЕ-5-Т 300	300	6,30	7,36
Крышка ответвления лотка ЗЕ-5-Т 400	400	7,90	9,63
Крышка ответвления лотка ЗЕ-5-Т 500	500	12,20	15,06
Крышка ответвления лотка ЗЕ-5-Т 600	600	14,60	18,27
Крышка ответвления лотка ЗЕ-5-Т 200 HDZ	200	3,10	3,94
Крышка ответвления лотка ЗЕ-5-Т 300 HDZ	300	6,30	7,36
Крышка ответвления лотка ЗЕ-5-Т 400 HDZ	400	7,90	9,63
Крышка ответвления лотка ЗЕ-5-Т 500 HDZ	500	12,20	15,06
Крышка ответвления лотка ЗЕ-5-Т 600 HDZ	600	14,60	18,27
Крышка ответвления лотка ЗЕ-5-Т 200 INOX	200	3,10	3,94
Крышка ответвления лотка ЗЕ-5-Т 300 INOX	300	6,30	7,36
Крышка ответвления лотка ЗЕ-5-Т 400 INOX	400	7,90	9,63
Крышка ответвления лотка ЗЕ-5-Т 500 INOX	500	12,20	15,06
Крышка ответвления лотка ЗЕ-5-Т 600 INOX	600	14,60	18,27

Маркировка серии исполнения (в конце наименования изделия): БЕЗ ОБОЗНАЧЕНИЯ - Исполнение №1 (конвейерное оцинкование по методу Сендзимира), HDZ - Исполнение №2 (горячее оцинкование погружением по ГОСТ 9.307), INOX - Исполнение №3 (нержавеющая сталь); S - расчетная толщина металла; N - расчетная ширина, H - расчетная высота, A - расчетный габарит, M - расчетная масса изделия

КРЫШКА СЕКЦИИ ПЕРЕКРЕСТКА ЛОТКА ЗЕ-5

Работайте выгодно!

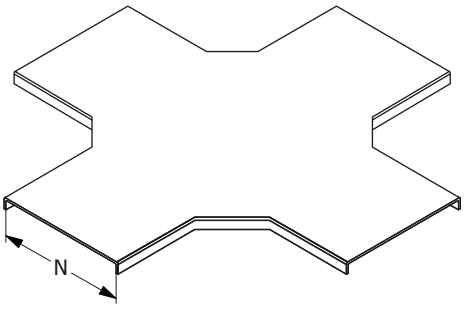

Крышка должна быть надежно закреплена на секции соответствующего типоразмера. Для уравновешивания крышки, в т.ч. в зависимости от условий эксплуатации, необходимо использовать дополнительные элементы крепления. Проектировщик должен подобрать тип и рассчитать требуемое количество креплений крышки.

При выборе антиветровых уголков в качестве крепления крышки, использовать уголки, равномерно установленные по всему периметру крышки в соответствующих местах.

МУЛЬТИСИСТЕМА
ЗЭМИ ЕКАТЕРИНБУРГ

Наименование изделия	N, mm	M (S=1.2), kg	M (S=1.5), kg
Крышка перекрестка лотка ЗЕ-5-К 200	200	4,25	5,44
Крышка перекрестка лотка ЗЕ-5-К 300	300	8,10	9,90
Крышка перекрестка лотка ЗЕ-5-К 400	400	9,80	12,70
Крышка перекрестка лотка ЗЕ-5-К 500	500	15,20	19,57
Крышка перекрестка лотка ЗЕ-5-К 600	600	18,10	23,47
Крышка перекрестка лотка ЗЕ-5-К 200 HDZ	200	4,25	5,44
Крышка перекрестка лотка ЗЕ-5-К 300 HDZ	300	8,10	9,90
Крышка перекрестка лотка ЗЕ-5-К 400 HDZ	400	9,80	12,70
Крышка перекрестка лотка ЗЕ-5-К 500 HDZ	500	15,20	19,57
Крышка перекрестка лотка ЗЕ-5-К 600 HDZ	600	18,10	23,47
Крышка перекрестка лотка ЗЕ-5-К 200 INOX	200	4,25	5,44
Крышка перекрестка лотка ЗЕ-5-К 300 INOX	300	8,10	9,90
Крышка перекрестка лотка ЗЕ-5-К 400 INOX	400	9,80	12,70
Крышка перекрестка лотка ЗЕ-5-К 500 INOX	500	15,20	19,57
Крышка перекрестка лотка ЗЕ-5-К 600 INOX	600	18,10	23,47

Маркировка серии исполнения (в конце наименования изделия): БЕЗ ОБОЗНАЧЕНИЯ - Исполнение №1 (конвейерное оцинкование по методу Сендзимира), HDZ - Исполнение №2 (горячее оцинкование погружением по ГОСТ 9.307), INOX - Исполнение №3 (нержавеющая сталь); S - расчетная толщина металла; N - расчетная ширина, H - расчетная высота, A - расчетный габарит, M - расчетная масса изделия

АНТИВЕТРОВОЙ УГОЛОК ЛОТКА ЗЕ-5

С метизами

Работайте выгодно!

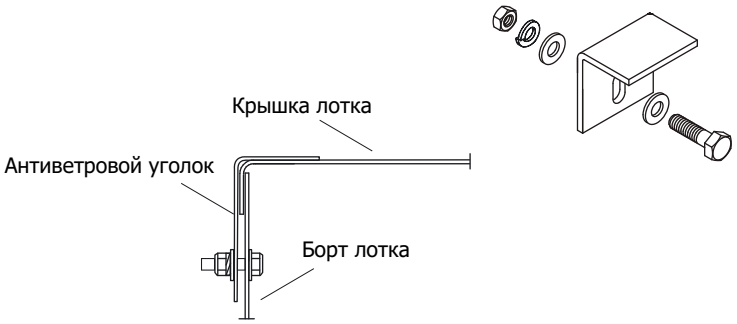

МУЛЬТИСИСТЕМА
ЗЭМИ ЕКАТЕРИНБУРГ

Наименование изделия	M, kg
Антиветровой уголок лотка ЗЕ-5	0,06
Антиветровой уголок лотка ЗЕ-5 HDZ	0,06
Антиветровой уголок лотка ЗЕ-5 INOX	0,06

Маркировка серии исполнения (в конце наименования изделия): БЕЗ ОБОЗНАЧЕНИЯ - Исполнение №1 (конвейерное оцинкование по методу Сендзимира), HDZ - Исполнение №2 (горячее оцинкование погружением по ГОСТ 9.307), INOX - Исполнение №3 (нержавеющая сталь); S - расчетная толщина металла; N - расчетная ширина, H - расчетная высота, A - расчетный габарит, M - расчетная масса изделия

ПОЛНОРАЗМЕРНАЯ ПРЯМАЯ СЕКЦИЯ ЛОТКА ЛСЛ

Для соединения двух смежных секций использовать соответствующие соединительные аксессуары.
Использовать соответствующие консоли.
Для закрепления секций на консолях использовать соответствующие крепления.

Соединительные аксессуары входят в комплект поставки изделия.

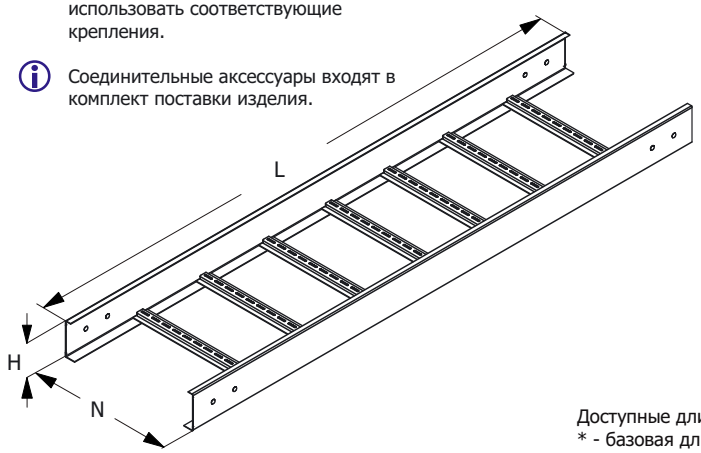

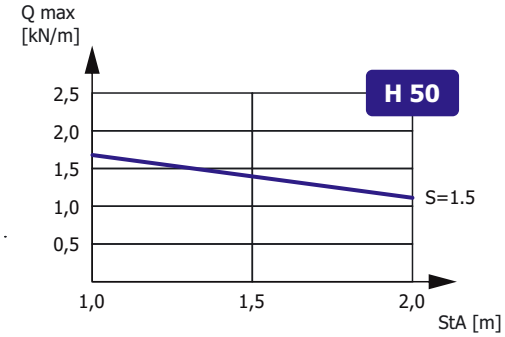

Зависимость максимальной распределенной нагрузки Qmax на днище секции высотой H, шириной N=300, длиной L=2000 от толщины металла S и расстояния между консолями StA в составе прямолинейного участка сбалансированной кабеленесущей конструкции (подробнее в Лицензии)

Доступные длины
* - базовая длина

2500	3500	9000
2000*	3000	6000

Наименование изделия	N, mm	H, mm	M (S=1.2), kg/m	M (S=1.5), kg/m
Лоток лестничный ЛСЛ 200х50 УТ1,5	200	50	2,00	2,47
Лоток лестничный ЛСЛ 300х50 УТ1,5	300	50	2,18	2,71
Лоток лестничный ЛСЛ 400х50 УТ1,5	400	50	2,37	2,94
Лоток лестничный ЛСЛ 500х50 УТ1,5	500	50	2,56	3,17
Лоток лестничный ЛСЛ 600х50 УТ1,5	600	50	2,92	3,63
Лоток лестничный ЛСЛ 200х50 цУТ1,5	200	50	2,00	2,47
Лоток лестничный ЛСЛ 300х50 цУТ1,5	300	50	2,18	2,71
Лоток лестничный ЛСЛ 400х50 цУТ1,5	400	50	2,37	2,94
Лоток лестничный ЛСЛ 500х50 цУТ1,5	500	50	2,56	3,17
Лоток лестничный ЛСЛ 600х50 цУТ1,5	600	50	2,92	3,63
Лоток лестничный ЛСЛ 200х50 Е	200	50	2,00	2,47
Лоток лестничный ЛСЛ 300х50 Е	300	50	2,18	2,71
Лоток лестничный ЛСЛ 400х50 Е	400	50	2,37	2,94
Лоток лестничный ЛСЛ 500х50 Е	500	50	2,56	3,17
Лоток лестничный ЛСЛ 600х50 Е	600	50	2,92	3,63

Маркировка серии исполнения (в конце наименования изделия): УТ1,5 - Исполнение №1 (конвейерное оцинкование по методу Сендзимира), цУТ1,5 - Исполнение №2 (горячее оцинкование погружением по ГОСТ 9.307), Е - Исполнение №3 (нержавеющая сталь); Qmax - максимальная распределенная нагрузка; StA – расстояние между консолями; S - расчетная толщина металла; N - расчетная ширина; H - расчетная высота; L - расчетная длина; M - расчетная масса

УГЛОВАЯ СЕКЦИЯ НА 90 ГРАДУСОВ ЛОТКА ЛСЛ

Работайте выгодно!

Использовать соответствующие консоли. Для закрепления секций на консолях использовать соответствующие крепления. Соединительные аксессуары входят в комплект поставки изделия.

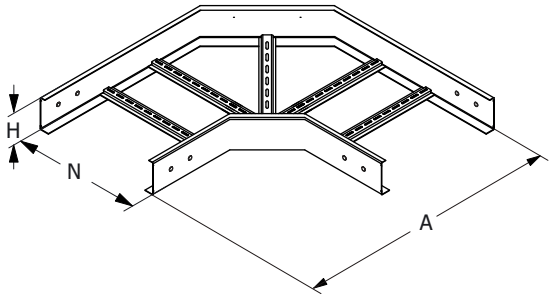

МУЛЬТИСИСТЕМА
ЗЭМИ ЕКАТЕРИНБУРГ

Наименование изделия	N, mm	H, mm	A, mm	M (S=1.2), kg	M (S=1.5), kg
Угол лотка ЛСЛ-У90 200х50 УТ1,5	200	50	560	2,07	2,38
Угол лотка ЛСЛ-У90 300х50 УТ1,5	300	50	660	2,59	2,94
Угол лотка ЛСЛ-У90 400х50 УТ1,5	400	50	760	3,11	3,49
Угол лотка ЛСЛ-У90 500х50 УТ1,5	500	50	860	3,64	4,04
Угол лотка ЛСЛ-У90 600х50 УТ1,5	600	50	960	4,16	4,60
Угол лотка ЛСЛ-У90 200х50 цУТ1,5	200	50	560	2,07	2,38
Угол лотка ЛСЛ-У90 300х50 цУТ1,5	300	50	660	2,59	2,94
Угол лотка ЛСЛ-У90 400х50 цУТ1,5	400	50	760	3,11	3,49
Угол лотка ЛСЛ-У90 500х50 цУТ1,5	500	50	860	3,64	4,04
Угол лотка ЛСЛ-У90 600х50 цУТ1,5	600	50	960	4,16	4,60
Угол лотка ЛСЛ-У90 200х50 Е	200	50	560	2,07	2,38
Угол лотка ЛСЛ-У90 300х50 Е	300	50	660	2,59	2,94
Угол лотка ЛСЛ-У90 400х50 Е	400	50	760	3,11	3,49
Угол лотка ЛСЛ-У90 500х50 Е	500	50	860	3,64	4,04
Угол лотка ЛСЛ-У90 600х50 Е	600	50	960	4,16	4,60

Маркировка серии исполнения (в конце наименования изделия): УТ1,5 - Исполнение №1 (конвейерное оцинкование по методу Сендзимира), цУТ1,5 - Исполнение №2 (горячее оцинкование погружением по ГОСТ 9.307), Е - Исполнение №3 (нержавеющая сталь); S - расчетная толщина металла; N - расчетная ширина, H - расчетная высота, A - расчетный габарит, M - расчетная масса изделия

УГЛОВАЯ СЕКЦИЯ НА 90 ГРАДУСОВ ВВЕРХ
ЛОТКА ЛСЛ

Работайте выгодно!

Использовать соответствующие консоли. Для закрепления секций на консолях использовать соответствующие крепления. Соединительные аксессуары входят в комплект поставки изделия.

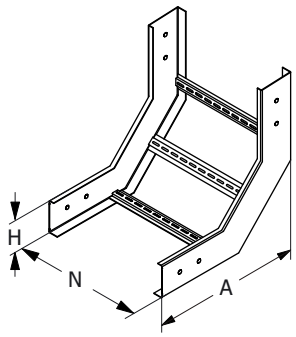

МУЛЬТИСИСТЕМА
ЗЭМИ ЕКАТЕРИНБУРГ

Наименование изделия	N, mm	H, mm	A, mm	M (S=1.2), kg	M (S=1.5), kg
Угол лотка ЛСЛ-У90В 200х50 УТ1,5	200	50	365	1,44	1,67
Угол лотка ЛСЛ-У90В 300х50 УТ1,5	300	50	365	1,67	1,91
Угол лотка ЛСЛ-У90В 400х50 УТ1,5	400	50	365	1,90	2,14
Угол лотка ЛСЛ-У90В 500х50 УТ1,5	500	50	365	2,14	2,37
Угол лотка ЛСЛ-У90В 600х50 УТ1,5	600	50	365	2,37	2,60
Угол лотка ЛСЛ-У90В 200х50 цУТ1,5	200	50	365	1,44	1,67
Угол лотка ЛСЛ-У90В 300х50 цУТ1,5	300	50	365	1,67	1,91
Угол лотка ЛСЛ-У90В 400х50 цУТ1,5	400	50	365	1,90	2,14
Угол лотка ЛСЛ-У90В 500х50 цУТ1,5	500	50	365	2,14	2,37
Угол лотка ЛСЛ-У90В 600х50 цУТ1,5	600	50	365	2,37	2,60
Угол лотка ЛСЛ-У90В 200х50 Е	200	50	365	1,44	1,67
Угол лотка ЛСЛ-У90В 300х50 Е	300	50	365	1,67	1,91
Угол лотка ЛСЛ-У90В 400х50 Е	400	50	365	1,90	2,14
Угол лотка ЛСЛ-У90В 500х50 Е	500	50	365	2,14	2,37
Угол лотка ЛСЛ-У90В 600х50 Е	600	50	365	2,37	2,60

Маркировка серии исполнения (в конце наименования изделия): УТ1,5 - Исполнение №1 (конвейерное оцинкование по методу Сендзимира), цУТ1,5 - Исполнение №2 (горячее оцинкование погружением по ГОСТ 9.307), Е - Исполнение №3 (нержавеющая сталь); S - расчетная толщина металла; N - расчетная ширина, H - расчетная высота, A - расчетный габарит, M - расчетная масса изделия

УГЛОВАЯ СЕКЦИЯ НА 90 ГРАДУСОВ ВНИЗ
ЛОТКА ЛСЛ

Работайте выгодно!

Использовать соответствующие консоли. Для закрепления секций на консолях использовать соответствующие крепления. Соединительные аксессуары входят в комплект поставки изделия.

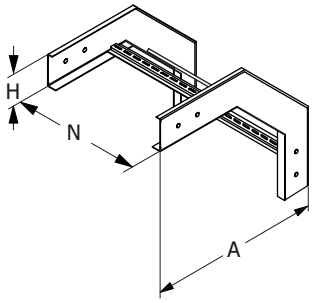

МУЛЬТИСИСТЕМА
ЗЭМИ ЕКАТЕРИНБУРГ

Наименование изделия	N, mm	H, mm	A, mm	M (S=1.2), kg	M (S=1.5), kg
Угол лотка ЛСЛ-У90Н 200х50 УТ1,5	200	50	415	1,56	1,82
Угол лотка ЛСЛ-У90Н 300х50 УТ1,5	300	50	415	1,79	2,05
Угол лотка ЛСЛ-У90Н 400х50 УТ1,5	400	50	415	2,02	2,28
Угол лотка ЛСЛ-У90Н 500х50 УТ1,5	500	50	415	2,25	2,51
Угол лотка ЛСЛ-У90Н 600х50 УТ1,5	600	50	415	2,48	2,74
Угол лотка ЛСЛ-У90Н 200х50 цУТ1,5	200	50	415	1,56	1,82
Угол лотка ЛСЛ-У90Н 300х50 цУТ1,5	300	50	415	1,79	2,05
Угол лотка ЛСЛ-У90Н 400х50 цУТ1,5	400	50	415	2,02	2,28
Угол лотка ЛСЛ-У90Н 500х50 цУТ1,5	500	50	415	2,25	2,51
Угол лотка ЛСЛ-У90Н 600х50 цУТ1,5	600	50	415	2,48	2,74
Угол лотка ЛСЛ-У90Н 200х50 Е	200	50	415	1,56	1,82
Угол лотка ЛСЛ-У90Н 300х50 Е	300	50	415	1,79	2,05
Угол лотка ЛСЛ-У90Н 400х50 Е	400	50	415	2,02	2,28
Угол лотка ЛСЛ-У90Н 500х50 Е	500	50	415	2,25	2,51
Угол лотка ЛСЛ-У90Н 600х50 Е	600	50	415	2,48	2,74

Маркировка серии исполнения (в конце наименования изделия): УТ1,5 - Исполнение №1 (конвейерное оцинкование по методу Сендзимира), цУТ1,5 - Исполнение №2 (горячее оцинкование погружением по ГОСТ 9.307), Е - Исполнение №3 (нержавеющая сталь); S - расчетная толщина металла; N - расчетная ширина, H - расчетная высота, A - расчетный габарит, M - расчетная масса изделия

СЕКЦИЯ ОТВЕТВЛЕНИЯ ЛОТКА ЛСЛ

Работайте выгодно!

Использовать соответствующие консоли. Для закрепления секций на консолях использовать соответствующие крепления. Соединительные аксессуары входят в комплект поставки изделия.

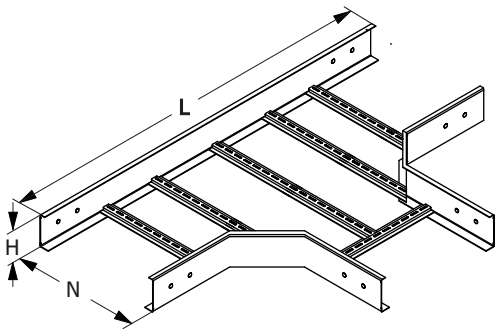

МУЛЬТИСИСТЕМА
ЗЭМИ ЕКАТЕРИНБУРГ

Наименование изделия	N, mm	H, mm	L, mm	M (S=1.2), kg	M (S=1.5), kg
Ответвление лотка ЛСЛ-Т 200х50 УТ1,5	200	50	715	2,02	2,33
Ответвление лотка ЛСЛ-Т 300х50 УТ1,5	300	50	815	2,73	3,06
Ответвление лотка ЛСЛ-Т 400х50 УТ1,5	400	50	915	3,20	3,55
Ответвление лотка ЛСЛ-Т 500х50 УТ1,5	500	50	1015	3,67	4,04
Ответвление лотка ЛСЛ-Т 600х50 УТ1,5	600	50	1115	4,14	4,53
Ответвление лотка ЛСЛ-Т 200х50 цУТ1,5	200	50	715	2,02	2,33
Ответвление лотка ЛСЛ-Т 300х50 цУТ1,5	300	50	815	2,73	3,06
Ответвление лотка ЛСЛ-Т 400х50 цУТ1,5	400	50	915	3,20	3,55
Ответвление лотка ЛСЛ-Т 500х50 цУТ1,5	500	50	1015	3,67	4,04
Ответвление лотка ЛСЛ-Т 600х50 цУТ1,5	600	50	1115	4,14	4,53
Ответвление лотка ЛСЛ-Т 200х50 Е	200	50	715	2,02	2,33
Ответвление лотка ЛСЛ-Т 300х50 Е	300	50	815	2,73	3,06
Ответвление лотка ЛСЛ-Т 400х50 Е	400	50	915	3,20	3,55
Ответвление лотка ЛСЛ-Т 500х50 Е	500	50	1015	3,67	4,04
Ответвление лотка ЛСЛ-Т 600х50 Е	600	50	1115	4,14	4,53

Маркировка серии исполнения (в конце наименования изделия): УТ1,5 - Исполнение №1 (конвейерное оцинкование по методу Сендзимира), цУТ1,5 - Исполнение №2 (горячее оцинкование погружением по ГОСТ 9.307), Е - Исполнение №3 (нержавеющая сталь); S - расчетная толщина металла; N - расчетная ширина, H - расчетная высота, A - расчетный габарит, M - расчетная масса изделия

СЕКЦИЯ ПЕРЕКРЕСТКА ЛОТКА ЛСЛ

Работайте выгодно!

Использовать соответствующие консоли. Для закрепления секций на консолях использовать соответствующие крепления. Соединительные аксессуары входят в комплект поставки изделия.

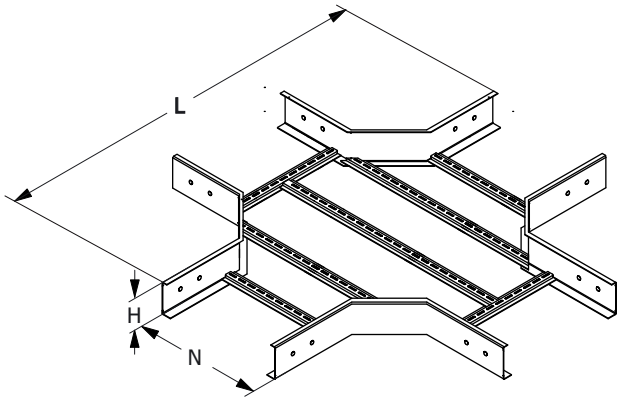

МУЛЬТИСИСТЕМА
ЗЭМИ ЕКАТЕРИНБУРГ

Наименование изделия	N, mm	H, mm	A, mm	M (S=1.2), kg	M (S=1.5), kg
Перекресток лотка ЛСЛ-К 200х50 УТ1,5	200	50	715	2,71	3,06
Перекресток лотка ЛСЛ-К 300х50 УТ1,5	300	50	815	3,24	3,59
Перекресток лотка ЛСЛ-К 400х50 УТ1,5	400	50	915	3,77	4,11
Перекресток лотка ЛСЛ-К 500х50 УТ1,5	500	50	1015	4,29	4,64
Перекресток лотка ЛСЛ-К 600х50 УТ1,5	600	50	1115	4,82	5,17
Перекресток лотка ЛСЛ-К 200х50 цУТ1,5	200	50	715	2,71	3,06
Перекресток лотка ЛСЛ-К 300х50 цУТ1,5	300	50	815	3,24	3,59
Перекресток лотка ЛСЛ-К 400х50 цУТ1,5	400	50	915	3,77	4,11
Перекресток лотка ЛСЛ-К 500х50 цУТ1,5	500	50	1015	4,29	4,64
Перекресток лотка ЛСЛ-К 600х50 цУТ1,5	600	50	1115	4,82	5,17
Перекресток лотка ЛСЛ-К 200х50 Е	200	50	715	2,71	3,06
Перекресток лотка ЛСЛ-К 300х50 Е	300	50	815	3,24	3,59
Перекресток лотка ЛСЛ-К 400х50 Е	400	50	915	3,77	4,11
Перекресток лотка ЛСЛ-К 500х50 Е	500	50	1015	4,29	4,64
Перекресток лотка ЛСЛ-К 600х50 Е	600	50	1115	4,82	5,17

Маркировка серии исполнения (в конце наименования изделия): УТ1,5 - Исполнение №1 (конвейерное оцинкование по методу Сендзимира), цУТ1,5 - Исполнение №2 (горячее оцинкование погружением по ГОСТ 9.307), Е - Исполнение №3 (нержавеющая сталь); S - расчетная толщина металла; N - расчетная ширина, H - расчетная высота, A - расчетный габарит, M - расчетная масса изделия

ЗАГЛУШКА-ПЕРЕХОДНИК ЛОТКА ЛСЛ

Работайте выгодно!

Метизы входят в комплект поставки изделия.

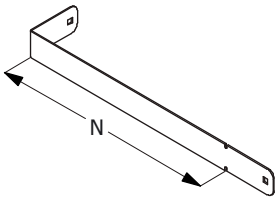

МУЛЬТИСИСТЕМА
ЗЭМИ ЕКАТЕРИНБУРГ

Наименование изделия	N, mm	H, mm	M (S=1.2), kg	M (S=1.5), kg
Заглушка-переходник лотка ЛСЛ 200х50 УТ1,5	200	50	0,23	0,29
Заглушка-переходник лотка ЛСЛ 300х50 УТ1,5	300	50	0,34	0,42
Заглушка-переходник лотка ЛСЛ 400х50 УТ1,5	400	50	0,44	0,55
Заглушка-переходник лотка ЛСЛ 500х50 УТ1,5	500	50	0,49	0,61
Заглушка-переходник лотка ЛСЛ 600х50 УТ1,5	600	50	0,58	0,73
Заглушка-переходник лотка ЛСЛ 200х50 цУТ1,5	200	50	0,23	0,29
Заглушка-переходник лотка ЛСЛ 300х50 цУТ1,5	300	50	0,34	0,42
Заглушка-переходник лотка ЛСЛ 400х50 цУТ1,5	400	50	0,44	0,55
Заглушка-переходник лотка ЛСЛ 500х50 цУТ1,5	500	50	0,49	0,61
Заглушка-переходник лотка ЛСЛ 600х50 цУТ1,5	600	50	0,58	0,73
Заглушка-переходник лотка ЛСЛ 200х50 Е	200	50	0,23	0,29
Заглушка-переходник лотка ЛСЛ 300х50 Е	300	50	0,34	0,42
Заглушка-переходник лотка ЛСЛ 400х50 Е	400	50	0,44	0,55
Заглушка-переходник лотка ЛСЛ 500х50 Е	500	50	0,49	0,61
Заглушка-переходник лотка ЛСЛ 600х50 Е	600	50	0,58	0,73

Маркировка серии исполнения (в конце наименования изделия): УТ1,5 - Исполнение №1 (конвейерное оцинкование по методу Сендзимира), цУТ1,5 - Исполнение №2 (горячее оцинкование погружением по ГОСТ 9.307), Е - Исполнение №3 (нержавеющая сталь); S - расчетная толщина металла; N - расчетная ширина, H - расчетная высота, A - расчетный габарит, M - расчетная масса изделия

СОЕДИНИТЕЛЬ И ПРИЖИМ ЛЕСТНИЧНОГО ЛОТКА ЛСЛ

Работайте выгодно!

Прижим лотка к консоли

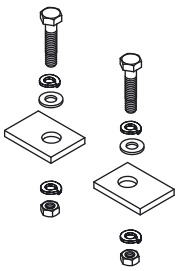

Для соединения двух секций лестничных лотков одного типоразмера необходимо использовать 2 соединителя соответствующей высоты. Метизы входят в комплект поставки.

Секция лотка должна надежно крепиться за борта на соответствующую консоль. Метизы входят в комплект поставки.

Соединитель для секций лестничного лотка

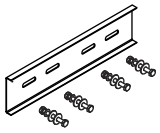

Вертикальный соединитель для секций лестничного лотка

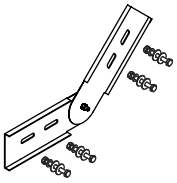

МУЛЬТИСИСТЕМА
ЗЭМИ ЕКАТЕРИНБУРГ

Наименование изделия	H, mm	M (S=1.2), kg	M (S=1.5), kg
Соединитель лотка ЛСЛ 50 УТ1,5	50	0,11	0,14
Соединитель лотка ЛСЛ 50 цУТ1,5	50	0,11	0,14
Соединитель лотка ЛСЛ 50 Е	50	0,11	0,14
Вертикальный соединитель лотка ЛСЛ 50 УТ1,5	50	0,16	0,20
Вертикальный соединитель лотка ЛСЛ 50 цУТ1,5	50	0,16	0,20
Вертикальный соединитель лотка ЛСЛ 50 Е	50	0,16	0,20
Прижим лотковый ЛСЛ-ПР УТ1,5		0,04	0,04
Прижим лотковый ЛСЛ-ПР цУТ1,5		0,04	0,04
Прижим лотковый ЛСЛ-ПР Е		0,04	0,04

Маркировка серии исполнения (в конце наименования изделия): УТ1,5 - Исполнение №1 (конвейерное оцинкование по методу Сендзимира), цУТ1,5 - Исполнение №2 (горячее оцинкование погружением по ГОСТ 9.307), Е - Исполнение №3 (нержавеющая сталь); S - расчетная толщина металла; N - расчетная ширина, H - расчетная высота, A - расчетный габарит, M - расчетная масса изделия

ПЕРЕГОРОДКА ЛЕСТНИЧНОГО ЛОТКА ЛСЛ

Работайте выгодно!

Изделие крепится к днищу секции при помощи метизов (метизы входят в комплект поставки).

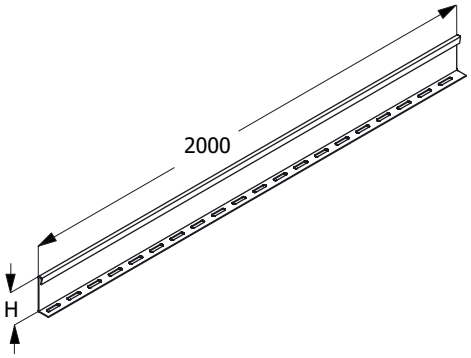

МУЛЬТИСИСТЕМА
ЗЭМИ ЕКАТЕРИНБУРГ

Наименование изделия	H, mm	M (S=1.2), kg	M (S=1.5), kg
Перегородка лотка ЛСЛ 50 УТ1,5	50	1,84	2,30
Перегородка лотка ЛСЛ 50 цУТ1,5	50	1,84	2,30
Перегородка лотка ЛСЛ 50 Е	50	1,84	2,30

Маркировка серии исполнения (в конце наименования изделия): УТ1,5 - Исполнение №1 (конвейерное оцинкование по методу Сендзимира), цУТ1,5 - Исполнение №2 (горячее оцинкование погружением по ГОСТ 9.307), Е - Исполнение №3 (нержавеющая сталь); S - расчетная толщина металла; N - расчетная ширина, H - расчетная высота, A - расчетный габарит, M - расчетная масса изделия

ПОЛНОРАЗМЕРНАЯ ПРЯМАЯ СЕКЦИЯ ЛОТКА ЛСЛ

Для соединения двух смежных секций использовать соответствующие соединительные аксессуары.
Использовать соответствующие консоли.
Для закрепления секций на консолях использовать соответствующие крепления.

Соединительные аксессуары входят в комплект поставки изделия.

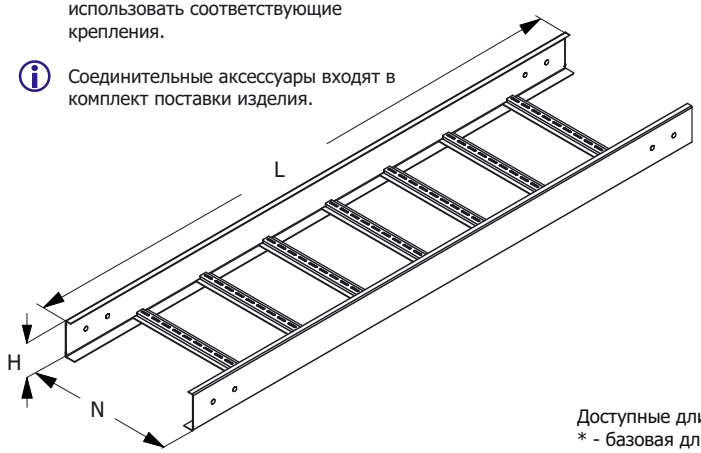

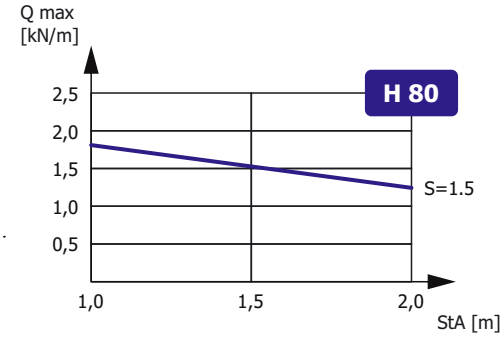

Зависимость максимальной распределенной нагрузки Qmax на днище секции высотой H, шириной N=300, длиной L=2000 от толщины металла S и расстояния между консолями StA в составе прямолинейного участка сбалансированной кабеленесущей конструкции (подробнее в Лицензии)

Доступные длины
* - базовая длина

2500	3500	9000
2000*	3000	6000

Наименование изделия	N, mm	H, mm	M (S=1.2), kg/m	M (S=1.5), kg/m
Лоток лестничный ЛСЛ 200х80 УТ1,5	200	80	2,47	3,06
Лоток лестничный ЛСЛ 300х80 УТ1,5	300	80	2,66	3,30
Лоток лестничный ЛСЛ 400х80 УТ1,5	400	80	2,84	3,53
Лоток лестничный ЛСЛ 500х80 УТ1,5	500	80	3,03	3,76
Лоток лестничный ЛСЛ 600х80 УТ1,5	600	80	3,39	4,22
Лоток лестничный ЛСЛ 200х80 цУТ1,5	200	80	2,47	3,06
Лоток лестничный ЛСЛ 300х80 цУТ1,5	300	80	2,66	3,30
Лоток лестничный ЛСЛ 400х80 цУТ1,5	400	80	2,84	3,53
Лоток лестничный ЛСЛ 500х80 цУТ1,5	500	80	3,03	3,76
Лоток лестничный ЛСЛ 600х80 цУТ1,5	600	80	3,39	4,22
Лоток лестничный ЛСЛ 200х80 Е	200	80	2,47	3,06
Лоток лестничный ЛСЛ 300х80 Е	300	80	2,66	3,30
Лоток лестничный ЛСЛ 400х80 Е	400	80	2,84	3,53
Лоток лестничный ЛСЛ 500х80 Е	500	80	3,03	3,76
Лоток лестничный ЛСЛ 600х80 Е	600	80	3,39	4,22

Маркировка серии исполнения (в конце наименования изделия): УТ1,5 - Исполнение №1 (конвейерное оцинкование по методу Сендзимира), цУТ1,5 - Исполнение №2 (горячее оцинкование погружением по ГОСТ 9.307), Е - Исполнение №3 (нержавеющая сталь); Qmax - максимальная распределенная нагрузка; StA – расстояние между консолями; S - расчетная толщина металла; N - расчетная ширина; H - расчетная высота; L - расчетная длина; M - расчетная масса

УГЛОВАЯ СЕКЦИЯ НА 90 ГРАДУСОВ ЛОТКА ЛСЛ

Работайте выгодно!

Использовать соответствующие консоли. Для закрепления секций на консолях использовать соответствующие крепления. Соединительные аксессуары входят в комплект поставки изделия.

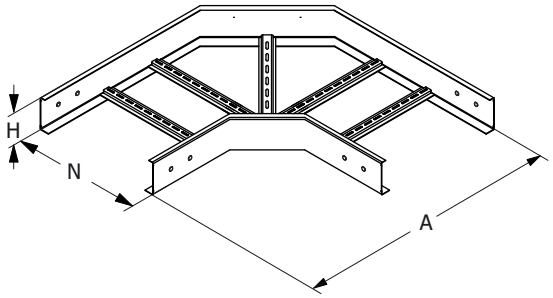

МУЛЬТИСИСТЕМА
ЗЭМИ ЕКАТЕРИНБУРГ

Наименование изделия	N, mm	H, mm	A, mm	M (S=1.2), kg	M (S=1.5), kg
Угол лотка ЛСЛ-У90 200х80 УТ1,5	200	80	560	2,45	2,86
Угол лотка ЛСЛ-У90 300х80 УТ1,5	300	80	660	3,01	3,46
Угол лотка ЛСЛ-У90 400х80 УТ1,5	400	80	760	3,57	4,06
Угол лотка ЛСЛ-У90 500х80 УТ1,5	500	80	860	4,13	4,66
Угол лотка ЛСЛ-У90 600х80 УТ1,5	600	80	960	4,69	5,27
Угол лотка ЛСЛ-У90 200х80 цУТ1,5	200	80	560	2,45	2,86
Угол лотка ЛСЛ-У90 300х80 цУТ1,5	300	80	660	3,01	3,46
Угол лотка ЛСЛ-У90 400х80 цУТ1,5	400	80	760	3,57	4,06
Угол лотка ЛСЛ-У90 500х80 цУТ1,5	500	80	860	4,13	4,66
Угол лотка ЛСЛ-У90 600х80 цУТ1,5	600	80	960	4,69	5,27
Угол лотка ЛСЛ-У90 200х80 Е	200	80	560	2,45	2,86
Угол лотка ЛСЛ-У90 300х80 Е	300	80	660	3,01	3,46
Угол лотка ЛСЛ-У90 400х80 Е	400	80	760	3,57	4,06
Угол лотка ЛСЛ-У90 500х80 Е	500	80	860	4,13	4,66
Угол лотка ЛСЛ-У90 600х80 Е	600	80	960	4,69	5,27

Маркировка серии исполнения (в конце наименования изделия): УТ1,5 - Исполнение №1 (конвейерное оцинкование по методу Сендзимира), цУТ1,5 - Исполнение №2 (горячее оцинкование погружением по ГОСТ 9.307), Е - Исполнение №3 (нержавеющая сталь); S - расчетная толщина металла; N - расчетная ширина, H - расчетная высота, A - расчетный габарит, M - расчетная масса изделия

УГЛОВАЯ СЕКЦИЯ НА 90 ГРАДУСОВ ВВЕРХ
ЛОТКА ЛСЛ

Работайте выгодно!

Использовать соответствующие консоли. Для закрепления секций на консолях использовать соответствующие крепления. Соединительные аксессуары входят в комплект поставки изделия.

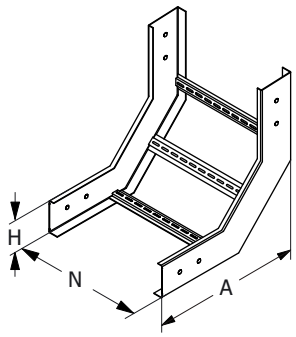

МУЛЬТИСИСТЕМА
ЗЭМИ ЕКАТЕРИНБУРГ

Наименование изделия	N, mm	H, mm	A, mm	M (S=1.2), kg	M (S=1.5), kg
Угол лотка ЛСЛ-У90В 200х80 УТ1,5	200	80	365	1,70	1,99
Угол лотка ЛСЛ-У90В 300х80 УТ1,5	300	80	365	1,93	2,23
Угол лотка ЛСЛ-У90В 400х80 УТ1,5	400	80	365	2,16	2,46
Угол лотка ЛСЛ-У90В 500х80 УТ1,5	500	80	365	2,39	2,69
Угол лотка ЛСЛ-У90В 600х80 УТ1,5	600	80	365	2,62	2,92
Угол лотка ЛСЛ-У90В 200х80 цУТ1,5	200	80	365	1,70	1,99
Угол лотка ЛСЛ-У90В 300х80 цУТ1,5	300	80	365	1,93	2,23
Угол лотка ЛСЛ-У90В 400х80 цУТ1,5	400	80	365	2,16	2,46
Угол лотка ЛСЛ-У90В 500х80 цУТ1,5	500	80	365	2,39	2,69
Угол лотка ЛСЛ-У90В 600х80 цУТ1,5	600	80	365	2,62	2,92
Угол лотка ЛСЛ-У90В 200х80 Е	200	80	365	1,70	1,99
Угол лотка ЛСЛ-У90В 300х80 Е	300	80	365	1,93	2,23
Угол лотка ЛСЛ-У90В 400х80 Е	400	80	365	2,16	2,46
Угол лотка ЛСЛ-У90В 500х80 Е	500	80	365	2,39	2,69
Угол лотка ЛСЛ-У90В 600х80 Е	600	80	365	2,62	2,92

Маркировка серии исполнения (в конце наименования изделия): УТ1,5 - Исполнение №1 (конвейерное оцинкование по методу Сендзимира), цУТ1,5 - Исполнение №2 (горячее оцинкование погружением по ГОСТ 9.307), Е - Исполнение №3 (нержавеющая сталь); S - расчетная толщина металла; N - расчетная ширина, H - расчетная высота, A - расчетный габарит, M - расчетная масса изделия

УГЛОВАЯ СЕКЦИЯ НА 90 ГРАДУСОВ ВНИЗ
ЛОТКА ЛСЛ

Работайте выгодно!

Использовать соответствующие консоли. Для закрепления секций на консолях использовать соответствующие крепления. Соединительные аксессуары входят в комплект поставки изделия.

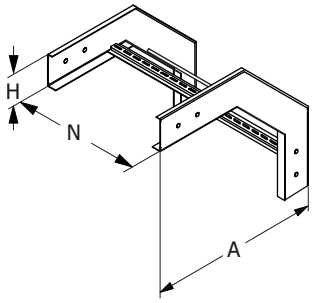

МУЛЬТИСИСТЕМА
ЗЭМИ ЕКАТЕРИНБУРГ

Наименование изделия	N, mm	H, mm	A, mm	M (S=1.2), kg	M (S=1.5), kg
Угол лотка ЛСЛ-У90Н 200х80 УТ1,5	200	80	440	1,90	2,25
Угол лотка ЛСЛ-У90Н 300х80 УТ1,5	300	80	440	2,13	2,48
Угол лотка ЛСЛ-У90Н 400х80 УТ1,5	400	80	440	2,37	2,71
Угол лотка ЛСЛ-У90Н 500х80 УТ1,5	500	80	440	2,60	2,95
Угол лотка ЛСЛ-У90Н 600х80 УТ1,5	600	80	440	2,83	3,18
Угол лотка ЛСЛ-У90Н 200х80 цУТ1,5	200	80	440	1,90	2,25
Угол лотка ЛСЛ-У90Н 300х80 цУТ1,5	300	80	440	2,13	2,48
Угол лотка ЛСЛ-У90Н 400х80 цУТ1,5	400	80	440	2,37	2,71
Угол лотка ЛСЛ-У90Н 500х80 цУТ1,5	500	80	440	2,60	2,95
Угол лотка ЛСЛ-У90Н 600х80 цУТ1,5	600	80	440	2,83	3,18
Угол лотка ЛСЛ-У90Н 200х80 Е	200	80	440	1,90	2,25
Угол лотка ЛСЛ-У90Н 300х80 Е	300	80	440	2,13	2,48
Угол лотка ЛСЛ-У90Н 400х80 Е	400	80	440	2,37	2,71
Угол лотка ЛСЛ-У90Н 500х80 Е	500	80	440	2,60	2,95
Угол лотка ЛСЛ-У90Н 600х80 Е	600	80	440	2,83	3,18

Маркировка серии исполнения (в конце наименования изделия): УТ1,5 - Исполнение №1 (конвейерное оцинкование по методу Сендзимира), цУТ1,5 - Исполнение №2 (горячее оцинкование погружением по ГОСТ 9.307), Е - Исполнение №3 (нержавеющая сталь); S - расчетная толщина металла; N - расчетная ширина, H - расчетная высота, A - расчетный габарит, M - расчетная масса изделия

СЕКЦИЯ ОТВЕТВЛЕНИЯ ЛОТКА ЛСЛ

Работайте выгодно!

Использовать соответствующие консоли. Для закрепления секций на консолях использовать соответствующие крепления. Соединительные аксессуары входят в комплект поставки изделия.

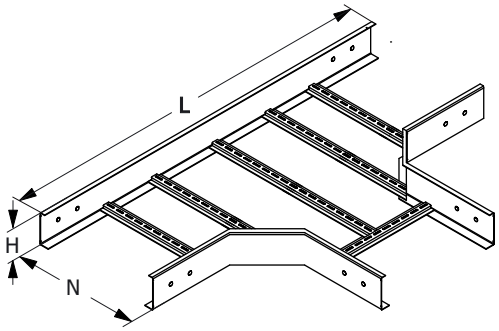

МУЛЬТИСИСТЕМА
ЗЭМИ ЕКАТЕРИНБУРГ

Наименование изделия	N, mm	H, mm	L, mm	M (S=1.2), kg	M (S=1.5), kg
Ответвление лотка ЛСЛ-Т 200х80 УТ1,5	200	80	715	2,40	2,80
Ответвление лотка ЛСЛ-Т 300х80 УТ1,5	300	80	815	3,14	3,57
Ответвление лотка ЛСЛ-Т 400х80 УТ1,5	400	80	915	3,63	4,08
Ответвление лотка ЛСЛ-Т 500х80 УТ1,5	500	80	1015	4,12	4,60
Ответвление лотка ЛСЛ-Т 600х80 УТ1,5	600	80	1115	4,61	5,12
Ответвление лотка ЛСЛ-Т 200х80 цУТ1,5	200	80	715	2,40	2,80
Ответвление лотка ЛСЛ-Т 300х80 цУТ1,5	300	80	815	3,14	3,57
Ответвление лотка ЛСЛ-Т 400х80 цУТ1,5	400	80	915	3,63	4,08
Ответвление лотка ЛСЛ-Т 500х80 цУТ1,5	500	80	1015	4,12	4,60
Ответвление лотка ЛСЛ-Т 600х80 цУТ1,5	600	80	1115	4,61	5,12
Ответвление лотка ЛСЛ-Т 200х80 Е	200	80	715	2,40	2,80
Ответвление лотка ЛСЛ-Т 300х80 Е	300	80	815	3,14	3,57
Ответвление лотка ЛСЛ-Т 400х80 Е	400	80	915	3,63	4,08
Ответвление лотка ЛСЛ-Т 500х80 Е	500	80	1015	4,12	4,60
Ответвление лотка ЛСЛ-Т 600х80 Е	600	80	1115	4,61	5,12

Маркировка серии исполнения (в конце наименования изделия): УТ1,5 - Исполнение №1 (конвейерное оцинкование по методу Сендзимира), цУТ1,5 - Исполнение №2 (горячее оцинкование погружением по ГОСТ 9.307), Е - Исполнение №3 (нержавеющая сталь); S - расчетная толщина металла; N - расчетная ширина, H - расчетная высота, A - расчетный габарит, M - расчетная масса изделия

СЕКЦИЯ ПЕРЕКРЕСТКА ЛОТКА ЛСЛ

Работайте выгодно!

Использовать соответствующие консоли. Для закрепления секций на консолях использовать соответствующие крепления. Соединительные аксессуары входят в комплект поставки изделия.

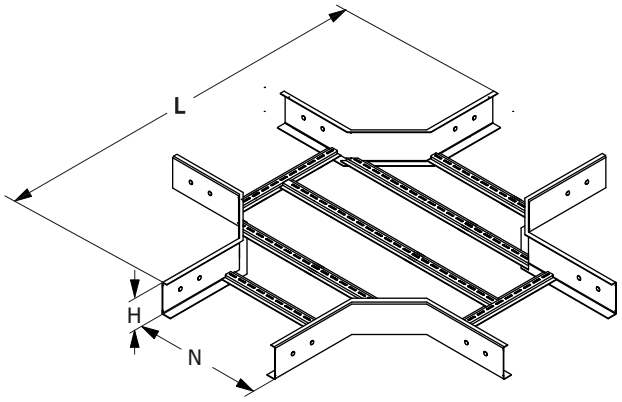

МУЛЬТИСИСТЕМА
ЗЭМИ ЕКАТЕРИНБУРГ

Наименование изделия	N, mm	H, mm	A, mm	M (S=1.2), kg	M (S=1.5), kg
Перекресток лотка ЛСЛ-К 200х80 УТ1,5	200	80	715	3,13	3,59
Перекресток лотка ЛСЛ-К 300х80 УТ1,5	300	80	815	3,66	4,12
Перекресток лотка ЛСЛ-К 400х80 УТ1,5	400	80	915	4,19	4,69
Перекресток лотка ЛСЛ-К 500х80 УТ1,5	500	80	1015	4,72	5,17
Перекресток лотка ЛСЛ-К 600х80 УТ1,5	600	80	1115	5,24	5,70
Перекресток лотка ЛСЛ-К 200х80 цУТ1,5	200	80	715	3,13	3,59
Перекресток лотка ЛСЛ-К 300х80 цУТ1,5	300	80	815	3,66	4,12
Перекресток лотка ЛСЛ-К 400х80 цУТ1,5	400	80	915	4,19	4,69
Перекресток лотка ЛСЛ-К 500х80 цУТ1,5	500	80	1015	4,72	5,17
Перекресток лотка ЛСЛ-К 600х80 цУТ1,5	600	80	1115	5,24	5,70
Перекресток лотка ЛСЛ-К 200х80 Е	200	80	715	3,13	3,59
Перекресток лотка ЛСЛ-К 300х80 Е	300	80	815	3,66	4,12
Перекресток лотка ЛСЛ-К 400х80 Е	400	80	915	4,19	4,69
Перекресток лотка ЛСЛ-К 500х80 Е	500	80	1015	4,72	5,17
Перекресток лотка ЛСЛ-К 600х80 Е	600	80	1115	5,24	5,70

Маркировка серии исполнения (в конце наименования изделия): УТ1,5 - Исполнение №1 (конвейерное оцинкование по методу Сендзимира), цУТ1,5 - Исполнение №2 (горячее оцинкование погружением по ГОСТ 9.307), Е - Исполнение №3 (нержавеющая сталь); S - расчетная толщина металла; N - расчетная ширина, H - расчетная высота, A - расчетный габарит, M - расчетная масса изделия

ЗАГЛУШКА-ПЕРЕХОДНИК ЛОТКА ЛСЛ

Работайте выгодно!

Метизы входят в комплект поставки изделия.

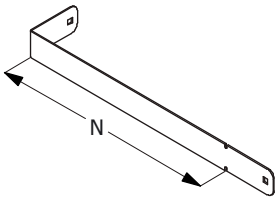

МУЛЬТИСИСТЕМА
ЗЭМИ ЕКАТЕРИНБУРГ

Наименование изделия	N, mm	H, mm	M (S=1.2), kg	M (S=1.5), kg
Заглушка-переходник лотка ЛСЛ 200х80 УТ1,5	200	80	0,37	0,46
Заглушка-переходник лотка ЛСЛ 300х80 УТ1,5	300	80	0,53	0,66
Заглушка-переходник лотка ЛСЛ 400х80 УТ1,5	400	80	0,70	0,88
Заглушка-переходник лотка ЛСЛ 500х80 УТ1,5	500	80	0,78	0,98
Заглушка-переходник лотка ЛСЛ 600х80 УТ1,5	600	80	0,93	1,16
Заглушка-переходник лотка ЛСЛ 200х80 цУТ1,5	200	80	0,37	0,46
Заглушка-переходник лотка ЛСЛ 300х80 цУТ1,5	300	80	0,53	0,66
Заглушка-переходник лотка ЛСЛ 400х80 цУТ1,5	400	80	0,70	0,88
Заглушка-переходник лотка ЛСЛ 500х80 цУТ1,5	500	80	0,78	0,98
Заглушка-переходник лотка ЛСЛ 600х80 цУТ1,5	600	80	0,93	1,16
Заглушка-переходник лотка ЛСЛ 200х80 Е	200	80	0,37	0,46
Заглушка-переходник лотка ЛСЛ 300х80 Е	300	80	0,53	0,66
Заглушка-переходник лотка ЛСЛ 400х80 Е	400	80	0,70	0,88
Заглушка-переходник лотка ЛСЛ 500х80 Е	500	80	0,78	0,98
Заглушка-переходник лотка ЛСЛ 600х80 Е	600	80	0,93	1,16

Маркировка серии исполнения (в конце наименования изделия): УТ1,5 - Исполнение №1 (конвейерное оцинкование по методу Сендзимира), цУТ1,5 - Исполнение №2 (горячее оцинкование погружением по ГОСТ 9.307), Е - Исполнение №3 (нержавеющая сталь); S - расчетная толщина металла; N - расчетная ширина, H - расчетная высота, A - расчетный габарит, M - расчетная масса изделия

СОЕДИНИТЕЛЬ И ПРИЖИМ ЛЕСТНИЧНОГО ЛОТКА ЛСЛ

Работайте выгодно!

Прижим лотка к консоли

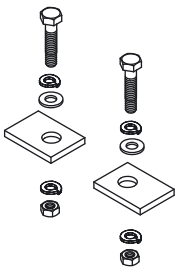

Для соединения двух секций лестничных лотков одного типоразмера необходимо использовать 2 соединителя соответствующей высоты. Метизы входят в комплект поставки.

Секция лотка должна надежно крепиться за борта на соответствующую консоль. Метизы входят в комплект поставки.

Соединитель для секций лестничного лотка

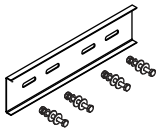

Вертикальный соединитель для секций лестничного лотка

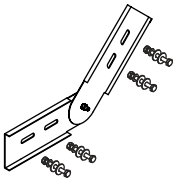

МУЛЬТИСИСТЕМА
ЗЭМИ ЕКАТЕРИНБУРГ

Наименование изделия	H, mm	M (S=1.2), kg	M (S=1.5), kg
Соединитель лотка ЛСЛ 80 УТ1,5	80	0,18	0,23
Соединитель лотка ЛСЛ 80 цУТ1,5	80	0,18	0,23
Соединитель лотка ЛСЛ 80 Е	80	0,18	0,23
Вертикальный соединитель лотка ЛСЛ 80 УТ1,5	80	0,22	0,28
Вертикальный соединитель лотка ЛСЛ 80 цУТ1,5	80	0,22	0,28
Вертикальный соединитель лотка ЛСЛ 80 Е	80	0,22	0,28
Прижим лотковый ЛСЛ-ПР УТ1,5		0,04	0,04
Прижим лотковый ЛСЛ-ПР цУТ1,5		0,04	0,04
Прижим лотковый ЛСЛ-ПР Е		0,04	0,04

Маркировка серии исполнения (в конце наименования изделия): УТ1,5 - Исполнение №1 (конвейерное оцинкование по методу Сендзимира), цУТ1,5 - Исполнение №2 (горячее оцинкование погружением по ГОСТ 9.307), Е - Исполнение №3 (нержавеющая сталь); S - расчетная толщина металла; N - расчетная ширина, H - расчетная высота, A - расчетный габарит, M - расчетная масса изделия

ПЕРЕГОРОДКА ЛЕСТНИЧНОГО ЛОТКА ЛСЛ

Работайте выгодно!

Изделие крепится к днищу секции при помощи метизов (метизы входят в комплект поставки).

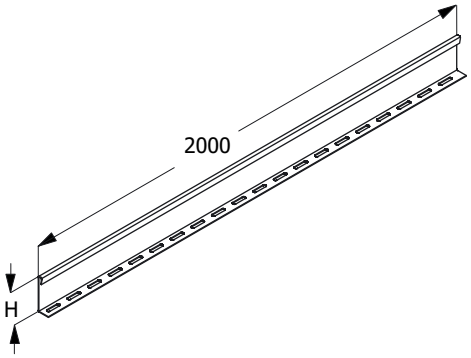

МУЛЬТИСИСТЕМА
ЗЭМИ ЕКАТЕРИНБУРГ

Наименование изделия	H, mm	M (S=1.2), kg	M (S=1.5), kg
Перегородка лотка ЛСЛ 80 УТ1,5	80	2,68	3,36
Перегородка лотка ЛСЛ 80 цУТ1,5	80	2,68	3,36
Перегородка лотка ЛСЛ 80 Е	80	2,68	3,36

Маркировка серии исполнения (в конце наименования изделия): УТ1,5 - Исполнение №1 (конвейерное оцинкование по методу Сендзимира), цУТ1,5 - Исполнение №2 (горячее оцинкование погружением по ГОСТ 9.307), Е - Исполнение №3 (нержавеющая сталь); S - расчетная толщина металла; N - расчетная ширина, H - расчетная высота, A - расчетный габарит, M - расчетная масса изделия

ПОЛНОРАЗМЕРНАЯ ПРЯМАЯ СЕКЦИЯ ЛОТКА ЛСЛ

Для соединения двух смежных секций использовать соответствующие соединительные аксессуары.
Использовать соответствующие консоли.
Для закрепления секций на консолях использовать соответствующие крепления.

Соединительные аксессуары входят в комплект поставки изделия.

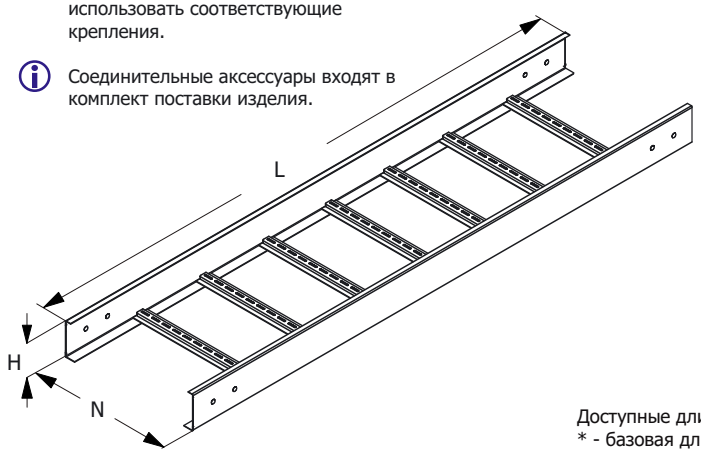

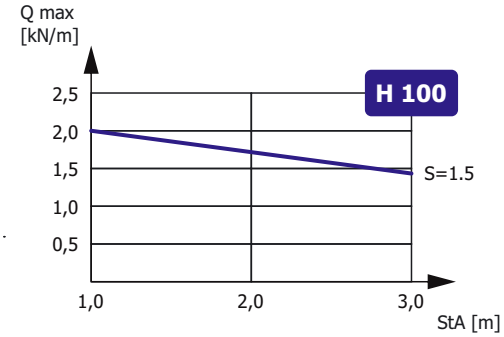

Зависимость максимальной распределенной нагрузки Qmax на днище секции высотой H, шириной N=300, длиной L=2000 от толщины металла S и расстояния между консолями StA в составе прямолинейного участка сбалансированной кабеленесущей конструкции (подробнее в Лицензии)

Доступные длины
* - базовая длина

2500	3500	9000
2000*	3000	6000

Наименование изделия	N, mm	H, mm	M (S=1.2), kg/m	M (S=1.5), kg/m
Лоток лестничный ЛСЛ 200х100 УТ1,5	200	100	3,13	3,89
Лоток лестничный ЛСЛ 300х100 УТ1,5	300	100	3,31	4,12
Лоток лестничный ЛСЛ 400х100 УТ1,5	400	100	3,50	4,35
Лоток лестничный ЛСЛ 500х100 УТ1,5	500	100	3,69	4,58
Лоток лестничный ЛСЛ 600х100 УТ1,5	600	100	4,05	5,04
Лоток лестничный ЛСЛ 200х100 цУТ1,5	200	100	3,13	3,89
Лоток лестничный ЛСЛ 300х100 цУТ1,5	300	100	3,31	4,12
Лоток лестничный ЛСЛ 400х100 цУТ1,5	400	100	3,50	4,35
Лоток лестничный ЛСЛ 500х100 цУТ1,5	500	100	3,69	4,58
Лоток лестничный ЛСЛ 600х100 цУТ1,5	600	100	4,05	5,04
Лоток лестничный ЛСЛ 200х100 Е	200	100	3,13	3,89
Лоток лестничный ЛСЛ 300х100 Е	300	100	3,31	4,12
Лоток лестничный ЛСЛ 400х100 Е	400	100	3,50	4,35
Лоток лестничный ЛСЛ 500х100 Е	500	100	3,69	4,58
Лоток лестничный ЛСЛ 600х100 Е	600	100	4,05	5,04

Маркировка серии исполнения (в конце наименования изделия): УТ1,5 - Исполнение №1 (конвейерное оцинкование по методу Сендзимира), цУТ1,5 - Исполнение №2 (горячее оцинкование погружением по ГОСТ 9.307), Е - Исполнение №3 (нержавеющая сталь); Qmax - максимальная распределенная нагрузка; StA – расстояние между консолями; S - расчетная толщина металла; N - расчетная ширина; H - расчетная высота; L - расчетная длина; M - расчетная масса

УГЛОВАЯ СЕКЦИЯ НА 90 ГРАДУСОВ ЛОТКА ЛСЛ

Работайте выгодно!

Использовать соответствующие консоли. Для закрепления секций на консолях использовать соответствующие крепления. Соединительные аксессуары входят в комплект поставки изделия.

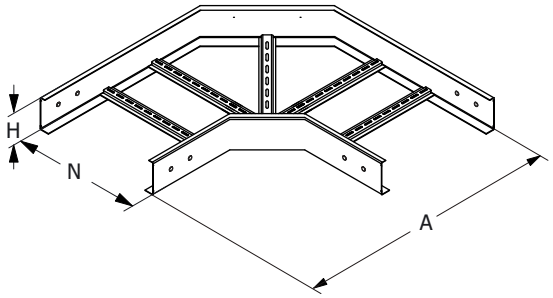

МУЛЬТИСИСТЕМА
ЗЭМИ ЕКАТЕРИНБУРГ

Наименование изделия	N, mm	H, mm	A, mm	M (S=1.2), kg	M (S=1.5), kg
Угол лотка ЛСЛ-У90 200х100 УТ1,5	200	100	560	2,98	3,52
Угол лотка ЛСЛ-У90 300х100 УТ1,5	300	100	660	3,60	4,19
Угол лотка ЛСЛ-У90 400х100 УТ1,5	400	100	760	4,21	4,86
Угол лотка ЛСЛ-У90 500х100 УТ1,5	500	100	860	4,83	5,53
Угол лотка ЛСЛ-У90 600х100 УТ1,5	600	100	960	5,44	6,20
Угол лотка ЛСЛ-У90 200х100 цУТ1,5	200	100	560	2,98	3,52
Угол лотка ЛСЛ-У90 300х100 цУТ1,5	300	100	660	3,60	4,19
Угол лотка ЛСЛ-У90 400х100 цУТ1,5	400	100	760	4,21	4,86
Угол лотка ЛСЛ-У90 500х100 цУТ1,5	500	100	860	4,83	5,53
Угол лотка ЛСЛ-У90 600х100 цУТ1,5	600	100	960	5,44	6,20
Угол лотка ЛСЛ-У90 200х100 Е	200	100	560	2,98	3,52
Угол лотка ЛСЛ-У90 300х100 Е	300	100	660	3,60	4,19
Угол лотка ЛСЛ-У90 400х100 Е	400	100	760	4,21	4,86
Угол лотка ЛСЛ-У90 500х100 Е	500	100	860	4,83	5,53
Угол лотка ЛСЛ-У90 600х100 Е	600	100	960	5,44	6,20

Маркировка серии исполнения (в конце наименования изделия): УТ1,5 - Исполнение №1 (конвейерное оцинкование по методу Сендзимира), цУТ1,5 - Исполнение №2 (горячее оцинкование погружением по ГОСТ 9.307), Е - Исполнение №3 (нержавеющая сталь); S - расчетная толщина металла; N - расчетная ширина, H - расчетная высота, A - расчетный габарит, M - расчетная масса изделия

УГЛОВАЯ СЕКЦИЯ НА 90 ГРАДУСОВ ВВЕРХ
ЛОТКА ЛСЛ

Работайте выгодно!

Использовать соответствующие консоли. Для закрепления секций на консолях использовать соответствующие крепления. Соединительные аксессуары входят в комплект поставки изделия.

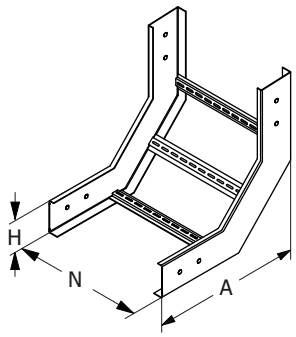

МУЛЬТИСИСТЕМА
ЗЭМИ ЕКАТЕРИНБУРГ

Наименование изделия	N, mm	H, mm	A, mm	M (S=1.2), kg	M (S=1.5), kg
Угол лотка ЛСЛ-У90В 200х100 УТ1,5	200	100	365	2,03	2,41
Угол лотка ЛСЛ-У90В 300х100 УТ1,5	300	100	365	2,26	2,64
Угол лотка ЛСЛ-У90В 400х100 УТ1,5	400	100	365	2,49	2,87
Угол лотка ЛСЛ-У90В 500х100 УТ1,5	500	100	365	2,72	3,10
Угол лотка ЛСЛ-У90В 600х100 УТ1,5	600	100	365	2,96	3,34
Угол лотка ЛСЛ-У90В 200х100 цУТ1,5	200	100	365	2,03	2,41
Угол лотка ЛСЛ-У90В 300х100 цУТ1,5	300	100	365	2,26	2,64
Угол лотка ЛСЛ-У90В 400х100 цУТ1,5	400	100	365	2,49	2,87
Угол лотка ЛСЛ-У90В 500х100 цУТ1,5	500	100	365	2,72	3,10
Угол лотка ЛСЛ-У90В 600х100 цУТ1,5	600	100	365	2,96	3,34
Угол лотка ЛСЛ-У90В 200х100 Е	200	100	365	2,03	2,41
Угол лотка ЛСЛ-У90В 300х100 Е	300	100	365	2,26	2,64
Угол лотка ЛСЛ-У90В 400х100 Е	400	100	365	2,49	2,87
Угол лотка ЛСЛ-У90В 500х100 Е	500	100	365	2,72	3,10
Угол лотка ЛСЛ-У90В 600х100 Е	600	100	365	2,96	3,34

Маркировка серии исполнения (в конце наименования изделия): УТ1,5 - Исполнение №1 (конвейерное оцинкование по методу Сендзимира), цУТ1,5 - Исполнение №2 (горячее оцинкование погружением по ГОСТ 9.307), Е - Исполнение №3 (нержавеющая сталь); S - расчетная толщина металла; N - расчетная ширина, H - расчетная высота, A - расчетный габарит, M - расчетная масса изделия

УГЛОВАЯ СЕКЦИЯ НА 90 ГРАДУСОВ ВНИЗ
ЛОТКА ЛСЛ

Работайте выгодно!

Использовать соответствующие консоли. Для закрепления секций на консолях использовать соответствующие крепления. Соединительные аксессуары входят в комплект поставки изделия.

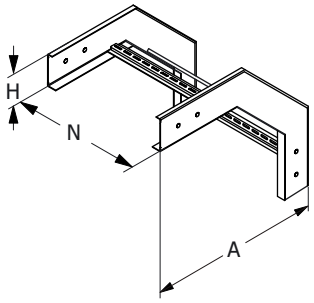

МУЛЬТИСИСТЕМА
ЗЭМИ ЕКАТЕРИНБУРГ

Наименование изделия	N, mm	H, mm	A, mm	M (S=1.2), kg	M (S=1.5), kg
Угол лотка ЛСЛ-У90Н 200х100 УТ1,5	200	100	465	2,42	2,89
Угол лотка ЛСЛ-У90Н 300х100 УТ1,5	300	100	465	2,65	3,12
Угол лотка ЛСЛ-У90Н 400х100 УТ1,5	400	100	465	2,88	3,36
Угол лотка ЛСЛ-У90Н 500х100 УТ1,5	500	100	465	3,11	3,59
Угол лотка ЛСЛ-У90Н 600х100 УТ1,5	600	100	465	3,34	3,82
Угол лотка ЛСЛ-У90Н 200х100 цУТ1,5	200	100	465	2,42	2,89
Угол лотка ЛСЛ-У90Н 300х100 цУТ1,5	300	100	465	2,65	3,12
Угол лотка ЛСЛ-У90Н 400х100 цУТ1,5	400	100	465	2,88	3,36
Угол лотка ЛСЛ-У90Н 500х100 цУТ1,5	500	100	465	3,11	3,59
Угол лотка ЛСЛ-У90Н 600х100 цУТ1,5	600	100	465	3,34	3,82
Угол лотка ЛСЛ-У90Н 200х100 Е	200	100	465	2,42	2,89
Угол лотка ЛСЛ-У90Н 300х100 Е	300	100	465	2,65	3,12
Угол лотка ЛСЛ-У90Н 400х100 Е	400	100	465	2,88	3,36
Угол лотка ЛСЛ-У90Н 500х100 Е	500	100	465	3,11	3,59
Угол лотка ЛСЛ-У90Н 600х100 Е	600	100	465	3,34	3,82

Маркировка серии исполнения (в конце наименования изделия): УТ1,5 - Исполнение №1 (конвейерное оцинкование по методу Сендзимира), цУТ1,5 - Исполнение №2 (горячее оцинкование погружением по ГОСТ 9.307), Е - Исполнение №3 (нержавеющая сталь); S - расчетная толщина металла; N - расчетная ширина, H - расчетная высота, A - расчетный габарит, M - расчетная масса изделия

СЕКЦИЯ ОТВЕТВЛЕНИЯ ЛОТКА ЛСЛ

Работайте выгодно!

Использовать соответствующие консоли. Для закрепления секций на консолях использовать соответствующие крепления. Соединительные аксессуары входят в комплект поставки изделия.

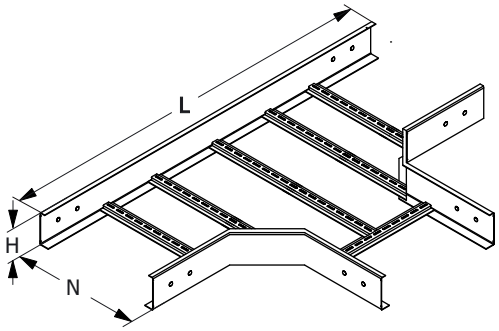

МУЛЬТИСИСТЕМА
ЗЭМИ ЕКАТЕРИНБУРГ

Наименование изделия	N, mm	H, mm	L, mm	M (S=1.2), kg	M (S=1.5), kg
Ответвление лотка ЛСЛ-Т 200х100 УТ1,5	200	100	715	2,93	3,47
Ответвление лотка ЛСЛ-Т 300х100 УТ1,5	300	100	815	3,70	4,27
Ответвление лотка ЛСЛ-Т 400х100 УТ1,5	400	100	915	4,23	4,83
Ответвление лотка ЛСЛ-Т 500х100 УТ1,5	500	100	1015	4,75	5,39
Ответвление лотка ЛСЛ-Т 600х100 УТ1,5	600	100	1115	5,27	5,95
Ответвление лотка ЛСЛ-Т 200х100 цУТ1,5	200	100	715	2,93	3,47
Ответвление лотка ЛСЛ-Т 300х100 цУТ1,5	300	100	815	3,70	4,27
Ответвление лотка ЛСЛ-Т 400х100 цУТ1,5	400	100	915	4,23	4,83
Ответвление лотка ЛСЛ-Т 500х100 цУТ1,5	500	100	1015	4,75	5,39
Ответвление лотка ЛСЛ-Т 600х100 цУТ1,5	600	100	1115	5,27	5,95
Ответвление лотка ЛСЛ-Т 200х100 Е	200	100	715	2,93	3,47
Ответвление лотка ЛСЛ-Т 300х100 Е	300	100	815	3,70	4,27
Ответвление лотка ЛСЛ-Т 400х100 Е	400	100	915	4,23	4,83
Ответвление лотка ЛСЛ-Т 500х100 Е	500	100	1015	4,75	5,39
Ответвление лотка ЛСЛ-Т 600х100 Е	600	100	1115	5,27	5,95

Маркировка серии исполнения (в конце наименования изделия): УТ1,5 - Исполнение №1 (конвейерное оцинкование по методу Сендзимира), цУТ1,5 - Исполнение №2 (горячее оцинкование погружением по ГОСТ 9.307), Е - Исполнение №3 (нержавеющая сталь); S - расчетная толщина металла; N - расчетная ширина, H - расчетная высота, A - расчетный габарит, M - расчетная масса изделия

СЕКЦИЯ ПЕРЕКРЕСТКА ЛОТКА ЛСЛ

Работайте выгодно!

Использовать соответствующие консоли. Для закрепления секций на консолях использовать соответствующие крепления. Соединительные аксессуары входят в комплект поставки изделия.

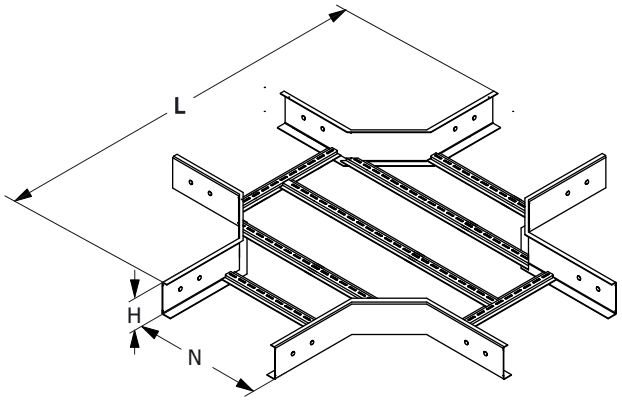

МУЛЬТИСИСТЕМА
ЗЭМИ ЕКАТЕРИНБУРГ

Наименование изделия	N, mm	H, mm	A, mm	M (S=1.2), kg	M (S=1.5), kg
Перекресток лотка ЛСЛ-К 200х100 УТ1,5	200	100	715	3,73	4,33
Перекресток лотка ЛСЛ-К 300х100 УТ1,5	300	100	815	4,26	4,86
Перекресток лотка ЛСЛ-К 400х100 УТ1,5	400	100	915	4,78	5,39
Перекресток лотка ЛСЛ-К 500х100 УТ1,5	500	100	1015	5,31	5,91
Перекресток лотка ЛСЛ-К 600х100 УТ1,5	600	100	1115	5,84	6,44
Перекресток лотка ЛСЛ-К 200х100 цУТ1,5	200	100	715	3,73	4,33
Перекресток лотка ЛСЛ-К 300х100 цУТ1,5	300	100	815	4,26	4,86
Перекресток лотка ЛСЛ-К 400х100 цУТ1,5	400	100	915	4,78	5,39
Перекресток лотка ЛСЛ-К 500х100 цУТ1,5	500	100	1015	5,31	5,91
Перекресток лотка ЛСЛ-К 600х100 цУТ1,5	600	100	1115	5,84	6,44
Перекресток лотка ЛСЛ-К 200х100 Е	200	100	715	3,73	4,33
Перекресток лотка ЛСЛ-К 300х100 Е	300	100	815	4,26	4,86
Перекресток лотка ЛСЛ-К 400х100 Е	400	100	915	4,78	5,39
Перекресток лотка ЛСЛ-К 500х100 Е	500	100	1015	5,31	5,91
Перекресток лотка ЛСЛ-К 600х100 Е	600	100	1115	5,84	6,44

Маркировка серии исполнения (в конце наименования изделия): УТ1,5 - Исполнение №1 (конвейерное оцинкование по методу Сендзимира), цУТ1,5 - Исполнение №2 (горячее оцинкование погружением по ГОСТ 9.307), Е - Исполнение №3 (нержавеющая сталь); S - расчетная толщина металла; N - расчетная ширина, H - расчетная высота, A - расчетный габарит, M - расчетная масса изделия

ЗАГЛУШКА-ПЕРЕХОДНИК ЛОТКА ЛСЛ

Работайте выгодно!

Метизы входят в комплект поставки изделия.

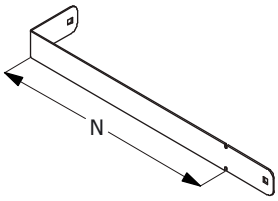

МУЛЬТИСИСТЕМА
ЗЭМИ ЕКАТЕРИНБУРГ

Наименование изделия	N, mm	H, mm	M (S=1.2), kg	M (S=1.5), kg
Заглушка-переходник лотка ЛСЛ 200х100 УТ1,5	200	100	0,46	0,57
Заглушка-переходник лотка ЛСЛ 300х100 УТ1,5	300	100	0,66	0,83
Заглушка-переходник лотка ЛСЛ 400х100 УТ1,5	400	100	0,88	1,10
Заглушка-переходник лотка ЛСЛ 500х100 УТ1,5	500	100	0,98	1,22
Заглушка-переходник лотка ЛСЛ 600х100 УТ1,5	600	100	1,16	1,45
Заглушка-переходник лотка ЛСЛ 200х100 цУТ1,5	200	100	0,46	0,57
Заглушка-переходник лотка ЛСЛ 300х100 цУТ1,5	300	100	0,66	0,83
Заглушка-переходник лотка ЛСЛ 400х100 цУТ1,5	400	100	0,88	1,10
Заглушка-переходник лотка ЛСЛ 500х100 цУТ1,5	500	100	0,98	1,22
Заглушка-переходник лотка ЛСЛ 600х100 цУТ1,5	600	100	1,16	1,45
Заглушка-переходник лотка ЛСЛ 200х100 Е	200	100	0,46	0,57
Заглушка-переходник лотка ЛСЛ 300х100 Е	300	100	0,66	0,83
Заглушка-переходник лотка ЛСЛ 400х100 Е	400	100	0,88	1,10
Заглушка-переходник лотка ЛСЛ 500х100 Е	500	100	0,98	1,22
Заглушка-переходник лотка ЛСЛ 600х100 Е	600	100	1,16	1,45

Маркировка серии исполнения (в конце наименования изделия): УТ1,5 - Исполнение №1 (конвейерное оцинкование по методу Сендзимира), цУТ1,5 - Исполнение №2 (горячее оцинкование погружением по ГОСТ 9.307), Е - Исполнение №3 (нержавеющая сталь); S - расчетная толщина металла; N - расчетная ширина, H - расчетная высота, A - расчетный габарит, M - расчетная масса изделия

СОЕДИНИТЕЛЬ И ПРИЖИМ ЛЕСТНИЧНОГО ЛОТКА ЛСЛ

Работайте выгодно!

Прижим лотка к консоли

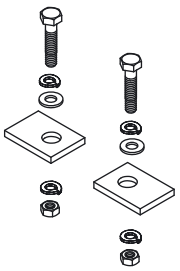

Для соединения двух секций лестничных лотков одного типоразмера необходимо использовать 2 соединителя соответствующей высоты. Метизы входят в комплект поставки.

Секция лотка должна надежно крепиться за борта на соответствующую консоль. Метизы входят в комплект поставки.

Соединитель для секций лестничного лотка

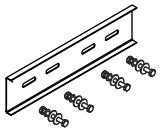

Вертикальный соединитель для секций лестничного лотка

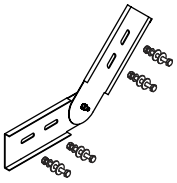

МУЛЬТИСИСТЕМА
ЗЭМИ ЕКАТЕРИНБУРГ

Наименование изделия	H, mm	M (S=1.2), kg	M (S=1.5), kg
Соединитель лотка ЛСЛ 100 УТ1,5	100	0,23	0,28
Соединитель лотка ЛСЛ 100 цУТ1,5	100	0,23	0,28
Соединитель лотка ЛСЛ 100 Е	100	0,23	0,28
Вертикальный соединитель лотка ЛСЛ 100 УТ1,5	100	0,27	0,34
Вертикальный соединитель лотка ЛСЛ 100 цУТ1,5	100	0,27	0,34
Вертикальный соединитель лотка ЛСЛ 100 Е	100	0,27	0,34
Прижим лотковый ЛСЛ-ПР УТ1,5		0,04	0,04
Прижим лотковый ЛСЛ-ПР цУТ1,5		0,04	0,04
Прижим лотковый ЛСЛ-ПР Е		0,04	0,04

Маркировка серии исполнения (в конце наименования изделия): УТ1,5 - Исполнение №1 (конвейерное оцинкование по методу Сендзимира), цУТ1,5 - Исполнение №2 (горячее оцинкование погружением по ГОСТ 9.307), Е - Исполнение №3 (нержавеющая сталь); S - расчетная толщина металла; N - расчетная ширина, H - расчетная высота, A - расчетный габарит, M - расчетная масса изделия

ПЕРЕГОРОДКА ЛЕСТНИЧНОГО ЛОТКА ЛСЛ

Работайте выгодно!

Изделие крепится к днищу секции при помощи метизов (метизы входят в комплект поставки).

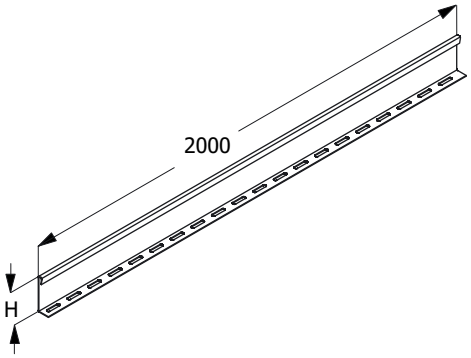

МУЛЬТИСИСТЕМА
ЗЭМИ ЕКАТЕРИНБУРГ

Наименование изделия	H, mm	M (S=1.2), kg	M (S=1.5), kg
Перегородка лотка ЛСЛ 100 УТ1,5	100	3,39	4,24
Перегородка лотка ЛСЛ 100 цУТ1,5	100	3,39	4,24
Перегородка лотка ЛСЛ 100 Е	100	3,39	4,24

Маркировка серии исполнения (в конце наименования изделия): УТ1,5 - Исполнение №1 (конвейерное оцинкование по методу Сендзимира), цУТ1,5 - Исполнение №2 (горячее оцинкование погружением по ГОСТ 9.307), Е - Исполнение №3 (нержавеющая сталь); S - расчетная толщина металла; N - расчетная ширина, H - расчетная высота, A - расчетный габарит, M - расчетная масса изделия

КРЫШКА ПРЯМОЙ ПОЛНОРАЗМЕРНОЙ СЕКЦИИ ЛОТКА ЛСЛ

Работайте выгодно!

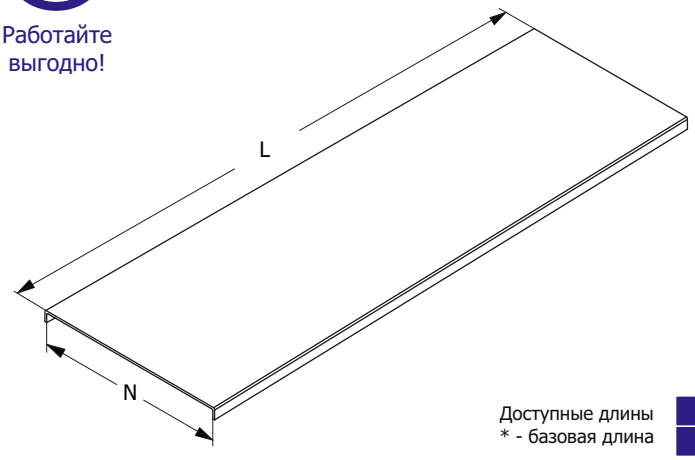

Крышка должна быть надежно закреплена на секции соответствующего типоразмера. Для уравновешивания крышки, в т.ч. в зависимости от условий эксплуатации, необходимо использовать дополнительные элементы крепления. Проектировщик должен подобрать тип и рассчитать требуемое количество креплений крышки.

При выборе антиветровых уголков в качестве крепления крышки, использовать не менее 6 антиветровых уголков, равномерно установленных по всему периметру крышки в соответствующих местах (для крышки L=3000).

Доступные длины
* - базовая длина

2500	3500	9000
2000	3000*	6000

Наименование изделия	N, mm	M (S=1.2), kg/m	M (S=1.5), kg/m
Крышка лотка ЛСЛ 200 УТ1,5	200	2,20	2,75
Крышка лотка ЛСЛ 300 УТ1,5	300	3,15	3,90
Крышка лотка ЛСЛ 400 УТ1,5	400	4,08	5,10
Крышка лотка ЛСЛ 500 УТ1,5	500	5,00	6,25
Крышка лотка ЛСЛ 600 УТ1,5	600	5,90	7,50
Крышка лотка ЛСЛ 200 цУТ1,5	200	2,20	2,75
Крышка лотка ЛСЛ 300 цУТ1,5	300	3,15	3,90
Крышка лотка ЛСЛ 400 цУТ1,5	400	4,08	5,10
Крышка лотка ЛСЛ 500 цУТ1,5	500	5,00	6,25
Крышка лотка ЛСЛ 600 цУТ1,5	600	5,90	7,50
Крышка лотка ЛСЛ 200 Е	200	2,20	2,75
Крышка лотка ЛСЛ 300 Е	300	3,15	3,90
Крышка лотка ЛСЛ 400 Е	400	4,08	5,10
Крышка лотка ЛСЛ 500 Е	500	5,00	6,25
Крышка лотка ЛСЛ 600 Е	600	5,90	7,50

Маркировка серии исполнения (в конце наименования изделия): УТ1,5 - Исполнение №1 (конвейерное оцинкование по методу Сендзимира), цУТ1,5 - Исполнение №2 (горячее оцинкование погружением по ГОСТ 9.307), Е - Исполнение №3 (нержавеющая сталь); S - расчетная толщина металла; N - расчетная ширина; H - расчетная высота; L - расчетная длина; M - расчетная масса

КРЫШКА СЕКЦИИ УГЛА НА 90 ГРАДУСОВ ЛОТКА ЛСЛ

Работайте выгодно!

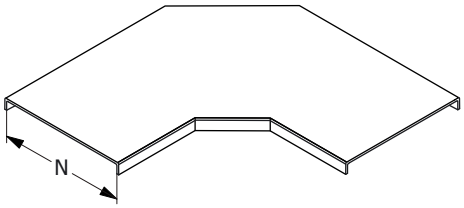

Крышка должна быть надежно закреплена на секции соответствующего типоразмера. Для уравновешивания крышки, в т.ч. в зависимости от условий эксплуатации, необходимо использовать дополнительные элементы крепления. Проектировщик должен подобрать тип и рассчитать требуемое количество креплений крышки.

При выборе антиветровых уголков в качестве крепления крышки, использовать уголки, равномерно установленные по всему периметру крышки в соответствующих местах.

МУЛЬТИСИСТЕМА
ЗЭМИ ЕКАТЕРИНБУРГ

Наименование изделия	N, mm	M (S=1.2), kg	M (S=1.5), kg
Крышка угла лотка ЛСЛ-У90 200 УТ1,5	200	1,10	1,37
Крышка угла лотка ЛСЛ-У90 300 УТ1,5	300	2,01	2,52
Крышка угла лотка ЛСЛ-У90 400 УТ1,5	400	3,20	4,00
Крышка угла лотка ЛСЛ-У90 500 УТ1,5	500	4,65	5,81
Крышка угла лотка ЛСЛ-У90 600 УТ1,5	600	6,36	7,95
Крышка угла лотка ЛСЛ-У90 200 цУТ1,5	200	1,10	1,37
Крышка угла лотка ЛСЛ-У90 300 цУТ1,5	300	2,01	2,52
Крышка угла лотка ЛСЛ-У90 400 цУТ1,5	400	3,20	4,00
Крышка угла лотка ЛСЛ-У90 500 цУТ1,5	500	4,65	5,81
Крышка угла лотка ЛСЛ-У90 600 цУТ1,5	600	6,36	7,95
Крышка угла лотка ЛСЛ-У90 200 Е	200	1,10	1,37
Крышка угла лотка ЛСЛ-У90 300 Е	300	2,01	2,52
Крышка угла лотка ЛСЛ-У90 400 Е	400	3,20	4,00
Крышка угла лотка ЛСЛ-У90 500 Е	500	4,65	5,81
Крышка угла лотка ЛСЛ-У90 600 Е	600	6,36	7,95

Маркировка серии исполнения (в конце наименования изделия): УТ1,5 - Исполнение №1 (конвейерное оцинкование по методу Сендзимира), цУТ1,5 - Исполнение №2 (горячее оцинкование погружением по ГОСТ 9.307), Е - Исполнение №3 (нержавеющая сталь); S - расчетная толщина металла; N - расчетная ширина, H - расчетная высота, A - расчетный габарит, M - расчетная масса изделия

КРЫШКА СЕКЦИИ УГЛА НА 90 ГРАДУСОВ ВВЕРХ ЛОТКА ЛСЛ

Работайте выгодно!

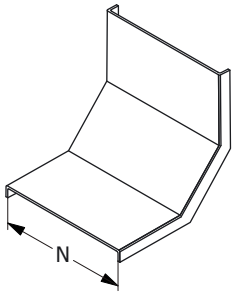

Крышка должна быть надежно закреплена на секции соответствующего типоразмера. Для уравновешивания крышки, в т.ч. в зависимости от условий эксплуатации, необходимо использовать дополнительные элементы крепления. Проектировщик должен подобрать тип и рассчитать требуемое количество креплений крышки.

При выборе антиветровых уголков в качестве крепления крышки, использовать уголки, равномерно установленные по всему периметру крышки в соответствующих местах.

МУЛЬТИСИСТЕМА
ЗЭМИ ЕКАТЕРИНБУРГ

Наименование изделия	N, mm	M (S=1.2), kg	M (S=1.5), kg
Крышка угла лотка ЛСЛ-У90В 200 УТ1,5	200	1,70	1,91
Крышка угла лотка ЛСЛ-У90В 300 УТ1,5	300	2,80	3,50
Крышка угла лотка ЛСЛ-У90В 400 УТ1,5	400	3,60	4,48
Крышка угла лотка ЛСЛ-У90В 500 УТ1,5	500	5,56	6,81
Крышка угла лотка ЛСЛ-У90В 600 УТ1,5	600	6,90	8,03
Крышка угла лотка ЛСЛ-У90В 200 цУТ1,5	200	1,70	1,91
Крышка угла лотка ЛСЛ-У90В 300 цУТ1,5	300	2,80	3,50
Крышка угла лотка ЛСЛ-У90В 400 цУТ1,5	400	3,60	4,48
Крышка угла лотка ЛСЛ-У90В 500 цУТ1,5	500	5,56	6,81
Крышка угла лотка ЛСЛ-У90В 600 цУТ1,5	600	6,90	8,03
Крышка угла лотка ЛСЛ-У90В 200 Е	200	1,70	1,91
Крышка угла лотка ЛСЛ-У90В 300 Е	300	2,80	3,50
Крышка угла лотка ЛСЛ-У90В 400 Е	400	3,60	4,48
Крышка угла лотка ЛСЛ-У90В 500 Е	500	5,56	6,81
Крышка угла лотка ЛСЛ-У90В 600 Е	600	6,90	8,03

Маркировка серии исполнения (в конце наименования изделия): УТ1,5 - Исполнение №1 (конвейерное оцинкование по методу Сендзимира), цУТ1,5 - Исполнение №2 (горячее оцинкование погружением по ГОСТ 9.307), Е - Исполнение №3 (нержавеющая сталь); S - расчетная толщина металла; N - расчетная ширина, H - расчетная высота, A - расчетный габарит, M - расчетная масса изделия

КРЫШКА СЕКЦИИ УГЛА НА 90 ГРАДУСОВ ВНИЗ ЛОТКА ЛСЛ

Работайте выгодно!

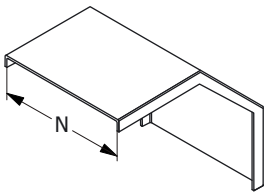

Крышка должна быть надежно закреплена на секции соответствующего типоразмера. Для уравновешивания крышки, в т.ч. в зависимости от условий эксплуатации, необходимо использовать дополнительные элементы крепления. Проектировщик должен подобрать тип и рассчитать требуемое количество креплений крышки.

При выборе антиветровых уголков в качестве крепления крышки, использовать уголки, равномерно установленные по всему периметру крышки в соответствующих местах.

МУЛЬТИСИСТЕМА
ЗЭМИ ЕКАТЕРИНБУРГ

Наименование изделия	N, mm	M (S=1.2), kg	M (S=1.5), kg
Крышка угла лотка ЛСЛ-У90Н 200 УТ1,5	200	2,01	2,24
Крышка угла лотка ЛСЛ-У90Н 300 УТ1,5	300	3,75	4,14
Крышка угла лотка ЛСЛ-У90Н 400 УТ1,5	400	4,50	5,29
Крышка угла лотка ЛСЛ-У90Н 500 УТ1,5	500	6,90	8,06
Крышка угла лотка ЛСЛ-У90Н 600 УТ1,5	600	8,10	9,50
Крышка угла лотка ЛСЛ-У90Н 200 цУТ1,5	200	2,01	2,24
Крышка угла лотка ЛСЛ-У90Н 300 цУТ1,5	300	3,75	4,14
Крышка угла лотка ЛСЛ-У90Н 400 цУТ1,5	400	4,50	5,29
Крышка угла лотка ЛСЛ-У90Н 500 цУТ1,5	500	6,90	8,06
Крышка угла лотка ЛСЛ-У90Н 600 цУТ1,5	600	8,10	9,50
Крышка угла лотка ЛСЛ-У90Н 200 Е	200	2,01	2,24
Крышка угла лотка ЛСЛ-У90Н 300 Е	300	3,75	4,14
Крышка угла лотка ЛСЛ-У90Н 400 Е	400	4,50	5,29
Крышка угла лотка ЛСЛ-У90Н 500 Е	500	6,90	8,06
Крышка угла лотка ЛСЛ-У90Н 600 Е	600	8,10	9,50

Маркировка серии исполнения (в конце наименования изделия): УТ1,5 - Исполнение №1 (конвейерное оцинкование по методу Сендзимира), цУТ1,5 - Исполнение №2 (горячее оцинкование погружением по ГОСТ 9.307), Е - Исполнение №3 (нержавеющая сталь); S - расчетная толщина металла; N - расчетная ширина, H - расчетная высота, A - расчетный габарит, M - расчетная масса изделия

КРЫШКА СЕКЦИИ ОТВЕТВЛЕНИЯ ЛОТКА ЛСЛ

Работайте выгодно!

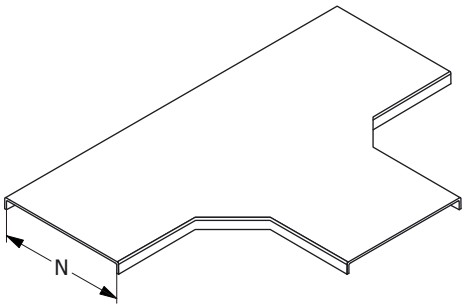

Крышка должна быть надежно закреплена на секции соответствующего типоразмера. Для уравновешивания крышки, в т.ч. в зависимости от условий эксплуатации, необходимо использовать дополнительные элементы крепления. Проектировщик должен подобрать тип и рассчитать требуемое количество креплений крышки.

При выборе антиветровых уголков в качестве крепления крышки, использовать уголки, равномерно установленные по всему периметру крышки в соответствующих местах.

МУЛЬТИСИСТЕМА
ЗЭМИ ЕКАТЕРИНБУРГ

Наименование изделия	N, mm	M (S=1.2), kg	M (S=1.5), kg
Крышка ответвления лотка ЛСЛ-Т 200 УТ1,5	200	3,10	3,94
Крышка ответвления лотка ЛСЛ-Т 300 УТ1,5	300	6,30	7,36
Крышка ответвления лотка ЛСЛ-Т 400 УТ1,5	400	7,90	9,63
Крышка ответвления лотка ЛСЛ-Т 500 УТ1,5	500	12,20	15,06
Крышка ответвления лотка ЛСЛ-Т 600 УТ1,5	600	14,60	18,27
Крышка ответвления лотка ЛСЛ-Т 200 цУТ1,5	200	3,10	3,94
Крышка ответвления лотка ЛСЛ-Т 300 цУТ1,5	300	6,30	7,36
Крышка ответвления лотка ЛСЛ-Т 400 цУТ1,5	400	7,90	9,63
Крышка ответвления лотка ЛСЛ-Т 500 цУТ1,5	500	12,20	15,06
Крышка ответвления лотка ЛСЛ-Т 600 цУТ1,5	600	14,60	18,27
Крышка ответвления лотка ЛСЛ-Т 200 Е	200	3,10	3,94
Крышка ответвления лотка ЛСЛ-Т 300 Е	300	6,30	7,36
Крышка ответвления лотка ЛСЛ-Т 400 Е	400	7,90	9,63
Крышка ответвления лотка ЛСЛ-Т 500 Е	500	12,20	15,06
Крышка ответвления лотка ЛСЛ-Т 600 Е	600	14,60	18,27

Маркировка серии исполнения (в конце наименования изделия): УТ1,5 - Исполнение №1 (конвейерное оцинкование по методу Сендзимира), цУТ1,5 - Исполнение №2 (горячее оцинкование погружением по ГОСТ 9.307), Е - Исполнение №3 (нержавеющая сталь); S - расчетная толщина металла; N - расчетная ширина, H - расчетная высота, A - расчетный габарит, M - расчетная масса изделия

КРЫШКА СЕКЦИИ ПЕРЕКРЕСТКА ЛОТКА ЛСЛ

Работайте выгодно!

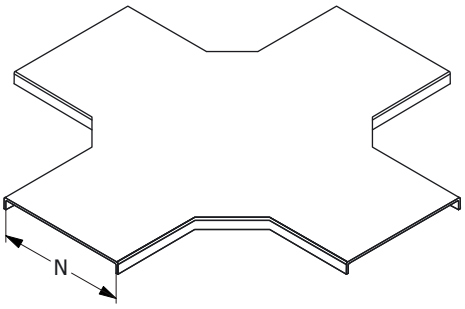

Крышка должна быть надежно закреплена на секции соответствующего типоразмера. Для уравновешивания крышки, в т.ч. в зависимости от условий эксплуатации, необходимо использовать дополнительные элементы крепления. Проектировщик должен подобрать тип и рассчитать требуемое количество креплений крышки.

При выборе антиветровых уголков в качестве крепления крышки, использовать уголки, равномерно установленные по всему периметру крышки в соответствующих местах.

МУЛЬТИСИСТЕМА
ЗЭМИ ЕКАТЕРИНБУРГ

Наименование изделия	N, mm	M (S=1.2), kg	M (S=1.5), kg
Крышка перекрестка лотка ЛСЛ-К 200 УТ1,5	200	4,25	5,44
Крышка перекрестка лотка ЛСЛ-К 300 УТ1,5	300	8,10	9,90
Крышка перекрестка лотка ЛСЛ-К 400 УТ1,5	400	9,80	12,70
Крышка перекрестка лотка ЛСЛ-К 500 УТ1,5	500	15,20	19,57
Крышка перекрестка лотка ЛСЛ-К 600 УТ1,5	600	18,10	23,47
Крышка перекрестка лотка ЛСЛ-К 200 цУТ1,5	200	4,25	5,44
Крышка перекрестка лотка ЛСЛ-К 300 цУТ1,5	300	8,10	9,90
Крышка перекрестка лотка ЛСЛ-К 400 цУТ1,5	400	9,80	12,70
Крышка перекрестка лотка ЛСЛ-К 500 цУТ1,5	500	15,20	19,57
Крышка перекрестка лотка ЛСЛ-К 600 цУТ1,5	600	18,10	23,47
Крышка перекрестка лотка ЛСЛ-К 200 Е	200	4,25	5,44
Крышка перекрестка лотка ЛСЛ-К 300 Е	300	8,10	9,90
Крышка перекрестка лотка ЛСЛ-К 400 Е	400	9,80	12,70
Крышка перекрестка лотка ЛСЛ-К 500 Е	500	15,20	19,57
Крышка перекрестка лотка ЛСЛ-К 600 Е	600	18,10	23,47

Маркировка серии исполнения (в конце наименования изделия): УТ1,5 - Исполнение №1 (конвейерное оцинкование по методу Сендзимира), цУТ1,5 - Исполнение №2 (горячее оцинкование погружением по ГОСТ 9.307), Е - Исполнение №3 (нержавеющая сталь); S - расчетная толщина металла; N - расчетная ширина, H - расчетная высота, A - расчетный габарит, M - расчетная масса изделия

АНТИВЕТРОВОЙ УГОЛОК ЛОТКА ЛСЛ

С метизами

Работайте выгодно!

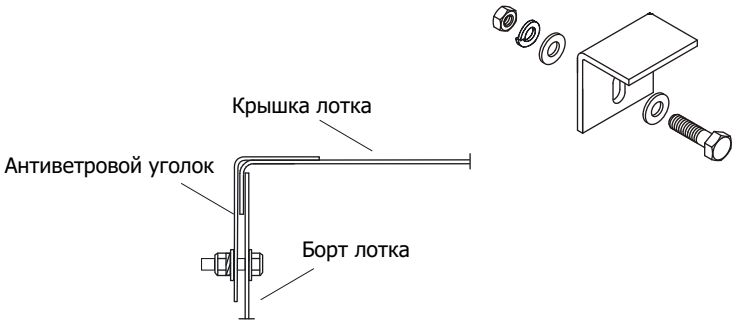

МУЛЬТИСИСТЕМА
ЗЭМИ ЕКАТЕРИНБУРГ

Наименование изделия	M, kg
Антиветровой уголок лотка ЛСЛ УТ1,5	0,06
Антиветровой уголок лотка ЛСЛ цУТ1,5	0,06
Антиветровой уголок лотка ЛСЛ Е	0,06

Маркировка серии исполнения (в конце наименования изделия): УТ1,5 - Исполнение №1 (конвейерное оцинкование по методу Сендзимира), цУТ1,5 - Исполнение №2 (горячее оцинкование погружением по ГОСТ 9.307), Е - Исполнение №3 (нержавеющая сталь); S - расчетная толщина металла; N - расчетная ширина, H - расчетная высота, A - расчетный габарит, M - расчетная масса изделия

ПОЛНОРАЗМЕРНАЯ ПРЯМАЯ СЕКЦИЯ ЛОТКА НЛ

Для соединения двух смежных секций использовать соответствующие соединительные аксессуары.
Использовать соответствующие консоли.
Для закрепления секций на консолях использовать соответствующие крепления.

Соединительные аксессуары входят в комплект поставки изделия.

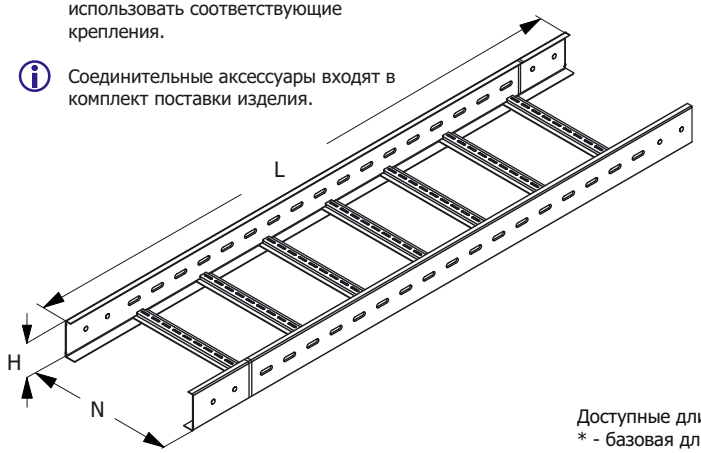

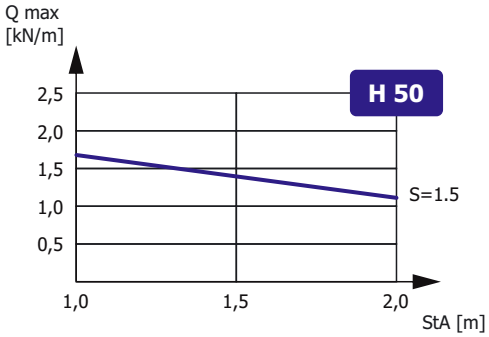

Зависимость максимальной распределенной нагрузки Qmax на днище секции высотой H, шириной N=300, длиной L=2000 от толщины металла S и расстояния между консолями StA в составе прямолинейного участка сбалансированной кабеленесущей конструкции (подробнее в Лицензии)

Доступные длины
* - базовая длина

2500	3500	9000
2000*	3000	6000

Наименование изделия	N, mm	H, mm	M (S=1.0), kg/m	M (S=1.2), kg/m	M (S=1.5), kg/m
Лоток лестничный НЛ-20х5 УТ1,5	200	50	1,53	1,85	2,30
Лоток лестничный НЛ-30х5 УТ1,5	300	50	1,61	1,95	2,42
Лоток лестничный НЛ-40х5 УТ1,5	400	50	1,73	2,07	2,60
Лоток лестничный НЛ-50х5 УТ1,5	500	50	2,23	2,65	3,34
Лоток лестничный НЛ-60х5 УТ1,5	600	50	2,43	2,95	3,65
Лоток лестничный НЛ-20х5 цУТ1,5	200	50	1,53	1,85	2,30
Лоток лестничный НЛ-30х5 цУТ1,5	300	50	1,61	1,95	2,42
Лоток лестничный НЛ-40х5 цУТ1,5	400	50	1,73	2,07	2,60
Лоток лестничный НЛ-50х5 цУТ1,5	500	50	2,23	2,65	3,34
Лоток лестничный НЛ-60х5 цУТ1,5	600	50	2,43	2,95	3,65
Лоток лестничный НЛ-20х5 Е	200	50	1,53	1,85	2,30
Лоток лестничный НЛ-30х5 Е	300	50	1,61	1,95	2,42
Лоток лестничный НЛ-40х5 Е	400	50	1,73	2,07	2,60
Лоток лестничный НЛ-50х5 Е	500	50	2,23	2,65	3,34
Лоток лестничный НЛ-60х5 Е	600	50	2,43	2,95	3,65

Маркировка серии исполнения (в конце наименования изделия): УТ1,5 - Исполнение №1 (конвейерное оцинкование по методу Сендзимира), цУТ1,5 - Исполнение №2 (горячее оцинкование погружением по ГОСТ 9.307), Е - Исполнение №3 (нержавеющая сталь); Qmax - максимальная распределенная нагрузка; StA – расстояние между консолями; S - расчетная толщина металла; N - расчетная ширина; H - расчетная высота; L - расчетная длина; M - расчетная масса

УГЛОВАЯ СЕКЦИЯ НА 90 ГРАДУСОВ ЛОТКА НЛ

Работайте выгодно!

Использовать соответствующие консоли. Для закрепления секций на консолях использовать соответствующие крепления. Соединительные аксессуары входят в комплект поставки изделия.

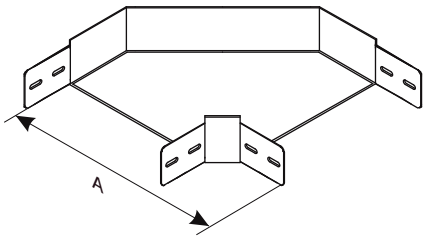

МУЛЬТИСИСТЕМА
ЗЭМИ ЕКАТЕРИНБУРГ

Наименование изделия	N, mm	H, mm	A, mm	M, kg
Лоток угловой НЛ-У20х5 УТ1,5	200	50	459	2,28
Лоток угловой НЛ-У30х5 УТ1,5	300	50	559	3,18
Лоток угловой НЛ-У40х5 УТ1,5	400	50	659	4,29
Лоток угловой НЛ-У50х5 УТ1,5	500	50	759	5,51
Лоток угловой НЛ-У60х5 УТ1,5	600	50	859	6,93
Лоток угловой НЛ-У20х5 цУТ1,5	200	50	459	2,28
Лоток угловой НЛ-У30х5 цУТ1,5	300	50	559	3,18
Лоток угловой НЛ-У40х5 цУТ1,5	400	50	659	4,29
Лоток угловой НЛ-У50х5 цУТ1,5	500	50	759	5,51
Лоток угловой НЛ-У60х5 цУТ1,5	600	50	859	6,93
Лоток угловой НЛ-У20х5 Е	200	50	459	2,28
Лоток угловой НЛ-У30х5 Е	300	50	559	3,18
Лоток угловой НЛ-У40х5 Е	400	50	659	4,29
Лоток угловой НЛ-У50х5 Е	500	50	759	5,51
Лоток угловой НЛ-У60х5 Е	600	50	859	6,93

Маркировка серии исполнения (в конце наименования изделия): УТ1,5 - Исполнение №1 (конвейерное оцинкование по методу Сендзимира), цУТ1,5 - Исполнение №2 (горячее оцинкование погружением по ГОСТ 9.307), Е - Исполнение №3 (нержавеющая сталь); S - расчетная толщина металла; N - расчетная ширина, H - расчетная высота, A - расчетный габарит, M - расчетная масса изделия

ОТВОД БОКОВОЙ ЛОТКА НЛ

Работайте выгодно!

Использовать соответствующие консоли. Для закрепления секций на консолях использовать соответствующие крепления. Соединительные аксессуары входят в комплект поставки изделия.

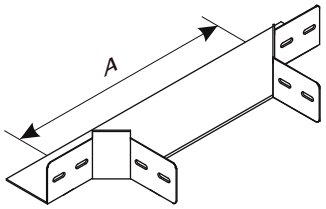

МУЛЬТИСИСТЕМА
ЗЭМИ ЕКАТЕРИНБУРГ

Наименование изделия	N, mm	H, mm	A, mm	M, kg
Отвод боковой НЛ-ОБ 20х5 УТ1,5	200	50	425	1,31
Отвод боковой НЛ-ОБ 30х5 УТ1,5	300	50	525	1,47
Отвод боковой НЛ-ОБ 40х5 УТ1,5	400	50	625	1,62
Отвод боковой НЛ-ОБ 50х5 УТ1,5	500	50	725	1,78
Отвод боковой НЛ-ОБ 60х5 УТ1,5	600	50	825	1,94
Отвод боковой НЛ-ОБ 20х5 цУТ1,5	200	50	425	1,31
Отвод боковой НЛ-ОБ 30х5 цУТ1,5	300	50	525	1,47
Отвод боковой НЛ-ОБ 40х5 цУТ1,5	400	50	625	1,62
Отвод боковой НЛ-ОБ 50х5 цУТ1,5	500	50	725	1,78
Отвод боковой НЛ-ОБ 60х5 цУТ1,5	600	50	825	1,94
Отвод боковой НЛ-ОБ 20х5 Е	200	50	425	1,31
Отвод боковой НЛ-ОБ 30х5 Е	300	50	525	1,47
Отвод боковой НЛ-ОБ 40х5 Е	400	50	625	1,62
Отвод боковой НЛ-ОБ 50х5 Е	500	50	725	1,78
Отвод боковой НЛ-ОБ 60х5 Е	600	50	825	1,94

Маркировка серии исполнения (в конце наименования изделия): УТ1,5 - Исполнение №1 (конвейерное оцинкование по методу Сендзимира), цУТ1,5 - Исполнение №2 (горячее оцинкование погружением по ГОСТ 9.307), Е - Исполнение №3 (нержавеющая сталь); S - расчетная толщина металла; N - расчетная ширина, H - расчетная высота, A - расчетный габарит, M - расчетная масса изделия

СОЕДИНИТЕЛЬ ШАРНИРНЫЙ ЛОТКА НЛ

Работайте выгодно!

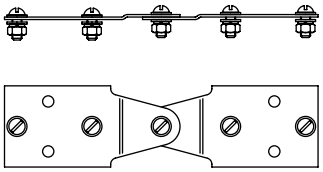

МУЛЬТИСИСТЕМА
ЗЭМИ ЕКАТЕРИНБУРГ

Наименование изделия	H, mm	M, kg
Соединитель шарнирный НЛ-СШх5 УТ1,5	50	0,29
Соединитель шарнирный НЛ-СШх5 цУТ1,5	50	0,29
Соединитель шарнирный НЛ-СШх5 Е	50	0,29

Маркировка серии исполнения (в конце наименования изделия): УТ1,5 - Исполнение №1 (конвейерное оцинкование по методу Сендзимира), цУТ1,5 - Исполнение №2 (горячее оцинкование погружением по ГОСТ 9.307), Е - Исполнение №3 (нержавеющая сталь); S - расчетная толщина металла; N - расчетная ширина, H - расчетная высота, A - расчетный габарит, M - расчетная масса изделия

СЕКЦИЯ УГЛОВАЯ
ЛОТКА НЛ

Работайте
выгодно!

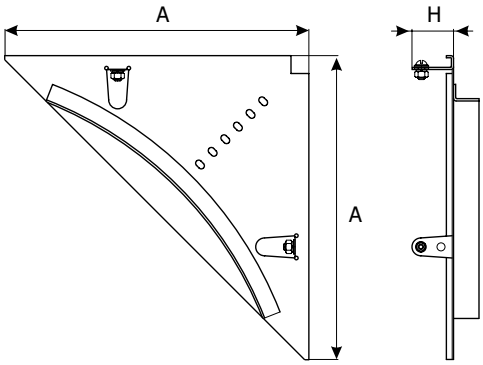

МУЛЬТИСИСТЕМА
ЗЭМИ ЕКАТЕРИНБУРГ

Наименование изделия	H, mm	A, mm	M, kg
Секция угловая НЛ-У45х5 УТ1,5	65	450	0,96
Секция угловая НЛ-У45х5 цУТ1,5	65	450	0,96
Секция угловая НЛ-У45х5 Е	65	450	0,96
Секция угловая НЛ-У95х5 УТ1,5	65	950	2,44
Секция угловая НЛ-У95х5 цУТ1,5	65	950	2,44
Секция угловая НЛ-У95х5 Е	65	950	2,44

Маркировка серии исполнения (в конце наименования изделия): УТ1,5 - Исполнение №1 (конвейерное оцинкование по методу Сендзимира), цУТ1,5 - Исполнение №2 (горячее оцинкование погружением по ГОСТ 9.307), Е - Исполнение №3 (нержавеющая сталь); S - расчетная толщина металла; N - расчетная ширина, H - расчетная высота, A - расчетный габарит, M - расчетная масса изделия

СОЕДИНИТЕЛЬ ПЕРЕХОДНОЙ ЛОТКА НЛ

Работайте выгодно!

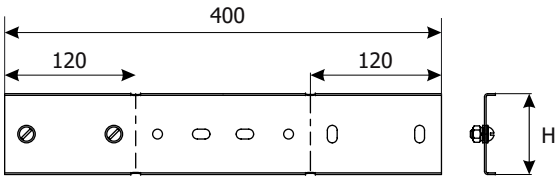

МУЛЬТИСИСТЕМА
ЗЭМИ ЕКАТЕРИНБУРГ

Наименование изделия	H, mm	M, kg
Соединитель переходной НЛ-СПх5 УТ1,5	54	0,37
Соединитель переходной НЛ-СПх5 цУТ1,5	54	0,37
Соединитель переходной НЛ-СПх5 Е	54	0,37

Маркировка серии исполнения (в конце наименования изделия): УТ1,5 - Исполнение №1 (конвейерное оцинкование по методу Сендзимира), цУТ1,5 - Исполнение №2 (горячее оцинкование погружением по ГОСТ 9.307), Е - Исполнение №3 (нержавеющая сталь); S - расчетная толщина металла; N - расчетная ширина, H - расчетная высота, A - расчетный габарит, M - расчетная масса изделия

ПЕРЕГОРОДКА РАЗДЕЛИТЕЛЬНАЯ ЛОТКА НЛ

Работайте выгодно!

Изделие крепится к днищу секции при помощи метизов (метизы входят в комплект поставки).

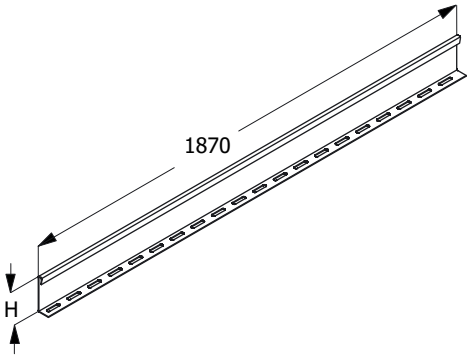

МУЛЬТИСИСТЕМА
ЗЭМИ ЕКАТЕРИНБУРГ

Наименование изделия	H, mm	M (S=0.7), kg	M (S=0.8), kg	M (S=1.0), kg	M (S=1.2), kg	M (S=1.5), kg
Разделитель НЛ-РЛ 50 УТ1,5	30	0,71	0,82	1,02	1,22	1,53
Разделитель НЛ-РЛ 50 цУТ1,5	30	0,71	0,82	1,02	1,22	1,53
Разделитель НЛ-РЛ 50 Е	30	0,71	0,82	1,02	1,22	1,53

Маркировка серии исполнения (в конце наименования изделия): УТ1,5 - Исполнение №1 (конвейерное оцинкование по методу Сендзимира), цУТ1,5 - Исполнение №2 (горячее оцинкование погружением по ГОСТ 9.307), Е - Исполнение №3 (нержавеющая сталь); S - расчетная толщина металла; N - расчетная ширина, H - расчетная высота, A - расчетный габарит, M - расчетная масса изделия

ПОЛНОРАЗМЕРНАЯ ПРЯМАЯ СЕКЦИЯ ЛОТКА НЛ

Для соединения двух смежных секций использовать соответствующие соединительные аксессуары.
Использовать соответствующие консоли.
Для закрепления секций на консолях использовать соответствующие крепления.

Соединительные аксессуары входят в комплект поставки изделия.

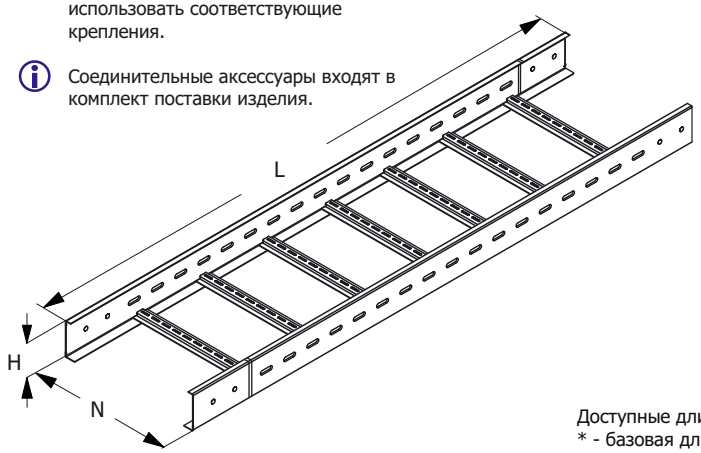

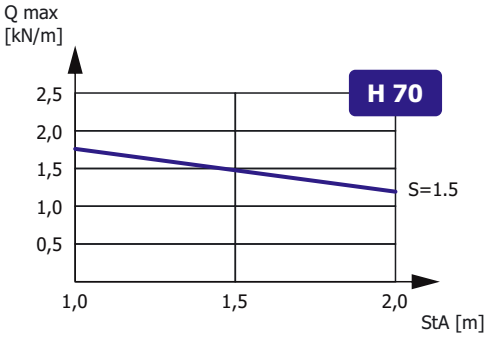

Зависимость максимальной распределенной нагрузки Qmax на днище секции высотой H, шириной N=300, длиной L=2000 от толщины металла S и расстояния между консолями StA в составе прямолинейного участка сбалансированной кабеленесущей конструкции (подробнее в Лицензии)

Доступные длины
* - базовая длина

2500	3500	9000
2000*	3000	6000

Наименование изделия	N, mm	H, mm	M (S=1.0), kg/m	M (S=1.2), kg/m	M (S=1.5), kg/m
Лоток лестничный НЛ-20 УТ1,5	200	70	1,83	2,20	2,75
Лоток лестничный НЛ-30 УТ1,5	300	70	1,93	2,30	2,90
Лоток лестничный НЛ-40 УТ1,5	400	70	2,04	2,45	3,06
Лоток лестничный НЛ-50 УТ1,5	500	70	2,57	3,05	3,85
Лоток лестничный НЛ-60 УТ1,5	600	70	2,72	3,25	4,08
Лоток лестничный НЛ-20 цУТ1,5	200	70	1,83	2,20	2,75
Лоток лестничный НЛ-30 цУТ1,5	300	70	1,93	2,30	2,90
Лоток лестничный НЛ-40 цУТ1,5	400	70	2,04	2,45	3,06
Лоток лестничный НЛ-50 цУТ1,5	500	70	2,57	3,05	3,85
Лоток лестничный НЛ-60 цУТ1,5	600	70	2,72	3,25	4,08
Лоток лестничный НЛ-20 Е	200	70	1,83	2,20	2,75
Лоток лестничный НЛ-30 Е	300	70	1,93	2,30	2,90
Лоток лестничный НЛ-40 Е	400	70	2,04	2,45	3,06
Лоток лестничный НЛ-50 Е	500	70	2,57	3,05	3,85
Лоток лестничный НЛ-60 Е	600	70	2,72	3,25	4,08

Маркировка серии исполнения (в конце наименования изделия): УТ1,5 - Исполнение №1 (конвейерное оцинкование по методу Сендзимира), цУТ1,5 - Исполнение №2 (горячее оцинкование погружением по ГОСТ 9.307), Е - Исполнение №3 (нержавеющая сталь); Qmax - максимальная распределенная нагрузка; StA – расстояние между консолями; S - расчетная толщина металла; N - расчетная ширина; H - расчетная высота; L - расчетная длина; M - расчетная масса

УГЛОВАЯ СЕКЦИЯ НА 90 ГРАДУСОВ ЛОТКА НЛ

Работайте выгодно!

Использовать соответствующие консоли. Для закрепления секций на консолях использовать соответствующие крепления. Соединительные аксессуары входят в комплект поставки изделия.

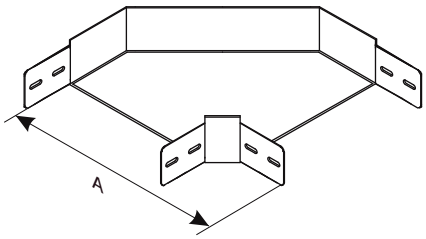

МУЛЬТИСИСТЕМА
ЗЭМИ ЕКАТЕРИНБУРГ

Наименование изделия	N, mm	H, mm	A, mm	M, kg
Лоток угловой НЛ-У20 УТ1,5	200	70	459	2,28
Лоток угловой НЛ-У30 УТ1,5	300	70	559	3,18
Лоток угловой НЛ-У40 УТ1,5	400	70	659	4,29
Лоток угловой НЛ-У50 УТ1,5	500	70	759	5,51
Лоток угловой НЛ-У60 УТ1,5	600	70	859	6,93
Лоток угловой НЛ-У20 цУТ1,5	200	70	459	2,28
Лоток угловой НЛ-У30 цУТ1,5	300	70	559	3,18
Лоток угловой НЛ-У40 цУТ1,5	400	70	659	4,29
Лоток угловой НЛ-У50 цУТ1,5	500	70	759	5,51
Лоток угловой НЛ-У60 цУТ1,5	600	70	859	6,93
Лоток угловой НЛ-У20 Е	200	70	459	2,28
Лоток угловой НЛ-У30 Е	300	70	559	3,18
Лоток угловой НЛ-У40 Е	400	70	659	4,29
Лоток угловой НЛ-У50 Е	500	70	759	5,51
Лоток угловой НЛ-У60 Е	600	70	859	6,93

Маркировка серии исполнения (в конце наименования изделия): УТ1,5 - Исполнение №1 (конвейерное оцинкование по методу Сендзимира), цУТ1,5 - Исполнение №2 (горячее оцинкование погружением по ГОСТ 9.307), Е - Исполнение №3 (нержавеющая сталь); S - расчетная толщина металла; N - расчетная ширина, H - расчетная высота, A - расчетный габарит, M - расчетная масса изделия

ОТВОД БОКОВОЙ ЛОТКА НЛ

Работайте выгодно!

Использовать соответствующие консоли. Для закрепления секций на консолях использовать соответствующие крепления. Соединительные аксессуары входят в комплект поставки изделия.

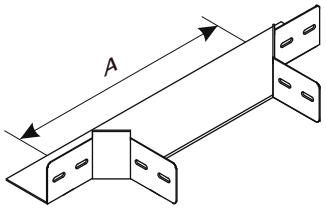

МУЛЬТИСИСТЕМА
ЗЭМИ ЕКАТЕРИНБУРГ

Наименование изделия	N, mm	H, mm	A, mm	M, kg
Отвод боковой НЛ-ОБ 20 УТ1,5	200	70	425	1,47
Отвод боковой НЛ-ОБ 30 УТ1,5	300	70	525	1,63
Отвод боковой НЛ-ОБ 40 УТ1,5	400	70	625	1,78
Отвод боковой НЛ-ОБ 50 УТ1,5	500	70	725	1,94
Отвод боковой НЛ-ОБ 60 УТ1,5	600	70	825	2,10
Отвод боковой НЛ-ОБ 20 цУТ1,5	200	70	425	1,47
Отвод боковой НЛ-ОБ 30 цУТ1,5	300	70	525	1,63
Отвод боковой НЛ-ОБ 40 цУТ1,5	400	70	625	1,78
Отвод боковой НЛ-ОБ 50 цУТ1,5	500	70	725	1,94
Отвод боковой НЛ-ОБ 60 цУТ1,5	600	70	825	2,10
Отвод боковой НЛ-ОБ 20 Е	200	70	425	1,47
Отвод боковой НЛ-ОБ 30 Е	300	70	525	1,63
Отвод боковой НЛ-ОБ 40 Е	400	70	625	1,78
Отвод боковой НЛ-ОБ 50 Е	500	70	725	1,94
Отвод боковой НЛ-ОБ 60 Е	600	70	825	2,10

Маркировка серии исполнения (в конце наименования изделия): УТ1,5 - Исполнение №1 (конвейерное оцинкование по методу Сендзимира), цУТ1,5 - Исполнение №2 (горячее оцинкование погружением по ГОСТ 9.307), Е - Исполнение №3 (нержавеющая сталь); S - расчетная толщина металла; N - расчетная ширина, H - расчетная высота, A - расчетный габарит, M - расчетная масса изделия

СОЕДИНИТЕЛЬ ШАРНИРНЫЙ ЛОТКА НЛ

Работайте выгодно!

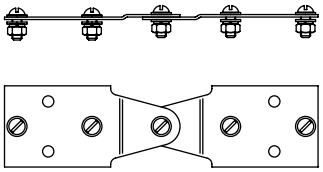

МУЛЬТИСИСТЕМА
ЗЭМИ ЕКАТЕРИНБУРГ

Наименование изделия	H, mm	M, kg
Соединитель шарнирный НЛ-СШ УТ1,5	70	0,34
Соединитель шарнирный НЛ-СШ цУТ1,5	70	0,34
Соединитель шарнирный НЛ-СШ Е	70	0,34

Маркировка серии исполнения (в конце наименования изделия): УТ1,5 - Исполнение №1 (конвейерное оцинкование по методу Сендзимира), цУТ1,5 - Исполнение №2 (горячее оцинкование погружением по ГОСТ 9.307), Е - Исполнение №3 (нержавеющая сталь); S - расчетная толщина металла; N - расчетная ширина, H - расчетная высота, A - расчетный габарит, M - расчетная масса изделия

СЕКЦИЯ УГЛОВАЯ
ЛОТКА НЛ

Работайте выгодно!

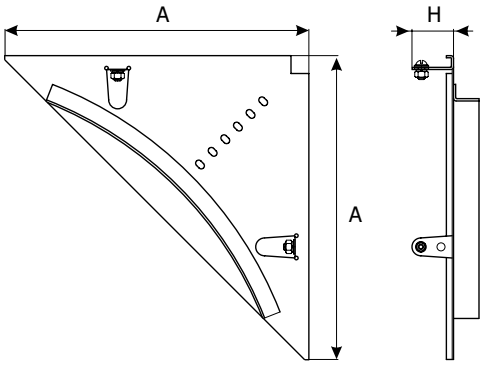

МУЛЬТИСИСТЕМА
ЗЭМИ ЕКАТЕРИНБУРГ

Наименование изделия	H, mm	A, mm	M, kg
Секция угловая НЛ-У45 УТ1,5	75	450	0,96
Секция угловая НЛ-У45 цУТ1,5	75	450	0,96
Секция угловая НЛ-У45 Е	75	450	0,96
Секция угловая НЛ-У95 УТ1,5	75	950	2,44
Секция угловая НЛ-У95 цУТ1,5	75	950	2,44
Секция угловая НЛ-У95 Е	75	950	2,44

Маркировка серии исполнения (в конце наименования изделия): УТ1,5 - Исполнение №1 (конвейерное оцинкование по методу Сендзимира), цУТ1,5 - Исполнение №2 (горячее оцинкование погружением по ГОСТ 9.307), Е - Исполнение №3 (нержавеющая сталь); S - расчетная толщина металла; N - расчетная ширина, H - расчетная высота, A - расчетный габарит, M - расчетная масса изделия

СОЕДИНИТЕЛЬ ПЕРЕХОДНОЙ ЛОТКА НЛ

Работайте выгодно!

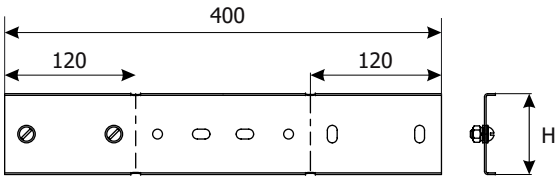

МУЛЬТИСИСТЕМА
ЗЭМИ ЕКАТЕРИНБУРГ

Наименование изделия	H, mm	M, kg
Соединитель переходной НЛ-СП УТ1,5	74	0,46
Соединитель переходной НЛ-СП цУТ1,5	74	0,46
Соединитель переходной НЛ-СП Е	74	0,46

Маркировка серии исполнения (в конце наименования изделия): УТ1,5 - Исполнение №1 (конвейерное оцинкование по методу Сендзимира), цУТ1,5 - Исполнение №2 (горячее оцинкование погружением по ГОСТ 9.307), Е - Исполнение №3 (нержавеющая сталь); S - расчетная толщина металла; N - расчетная ширина, H - расчетная высота, A - расчетный габарит, M - расчетная масса изделия

ПЕРЕГОРОДКА РАЗДЕЛИТЕЛЬНАЯ ЛОТКА НЛ

Работайте выгодно!

Изделие крепится к днищу секции при помощи метизов (метизы входят в комплект поставки).

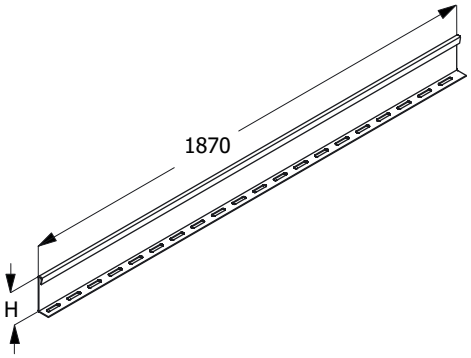

МУЛЬТИСИСТЕМА
ЗЭМИ ЕКАТЕРИНБУРГ

Наименование изделия	H, mm	M (S=0.7), kg	M (S=0.8), kg	M (S=1.0), kg	M (S=1.2), kg	M (S=1.5), kg
Разделитель НЛ-РЛ 70 УТ1,5	50	0,71	0,82	1,02	1,22	1,53
Разделитель НЛ-РЛ 70 цУТ1,5	50	0,71	0,82	1,02	1,22	1,53
Разделитель НЛ-РЛ 70 Е	50	0,71	0,82	1,02	1,22	1,53

Маркировка серии исполнения (в конце наименования изделия): УТ1,5 - Исполнение №1 (конвейерное оцинкование по методу Сендзимира), цУТ1,5 - Исполнение №2 (горячее оцинкование погружением по ГОСТ 9.307), Е - Исполнение №3 (нержавеющая сталь); S - расчетная толщина металла; N - расчетная ширина, H - расчетная высота, A - расчетный габарит, M - расчетная масса изделия

ПОЛНОРАЗМЕРНАЯ ПРЯМАЯ СЕКЦИЯ ЛОТКА НЛ

Для соединения двух смежных секций использовать соответствующие соединительные аксессуары.
Использовать соответствующие консоли.
Для закрепления секций на консолях использовать соответствующие крепления.

Соединительные аксессуары входят в комплект поставки изделия.

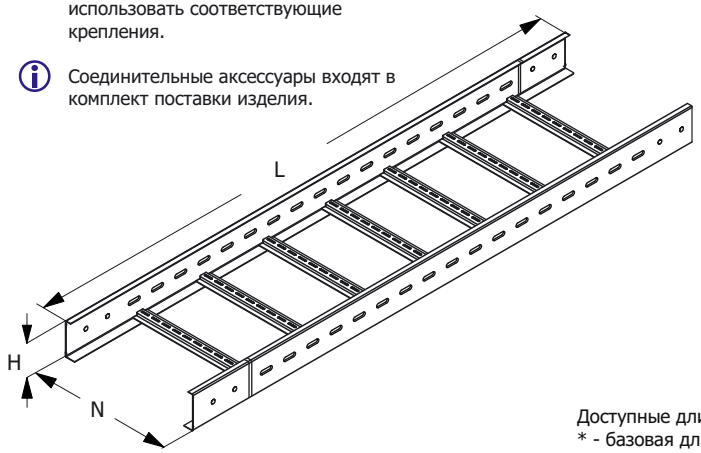

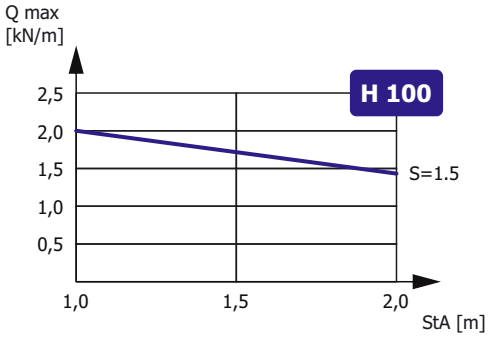

Зависимость максимальной распределенной нагрузки Qmax на днище секции высотой H, шириной N=300, длиной L=2000 от толщины металла S и расстояния между консолями StA в составе прямолинейного участка сбалансированной кабеленесущей конструкции (подробнее в Лицензии)

Доступные длины
* - базовая длина

2500	3500	9000
2000*	3000	6000

Наименование изделия	N, mm	H, mm	M (S=1.0), kg/m	M (S=1.2), kg/m	M (S=1.5), kg/m
Лоток лестничный НЛ-20х10 УТ1,5	200	100	2,30	2,75	3,45
Лоток лестничный НЛ-30х10 УТ1,5	300	100	2,40	2,65	3,60
Лоток лестничный НЛ-40х10 УТ1,5	400	100	2,50	3,00	3,75
Лоток лестничный НЛ-50х10 УТ1,5	500	100	3,00	3,60	4,50
Лоток лестничный НЛ-60х10 УТ1,5	600	100	3,17	3,80	4,75
Лоток лестничный НЛ-20х10 цУТ1,5	200	100	2,30	2,75	3,45
Лоток лестничный НЛ-30х10 цУТ1,5	300	100	2,40	2,65	3,60
Лоток лестничный НЛ-40х10 цУТ1,5	400	100	2,50	3,00	3,75
Лоток лестничный НЛ-50х10 цУТ1,5	500	100	3,00	3,60	4,50
Лоток лестничный НЛ-60х10 цУТ1,5	600	100	3,17	3,80	4,75
Лоток лестничный НЛ-20х10 Е	200	100	2,30	2,75	3,45
Лоток лестничный НЛ-30х10 Е	300	100	2,40	2,65	3,60
Лоток лестничный НЛ-40х10 Е	400	100	2,50	3,00	3,75
Лоток лестничный НЛ-50х10 Е	500	100	3,00	3,60	4,50
Лоток лестничный НЛ-60х10 Е	600	100	3,17	3,80	4,75

Маркировка серии исполнения (в конце наименования изделия): УТ1,5 - Исполнение №1 (конвейерное оцинкование по методу Сендзимира), цУТ1,5 - Исполнение №2 (горячее оцинкование погружением по ГОСТ 9.307), Е - Исполнение №3 (нержавеющая сталь); Qmax - максимальная распределенная нагрузка; StA – расстояние между консолями; S - расчетная толщина металла; N - расчетная ширина; H - расчетная высота; L - расчетная длина; M - расчетная масса

УГЛОВАЯ СЕКЦИЯ НА 90 ГРАДУСОВ ЛОТКА НЛ

Работайте выгодно!

Использовать соответствующие консоли. Для закрепления секций на консолях использовать соответствующие крепления. Соединительные аксессуары входят в комплект поставки изделия.

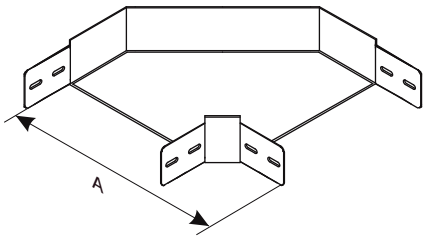

МУЛЬТИСИСТЕМА
ЗЭМИ ЕКАТЕРИНБУРГ

Наименование изделия	N, mm	H, mm	A, mm	M, kg
Лоток угловой НЛ-У20х10 УТ1,5	200	100	459	2,28
Лоток угловой НЛ-У30х10 УТ1,5	300	100	559	3,18
Лоток угловой НЛ-У40х10 УТ1,5	400	100	659	4,29
Лоток угловой НЛ-У50х10 УТ1,5	500	100	759	5,51
Лоток угловой НЛ-У60х10 УТ1,5	600	100	859	6,93
Лоток угловой НЛ-У20х10 цУТ1,5	200	100	459	2,28
Лоток угловой НЛ-У30х10 цУТ1,5	300	100	559	3,18
Лоток угловой НЛ-У40х10 цУТ1,5	400	100	659	4,29
Лоток угловой НЛ-У50х10 цУТ1,5	500	100	759	5,51
Лоток угловой НЛ-У60х10 цУТ1,5	600	100	859	6,93
Лоток угловой НЛ-У20х10 Е	200	100	459	2,28
Лоток угловой НЛ-У30х10 Е	300	100	559	3,18
Лоток угловой НЛ-У40х10 Е	400	100	659	4,29
Лоток угловой НЛ-У50х10 Е	500	100	759	5,51
Лоток угловой НЛ-У60х10 Е	600	100	859	6,93

Маркировка серии исполнения (в конце наименования изделия): УТ1,5 - Исполнение №1 (конвейерное оцинкование по методу Сендзимира), цУТ1,5 - Исполнение №2 (горячее оцинкование погружением по ГОСТ 9.307), Е - Исполнение №3 (нержавеющая сталь); S - расчетная толщина металла; N - расчетная ширина, H - расчетная высота, A - расчетный габарит, M - расчетная масса изделия

ОТВОД БОКОВОЙ ЛОТКА НЛ

Работайте выгодно!

Использовать соответствующие консоли. Для закрепления секций на консолях использовать соответствующие крепления. Соединительные аксессуары входят в комплект поставки изделия.

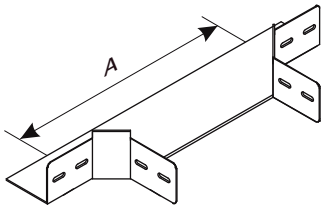

МУЛЬТИСИСТЕМА
ЗЭМИ ЕКАТЕРИНБУРГ

Наименование изделия	N, mm	H, mm	A, mm	M, kg
Отвод боковой НЛ-ОБ 20х10 УТ1,5	200	100	425	1,71
Отвод боковой НЛ-ОБ 30х10 УТ1,5	300	100	525	1,87
Отвод боковой НЛ-ОБ 40х10 УТ1,5	400	100	625	2,02
Отвод боковой НЛ-ОБ 50х10 УТ1,5	500	100	725	2,18
Отвод боковой НЛ-ОБ 60х10 УТ1,5	600	100	825	2,34
Отвод боковой НЛ-ОБ 20х10 цУТ1,5	200	100	425	1,71
Отвод боковой НЛ-ОБ 30х10 цУТ1,5	300	100	525	1,87
Отвод боковой НЛ-ОБ 40х10 цУТ1,5	400	100	625	2,02
Отвод боковой НЛ-ОБ 50х10 цУТ1,5	500	100	725	2,18
Отвод боковой НЛ-ОБ 60х10 цУТ1,5	600	100	825	2,34
Отвод боковой НЛ-ОБ 20х10 Е	200	100	425	1,71
Отвод боковой НЛ-ОБ 30х10 Е	300	100	525	1,87
Отвод боковой НЛ-ОБ 40х10 Е	400	100	625	2,02
Отвод боковой НЛ-ОБ 50х10 Е	500	100	725	2,18
Отвод боковой НЛ-ОБ 60х10 Е	600	100	825	2,34

Маркировка серии исполнения (в конце наименования изделия): УТ1,5 - Исполнение №1 (конвейерное оцинкование по методу Сендзимира), цУТ1,5 - Исполнение №2 (горячее оцинкование погружением по ГОСТ 9.307), Е - Исполнение №3 (нержавеющая сталь); S - расчетная толщина металла; N - расчетная ширина, H - расчетная высота, A - расчетный габарит, M - расчетная масса изделия

СОЕДИНИТЕЛЬ ШАРНИРНЫЙ ЛОТКА НЛ

Работайте выгодно!

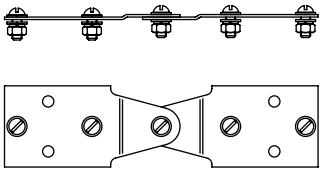

МУЛЬТИСИСТЕМА
ЗЭМИ ЕКАТЕРИНБУРГ

Наименование изделия	H, mm	M, kg
Соединитель шарнирный НЛ-СШх10 УТ1,5	100	0,60
Соединитель шарнирный НЛ-СШх10 цУТ1,5	100	0,60
Соединитель шарнирный НЛ-СШх10 Е	100	0,60

Маркировка серии исполнения (в конце наименования изделия): УТ1,5 - Исполнение №1 (конвейерное оцинкование по методу Сендзимира), цУТ1,5 - Исполнение №2 (горячее оцинкование погружением по ГОСТ 9.307), Е - Исполнение №3 (нержавеющая сталь); S - расчетная толщина металла; N - расчетная ширина, H - расчетная высота, A - расчетный габарит, M - расчетная масса изделия

СЕКЦИЯ УГЛОВАЯ
ЛОТКА НЛ

Работайте
выгодно!

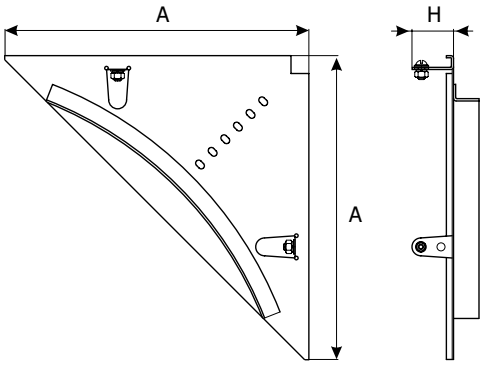

МУЛЬТИСИСТЕМА
ЗЭМИ ЕКАТЕРИНБУРГ

Наименование изделия	H, mm	A, mm	M, kg
Секция угловая НЛ-У45х10 УТ1,5	100	450	0,96
Секция угловая НЛ-У45х10 цУТ1,5	100	450	0,96
Секция угловая НЛ-У45х10 Е	100	450	0,96
Секция угловая НЛ-У95х10 УТ1,5	100	950	2,44
Секция угловая НЛ-У95х10 цУТ1,5	100	950	2,44
Секция угловая НЛ-У95х10 Е	100	950	2,44

Маркировка серии исполнения (в конце наименования изделия): УТ1,5 - Исполнение №1 (конвейерное оцинкование по методу Сендзимира), цУТ1,5 - Исполнение №2 (горячее оцинкование погружением по ГОСТ 9.307), Е - Исполнение №3 (нержавеющая сталь); S - расчетная толщина металла; N - расчетная ширина, H - расчетная высота, A - расчетный габарит, M - расчетная масса изделия

ПЕРЕГОРОДКА РАЗДЕЛИТЕЛЬНАЯ ЛОТКА НЛ

Работайте выгодно!

Изделие крепится к днищу секции при помощи метизов (метизы входят в комплект поставки).

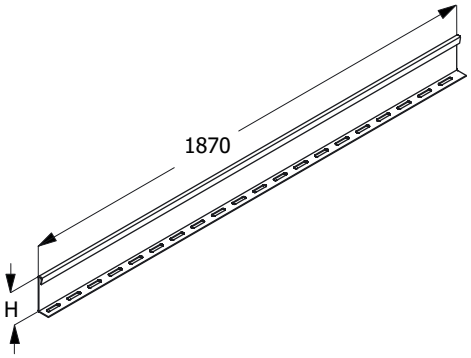

МУЛЬТИСИСТЕМА
ЗЭМИ ЕКАТЕРИНБУРГ

Наименование изделия	H, mm	M (S=0.7), kg	M (S=0.8), kg	M (S=1.0), kg	M (S=1.2), kg	M (S=1.5), kg
Разделитель НЛ-РЛ 100 УТ1,5	80	1,04	1,19	1,49	1,79	2,24
Разделитель НЛ-РЛ 100 цУТ1,5	80	1,04	1,19	1,49	1,79	2,24
Разделитель НЛ-РЛ 100 Е	80	1,04	1,19	1,49	1,79	2,24

Маркировка серии исполнения (в конце наименования изделия): УТ1,5 - Исполнение №1 (конвейерное оцинкование по методу Сендзимира), цУТ1,5 - Исполнение №2 (горячее оцинкование погружением по ГОСТ 9.307), Е - Исполнение №3 (нержавеющая сталь); S - расчетная толщина металла; N - расчетная ширина, H - расчетная высота, A - расчетный габарит, M - расчетная масса изделия

СОЕДИНИТЕЛЬ ПЕРЕХОДНОЙ ЛОТКА НЛ

Работайте выгодно!

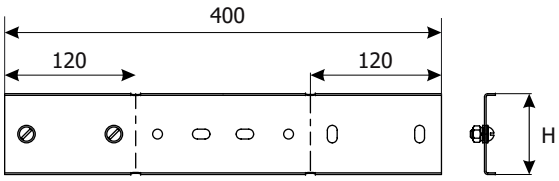

МУЛЬТИСИСТЕМА
ЗЭМИ ЕКАТЕРИНБУРГ

Наименование изделия	H, mm	M, kg
Соединитель переходной НЛ-СПх10 УТ1,5	95	0,62
Соединитель переходной НЛ-СПх10 цУТ1,5	95	0,62
Соединитель переходной НЛ-СПх10 Е	95	0,62

Маркировка серии исполнения (в конце наименования изделия): УТ1,5 - Исполнение №1 (конвейерное оцинкование по методу Сендзимира), цУТ1,5 - Исполнение №2 (горячее оцинкование погружением по ГОСТ 9.307), Е - Исполнение №3 (нержавеющая сталь); S - расчетная толщина металла; N - расчетная ширина, H - расчетная высота, A - расчетный габарит, M - расчетная масса изделия

КРЫШКА ПРЯМОЙ ПОЛНОРАЗМЕРНОЙ СЕКЦИИ ЛОТКА НЛ

Работайте выгодно!

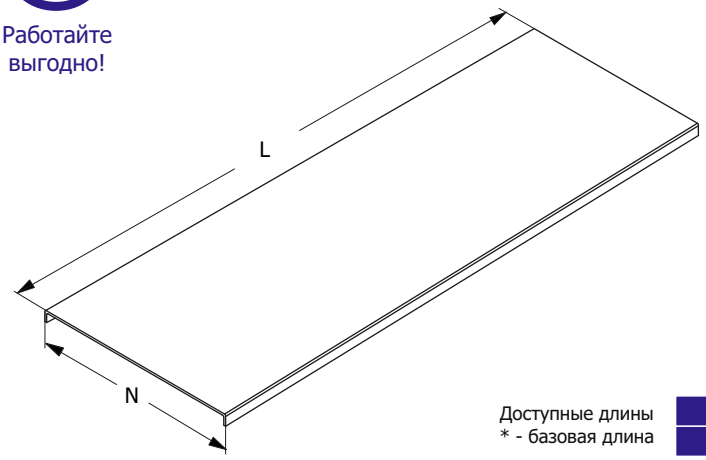

Крышка должна быть надежно закреплена на секции соответствующего типоразмера. Для уравновешивания крышки, в т.ч. в зависимости от условий эксплуатации, необходимо использовать дополнительные элементы крепления. Проектировщик должен подобрать тип и рассчитать требуемое количество креплений крышки.

Доступные длины
* - базовая длина

2500	3500	9000
2000*	3000	6000

Наименование изделия	N, mm	M (S=0.7), kg/m	M (S=0.8), kg/m	M (S=1.0), kg/m	M (S=1.2), kg/m	M (S=1.5), kg/m
Крышка КНЛ 20 УТ1,5	200	1,25	1,45	1,80	2,20	2,75
Крышка КНЛ 30 УТ1,5	300	1,80	2,09	2,60	3,15	3,90
Крышка КНЛ 40 УТ1,5	400	2,40	2,80	3,40	4,08	5,10
Крышка КНЛ 50 УТ1,5	500	2,90	3,35	4,20	5,00	6,25
Крышка КНЛ 60 УТ1,5	600	3,50	4,00	4,90	5,90	7,50
Крышка КНЛ 20 цУТ1,5	200	1,25	1,45	1,80	2,20	2,75
Крышка КНЛ 30 цУТ1,5	300	1,80	2,09	2,60	3,15	3,90
Крышка КНЛ 40 цУТ1,5	400	2,40	2,80	3,40	4,08	5,10
Крышка КНЛ 50 цУТ1,5	500	2,90	3,35	4,20	5,00	6,25
Крышка КНЛ 60 цУТ1,5	600	3,50	4,00	4,90	5,90	7,50
Крышка КНЛ 20 Е	200	1,25	1,45	1,80	2,20	2,75
Крышка КНЛ 30 Е	300	1,80	2,09	2,60	3,15	3,90
Крышка КНЛ 40 Е	400	2,40	2,80	3,40	4,08	5,10
Крышка КНЛ 50 Е	500	2,90	3,35	4,20	5,00	6,25
Крышка КНЛ 60 Е	600	3,50	4,00	4,90	5,90	7,50

Маркировка серии исполнения (в конце наименования изделия): УТ1,5 - Исполнение №1 (конвейерное оцинкование по методу Сендзимира), цУТ1,5 - Исполнение №2 (горячее оцинкование погружением по ГОСТ 9.307), Е - Исполнение №3 (нержавеющая сталь); S - расчетная толщина металла; N - расчетная ширина; H - расчетная высота; L - расчетная длина; M - расчетная масса

СКОБА КРЕПЛЕНИЯ КРЫШКИ ЛОТКА

Работайте выгодно!

Крышка должна быть надежно закреплена на секции соответствующего типоразмера. Для уравновешивания крышки, в т.ч. в зависимости от условий эксплуатации, необходимо использовать дополнительные элементы крепления. Проектировщик должен подобрать тип и рассчитать требуемое количество креплений крышки.

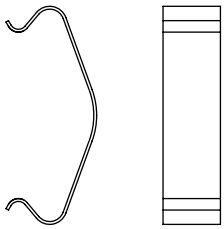

МУЛЬТИСИСТЕМА
ЗЭМИ ЕКАТЕРИНБУРГ

Наименование изделия	H, mm	M (S=1.5), kg
Скоба крепления крышки СКЛ 50 УТ1,5	50	0,02
Скоба крепления крышки СКЛ 50 цУТ1,5	50	0,02
Скоба крепления крышки СКЛ 50 Е	50	0,02
Скоба крепления крышки СКЛ 70 УТ1,5	60	0,02
Скоба крепления крышки СКЛ 70 цУТ1,5	60	0,02
Скоба крепления крышки СКЛ 70 Е	60	0,02
Скоба крепления крышки СКЛ 100 УТ1,5	100	0,03
Скоба крепления крышки СКЛ 100 цУТ1,5	100	0,03
Скоба крепления крышки СКЛ 100 Е	100	0,03

Маркировка серии исполнения (в конце наименования изделия): УТ1,5 - Исполнение №1 (конвейерное оцинкование по методу Сендзимира), цУТ1,5 - Исполнение №2 (горячее оцинкование погружением по ГОСТ 9.307), Е - Исполнение №3 (нержавеющая сталь); S - расчетная толщина металла; N - расчетная ширина, H - расчетная высота, A - расчетный габарит, M - расчетная масса изделия

ПОДВЕСКА ЛОТКА НЛ

Работайте выгодно!

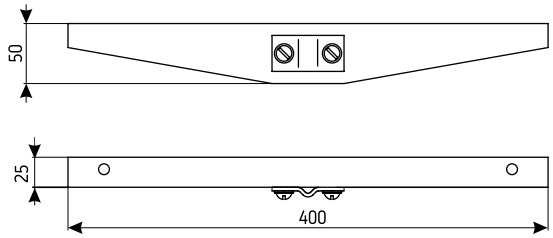

МУЛЬТИСИСТЕМА
ЗЭМИ ЕКАТЕРИНБУРГ

Наименование изделия	M, kg
Подвеска лотка НЛ-ПВ УТ1,5	0,62
Подвеска лотка НЛ-ПВ цУТ1,5	0,62
Подвеска лотка НЛ-ПВ Е	0,62

Маркировка серии исполнения (в конце наименования изделия): УТ1,5 - Исполнение №1 (конвейерное оцинкование по методу Сендзимира), цУТ1,5 - Исполнение №2 (горячее оцинкование погружением по ГОСТ 9.307), Е - Исполнение №3 (нержавеющая сталь); S - расчетная толщина металла; N - расчетная ширина, H - расчетная высота, A - расчетный габарит, M - расчетная масса изделия

ДЕРЖАТЕЛЬ ЛОТКА НЛ

Работайте выгодно!

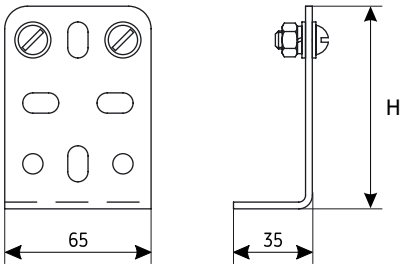

МУЛЬТИСИСТЕМА
ЗЭМИ ЕКАТЕРИНБУРГ

Наименование изделия	H, mm	M, kg
Держатель лотка НЛ-Д УТ1,5	90	0,21
Держатель лотка НЛ-Д цУТ1,5	90	0,21
Держатель лотка НЛ-Д Е	90	0,21

Маркировка серии исполнения (в конце наименования изделия): УТ1,5 - Исполнение №1 (конвейерное оцинкование по методу Сендзимира), цУТ1,5 - Исполнение №2 (горячее оцинкование погружением по ГОСТ 9.307), Е - Исполнение №3 (нержавеющая сталь); S - расчетная толщина металла; N - расчетная ширина, H - расчетная высота, A - расчетный габарит, M - расчетная масса изделия

ПРИЖИМ ЛОТКА НЛ

Работайте выгодно!

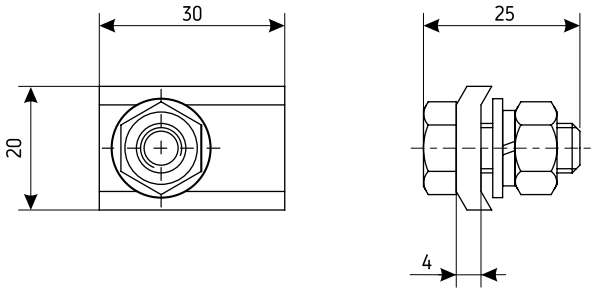

МУЛЬТИСИСТЕМА
ЗЭМИ ЕКАТЕРИНБУРГ

Наименование изделия	M, kg
Прижим лотковый НЛ-ПР УТ1,5	0,04
Прижим лотковый НЛ-ПР цУТ1,5	0,04
Прижим лотковый НЛ-ПР Е	0,04

Маркировка серии исполнения (в конце наименования изделия): УТ1,5 - Исполнение №1 (конвейерное оцинкование по методу Сендзимира), цУТ1,5 - Исполнение №2 (горячее оцинкование погружением по ГОСТ 9.307), Е - Исполнение №3 (нержавеющая сталь); S - расчетная толщина металла; N - расчетная ширина, H - расчетная высота, A - расчетный габарит, M - расчетная масса изделия

УСИЛЕННЫЕ КАБЕЛЬНЫЕ ЛОТКИ

Система усиленных кабельных лотков применяется на объектах, где необходимо создать кабельную линию со строительными пролетами до 12 метров. В системах усиленных лотков представлен широкий ассортимент известных марок изделий различных конфигураций, толщин и длин. В систему усиленных лотков входят изделия длинной от 6-ти до 10-ти метров, а также, элементы для поворота и разветвления кабельной линии в четырех исполнениях.

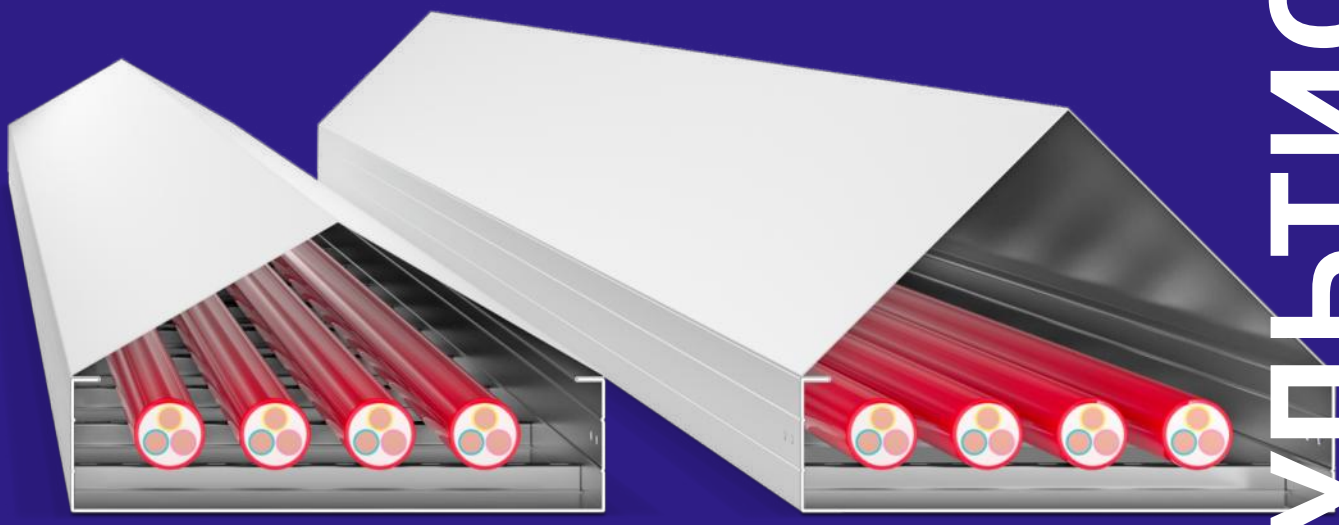

МУЛЬТИСИСТЕМА

ЗЭМИ ЕКАТЕРИНБУРГ

ПОЛНОРАЗМЕРНАЯ ПРЯМАЯ СЕКЦИЯ ЛОТКА ЗЕ-6

Для соединения двух смежных секций использовать соответствующие соединительные аксессуары.
Использовать соответствующие консоли.
Для закрепления секций на консолях использовать соответствующие крепления.

Соединительные аксессуары входят в комплект поставки изделия.

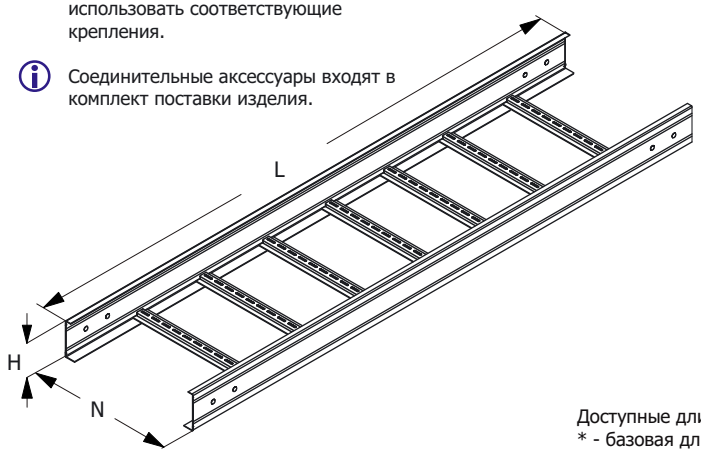

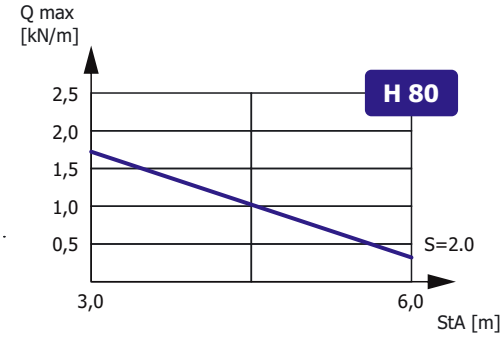

Зависимость максимальной распределенной нагрузки Qmax на днище секции высотой H, шириной N=300, длиной L=6000 от толщины металла S и расстояния между консолями StA в составе прямолинейного участка сбалансированной кабеленесущей конструкции (подробнее в Лицензии)

Доступные длины
* - базовая длина

2500	3500	9000
2000	3000	6000*

Наименование изделия	N, mm	H, mm	M (S=1.5), kg/m	M (S=2.0), kg/m
Лоток лестничный усиленный ЗЕ-6 200x80	200	80	4,86	6,03
Лоток лестничный усиленный ЗЕ-6 300x80	300	80	5,05	6,40
Лоток лестничный усиленный ЗЕ-6 400x80	400	80	5,41	6,76
Лоток лестничный усиленный ЗЕ-6 500x80	500	80	5,77	7,12
Лоток лестничный усиленный ЗЕ-6 600x80	600	80	6,13	7,45
Лоток лестничный усиленный ЗЕ-6 200x80 HDZ	200	80	4,86	6,03
Лоток лестничный усиленный ЗЕ-6 300x80 HDZ	300	80	5,05	6,40
Лоток лестничный усиленный ЗЕ-6 400x80 HDZ	400	80	5,41	6,76
Лоток лестничный усиленный ЗЕ-6 500x80 HDZ	500	80	5,77	7,12
Лоток лестничный усиленный ЗЕ-6 600x80 HDZ	600	80	6,13	7,45
Лоток лестничный усиленный ЗЕ-6 200x80 INOX	200	80	4,86	6,03
Лоток лестничный усиленный ЗЕ-6 300x80 INOX	300	80	5,05	6,40
Лоток лестничный усиленный ЗЕ-6 400x80 INOX	400	80	5,41	6,76
Лоток лестничный усиленный ЗЕ-6 500x80 INOX	500	80	5,77	7,12
Лоток лестничный усиленный ЗЕ-6 600x80 INOX	600	80	6,13	7,45

Маркировка серии исполнения (в конце наименования изделия): БЕЗ ОБОЗНАЧЕНИЯ - Исполнение №1 (конвейерное оцинкование по методу Сендзимира), HDZ - Исполнение №2 (горячее оцинкование погружением по ГОСТ 9.307), INOX - Исполнение №3 (нержавеющая сталь); Qmax - максимальная распределенная нагрузка; StA – расстояние между консолями; S - расчетная толщина металла; N - расчетная ширина; H - расчетная высота; L - расчетная длина; M - расчетная масса

УГЛОВАЯ СЕКЦИЯ НА 90 ГРАДУСОВ
ЛОТКА ЗЕ-6

Работайте выгодно!

Использовать соответствующие консоли. Для закрепления секций на консолях использовать соответствующие крепления. Соединительные аксессуары входят в комплект поставки изделия.

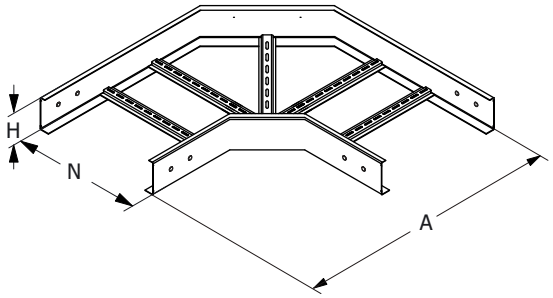

МУЛЬТИСИСТЕМА
ЗЭМИ ЕКАТЕРИНБУРГ

Наименование изделия	N, mm	H, mm	A, mm	M (S=1.5), kg	M (S=2.0), kg
Угол лотка ЗЕ-6-У90 200x80	200	80	560	4,33	5,77
Угол лотка ЗЕ-6-У90 300x80	300	80	660	4,94	6,59
Угол лотка ЗЕ-6-У90 400x80	400	80	760	5,55	7,40
Угол лотка ЗЕ-6-У90 500x80	500	80	860	6,16	8,21
Угол лотка ЗЕ-6-У90 600x80	600	80	960	6,77	9,03
Угол лотка ЗЕ-6-У90 200x80 HDZ	200	80	560	4,33	5,77
Угол лотка ЗЕ-6-У90 300x80 HDZ	300	80	660	4,94	6,59
Угол лотка ЗЕ-6-У90 400x80 HDZ	400	80	760	5,55	7,40
Угол лотка ЗЕ-6-У90 500x80 HDZ	500	80	860	6,16	8,21
Угол лотка ЗЕ-6-У90 600x80 HDZ	600	80	960	6,77	9,03
Угол лотка ЗЕ-6-У90 200x80 INOX	200	80	560	4,33	5,77
Угол лотка ЗЕ-6-У90 300x80 INOX	300	80	660	4,94	6,59
Угол лотка ЗЕ-6-У90 400x80 INOX	400	80	760	5,55	7,40
Угол лотка ЗЕ-6-У90 500x80 INOX	500	80	860	6,16	8,21
Угол лотка ЗЕ-6-У90 600x80 INOX	600	80	960	6,77	9,03

Маркировка серии исполнения (в конце наименования изделия): БЕЗ ОБОЗНАЧЕНИЯ - Исполнение №1 (конвейерное оцинкование по методу Сендзимира), HDZ - Исполнение №2 (горячее оцинкование погружением по ГОСТ 9.307), INOX - Исполнение №3 (нержавеющая сталь); S - расчетная толщина металла; N - расчетная ширина, H - расчетная высота, A - расчетный габарит, M - расчетная масса изделия

УГЛОВАЯ СЕКЦИЯ НА 90 ГРАДУСОВ ВВЕРХ
ЛОТКА ЗЕ-6

Работайте выгодно!

Использовать соответствующие консоли. Для закрепления секций на консолях использовать соответствующие крепления. Соединительные аксессуары входят в комплект поставки изделия.

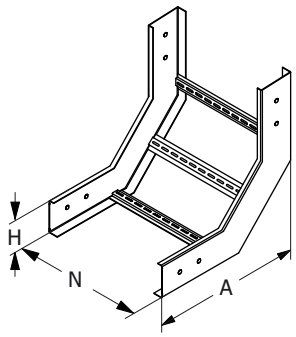

МУЛЬТИСИСТЕМА
ЗЭМИ ЕКАТЕРИНБУРГ

Наименование изделия	N, mm	H, mm	A, mm	M (S=1.5), kg	M (S=2.0), kg
Угол лотка ЗЕ-6-У90В 200х80	200	80	365	3,54	4,72
Угол лотка ЗЕ-6-У90В 300х80	300	80	365	3,71	4,95
Угол лотка ЗЕ-6-У90В 400х80	400	80	365	3,89	5,18
Угол лотка ЗЕ-6-У90В 500х80	500	80	365	4,06	5,41
Угол лотка ЗЕ-6-У90В 600х80	600	80	365	4,22	5,63
Угол лотка ЗЕ-6-У90В 200х80 HDZ	200	80	365	3,54	4,72
Угол лотка ЗЕ-6-У90В 300х80 HDZ	300	80	365	3,71	4,95
Угол лотка ЗЕ-6-У90В 400х80 HDZ	400	80	365	3,89	5,18
Угол лотка ЗЕ-6-У90В 500х80 HDZ	500	80	365	4,06	5,41
Угол лотка ЗЕ-6-У90В 600х80 HDZ	600	80	365	4,22	5,63
Угол лотка ЗЕ-6-У90В 200х80 INOX	200	80	365	3,54	4,72
Угол лотка ЗЕ-6-У90В 300х80 INOX	300	80	365	3,71	4,95
Угол лотка ЗЕ-6-У90В 400х80 INOX	400	80	365	3,89	5,18
Угол лотка ЗЕ-6-У90В 500х80 INOX	500	80	365	4,06	5,41
Угол лотка ЗЕ-6-У90В 600х80 INOX	600	80	365	4,22	5,63

Маркировка серии исполнения (в конце наименования изделия): БЕЗ ОБОЗНАЧЕНИЯ - Исполнение №1 (конвейерное оцинкование по методу Сендзимира), HDZ - Исполнение №2 (горячее оцинкование погружением по ГОСТ 9.307), INOX - Исполнение №3 (нержавеющая сталь); S - расчетная толщина металла; N - расчетная ширина, H - расчетная высота, A - расчетный габарит, M - расчетная масса изделия

УГЛОВАЯ СЕКЦИЯ НА 90 ГРАДУСОВ ВНИЗ
ЛОТКА ЗЕ-6

Работайте выгодно!

Использовать соответствующие консоли. Для закрепления секций на консолях использовать соответствующие крепления. Соединительные аксессуары входят в комплект поставки изделия.

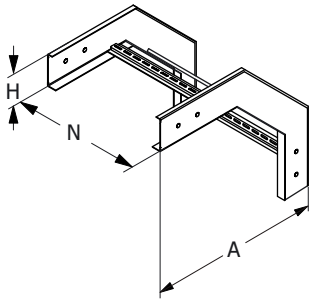

МУЛЬТИСИСТЕМА
ЗЭМИ ЕКАТЕРИНБУРГ

Наименование изделия	N, mm	H, mm	A, mm	M (S=1.5), kg	M (S=2.0), kg
Угол лотка ЗЕ-6-У90Н 200х80	200	80	440	4,16	5,55
Угол лотка ЗЕ-6-У90Н 300х80	300	80	440	4,34	5,78
Угол лотка ЗЕ-6-У90Н 400х80	400	80	440	4,51	6,01
Угол лотка ЗЕ-6-У90Н 500х80	500	80	440	4,68	6,24
Угол лотка ЗЕ-6-У90Н 600х80	600	80	440	4,85	6,47
Угол лотка ЗЕ-6-У90Н 200х80 HDZ	200	80	440	4,16	5,55
Угол лотка ЗЕ-6-У90Н 300х80 HDZ	300	80	440	4,34	5,78
Угол лотка ЗЕ-6-У90Н 400х80 HDZ	400	80	440	4,51	6,01
Угол лотка ЗЕ-6-У90Н 500х80 HDZ	500	80	440	4,68	6,24
Угол лотка ЗЕ-6-У90Н 600х80 HDZ	600	80	440	4,85	6,47
Угол лотка ЗЕ-6-У90Н 200х80 INOX	200	80	440	4,16	5,55
Угол лотка ЗЕ-6-У90Н 300х80 INOX	300	80	440	4,34	5,78
Угол лотка ЗЕ-6-У90Н 400х80 INOX	400	80	440	4,51	6,01
Угол лотка ЗЕ-6-У90Н 500х80 INOX	500	80	440	4,68	6,24
Угол лотка ЗЕ-6-У90Н 600х80 INOX	600	80	440	4,85	6,47

Маркировка серии исполнения (в конце наименования изделия): БЕЗ ОБОЗНАЧЕНИЯ - Исполнение №1 (конвейерное оцинкование по методу Сендзимира), HDZ - Исполнение №2 (горячее оцинкование погружением по ГОСТ 9.307), INOX - Исполнение №3 (нержавеющая сталь); S - расчетная толщина металла; N - расчетная ширина, H - расчетная высота, A - расчетный габарит, M - расчетная масса изделия

СЕКЦИЯ ОТВЕТВЛЕНИЯ ЛОТКА ЗЕ-6

Работайте выгодно!

Использовать соответствующие консоли. Для закрепления секций на консолях использовать соответствующие крепления. Соединительные аксессуары входят в комплект поставки изделия.

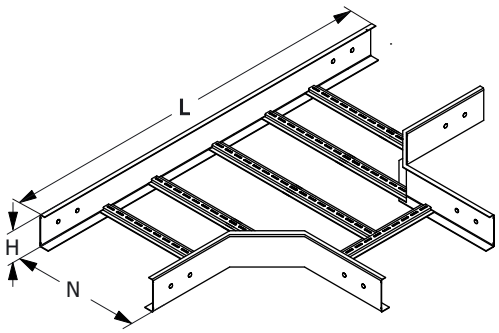

МУЛЬТИСИСТЕМА
ЗЭМИ ЕКАТЕРИНБУРГ

Наименование изделия	N, mm	H, mm	L, mm	M (S=1.5), kg	M (S=2.0), kg
Ответвление лотка ЗЕ-6-Т 200x80	200	80	715	5,20	6,93
Ответвление лотка ЗЕ-6-Т 300x80	300	80	815	5,89	7,85
Ответвление лотка ЗЕ-6-Т 400x80	400	80	915	6,37	8,49
Ответвление лотка ЗЕ-6-Т 500x80	500	80	1015	6,86	9,14
Ответвление лотка ЗЕ-6-Т 600x80	600	80	1115	7,34	9,78
Ответвление лотка ЗЕ-6-Т 200x80 HDZ	200	80	715	5,20	6,93
Ответвление лотка ЗЕ-6-Т 300x80 HDZ	300	80	815	5,89	7,85
Ответвление лотка ЗЕ-6-Т 400x80 HDZ	400	80	915	6,37	8,49
Ответвление лотка ЗЕ-6-Т 500x80 HDZ	500	80	1015	6,86	9,14
Ответвление лотка ЗЕ-6-Т 600x80 HDZ	600	80	1115	7,34	9,78
Ответвление лотка ЗЕ-6-Т 200x80 INOX	200	80	715	5,20	6,93
Ответвление лотка ЗЕ-6-Т 300x80 INOX	300	80	815	5,89	7,85
Ответвление лотка ЗЕ-6-Т 400x80 INOX	400	80	915	6,37	8,49
Ответвление лотка ЗЕ-6-Т 500x80 INOX	500	80	1015	6,86	9,14
Ответвление лотка ЗЕ-6-Т 600x80 INOX	600	80	1115	7,34	9,78

Маркировка серии исполнения (в конце наименования изделия): БЕЗ ОБОЗНАЧЕНИЯ - Исполнение №1 (конвейерное оцинкование по методу Сендзимира), HDZ - Исполнение №2 (горячее оцинкование погружением по ГОСТ 9.307), INOX - Исполнение №3 (нержавеющая сталь); S - расчетная толщина металла; N - расчетная ширина, H - расчетная высота, A - расчетный габарит, M - расчетная масса изделия

СЕКЦИЯ ПЕРЕКРЕСТКА ЛОТКА ЗЕ-6

Работайте выгодно!

Использовать соответствующие консоли. Для закрепления секций на консолях использовать соответствующие крепления. Соединительные аксессуары входят в комплект поставки изделия.

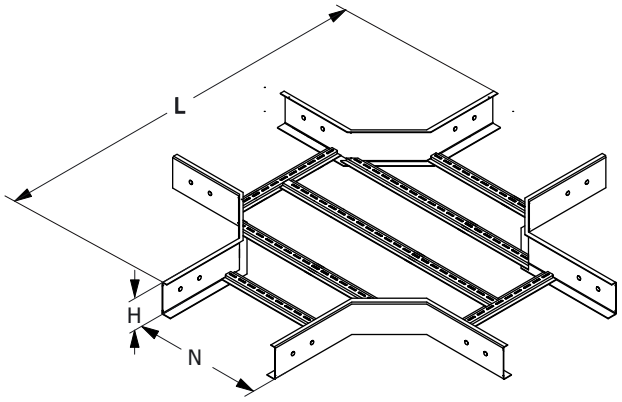

МУЛЬТИСИСТЕМА
ЗЭМИ ЕКАТЕРИНБУРГ

Наименование изделия	N, mm	H, mm	A, mm	M (S=1.5), kg	M (S=2.0), kg
Перекресток лотка ЗЕ-6-К 200x80	200	80	715	6,61	8,81
Перекресток лотка ЗЕ-6-К 300x80	300	80	815	7,00	9,33
Перекресток лотка ЗЕ-6-К 400x80	400	80	915	7,39	9,85
Перекресток лотка ЗЕ-6-К 500x80	500	80	1015	7,78	10,37
Перекресток лотка ЗЕ-6-К 600x80	600	80	1115	8,17	10,89
Перекресток лотка ЗЕ-6-К 200x80 HDZ	200	80	715	6,61	8,81
Перекресток лотка ЗЕ-6-К 300x80 HDZ	300	80	815	7,00	9,33
Перекресток лотка ЗЕ-6-К 400x80 HDZ	400	80	915	7,39	9,85
Перекресток лотка ЗЕ-6-К 500x80 HDZ	500	80	1015	7,78	10,37
Перекресток лотка ЗЕ-6-К 600x80 HDZ	600	80	1115	8,17	10,89
Перекресток лотка ЗЕ-6-К 200x80 INOX	200	80	715	6,61	8,81
Перекресток лотка ЗЕ-6-К 300x80 INOX	300	80	815	7,00	9,33
Перекресток лотка ЗЕ-6-К 400x80 INOX	400	80	915	7,39	9,85
Перекресток лотка ЗЕ-6-К 500x80 INOX	500	80	1015	7,78	10,37
Перекресток лотка ЗЕ-6-К 600x80 INOX	600	80	1115	8,17	10,89

Маркировка серии исполнения (в конце наименования изделия): БЕЗ ОБОЗНАЧЕНИЯ - Исполнение №1 (конвейерное оцинкование по методу Сендзимира), HDZ - Исполнение №2 (горячее оцинкование погружением по ГОСТ 9.307), INOX - Исполнение №3 (нержавеющая сталь); S - расчетная толщина металла; N - расчетная ширина, H - расчетная высота, A - расчетный габарит, M - расчетная масса изделия

СОЕДИНИТЕЛЬ ЛЕСТНИЧНОГО ЛОТКА 3E-6

Работайте выгодно!

Для соединения двух секций лестничных лотков одного типоразмера необходимо использовать 2 соединителя соответствующей высоты.

Метизы входят в комплект поставки.

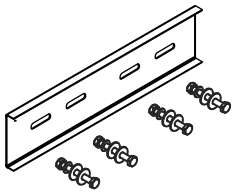

Соединитель для секций лестничного лотка

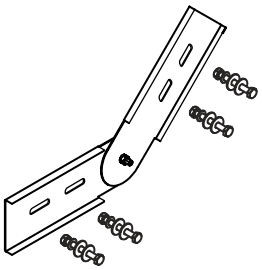

Вертикальный соединитель для секций лестничного лотка

МУЛЬТИСИСТЕМА
ЗЭМИ ЕКАТЕРИНБУРГ

Наименование изделия	H, mm	M (S=1.5), kg	M (S=2.0), kg
Соединитель лотка 3E-6 80	80	0,38	0,78
Соединитель лотка 3E-6 80 HDZ	80	0,38	0,78
Соединитель лотка 3E-6 80 INOX	80	0,38	0,78
Вертикальный соединитель лотка 3E-6 80	80	0,45	0,66
Вертикальный соединитель лотка 3E-6 80 HDZ	80	0,45	0,66
Вертикальный соединитель лотка 3E-6 80 INOX	80	0,45	0,66

Маркировка серии исполнения (в конце наименования изделия): БЕЗ ОБОЗНАЧЕНИЯ - Исполнение №1 (конвейерное оцинкование по методу Сендзимира), HDZ - Исполнение №2 (горячее оцинкование погружением по ГОСТ 9.307), INOX - Исполнение №3 (нержавеющая сталь); S - расчетная толщина металла; N - расчетная ширина, H - расчетная высота, A - расчетный габарит, M - расчетная масса изделия

ЗАГЛУШКА-ПЕРЕХОДНИК ЛОТКА ЗЕ-6

Работайте выгодно!

Метизы входят в комплект поставки изделия.

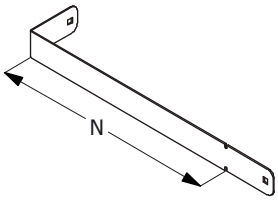

МУЛЬТИСИСТЕМА
ЗЭМИ ЕКАТЕРИНБУРГ

Наименование изделия	N, mm	H, mm	M (S=1.5), kg	M (S=2.0), kg
Заглушка-переходник лотка ЗЕ-6 200x80	200	80	0,37	0,46
Заглушка-переходник лотка ЗЕ-6 300x80	300	80	0,53	0,66
Заглушка-переходник лотка ЗЕ-6 400x80	400	80	0,70	0,88
Заглушка-переходник лотка ЗЕ-6 500x80	500	80	0,78	0,98
Заглушка-переходник лотка ЗЕ-6 600x80	600	80	0,93	1,16
Заглушка-переходник лотка ЗЕ-6 200x80 HDZ	200	80	0,37	0,46
Заглушка-переходник лотка ЗЕ-6 300x80 HDZ	300	80	0,53	0,66
Заглушка-переходник лотка ЗЕ-6 400x80 HDZ	400	80	0,70	0,88
Заглушка-переходник лотка ЗЕ-6 500x80 HDZ	500	80	0,78	0,98
Заглушка-переходник лотка ЗЕ-6 600x80 HDZ	600	80	0,93	1,16
Заглушка-переходник лотка ЗЕ-6 200x80 INOX	200	80	0,37	0,46
Заглушка-переходник лотка ЗЕ-6 300x80 INOX	300	80	0,53	0,66
Заглушка-переходник лотка ЗЕ-6 400x80 INOX	400	80	0,70	0,88
Заглушка-переходник лотка ЗЕ-6 500x80 INOX	500	80	0,78	0,98
Заглушка-переходник лотка ЗЕ-6 600x80 INOX	600	80	0,93	1,16

Маркировка серии исполнения (в конце наименования изделия): БЕЗ ОБОЗНАЧЕНИЯ - Исполнение №1 (конвейерное оцинкование по методу Сендзимира), HDZ - Исполнение №2 (горячее оцинкование погружением по ГОСТ 9.307), INOX - Исполнение №3 (нержавеющая сталь); S - расчетная толщина металла; N - расчетная ширина, H - расчетная высота, A - расчетный габарит, M - расчетная масса изделия

ПЕРЕГОРОДКА ЛЕСТНИЧНОГО ЛОТКА ЗЕ-6

Работайте выгодно!

Изделие крепится к днищу секции при помощи метизов (метизы входят в комплект поставки).

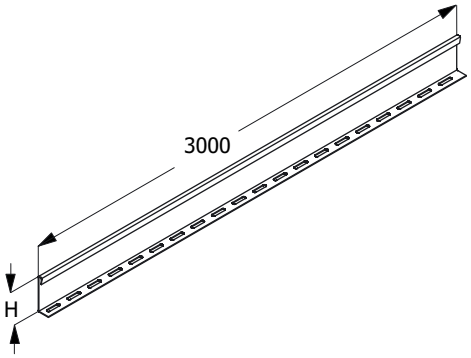

МУЛЬТИСИСТЕМА
ЗЭМИ ЕКАТЕРИНБУРГ

Наименование изделия	H, mm	M (S=1.2), kg	M (S=1.5), kg
Перегородка лотка ЗЕ-6 80	60	2,68	3,36
Перегородка лотка ЗЕ-6 80 HDZ	60	2,68	3,36
Перегородка лотка ЗЕ-6 80 INOX	60	2,68	3,36

Маркировка серии исполнения (в конце наименования изделия): БЕЗ ОБОЗНАЧЕНИЯ - Исполнение №1 (конвейерное оцинкование по методу Сендзимира), HDZ - Исполнение №2 (горячее оцинкование погружением по ГОСТ 9.307), INOX - Исполнение №3 (нержавеющая сталь); S - расчетная толщина металла; N - расчетная ширина, H - расчетная высота, A - расчетный габарит, M - расчетная масса изделия

ПОЛНОРАЗМЕРНАЯ ПРЯМАЯ СЕКЦИЯ ЛОТКА ЗЕ-6

Для соединения двух смежных секций использовать соответствующие соединительные аксессуары.
Использовать соответствующие консоли.
Для закрепления секций на консолях использовать соответствующие крепления.

Соединительные аксессуары входят в комплект поставки изделия.

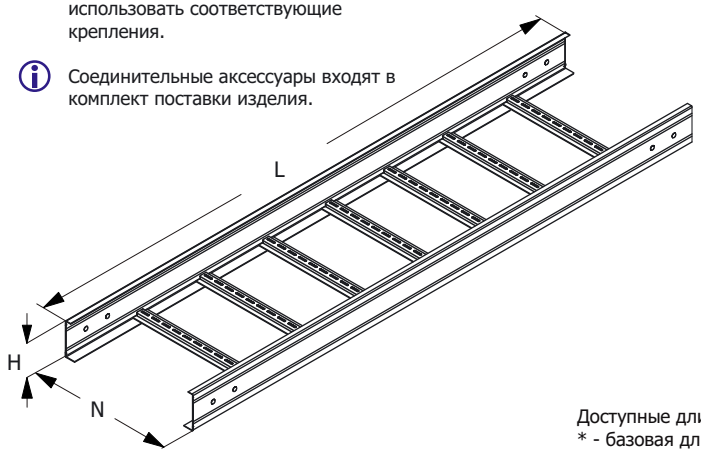

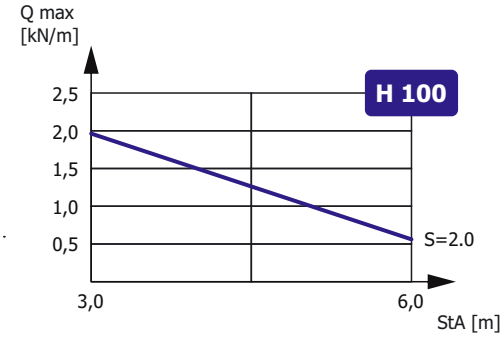

Зависимость максимальной распределенной нагрузки Qmax на днище секции высотой H, шириной N=300, длиной L=6000 от толщины металла S и расстояния между консолями StA в составе прямолинейного участка сбалансированной кабеленесущей конструкции (подробнее в Лицензии)

Доступные длины
* - базовая длина

2500	3500	9000
2000	3000	6000*

Наименование изделия	N, mm	H, mm	M (S=1.5), kg/m	M (S=2.0), kg/m
Лоток лестничный усиленный ЗЕ-6 200x100	200	100	5,27	6,82
Лоток лестничный усиленный ЗЕ-6 300x100	300	100	5,64	7,19
Лоток лестничный усиленный ЗЕ-6 400x100	400	100	6,00	7,55
Лоток лестничный усиленный ЗЕ-6 500x100	500	100	6,36	7,91
Лоток лестничный усиленный ЗЕ-6 600x100	600	100	6,72	8,27
Лоток лестничный усиленный ЗЕ-6 200x100 HDZ	200	100	5,27	6,82
Лоток лестничный усиленный ЗЕ-6 300x100 HDZ	300	100	5,64	7,19
Лоток лестничный усиленный ЗЕ-6 400x100 HDZ	400	100	6,00	7,55
Лоток лестничный усиленный ЗЕ-6 500x100 HDZ	500	100	6,36	7,91
Лоток лестничный усиленный ЗЕ-6 600x100 HDZ	600	100	6,72	8,27
Лоток лестничный усиленный ЗЕ-6 200x100 INOX	200	100	5,27	6,82
Лоток лестничный усиленный ЗЕ-6 300x100 INOX	300	100	5,64	7,19
Лоток лестничный усиленный ЗЕ-6 400x100 INOX	400	100	6,00	7,55
Лоток лестничный усиленный ЗЕ-6 500x100 INOX	500	100	6,36	7,91
Лоток лестничный усиленный ЗЕ-6 600x100 INOX	600	100	6,72	8,27

Маркировка серии исполнения (в конце наименования изделия): БЕЗ ОБОЗНАЧЕНИЯ - Исполнение №1 (конвейерное оцинкование по методу Сендзимира), HDZ - Исполнение №2 (горячее оцинкование погружением по ГОСТ 9.307), INOX - Исполнение №3 (нержавеющая сталь); Qmax - максимальная распределенная нагрузка; StA – расстояние между консолями; S - расчетная толщина металла; N - расчетная ширина; H - расчетная высота; L - расчетная длина; M - расчетная масса

УГЛОВАЯ СЕКЦИЯ НА 90 ГРАДУСОВ
ЛОТКА ЗЕ-6

Работайте выгодно!

Использовать соответствующие консоли. Для закрепления секций на консолях использовать соответствующие крепления. Соединительные аксессуары входят в комплект поставки изделия.

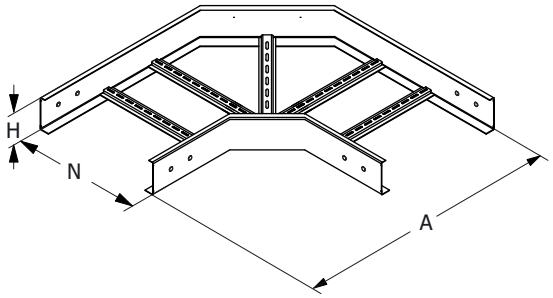

МУЛЬТИСИСТЕМА
ЗЭМИ ЕКАТЕРИНБУРГ

Наименование изделия	N, mm	H, mm	A, mm	M (S=1.5), kg	M (S=2.0), kg
Угол лотка ЗЕ-6-У90 200x100	200	100	560	4,33	5,77
Угол лотка ЗЕ-6-У90 300x100	300	100	660	4,94	6,59
Угол лотка ЗЕ-6-У90 400x100	400	100	760	5,55	7,40
Угол лотка ЗЕ-6-У90 500x100	500	100	860	6,16	8,21
Угол лотка ЗЕ-6-У90 600x100	600	100	960	6,77	9,03
Угол лотка ЗЕ-6-У90 200x100 HDZ	200	100	560	4,33	5,77
Угол лотка ЗЕ-6-У90 300x100 HDZ	300	100	660	4,94	6,59
Угол лотка ЗЕ-6-У90 400x100 HDZ	400	100	760	5,55	7,40
Угол лотка ЗЕ-6-У90 500x100 HDZ	500	100	860	6,16	8,21
Угол лотка ЗЕ-6-У90 600x100 HDZ	600	100	960	6,77	9,03
Угол лотка ЗЕ-6-У90 200x100 INOX	200	100	560	4,33	5,77
Угол лотка ЗЕ-6-У90 300x100 INOX	300	100	660	4,94	6,59
Угол лотка ЗЕ-6-У90 400x100 INOX	400	100	760	5,55	7,40
Угол лотка ЗЕ-6-У90 500x100 INOX	500	100	860	6,16	8,21
Угол лотка ЗЕ-6-У90 600x100 INOX	600	100	960	6,77	9,03

Маркировка серии исполнения (в конце наименования изделия): БЕЗ ОБОЗНАЧЕНИЯ - Исполнение №1 (конвейерное оцинкование по методу Сендзимира), HDZ - Исполнение №2 (горячее оцинкование погружением по ГОСТ 9.307), INOX - Исполнение №3 (нержавеющая сталь); S - расчетная толщина металла; N - расчетная ширина, H - расчетная высота, A - расчетный габарит, M - расчетная масса изделия

УГЛОВАЯ СЕКЦИЯ НА 90 ГРАДУСОВ ВВЕРХ
ЛОТКА ЗЕ-6

Работайте выгодно!

Использовать соответствующие консоли. Для закрепления секций на консолях использовать соответствующие крепления. Соединительные аксессуары входят в комплект поставки изделия.

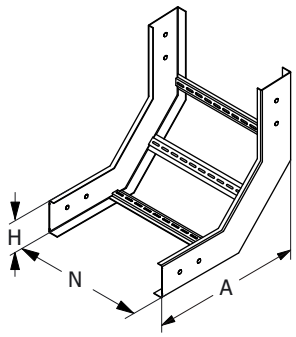

МУЛЬТИСИСТЕМА
ЗЭМИ ЕКАТЕРИНБУРГ

Наименование изделия	N, mm	H, mm	A, mm	M (S=1.5), kg	M (S=2.0), kg
Угол лотка ЗЕ-6-У90В 200х100	200	100	365	3,54	4,72
Угол лотка ЗЕ-6-У90В 300х100	300	100	365	3,71	4,95
Угол лотка ЗЕ-6-У90В 400х100	400	100	365	3,89	5,18
Угол лотка ЗЕ-6-У90В 500х100	500	100	365	4,06	5,41
Угол лотка ЗЕ-6-У90В 600х100	600	100	365	4,22	5,63
Угол лотка ЗЕ-6-У90В 200х100 HDZ	200	100	365	3,54	4,72
Угол лотка ЗЕ-6-У90В 300х100 HDZ	300	100	365	3,71	4,95
Угол лотка ЗЕ-6-У90В 400х100 HDZ	400	100	365	3,89	5,18
Угол лотка ЗЕ-6-У90В 500х100 HDZ	500	100	365	4,06	5,41
Угол лотка ЗЕ-6-У90В 600х100 HDZ	600	100	365	4,22	5,63
Угол лотка ЗЕ-6-У90В 200х100 INOX	200	100	365	3,54	4,72
Угол лотка ЗЕ-6-У90В 300х100 INOX	300	100	365	3,71	4,95
Угол лотка ЗЕ-6-У90В 400х100 INOX	400	100	365	3,89	5,18
Угол лотка ЗЕ-6-У90В 500х100 INOX	500	100	365	4,06	5,41
Угол лотка ЗЕ-6-У90В 600х100 INOX	600	100	365	4,22	5,63

Маркировка серии исполнения (в конце наименования изделия): БЕЗ ОБОЗНАЧЕНИЯ - Исполнение №1 (конвейерное оцинкование по методу Сендзимира), HDZ - Исполнение №2 (горячее оцинкование погружением по ГОСТ 9.307), INOX - Исполнение №3 (нержавеющая сталь); S - расчетная толщина металла; N - расчетная ширина, H - расчетная высота, A - расчетный габарит, M - расчетная масса изделия

УГЛОВАЯ СЕКЦИЯ НА 90 ГРАДУСОВ ВНИЗ
ЛОТКА ЗЕ-6

Работайте выгодно!

Использовать соответствующие консоли. Для закрепления секций на консолях использовать соответствующие крепления. Соединительные аксессуары входят в комплект поставки изделия.

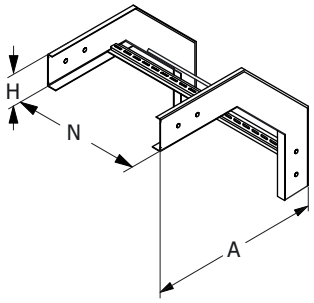

МУЛЬТИСИСТЕМА
ЗЭМИ ЕКАТЕРИНБУРГ

Наименование изделия	N, mm	H, mm	A, mm	M (S=1.5), kg	M (S=2.0), kg
Угол лотка ЗЕ-6-У90Н 200х100	200	100	465	4,16	5,55
Угол лотка ЗЕ-6-У90Н 300х100	300	100	465	4,34	5,78
Угол лотка ЗЕ-6-У90Н 400х100	400	100	465	4,51	6,01
Угол лотка ЗЕ-6-У90Н 500х100	500	100	465	4,68	6,24
Угол лотка ЗЕ-6-У90Н 600х100	600	100	465	4,85	6,47
Угол лотка ЗЕ-6-У90Н 200х100 HDZ	200	100	465	4,16	5,55
Угол лотка ЗЕ-6-У90Н 300х100 HDZ	300	100	465	4,34	5,78
Угол лотка ЗЕ-6-У90Н 400х100 HDZ	400	100	465	4,51	6,01
Угол лотка ЗЕ-6-У90Н 500х100 HDZ	500	100	465	4,68	6,24
Угол лотка ЗЕ-6-У90Н 600х100 HDZ	600	100	465	4,85	6,47
Угол лотка ЗЕ-6-У90Н 200х100 INOX	200	100	465	4,16	5,55
Угол лотка ЗЕ-6-У90Н 300х100 INOX	300	100	465	4,34	5,78
Угол лотка ЗЕ-6-У90Н 400х100 INOX	400	100	465	4,51	6,01
Угол лотка ЗЕ-6-У90Н 500х100 INOX	500	100	465	4,68	6,24
Угол лотка ЗЕ-6-У90Н 600х100 INOX	600	100	465	4,85	6,47

Маркировка серии исполнения (в конце наименования изделия): БЕЗ ОБОЗНАЧЕНИЯ - Исполнение №1 (конвейерное оцинкование по методу Сендзимира), HDZ - Исполнение №2 (горячее оцинкование погружением по ГОСТ 9.307), INOX - Исполнение №3 (нержавеющая сталь); S - расчетная толщина металла; N - расчетная ширина, H - расчетная высота, A - расчетный габарит, M - расчетная масса изделия

СЕКЦИЯ ОТВЕТВЛЕНИЯ ЛОТКА ЗЕ-6

Работайте выгодно!

Использовать соответствующие консоли. Для закрепления секций на консолях использовать соответствующие крепления. Соединительные аксессуары входят в комплект поставки изделия.

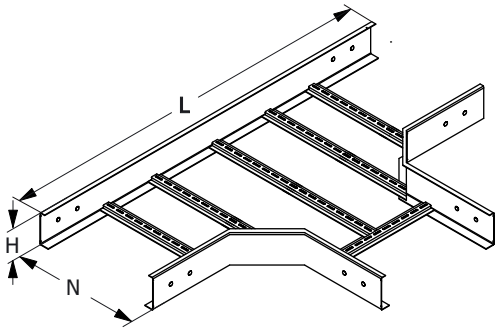

МУЛЬТИСИСТЕМА
ЗЭМИ ЕКАТЕРИНБУРГ

Наименование изделия	N, mm	H, mm	L, mm	M (S=1.5), kg	M (S=2.0), kg
Ответвление лотка ЗЕ-6-Т 200x100	200	100	715	5,20	6,93
Ответвление лотка ЗЕ-6-Т 300x100	300	100	815	5,89	7,85
Ответвление лотка ЗЕ-6-Т 400x100	400	100	915	6,37	8,49
Ответвление лотка ЗЕ-6-Т 500x100	500	100	1015	6,86	9,14
Ответвление лотка ЗЕ-6-Т 600x100	600	100	1115	7,34	9,78
Ответвление лотка ЗЕ-6-Т 200x100 HDZ	200	100	715	5,20	6,93
Ответвление лотка ЗЕ-6-Т 300x100 HDZ	300	100	815	5,89	7,85
Ответвление лотка ЗЕ-6-Т 400x100 HDZ	400	100	915	6,37	8,49
Ответвление лотка ЗЕ-6-Т 500x100 HDZ	500	100	1015	6,86	9,14
Ответвление лотка ЗЕ-6-Т 600x100 HDZ	600	100	1115	7,34	9,78
Ответвление лотка ЗЕ-6-Т 200x100 INOX	200	100	715	5,20	6,93
Ответвление лотка ЗЕ-6-Т 300x100 INOX	300	100	815	5,89	7,85
Ответвление лотка ЗЕ-6-Т 400x100 INOX	400	100	915	6,37	8,49
Ответвление лотка ЗЕ-6-Т 500x100 INOX	500	100	1015	6,86	9,14
Ответвление лотка ЗЕ-6-Т 600x100 INOX	600	100	1115	7,34	9,78

Маркировка серии исполнения (в конце наименования изделия): БЕЗ ОБОЗНАЧЕНИЯ - Исполнение №1 (конвейерное оцинкование по методу Сендзимира), HDZ - Исполнение №2 (горячее оцинкование погружением по ГОСТ 9.307), INOX - Исполнение №3 (нержавеющая сталь); S - расчетная толщина металла; N - расчетная ширина, H - расчетная высота, A - расчетный габарит, M - расчетная масса изделия

СЕКЦИЯ ПЕРЕКРЕСТКА ЛОТКА ЗЕ-6

Работайте выгодно!

Использовать соответствующие консоли. Для закрепления секций на консолях использовать соответствующие крепления. Соединительные аксессуары входят в комплект поставки изделия.

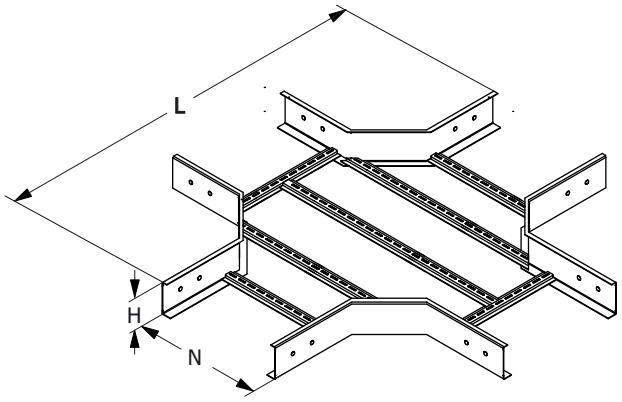

МУЛЬТИСИСТЕМА
ЗЭМИ ЕКАТЕРИНБУРГ

Наименование изделия	N, mm	H, mm	A, mm	M (S=1.5), kg	M (S=2.0), kg
Перекресток лотка ЗЕ-6-К 200x100	200	100	715	6,61	8,81
Перекресток лотка ЗЕ-6-К 300x100	300	100	815	7,00	9,33
Перекресток лотка ЗЕ-6-К 400x100	400	100	915	7,39	9,85
Перекресток лотка ЗЕ-6-К 500x100	500	100	1015	7,78	10,37
Перекресток лотка ЗЕ-6-К 600x100	600	100	1115	8,17	10,89
Перекресток лотка ЗЕ-6-К 200x100 HDZ	200	100	715	6,61	8,81
Перекресток лотка ЗЕ-6-К 300x100 HDZ	300	100	815	7,00	9,33
Перекресток лотка ЗЕ-6-К 400x100 HDZ	400	100	915	7,39	9,85
Перекресток лотка ЗЕ-6-К 500x100 HDZ	500	100	1015	7,78	10,37
Перекресток лотка ЗЕ-6-К 600x100 HDZ	600	100	1115	8,17	10,89
Перекресток лотка ЗЕ-6-К 200x100 INOX	200	100	715	6,61	8,81
Перекресток лотка ЗЕ-6-К 300x100 INOX	300	100	815	7,00	9,33
Перекресток лотка ЗЕ-6-К 400x100 INOX	400	100	915	7,39	9,85
Перекресток лотка ЗЕ-6-К 500x100 INOX	500	100	1015	7,78	10,37
Перекресток лотка ЗЕ-6-К 600x100 INOX	600	100	1115	8,17	10,89

Маркировка серии исполнения (в конце наименования изделия): БЕЗ ОБОЗНАЧЕНИЯ - Исполнение №1 (конвейерное оцинкование по методу Сендзимира), HDZ - Исполнение №2 (горячее оцинкование погружением по ГОСТ 9.307), INOX - Исполнение №3 (нержавеющая сталь); S - расчетная толщина металла; N - расчетная ширина, H - расчетная высота, A - расчетный габарит, M - расчетная масса изделия

СОЕДИНИТЕЛЬ ЛЕСТНИЧНОГО ЛОТКА ЗЕ-6

Работайте выгодно!

Для соединения двух секций лестничных лотков одного типоразмера необходимо использовать 2 соединителя соответствующей высоты.

Метизы входят в комплект поставки.

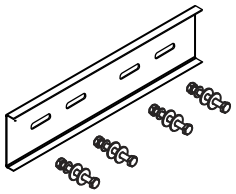

Соединитель для секций лестничного лотка

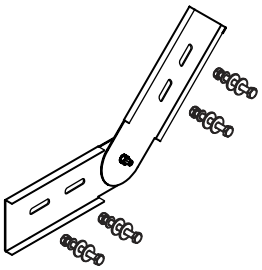

Вертикальный соединитель для секций лестничного лотка

МУЛЬТИСИСТЕМА
ЗЭМИ ЕКАТЕРИНБУРГ

Наименование изделия	H, mm	M (S=1.5), kg	M (S=2.0), kg
Соединитель лотка ЗЕ-6 100	100	0,45	0,66
Соединитель лотка ЗЕ-6 100 HDZ	100	0,45	0,66
Соединитель лотка ЗЕ-6 100 INOX	100	0,45	0,66
Вертикальный соединитель лотка ЗЕ-6 100	100	0,78	0,93
Вертикальный соединитель лотка ЗЕ-6 100 HDZ	100	0,78	0,93
Вертикальный соединитель лотка ЗЕ-6 100 INOX	100	0,78	0,93

Маркировка серии исполнения (в конце наименования изделия): БЕЗ ОБОЗНАЧЕНИЯ - Исполнение №1 (конвейерное оцинкование по методу Сендзимира), HDZ - Исполнение №2 (горячее оцинкование погружением по ГОСТ 9.307), INOX - Исполнение №3 (нержавеющая сталь); S - расчетная толщина металла; N - расчетная ширина, H - расчетная высота, A - расчетный габарит, M - расчетная масса изделия

ЗАГЛУШКА-ПЕРЕХОДНИК ЛОТКА ЗЕ-6

Работайте выгодно!

Метизы входят в комплект поставки изделия.

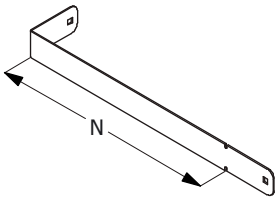

МУЛЬТИСИСТЕМА
ЗЭМИ ЕКАТЕРИНБУРГ

Наименование изделия	N, mm	H, mm	M (S=1.5), kg	M (S=2.0), kg
Заглушка-переходник лотка ЗЕ-6 200x100	200	100	0,46	0,57
Заглушка-переходник лотка ЗЕ-6 300x100	300	100	0,66	0,83
Заглушка-переходник лотка ЗЕ-6 400x100	400	100	0,88	1,10
Заглушка-переходник лотка ЗЕ-6 500x100	500	100	0,98	1,22
Заглушка-переходник лотка ЗЕ-6 600x100	600	100	1,16	1,45
Заглушка-переходник лотка ЗЕ-6 200x100 HDZ	200	100	0,46	0,57
Заглушка-переходник лотка ЗЕ-6 300x100 HDZ	300	100	0,66	0,83
Заглушка-переходник лотка ЗЕ-6 400x100 HDZ	400	100	0,88	1,10
Заглушка-переходник лотка ЗЕ-6 500x100 HDZ	500	100	0,98	1,22
Заглушка-переходник лотка ЗЕ-6 600x100 HDZ	600	100	1,16	1,45
Заглушка-переходник лотка ЗЕ-6 200x100 INOX	200	100	0,46	0,57
Заглушка-переходник лотка ЗЕ-6 300x100 INOX	300	100	0,66	0,83
Заглушка-переходник лотка ЗЕ-6 400x100 INOX	400	100	0,88	1,10
Заглушка-переходник лотка ЗЕ-6 500x100 INOX	500	100	0,98	1,22
Заглушка-переходник лотка ЗЕ-6 600x100 INOX	600	100	1,16	1,45

Маркировка серии исполнения (в конце наименования изделия): БЕЗ ОБОЗНАЧЕНИЯ - Исполнение №1 (конвейерное оцинкование по методу Сендзимира), HDZ - Исполнение №2 (горячее оцинкование погружением по ГОСТ 9.307), INOX - Исполнение №3 (нержавеющая сталь); S - расчетная толщина металла; N - расчетная ширина, H - расчетная высота, A - расчетный габарит, M - расчетная масса изделия

ПЕРЕГОРОДКА ЛЕСТНИЧНОГО ЛОТКА ЗЕ-6

Работайте выгодно!

Изделие крепится к днищу секции при помощи метизов (метизы входят в комплект поставки).

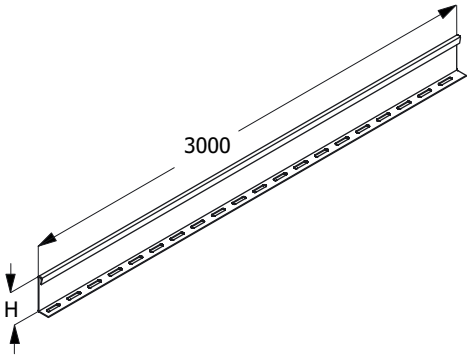

МУЛЬТИСИСТЕМА
ЗЭМИ ЕКАТЕРИНБУРГ

Наименование изделия	H, mm	M (S=1.2), kg	M (S=1.5), kg
Перегородка лотка ЗЕ-6 100	80	3,39	4,24
Перегородка лотка ЗЕ-6 100 HDZ	80	3,39	4,24
Перегородка лотка ЗЕ-6 100 INOX	80	3,39	4,24

Маркировка серии исполнения (в конце наименования изделия): БЕЗ ОБОЗНАЧЕНИЯ - Исполнение №1 (конвейерное оцинкование по методу Сендзимира), HDZ - Исполнение №2 (горячее оцинкование погружением по ГОСТ 9.307), INOX - Исполнение №3 (нержавеющая сталь); S - расчетная толщина металла; N - расчетная ширина, H - расчетная высота, A - расчетный габарит, M - расчетная масса изделия

ПОЛНОРАЗМЕРНАЯ ПРЯМАЯ СЕКЦИЯ ЛОТКА ЗЕ-6

Для соединения двух смежных секций использовать соответствующие соединительные аксессуары.
Использовать соответствующие консоли.
Для закрепления секций на консолях использовать соответствующие крепления.

Соединительные аксессуары входят в комплект поставки изделия.

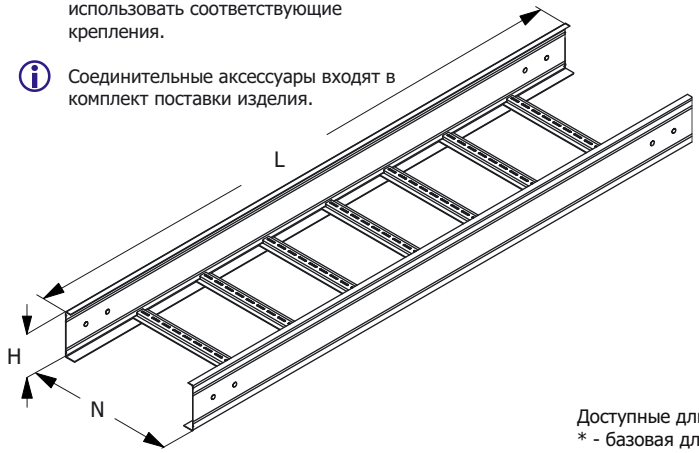

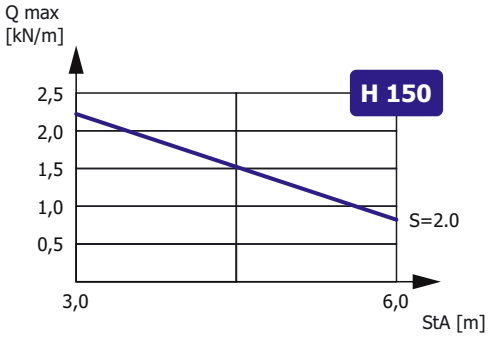

Зависимость максимальной распределенной нагрузки Qmax на днище секции высотой H, шириной N=300, длиной L=6000 от толщины металла S и расстояния между консолями StA в составе прямолинейного участка сбалансированной кабеленесущей конструкции (подробнее в Лицензии)

Доступные длины
* - базовая длина

2500	3500	9000
2000	3000	6000*

Наименование изделия	N, mm	H, mm	M (S=1.5), kg/m	M (S=2.0), kg/m
Лоток лестничный усиленный ЗЕ-6 200x150	200	150	6,48	8,43
Лоток лестничный усиленный ЗЕ-6 300x150	300	150	6,84	8,79
Лоток лестничный усиленный ЗЕ-6 400x150	400	150	7,20	9,15
Лоток лестничный усиленный ЗЕ-6 500x150	500	150	7,56	9,51
Лоток лестничный усиленный ЗЕ-6 600x150	600	150	7,93	9,87
Лоток лестничный усиленный ЗЕ-6 200x150 HDZ	200	150	6,48	8,43
Лоток лестничный усиленный ЗЕ-6 300x150 HDZ	300	150	6,84	8,79
Лоток лестничный усиленный ЗЕ-6 400x150 HDZ	400	150	7,20	9,15
Лоток лестничный усиленный ЗЕ-6 500x150 HDZ	500	150	7,56	9,51
Лоток лестничный усиленный ЗЕ-6 600x150 HDZ	600	150	7,93	9,87
Лоток лестничный усиленный ЗЕ-6 200x150 INOX	200	150	6,48	8,43
Лоток лестничный усиленный ЗЕ-6 300x150 INOX	300	150	6,84	8,79
Лоток лестничный усиленный ЗЕ-6 400x150 INOX	400	150	7,20	9,15
Лоток лестничный усиленный ЗЕ-6 500x150 INOX	500	150	7,56	9,51
Лоток лестничный усиленный ЗЕ-6 600x150 INOX	600	150	7,93	9,87

Маркировка серии исполнения (в конце наименования изделия): БЕЗ ОБОЗНАЧЕНИЯ - Исполнение №1 (конвейерное оцинкование по методу Сендзимира), HDZ - Исполнение №2 (горячее оцинкование погружением по ГОСТ 9.307), INOX - Исполнение №3 (нержавеющая сталь); Qmax - максимальная распределенная нагрузка; StA – расстояние между консолями; S - расчетная толщина металла; N - расчетная ширина; H - расчетная высота; L - расчетная длина; M - расчетная масса

УГЛОВАЯ СЕКЦИЯ НА 90 ГРАДУСОВ
ЛОТКА ЗЕ-6

Работайте выгодно!

Использовать соответствующие консоли. Для закрепления секций на консолях использовать соответствующие крепления. Соединительные аксессуары входят в комплект поставки изделия.

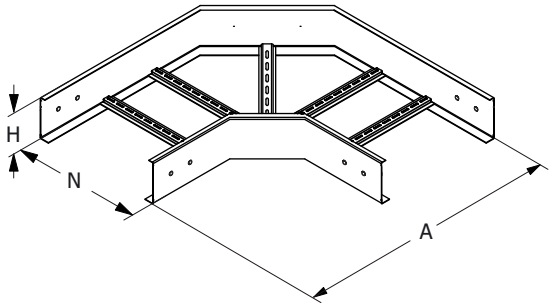

МУЛЬТИСИСТЕМА
ЗЭМИ ЕКАТЕРИНБУРГ

Наименование изделия	N, mm	H, mm	A, mm	M (S=1.5), kg	M (S=2.0), kg
Угол лотка ЗЕ-6-У90 200x150	200	150	560	5,47	7,29
Угол лотка ЗЕ-6-У90 300x150	300	150	660	6,17	8,23
Угол лотка ЗЕ-6-У90 400x150	400	150	760	6,89	9,18
Угол лотка ЗЕ-6-У90 500x150	500	150	860	7,59	10,12
Угол лотка ЗЕ-6-У90 600x150	600	150	960	8,30	11,06
Угол лотка ЗЕ-6-У90 200x150 HDZ	200	150	560	5,47	7,29
Угол лотка ЗЕ-6-У90 300x150 HDZ	300	150	660	6,17	8,23
Угол лотка ЗЕ-6-У90 400x150 HDZ	400	150	760	6,89	9,18
Угол лотка ЗЕ-6-У90 500x150 HDZ	500	150	860	7,59	10,12
Угол лотка ЗЕ-6-У90 600x150 HDZ	600	150	960	8,30	11,06
Угол лотка ЗЕ-6-У90 200x150 INOX	200	150	560	5,47	7,29
Угол лотка ЗЕ-6-У90 300x150 INOX	300	150	660	6,17	8,23
Угол лотка ЗЕ-6-У90 400x150 INOX	400	150	760	6,89	9,18
Угол лотка ЗЕ-6-У90 500x150 INOX	500	150	860	7,59	10,12
Угол лотка ЗЕ-6-У90 600x150 INOX	600	150	960	8,30	11,06

Маркировка серии исполнения (в конце наименования изделия): БЕЗ ОБОЗНАЧЕНИЯ - Исполнение №1 (конвейерное оцинкование по методу Сендзимира), HDZ - Исполнение №2 (горячее оцинкование погружением по ГОСТ 9.307), INOX - Исполнение №3 (нержавеющая сталь); S - расчетная толщина металла; N - расчетная ширина, H - расчетная высота, A - расчетный габарит, M - расчетная масса изделия

УГЛОВАЯ СЕКЦИЯ НА 90 ГРАДУСОВ ВВЕРХ
ЛОТКА ЗЕ-6

Работайте выгодно!

Использовать соответствующие консоли. Для закрепления секций на консолях использовать соответствующие крепления. Соединительные аксессуары входят в комплект поставки изделия.

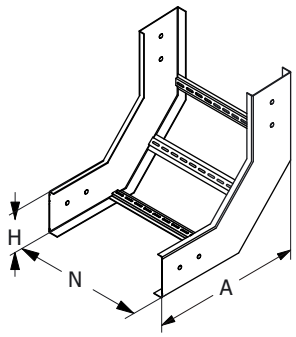

МУЛЬТИСИСТЕМА
ЗЭМИ ЕКАТЕРИНБУРГ

Наименование изделия	N, mm	H, mm	A, mm	M (S=1.5), kg	M (S=2.0), kg
Угол лотка ЗЕ-6-У90В 200х150	200	150	365	4,30	5,73
Угол лотка ЗЕ-6-У90В 300х150	300	150	365	4,47	5,96
Угол лотка ЗЕ-6-У90В 400х150	400	150	365	4,64	6,19
Угол лотка ЗЕ-6-У90В 500х150	500	150	365	4,82	6,42
Угол лотка ЗЕ-6-У90В 600х150	600	150	365	4,98	6,64
Угол лотка ЗЕ-6-У90В 200х150 HDZ	200	150	365	4,30	5,73
Угол лотка ЗЕ-6-У90В 300х150 HDZ	300	150	365	4,47	5,96
Угол лотка ЗЕ-6-У90В 400х150 HDZ	400	150	365	4,64	6,19
Угол лотка ЗЕ-6-У90В 500х150 HDZ	500	150	365	4,82	6,42
Угол лотка ЗЕ-6-У90В 600х150 HDZ	600	150	365	4,98	6,64
Угол лотка ЗЕ-6-У90В 200х150 INOX	200	150	365	4,30	5,73
Угол лотка ЗЕ-6-У90В 300х150 INOX	300	150	365	4,47	5,96
Угол лотка ЗЕ-6-У90В 400х150 INOX	400	150	365	4,64	6,19
Угол лотка ЗЕ-6-У90В 500х150 INOX	500	150	365	4,82	6,42
Угол лотка ЗЕ-6-У90В 600х150 INOX	600	150	365	4,98	6,64

Маркировка серии исполнения (в конце наименования изделия): БЕЗ ОБОЗНАЧЕНИЯ - Исполнение №1 (конвейерное оцинкование по методу Сендзимира), HDZ - Исполнение №2 (горячее оцинкование погружением по ГОСТ 9.307), INOX - Исполнение №3 (нержавеющая сталь); S - расчетная толщина металла; N - расчетная ширина, H - расчетная высота, A - расчетный габарит, M - расчетная масса изделия

УГЛОВАЯ СЕКЦИЯ НА 90 ГРАДУСОВ ВНИЗ
ЛОТКА ЗЕ-6

Работайте выгодно!

Использовать соответствующие консоли. Для закрепления секций на консолях использовать соответствующие крепления. Соединительные аксессуары входят в комплект поставки изделия.

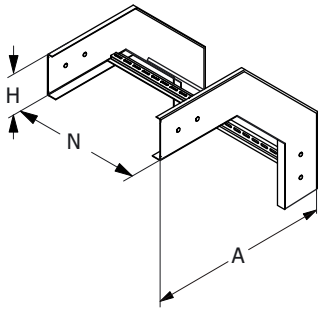

МУЛЬТИСИСТЕМА
ЗЭМИ ЕКАТЕРИНБУРГ

Наименование изделия	N, mm	H, mm	A, mm	M (S=1.5), kg	M (S=2.0), kg
Угол лотка ЗЕ-6-У90Н 200х150	200	150	465	5,53	7,37
Угол лотка ЗЕ-6-У90Н 300х150	300	150	465	5,70	7,60
Угол лотка ЗЕ-6-У90Н 400х150	400	150	465	5,87	7,83
Угол лотка ЗЕ-6-У90Н 500х150	500	150	465	6,04	8,05
Угол лотка ЗЕ-6-У90Н 600х150	600	150	465	6,21	8,28
Угол лотка ЗЕ-6-У90Н 200х150 HDZ	200	150	465	5,53	7,37
Угол лотка ЗЕ-6-У90Н 300х150 HDZ	300	150	465	5,70	7,60
Угол лотка ЗЕ-6-У90Н 400х150 HDZ	400	150	465	5,87	7,83
Угол лотка ЗЕ-6-У90Н 500х150 HDZ	500	150	465	6,04	8,05
Угол лотка ЗЕ-6-У90Н 600х150 HDZ	600	150	465	6,21	8,28
Угол лотка ЗЕ-6-У90Н 200х150 INOX	200	150	465	5,53	7,37
Угол лотка ЗЕ-6-У90Н 300х150 INOX	300	150	465	5,70	7,60
Угол лотка ЗЕ-6-У90Н 400х150 INOX	400	150	465	5,87	7,83
Угол лотка ЗЕ-6-У90Н 500х150 INOX	500	150	465	6,04	8,05
Угол лотка ЗЕ-6-У90Н 600х150 INOX	600	150	465	6,21	8,28

Маркировка серии исполнения (в конце наименования изделия): БЕЗ ОБОЗНАЧЕНИЯ - Исполнение №1 (конвейерное оцинкование по методу Сендзимира), HDZ - Исполнение №2 (горячее оцинкование погружением по ГОСТ 9.307), INOX - Исполнение №3 (нержавеющая сталь); S - расчетная толщина металла; N - расчетная ширина, H - расчетная высота, A - расчетный габарит, M - расчетная масса изделия

СЕКЦИЯ ОТВЕТВЛЕНИЯ ЛОТКА ЗЕ-6

Работайте выгодно!

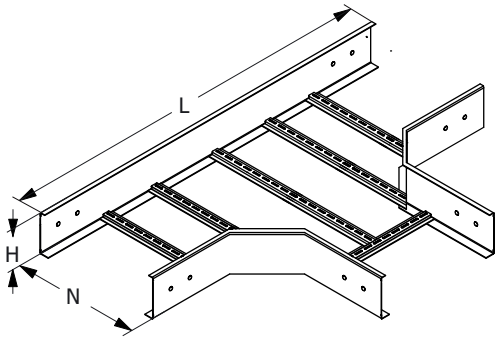

Использовать соответствующие консоли. Для закрепления секций на консолях использовать соответствующие крепления. Соединительные аксессуары входят в комплект поставки изделия.

МУЛЬТИСИСТЕМА
ЗЭМИ ЕКАТЕРИНБУРГ

Наименование изделия	N, mm	H, mm	L, mm	M (S=1.5), kg	M (S=2.0), kg
Ответвление лотка ЗЕ-6-Т 200x150	200	150	715	6,60	8,80
Ответвление лотка ЗЕ-6-Т 300x150	300	150	815	7,35	9,80
Ответвление лотка ЗЕ-6-Т 400x150	400	150	915	7,89	10,52
Ответвление лотка ЗЕ-6-Т 500x150	500	150	1015	8,43	11,24
Ответвление лотка ЗЕ-6-Т 600x150	600	150	1115	8,97	11,96
Ответвление лотка ЗЕ-6-Т 200x150 HDZ	200	150	715	6,60	8,80
Ответвление лотка ЗЕ-6-Т 300x150 HDZ	300	150	815	7,35	9,80
Ответвление лотка ЗЕ-6-Т 400x150 HDZ	400	150	915	7,89	10,52
Ответвление лотка ЗЕ-6-Т 500x150 HDZ	500	150	1015	8,43	11,24
Ответвление лотка ЗЕ-6-Т 600x150 HDZ	600	150	1115	8,97	11,96
Ответвление лотка ЗЕ-6-Т 200x150 INOX	200	150	715	6,60	8,80
Ответвление лотка ЗЕ-6-Т 300x150 INOX	300	150	815	7,35	9,80
Ответвление лотка ЗЕ-6-Т 400x150 INOX	400	150	915	7,89	10,52
Ответвление лотка ЗЕ-6-Т 500x150 INOX	500	150	1015	8,43	11,24
Ответвление лотка ЗЕ-6-Т 600x150 INOX	600	150	1115	8,97	11,96

Маркировка серии исполнения (в конце наименования изделия): БЕЗ ОБОЗНАЧЕНИЯ - Исполнение №1 (конвейерное оцинкование по методу Сендзимира), HDZ - Исполнение №2 (горячее оцинкование погружением по ГОСТ 9.307), INOX - Исполнение №3 (нержавеющая сталь); S - расчетная толщина металла; N - расчетная ширина, H - расчетная высота, A - расчетный габарит, M - расчетная масса изделия

СЕКЦИЯ ПЕРЕКРЕСТКА ЛОТКА ЗЕ-6

Работайте выгодно!

Использовать соответствующие консоли. Для закрепления секций на консолях использовать соответствующие крепления. Соединительные аксессуары входят в комплект поставки изделия.

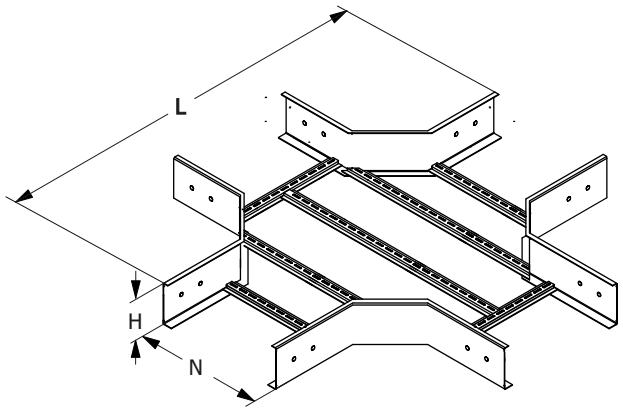

МУЛЬТИСИСТЕМА
ЗЭМИ ЕКАТЕРИНБУРГ

Наименование изделия	N, mm	H, mm	A, mm	M (S=1.5), kg	M (S=2.0), kg
Перекресток лотка ЗЕ-6-К 200х150	200	150	715	8,26	11,01
Перекресток лотка ЗЕ-6-К 300х150	300	150	815	8,65	11,53
Перекресток лотка ЗЕ-6-К 400х150	400	150	915	9,04	12,05
Перекресток лотка ЗЕ-6-К 500х150	500	150	1015	9,43	12,57
Перекресток лотка ЗЕ-6-К 600х150	600	150	1115	9,82	13,09
Перекресток лотка ЗЕ-6-К 200х150 HDZ	200	150	715	8,26	11,01
Перекресток лотка ЗЕ-6-К 300х150 HDZ	300	150	815	8,65	11,53
Перекресток лотка ЗЕ-6-К 400х150 HDZ	400	150	915	9,04	12,05
Перекресток лотка ЗЕ-6-К 500х150 HDZ	500	150	1015	9,43	12,57
Перекресток лотка ЗЕ-6-К 600х150 HDZ	600	150	1115	9,82	13,09
Перекресток лотка ЗЕ-6-К 200х150 INOX	200	150	715	8,26	11,01
Перекресток лотка ЗЕ-6-К 300х150 INOX	300	150	815	8,65	11,53
Перекресток лотка ЗЕ-6-К 400х150 INOX	400	150	915	9,04	12,05
Перекресток лотка ЗЕ-6-К 500х150 INOX	500	150	1015	9,43	12,57
Перекресток лотка ЗЕ-6-К 600х150 INOX	600	150	1115	9,82	13,09

Маркировка серии исполнения (в конце наименования изделия): БЕЗ ОБОЗНАЧЕНИЯ - Исполнение №1 (конвейерное оцинкование по методу Сендзимира), HDZ - Исполнение №2 (горячее оцинкование погружением по ГОСТ 9.307), INOX - Исполнение №3 (нержавеющая сталь); S - расчетная толщина металла; N - расчетная ширина, H - расчетная высота, A - расчетный габарит, M - расчетная масса изделия

СОЕДИНИТЕЛЬ ЛЕСТНИЧНОГО ЛОТКА ЗЕ-6

Работайте выгодно!

Для соединения двух секций лестничных лотков одного типоразмера необходимо использовать 2 соединителя соответствующей высоты.

Метизы входят в комплект поставки.

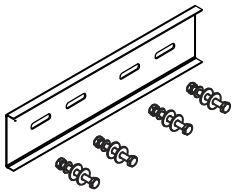

Соединитель для секций лестничного лотка

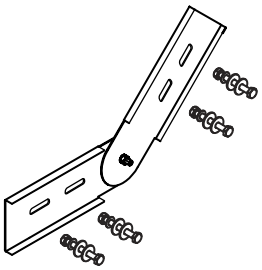

Вертикальный соединитель для секций лестничного лотка

МУЛЬТИСИСТЕМА
ЗЭМИ ЕКАТЕРИНБУРГ

Наименование изделия	H, mm	M (S=1.5), kg	M (S=2.0), kg
Соединитель лотка ЗЕ-6 150	150	0,78	0,93
Соединитель лотка ЗЕ-6 150 HDZ	150	0,78	0,93
Соединитель лотка ЗЕ-6 150 INOX	150	0,78	0,93
Вертикальный соединитель лотка ЗЕ-6 150	150	0,90	1,20
Вертикальный соединитель лотка ЗЕ-6 150 HDZ	150	0,90	1,20
Вертикальный соединитель лотка ЗЕ-6 150 INOX	150	0,90	1,20

Маркировка серии исполнения (в конце наименования изделия): БЕЗ ОБОЗНАЧЕНИЯ - Исполнение №1 (конвейерное оцинкование по методу Сендзимира), HDZ - Исполнение №2 (горячее оцинкование погружением по ГОСТ 9.307), INOX - Исполнение №3 (нержавеющая сталь); S - расчетная толщина металла; N - расчетная ширина, H - расчетная высота, A - расчетный габарит, M - расчетная масса изделия

ЗАГЛУШКА-ПЕРЕХОДНИК ЛОТКА ЗЕ-6

Работайте выгодно!

Метизы входят в комплект поставки изделия.

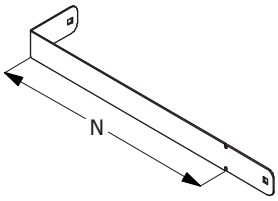

МУЛЬТИСИСТЕМА
ЗЭМИ ЕКАТЕРИНБУРГ

Наименование изделия	N, mm	H, mm	M (S=1.5), kg	M (S=2.0), kg
Заглушка-переходник лотка ЗЕ-6 200x150	200	150	0,69	0,86
Заглушка-переходник лотка ЗЕ-6 300x150	300	150	0,99	1,25
Заглушка-переходник лотка ЗЕ-6 400x150	400	150	1,32	1,65
Заглушка-переходник лотка ЗЕ-6 500x150	500	150	1,47	1,83
Заглушка-переходник лотка ЗЕ-6 600x150	600	150	1,74	2,18
Заглушка-переходник лотка ЗЕ-6 200x150 HDZ	200	150	0,69	0,86
Заглушка-переходник лотка ЗЕ-6 300x150 HDZ	300	150	0,99	1,25
Заглушка-переходник лотка ЗЕ-6 400x150 HDZ	400	150	1,32	1,65
Заглушка-переходник лотка ЗЕ-6 500x150 HDZ	500	150	1,47	1,83
Заглушка-переходник лотка ЗЕ-6 600x150 HDZ	600	150	1,74	2,18
Заглушка-переходник лотка ЗЕ-6 200x150 INOX	200	150	0,69	0,86
Заглушка-переходник лотка ЗЕ-6 300x150 INOX	300	150	0,99	1,25
Заглушка-переходник лотка ЗЕ-6 400x150 INOX	400	150	1,32	1,65
Заглушка-переходник лотка ЗЕ-6 500x150 INOX	500	150	1,47	1,83
Заглушка-переходник лотка ЗЕ-6 600x150 INOX	600	150	1,74	2,18

Маркировка серии исполнения (в конце наименования изделия): БЕЗ ОБОЗНАЧЕНИЯ - Исполнение №1 (конвейерное оцинкование по методу Сендзимира), HDZ - Исполнение №2 (горячее оцинкование погружением по ГОСТ 9.307), INOX - Исполнение №3 (нержавеющая сталь); S - расчетная толщина металла; N - расчетная ширина, H - расчетная высота, A - расчетный габарит, M - расчетная масса изделия

ПЕРЕГОРОДКА ЛЕСТНИЧНОГО ЛОТКА ЗЕ-6

Работайте выгодно!

Изделие крепится к днищу секции при помощи метизов (метизы входят в комплект поставки).

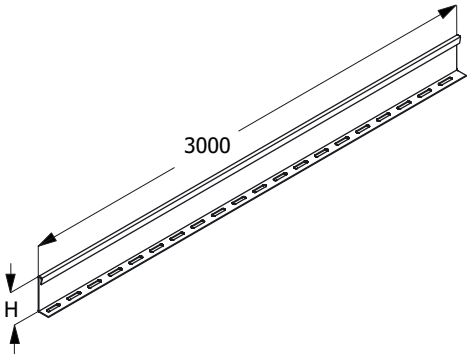

МУЛЬТИСИСТЕМА
ЗЭМИ ЕКАТЕРИНБУРГ

Наименование изделия	H, mm	M (S=1.2), kg	M (S=1.5), kg
Перегородка лотка ЗЕ-6 150	130	3,39	4,24
Перегородка лотка ЗЕ-6 150 HDZ	130	3,39	4,24
Перегородка лотка ЗЕ-6 150 INOX	130	3,39	4,24

Маркировка серии исполнения (в конце наименования изделия): БЕЗ ОБОЗНАЧЕНИЯ - Исполнение №1 (конвейерное оцинкование по методу Сендзимира), HDZ - Исполнение №2 (горячее оцинкование погружением по ГОСТ 9.307), INOX - Исполнение №3 (нержавеющая сталь); S - расчетная толщина металла; N - расчетная ширина, H - расчетная высота, A - расчетный габарит, M - расчетная масса изделия

ПОЛНОРАЗМЕРНАЯ ПРЯМАЯ СЕКЦИЯ ЛОТКА ЗЕ-6

Для соединения двух смежных секций использовать соответствующие соединительные аксессуары.
Использовать соответствующие консоли.
Для закрепления секций на консолях использовать соответствующие крепления.

Соединительные аксессуары входят в комплект поставки изделия.

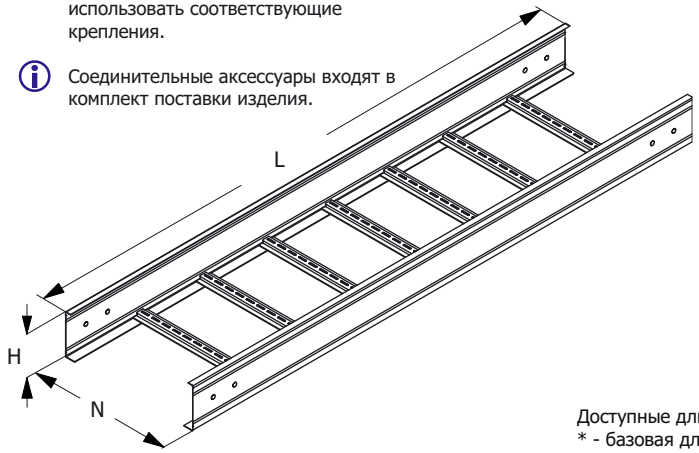

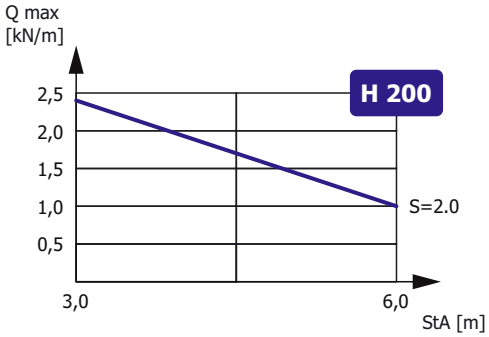

Зависимость максимальной распределенной нагрузки Qmax на днище секции высотой H, шириной N=300, длиной L=6000 от толщины металла S и расстояния между консолями StA в составе прямолинейного участка сбалансированной кабеленесущей конструкции (подробнее в Лицензии)

Доступные длины
* - базовая длина

2500	3500	9000
2000	3000	6000*

Наименование изделия	N, mm	H, mm	M (S=1.5), kg/m	M (S=2.0), kg/m
Лоток лестничный усиленный ЗЕ-6 200x200	200	200	7,68	10,03
Лоток лестничный усиленный ЗЕ-6 300x200	300	200	8,04	10,39
Лоток лестничный усиленный ЗЕ-6 400x200	400	200	8,40	10,75
Лоток лестничный усиленный ЗЕ-6 500x200	500	200	8,76	11,11
Лоток лестничный усиленный ЗЕ-6 600x200	600	200	9,13	11,47
Лоток лестничный усиленный ЗЕ-6 200x200 HDZ	200	200	7,68	10,03
Лоток лестничный усиленный ЗЕ-6 300x200 HDZ	300	200	8,04	10,39
Лоток лестничный усиленный ЗЕ-6 400x200 HDZ	400	200	8,40	10,75
Лоток лестничный усиленный ЗЕ-6 500x200 HDZ	500	200	8,76	11,11
Лоток лестничный усиленный ЗЕ-6 600x200 HDZ	600	200	9,13	11,47
Лоток лестничный усиленный ЗЕ-6 200x200 INOX	200	200	7,68	10,03
Лоток лестничный усиленный ЗЕ-6 300x200 INOX	300	200	8,04	10,39
Лоток лестничный усиленный ЗЕ-6 400x200 INOX	400	200	8,40	10,75
Лоток лестничный усиленный ЗЕ-6 500x200 INOX	500	200	8,76	11,11
Лоток лестничный усиленный ЗЕ-6 600x200 INOX	600	200	9,13	11,47

Маркировка серии исполнения (в конце наименования изделия): БЕЗ ОБОЗНАЧЕНИЯ - Исполнение №1 (конвейерное оцинкование по методу Сендзимира), HDZ - Исполнение №2 (горячее оцинкование погружением по ГОСТ 9.307), INOX - Исполнение №3 (нержавеющая сталь); Qmax - максимальная распределенная нагрузка; StA – расстояние между консолями; S - расчетная толщина металла; N - расчетная ширина; H - расчетная высота; L - расчетная длина; M - расчетная масса

УГЛОВАЯ СЕКЦИЯ НА 90 ГРАДУСОВ
ЛОТКА ЗЕ-6

Работайте выгодно!

Использовать соответствующие консоли. Для закрепления секций на консолях использовать соответствующие крепления. Соединительные аксессуары входят в комплект поставки изделия.

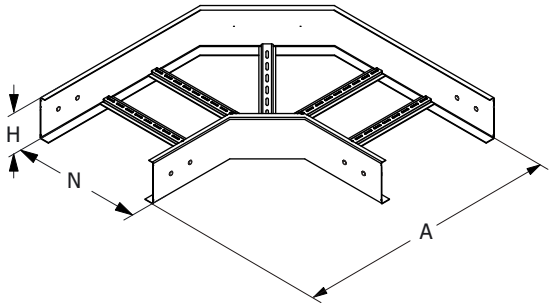

МУЛЬТИСИСТЕМА
ЗЭМИ ЕКАТЕРИНБУРГ

Наименование изделия	N, mm	H, mm	A, mm	M (S=1.5), kg	M (S=2.0), kg
Угол лотка ЗЕ-6-У90 200x200	200	200	560	8,66	11,54
Угол лотка ЗЕ-6-У90 300x200	300	200	660	9,88	13,18
Угол лотка ЗЕ-6-У90 400x200	400	200	760	11,1	14,8
Угол лотка ЗЕ-6-У90 500x200	500	200	860	12,32	16,42
Угол лотка ЗЕ-6-У90 600x200	600	200	960	13,54	18,06
Угол лотка ЗЕ-6-У90 200x200 HDZ	200	200	560	8,66	11,54
Угол лотка ЗЕ-6-У90 300x200 HDZ	300	200	660	9,88	13,18
Угол лотка ЗЕ-6-У90 400x200 HDZ	400	200	760	11,1	14,8
Угол лотка ЗЕ-6-У90 500x200 HDZ	500	200	860	12,32	16,42
Угол лотка ЗЕ-6-У90 600x200 HDZ	600	200	960	13,54	18,06
Угол лотка ЗЕ-6-У90 200x200 INOX	200	200	560	8,66	11,54
Угол лотка ЗЕ-6-У90 300x200 INOX	300	200	660	9,88	13,18
Угол лотка ЗЕ-6-У90 400x200 INOX	400	200	760	11,1	14,8
Угол лотка ЗЕ-6-У90 500x200 INOX	500	200	860	12,32	16,42
Угол лотка ЗЕ-6-У90 600x200 INOX	600	200	960	13,54	18,06

Маркировка серии исполнения (в конце наименования изделия): БЕЗ ОБОЗНАЧЕНИЯ - Исполнение №1 (конвейерное оцинкование по методу Сендзимира), HDZ - Исполнение №2 (горячее оцинкование погружением по ГОСТ 9.307), INOX - Исполнение №3 (нержавеющая сталь); S - расчетная толщина металла; N - расчетная ширина, H - расчетная высота, A - расчетный габарит, M - расчетная масса изделия

УГЛОВАЯ СЕКЦИЯ НА 90 ГРАДУСОВ ВВЕРХ
ЛОТКА ЗЕ-6

Работайте выгодно!

Использовать соответствующие консоли. Для закрепления секций на консолях использовать соответствующие крепления. Соединительные аксессуары входят в комплект поставки изделия.

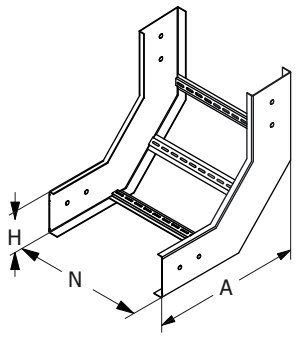

МУЛЬТИСИСТЕМА
ЗЭМИ ЕКАТЕРИНБУРГ

Наименование изделия	N, mm	H, mm	A, mm	M (S=1.5), kg	M (S=2.0), kg
Угол лотка ЗЕ-6-У90В 200х200	200	200	365	7,08	9,44
Угол лотка ЗЕ-6-У90В 300х200	300	200	365	7,42	9,9
Угол лотка ЗЕ-6-У90В 400х200	400	200	365	7,78	10,36
Угол лотка ЗЕ-6-У90В 500х200	500	200	365	8,12	10,82
Угол лотка ЗЕ-6-У90В 600х200	600	200	365	8,44	11,26
Угол лотка ЗЕ-6-У90В 200х200 HDZ	200	200	365	7,08	9,44
Угол лотка ЗЕ-6-У90В 300х200 HDZ	300	200	365	7,42	9,9
Угол лотка ЗЕ-6-У90В 400х200 HDZ	400	200	365	7,78	10,36
Угол лотка ЗЕ-6-У90В 500х200 HDZ	500	200	365	8,12	10,82
Угол лотка ЗЕ-6-У90В 600х200 HDZ	600	200	365	8,44	11,26
Угол лотка ЗЕ-6-У90В 200х200 INOX	200	200	365	7,08	9,44
Угол лотка ЗЕ-6-У90В 300х200 INOX	300	200	365	7,42	9,9
Угол лотка ЗЕ-6-У90В 400х200 INOX	400	200	365	7,78	10,36
Угол лотка ЗЕ-6-У90В 500х200 INOX	500	200	365	8,12	10,82
Угол лотка ЗЕ-6-У90В 600х200 INOX	600	200	365	8,44	11,26

Маркировка серии исполнения (в конце наименования изделия): БЕЗ ОБОЗНАЧЕНИЯ - Исполнение №1 (конвейерное оцинкование по методу Сендзимира), HDZ - Исполнение №2 (горячее оцинкование погружением по ГОСТ 9.307), INOX - Исполнение №3 (нержавеющая сталь); S - расчетная толщина металла; N - расчетная ширина, H - расчетная высота, A - расчетный габарит, M - расчетная масса изделия

УГЛОВАЯ СЕКЦИЯ НА 90 ГРАДУСОВ ВНИЗ
ЛОТКА ЗЕ-6

Работайте выгодно!

Использовать соответствующие консоли. Для закрепления секций на консолях использовать соответствующие крепления. Соединительные аксессуары входят в комплект поставки изделия.

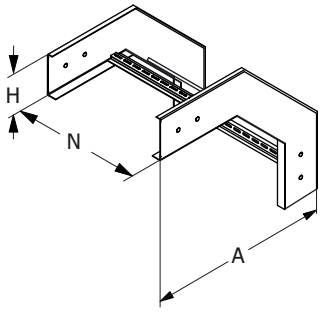

МУЛЬТИСИСТЕМА
ЗЭМИ ЕКАТЕРИНБУРГ

Наименование изделия	N, mm	H, mm	A, mm	M (S=1.5), kg	M (S=2.0), kg
Угол лотка ЗЕ-6-У90Н 200х200	200	200	465	8,32	11,10
Угол лотка ЗЕ-6-У90Н 300х200	300	200	465	8,68	11,56
Угол лотка ЗЕ-6-У90Н 400х200	400	200	465	9,02	12,02
Угол лотка ЗЕ-6-У90Н 500х200	500	200	465	9,36	12,48
Угол лотка ЗЕ-6-У90Н 600х200	600	200	465	9,70	12,94
Угол лотка ЗЕ-6-У90Н 200х200 HDZ	200	200	465	8,32	11,10
Угол лотка ЗЕ-6-У90Н 300х200 HDZ	300	200	465	8,68	11,56
Угол лотка ЗЕ-6-У90Н 400х200 HDZ	400	200	465	9,02	12,02
Угол лотка ЗЕ-6-У90Н 500х200 HDZ	500	200	465	9,36	12,48
Угол лотка ЗЕ-6-У90Н 600х200 HDZ	600	200	465	9,70	12,94
Угол лотка ЗЕ-6-У90Н 200х200 INOX	200	200	465	8,32	11,10
Угол лотка ЗЕ-6-У90Н 300х200 INOX	300	200	465	8,68	11,56
Угол лотка ЗЕ-6-У90Н 400х200 INOX	400	200	465	9,02	12,02
Угол лотка ЗЕ-6-У90Н 500х200 INOX	500	200	465	9,36	12,48
Угол лотка ЗЕ-6-У90Н 600х200 INOX	600	200	465	9,70	12,94

Маркировка серии исполнения (в конце наименования изделия): БЕЗ ОБОЗНАЧЕНИЯ - Исполнение №1 (конвейерное оцинкование по методу Сендзимира), HDZ - Исполнение №2 (горячее оцинкование погружением по ГОСТ 9.307), INOX - Исполнение №3 (нержавеющая сталь); S - расчетная толщина металла; N - расчетная ширина, H - расчетная высота, A - расчетный габарит, M - расчетная масса изделия

СЕКЦИЯ ОТВЕТВЛЕНИЯ ЛОТКА ЗЕ-6

Работайте выгодно!

Использовать соответствующие консоли. Для закрепления секций на консолях использовать соответствующие крепления. Соединительные аксессуары входят в комплект поставки изделия.

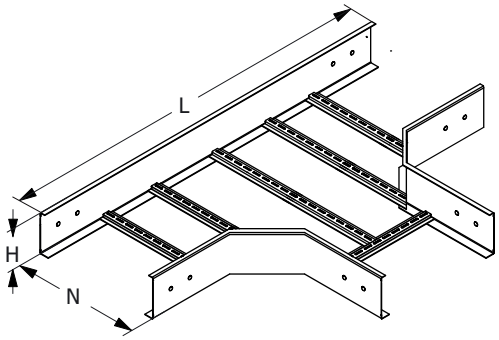

МУЛЬТИСИСТЕМА
ЗЭМИ ЕКАТЕРИНБУРГ

Наименование изделия	N, mm	H, mm	L, mm	M (S=1.5), kg	M (S=2.0), kg
Ответвление лотка ЗЕ-6-Т 200х200	200	200	715	10,40	13,86
Ответвление лотка ЗЕ-6-Т 300х200	300	200	815	11,78	15,70
Ответвление лотка ЗЕ-6-Т 400х200	400	200	915	12,74	16,98
Ответвление лотка ЗЕ-6-Т 500х200	500	200	1015	13,72	18,28
Ответвление лотка ЗЕ-6-Т 600х200	600	200	1115	14,68	19,56
Ответвление лотка ЗЕ-6-Т 200х200 HDZ	200	200	715	10,40	13,86
Ответвление лотка ЗЕ-6-Т 300х200 HDZ	300	200	815	11,78	15,70
Ответвление лотка ЗЕ-6-Т 400х200 HDZ	400	200	915	12,74	16,98
Ответвление лотка ЗЕ-6-Т 500х200 HDZ	500	200	1015	13,72	18,28
Ответвление лотка ЗЕ-6-Т 600х200 HDZ	600	200	1115	14,68	19,56
Ответвление лотка ЗЕ-6-Т 200х200 INOX	200	200	715	10,40	13,86
Ответвление лотка ЗЕ-6-Т 300х200 INOX	300	200	815	11,78	15,70
Ответвление лотка ЗЕ-6-Т 400х200 INOX	400	200	915	12,74	16,98
Ответвление лотка ЗЕ-6-Т 500х200 INOX	500	200	1015	13,72	18,28
Ответвление лотка ЗЕ-6-Т 600х200 INOX	600	200	1115	14,68	19,56

Маркировка серии исполнения (в конце наименования изделия): БЕЗ ОБОЗНАЧЕНИЯ - Исполнение №1 (конвейерное оцинкование по методу Сендзимира), HDZ - Исполнение №2 (горячее оцинкование погружением по ГОСТ 9.307), INOX - Исполнение №3 (нержавеющая сталь); S - расчетная толщина металла; N - расчетная ширина, H - расчетная высота, A - расчетный габарит, M - расчетная масса изделия

СЕКЦИЯ ПЕРЕКРЕСТКА ЛОТКА ЗЕ-6

Работайте выгодно!

Использовать соответствующие консоли. Для закрепления секций на консолях использовать соответствующие крепления. Соединительные аксессуары входят в комплект поставки изделия.

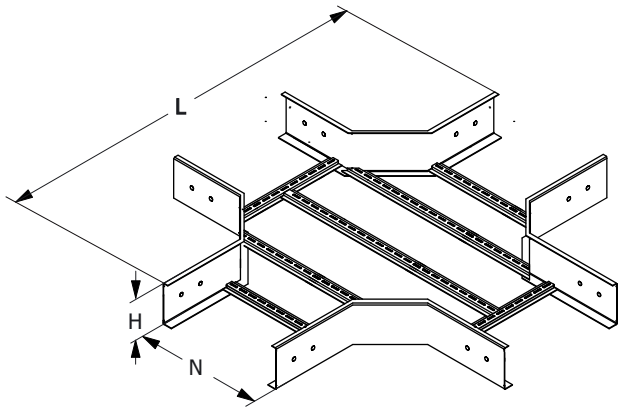

МУЛЬТИСИСТЕМА
ЗЭМИ ЕКАТЕРИНБУРГ

Наименование изделия	N, mm	H, mm	A, mm	M (S=1.5), kg	M (S=2.0), kg
Перекресток лотка ЗЕ-6-К 200х200	200	200	715	13,22	17,62
Перекресток лотка ЗЕ-6-К 300х200	300	200	815	14,00	18,66
Перекресток лотка ЗЕ-6-К 400х200	400	200	915	14,78	19,70
Перекресток лотка ЗЕ-6-К 500х200	500	200	1015	15,56	20,74
Перекресток лотка ЗЕ-6-К 600х200	600	200	1115	16,34	21,78
Перекресток лотка ЗЕ-6-К 200х200 HDZ	200	200	715	13,22	17,62
Перекресток лотка ЗЕ-6-К 300х200 HDZ	300	200	815	14,00	18,66
Перекресток лотка ЗЕ-6-К 400х200 HDZ	400	200	915	14,78	19,70
Перекресток лотка ЗЕ-6-К 500х200 HDZ	500	200	1015	15,56	20,74
Перекресток лотка ЗЕ-6-К 600х200 HDZ	600	200	1115	16,34	21,78
Перекресток лотка ЗЕ-6-К 200х200 INOX	200	200	715	13,22	17,62
Перекресток лотка ЗЕ-6-К 300х200 INOX	300	200	815	14,00	18,66
Перекресток лотка ЗЕ-6-К 400х200 INOX	400	200	915	14,78	19,70
Перекресток лотка ЗЕ-6-К 500х200 INOX	500	200	1015	15,56	20,74
Перекресток лотка ЗЕ-6-К 600х200 INOX	600	200	1115	16,34	21,78

Маркировка серии исполнения (в конце наименования изделия): БЕЗ ОБОЗНАЧЕНИЯ - Исполнение №1 (конвейерное оцинкование по методу Сендзимира), HDZ - Исполнение №2 (горячее оцинкование погружением по ГОСТ 9.307), INOX - Исполнение №3 (нержавеющая сталь); S - расчетная толщина металла; N - расчетная ширина, H - расчетная высота, A - расчетный габарит, M - расчетная масса изделия

СОЕДИНИТЕЛЬ ЛЕСТНИЧНОГО ЛОТКА ЗЕ-6

Работайте выгодно!

Для соединения двух секций лестничных лотков одного типоразмера необходимо использовать 2 соединителя соответствующей высоты.

Метизы входят в комплект поставки.

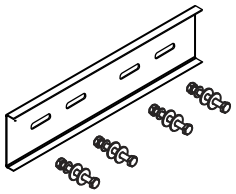

Соединитель для секций лестничного лотка

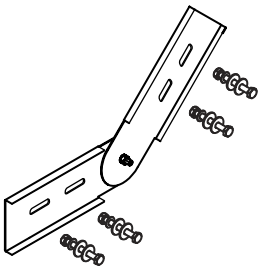

Вертикальный соединитель для секций лестничного лотка

МУЛЬТИСИСТЕМА
ЗЭМИ ЕКАТЕРИНБУРГ

Наименование изделия	H, mm	M (S=1.5), kg	M (S=2.0), kg
Соединитель лотка ЗЕ-6 200	200	0,90	1,32
Соединитель лотка ЗЕ-6 200 HDZ	200	0,90	1,32
Соединитель лотка ЗЕ-6 200 INOX	200	0,90	1,32
Вертикальный соединитель лотка ЗЕ-6 200	200	1,55	1,85
Вертикальный соединитель лотка ЗЕ-6 200 HDZ	200	1,55	1,85
Вертикальный соединитель лотка ЗЕ-6 200 INOX	200	1,55	1,85

Маркировка серии исполнения (в конце наименования изделия): БЕЗ ОБОЗНАЧЕНИЯ - Исполнение №1 (конвейерное оцинкование по методу Сендзимира), HDZ - Исполнение №2 (горячее оцинкование погружением по ГОСТ 9.307), INOX - Исполнение №3 (нержавеющая сталь); S - расчетная толщина металла; N - расчетная ширина, H - расчетная высота, A - расчетный габарит, M - расчетная масса изделия

ЗАГЛУШКА-ПЕРЕХОДНИК ЛОТКА ЗЕ-6

Работайте выгодно!

Метизы входят в комплект поставки изделия.

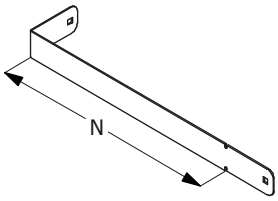

МУЛЬТИСИСТЕМА
ЗЭМИ ЕКАТЕРИНБУРГ

Наименование изделия	N, mm	H, mm	M (S=1.5), kg	M (S=2.0), kg
Заглушка-переходник лотка ЗЕ-6 200x200	200	200	0,92	1,14
Заглушка-переходник лотка ЗЕ-6 300x200	300	200	1,32	1,66
Заглушка-переходник лотка ЗЕ-6 400x200	400	200	1,76	2,20
Заглушка-переходник лотка ЗЕ-6 500x200	500	200	1,96	2,44
Заглушка-переходник лотка ЗЕ-6 600x200	600	200	2,32	2,90
Заглушка-переходник лотка ЗЕ-6 200x200 HDZ	200	200	0,92	1,14
Заглушка-переходник лотка ЗЕ-6 300x200 HDZ	300	200	1,32	1,66
Заглушка-переходник лотка ЗЕ-6 400x200 HDZ	400	200	1,76	2,20
Заглушка-переходник лотка ЗЕ-6 500x200 HDZ	500	200	1,96	2,44
Заглушка-переходник лотка ЗЕ-6 600x200 HDZ	600	200	2,32	2,90
Заглушка-переходник лотка ЗЕ-6 200x200 INOX	200	200	0,92	1,14
Заглушка-переходник лотка ЗЕ-6 300x200 INOX	300	200	1,32	1,66
Заглушка-переходник лотка ЗЕ-6 400x200 INOX	400	200	1,76	2,20
Заглушка-переходник лотка ЗЕ-6 500x200 INOX	500	200	1,96	2,44
Заглушка-переходник лотка ЗЕ-6 600x200 INOX	600	200	2,32	2,90

Маркировка серии исполнения (в конце наименования изделия): БЕЗ ОБОЗНАЧЕНИЯ - Исполнение №1 (конвейерное оцинкование по методу Сендзимира), HDZ - Исполнение №2 (горячее оцинкование погружением по ГОСТ 9.307), INOX - Исполнение №3 (нержавеющая сталь); S - расчетная толщина металла; N - расчетная ширина, H - расчетная высота, A - расчетный габарит, M - расчетная масса изделия

ПЕРЕГОРОДКА ЛЕСТНИЧНОГО ЛОТКА ЗЕ-6

Работайте выгодно!

Изделие крепится к днищу секции при помощи метизов (метизы входят в комплект поставки).

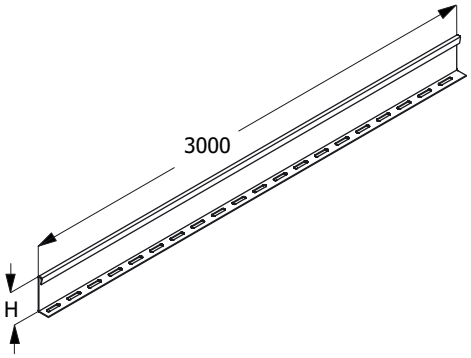

МУЛЬТИСИСТЕМА
ЗЭМИ ЕКАТЕРИНБУРГ

Наименование изделия	H, mm	M (S=1.2), kg	M (S=1.5), kg
Перегородка лотка ЗЕ-6 200	180	3,39	4,24
Перегородка лотка ЗЕ-6 200 HDZ	180	3,39	4,24
Перегородка лотка ЗЕ-6 200 INOX	180	3,39	4,24

Маркировка серии исполнения (в конце наименования изделия): БЕЗ ОБОЗНАЧЕНИЯ - Исполнение №1 (конвейерное оцинкование по методу Сендзимира), HDZ - Исполнение №2 (горячее оцинкование погружением по ГОСТ 9.307), INOX - Исполнение №3 (нержавеющая сталь); S - расчетная толщина металла; N - расчетная ширина, H - расчетная высота, A - расчетный габарит, M - расчетная масса изделия

КРЫШКА ПРЯМОЙ ПОЛНОРАЗМЕРНОЙ СЕКЦИИ ЛОТКА ЗЕ-6

Работайте выгодно!

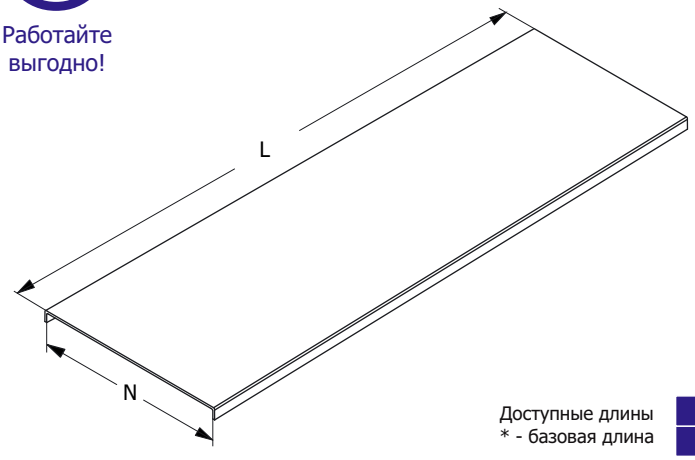

Крышка должна быть надежно закреплена на секции соответствующего типоразмера. Для уравновешивания крышки, в т.ч. в зависимости от условий эксплуатации, необходимо использовать дополнительные элементы крепления. Проектировщик должен подобрать тип и рассчитать требуемое количество креплений крышки.

При выборе антиветровых уголков в качестве крепления крышки, использовать не менее 6 антиветровых уголков, равномерно установленных по всему периметру крышки в соответствующих местах (для крышки L=3000).

Доступные длины
* - базовая длина

2500	3500	9000
2000	3000*	6000

Наименование изделия	N, mm	M (S=1.2), kg/m	M (S=1.5), kg/m
Крышка лотка ЗЕ-6 200	200	2,20	2,75
Крышка лотка ЗЕ-6 300	300	3,15	3,90
Крышка лотка ЗЕ-6 400	400	4,08	5,10
Крышка лотка ЗЕ-6 500	500	5,00	6,25
Крышка лотка ЗЕ-6 600	600	5,90	7,50
Крышка лотка ЗЕ-6 200 HDZ	200	2,20	2,75
Крышка лотка ЗЕ-6 300 HDZ	300	3,15	3,90
Крышка лотка ЗЕ-6 400 HDZ	400	4,08	5,10
Крышка лотка ЗЕ-6 500 HDZ	500	5,00	6,25
Крышка лотка ЗЕ-6 600 HDZ	600	5,90	7,50
Крышка лотка ЗЕ-6 200 INOX	200	2,20	2,75
Крышка лотка ЗЕ-6 300 INOX	300	3,15	3,90
Крышка лотка ЗЕ-6 400 INOX	400	4,08	5,10
Крышка лотка ЗЕ-6 500 INOX	500	5,00	6,25
Крышка лотка ЗЕ-6 600 INOX	600	5,90	7,50

Маркировка серии исполнения (в конце наименования изделия): БЕЗ ОБОЗНАЧЕНИЯ - Исполнение №1 (конвейерное оцинкование по методу Сендзимира), HDZ - Исполнение №2 (горячее оцинкование погружением по ГОСТ 9.307), INOX - Исполнение №3 (нержавеющая сталь); S - расчетная толщина металла; N - расчетная ширина; H - расчетная высота; L - расчетная длина; M - расчетная масса

КРЫШКА ДВУСКАТНАЯ ПРЯМОЙ ПОЛНОРАЗМЕРНОЙ СЕКЦИИ ЛОТКА ЗЕ-6

Работайте выгодно!

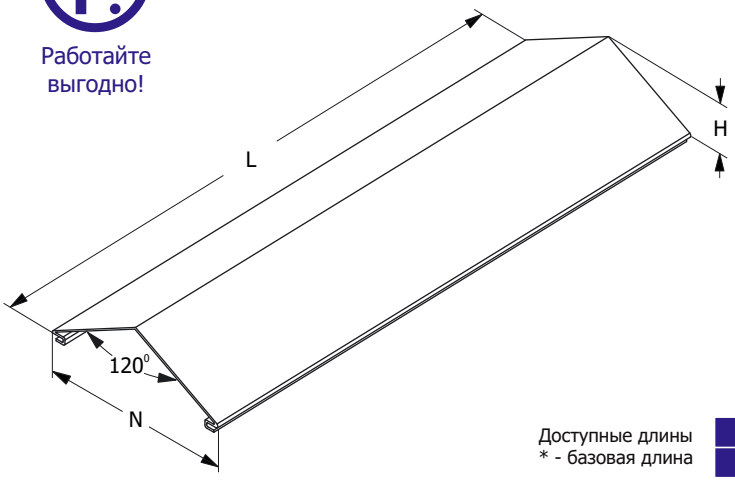

Крышка должна быть надежно закреплена на секции соответствующего типоразмера. Для уравновешивания крышки, в т.ч. в зависимости от условий эксплуатации, необходимо использовать дополнительные элементы крепления. Проектировщик должен подобрать тип и рассчитать требуемое количество креплений крышки.

При выборе антиветровых уголков в качестве крепления крышки, использовать не менее 4 антиветровых уголков, равномерно установленных по всему периметру крышки в соответствующих местах (для крышки L=1500).

Доступные длины
* - базовая длина

2500	3500	9000
1500*	3000	6000

Наименование изделия	N, mm	H, mm	M (S=0.8), kg/m	M (S=1.0), kg/m	M (S=1.2), kg/m	M (S=1.5), kg/m
Крышка двускатная 120° лотка ЗЕ-6 200	200	58	1,69	2,11	2,53	3,16
Крышка двускатная 120° лотка ЗЕ-6 300	300	87	2,39	2,99	3,62	4,49
Крышка двускатная 120° лотка ЗЕ-6 400	400	116	3,13	3,91	4,69	5,87
Крышка двускатная 120° лотка ЗЕ-6 500	500	144	3,83	4,79	5,75	7,19
Крышка двускатная 120° лотка ЗЕ-6 600	600	173	4,60	5,75	6,79	8,63
Крышка двускатная 120° лотка ЗЕ-6 200 HDZ	200	58	1,69	2,11	2,53	3,16
Крышка двускатная 120° лотка ЗЕ-6 300 HDZ	300	87	2,39	2,99	3,62	4,49
Крышка двускатная 120° лотка ЗЕ-6 400 HDZ	400	116	3,13	3,91	4,69	5,87
Крышка двускатная 120° лотка ЗЕ-6 500 HDZ	500	144	3,83	4,79	5,75	7,19
Крышка двускатная 120° лотка ЗЕ-6 600 HDZ	600	173	4,60	5,75	6,79	8,63
Крышка двускатная 120° лотка ЗЕ-6 200 INOX	200	58	1,69	2,11	2,53	3,16
Крышка двускатная 120° лотка ЗЕ-6 300 INOX	300	87	2,39	2,99	3,62	4,49
Крышка двускатная 120° лотка ЗЕ-6 400 INOX	400	116	3,13	3,91	4,69	5,87
Крышка двускатная 120° лотка ЗЕ-6 500 INOX	500	144	3,83	4,79	5,75	7,19
Крышка двускатная 120° лотка ЗЕ-6 600 INOX	600	173	4,60	5,75	6,79	8,63

Маркировка серии исполнения (в конце наименования изделия): БЕЗ ОБОЗНАЧЕНИЯ - Исполнение №1 (конвейерное оцинкование по методу Сендзимира), HDZ - Исполнение №2 (горячее оцинкование погружением по ГОСТ 9.307), INOX - Исполнение №3 (нержавеющая сталь); S - расчетная толщина металла; N - расчетная ширина; H - расчетная высота; L - расчетная длина; M - расчетная масса

ЗАГЛУШКА ДВУСКАТНОЙ КРЫШКИ 120 ГРАДУСОВ ЛОТКА ЗЕ-6

Работайте выгодно!

Заглушка должна быть надежно закреплена на секции и крышке соответствующего типоразмера. Для уравновешивания заглушки, в т.ч. в зависимости от условий эксплуатации, могут потребоваться дополнительные элементы крепления. Проектировщик должен подобрать тип и рассчитать требуемое количество креплений заглушки.

С метизами.

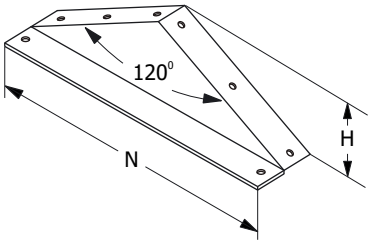

МУЛЬТИСИСТЕМА
ЗЭМИ ЕКАТЕРИНБУРГ

Наименование изделия	N, mm	H, mm	M (S=0.8), kg/m	M (S=1.0), kg/m	M (S=1.2), kg/m	M (S=1.5), kg/m
Заглушка двускатной крышки 120° лотка ЗЕ-6 200	200	58	0,25	0,32	0,38	0,47
Заглушка двускатной крышки 120° лотка ЗЕ-6 300	300	87	0,36	0,45	0,54	0,67
Заглушка двускатной крышки 120° лотка ЗЕ-6 400	400	116	0,47	0,59	0,70	0,88
Заглушка двускатной крышки 120° лотка ЗЕ-6 500	500	144	0,57	0,72	0,86	1,08
Заглушка двускатной крышки 120° лотка ЗЕ-6 600	600	173	0,69	0,86	1,02	1,29
Заглушка двускатной крышки 120° лотка ЗЕ-6 200 HDZ	200	58	0,25	0,32	0,38	0,47
Заглушка двускатной крышки 120° лотка ЗЕ-6 300 HDZ	300	87	0,36	0,45	0,54	0,67
Заглушка двускатной крышки 120° лотка ЗЕ-6 400 HDZ	400	116	0,47	0,59	0,70	0,88
Заглушка двускатной крышки 120° лотка ЗЕ-6 500 HDZ	500	144	0,57	0,72	0,86	1,08
Заглушка двускатной крышки 120° лотка ЗЕ-6 600 HDZ	600	173	0,69	0,86	1,02	1,29
Заглушка двускатной крышки 120° лотка ЗЕ-6 200 INOX	200	58	0,25	0,32	0,38	0,47
Заглушка двускатной крышки 120° лотка ЗЕ-6 300 INOX	300	87	0,36	0,45	0,54	0,67
Заглушка двускатной крышки 120° лотка ЗЕ-6 400 INOX	400	116	0,47	0,59	0,70	0,88
Заглушка двускатной крышки 120° лотка ЗЕ-6 500 INOX	500	144	0,57	0,72	0,86	1,08
Заглушка двускатной крышки 120° лотка ЗЕ-6 600 INOX	600	173	0,69	0,86	1,02	1,29

Маркировка серии исполнения (в конце наименования изделия): БЕЗ ОБОЗНАЧЕНИЯ - Исполнение №1 (конвейерное оцинкование по методу Сендзимира), HDZ - Исполнение №2 (горячее оцинкование погружением по ГОСТ 9.307), INOX - Исполнение №3 (нержавеющая сталь); S - расчетная толщина металла; N - расчетная ширина; H - расчетная высота; L - расчетная длина; M - расчетная масса

КРЫШКА ДВУСКАТНАЯ ПРЯМОЙ ПОЛНОРАЗМЕРНОЙ СЕКЦИИ ЛОТКА ЗЕ-6

Работайте выгодно!

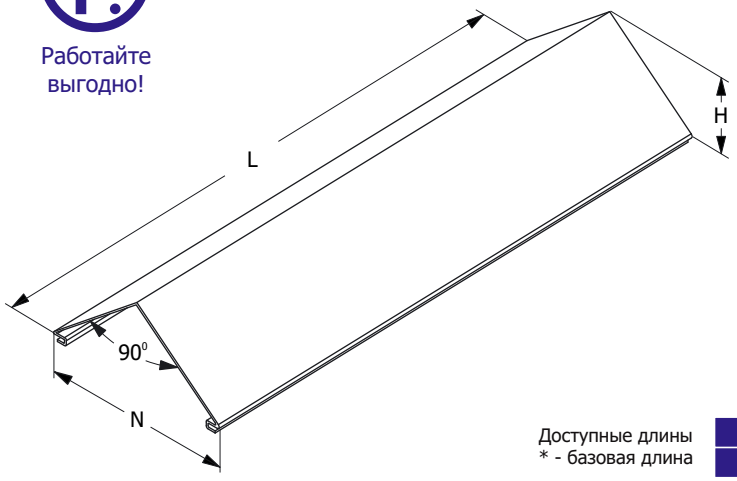

Крышка должна быть надежно закреплена на секции соответствующего типоразмера. Для уравновешивания крышки, в т.ч. в зависимости от условий эксплуатации, необходимо использовать дополнительные элементы крепления. Проектировщик должен подобрать тип и рассчитать требуемое количество креплений крышки.

При выборе антиветровых уголков в качестве крепления крышки, использовать не менее 4 антиветровых уголков, равномерно установленных по всему периметру крышки в соответствующих местах (для крышки L=1500).

Доступные длины
* - базовая длина

2500	3500	9000
1500*	3000	6000

Наименование изделия	N, mm	H, mm	M (S=0.8), kg/m	M (S=1.0), kg/m	M (S=1.2), kg/m	M (S=1.5), kg/m
Крышка двускатная 90° лотка ЗЕ-6 200	200	100	2,07	2,59	3,10	3,88
Крышка двускатная 90° лотка ЗЕ-6 300	300	150	2,93	3,67	4,44	5,50
Крышка двускатная 90° лотка ЗЕ-6 400	400	200	3,83	4,79	5,75	7,19
Крышка двускатная 90° лотка ЗЕ-6 500	500	250	4,70	5,87	7,05	8,81
Крышка двускатная 90° лотка ЗЕ-6 600	600	300	5,64	7,05	8,32	10,58
Крышка двускатная 90° лотка ЗЕ-6 200 HDZ	200	100	2,07	2,59	3,10	3,88
Крышка двускатная 90° лотка ЗЕ-6 300 HDZ	300	150	2,93	3,67	4,44	5,50
Крышка двускатная 90° лотка ЗЕ-6 400 HDZ	400	200	3,83	4,79	5,75	7,19
Крышка двускатная 90° лотка ЗЕ-6 500 HDZ	500	250	4,70	5,87	7,05	8,81
Крышка двускатная 90° лотка ЗЕ-6 600 HDZ	600	300	5,64	7,05	8,32	10,58
Крышка двускатная 90° лотка ЗЕ-6 200 INOX	200	100	2,07	2,59	3,10	3,88
Крышка двускатная 90° лотка ЗЕ-6 300 INOX	300	150	2,93	3,67	4,44	5,50
Крышка двускатная 90° лотка ЗЕ-6 400 INOX	400	200	3,83	4,79	5,75	7,19
Крышка двускатная 90° лотка ЗЕ-6 500 INOX	500	250	4,70	5,87	7,05	8,81
Крышка двускатная 90° лотка ЗЕ-6 600 INOX	600	300	5,64	7,05	8,32	10,58

Маркировка серии исполнения (в конце наименования изделия): БЕЗ ОБОЗНАЧЕНИЯ - Исполнение №1 (конвейерное оцинкование по методу Сендзимира), HDZ - Исполнение №2 (горячее оцинкование погружением по ГОСТ 9.307), INOX - Исполнение №3 (нержавеющая сталь); S - расчетная толщина металла; N - расчетная ширина; H - расчетная высота; L - расчетная длина; M - расчетная масса

ЗАГЛУШКА ДВУСКАТНОЙ КРЫШКИ 90 ГРАДУСОВ ЛОТКА ЗЕ-6

Работайте выгодно!

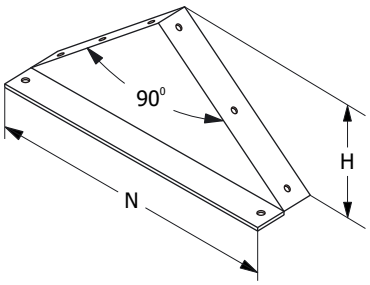

Заглушка должна быть надежно закреплена на секции и крышке соответствующего типоразмера. Для уравновешивания заглушки, в т.ч. в зависимости от условий эксплуатации, могут потребоваться дополнительные элементы крепления. Проектировщик должен подобрать тип и рассчитать требуемое количество креплений заглушки.

С метизами.

МУЛЬТИСИСТЕМА
ЗЭМИ ЕКАТЕРИНБУРГ

Наименование изделия	N, mm	H, mm	M (S=0.8), kg/m	M (S=1.0), kg/m	M (S=1.2), kg/m	M (S=1.5), kg/m
Заглушка двускатной крышки 90° лотка ЗЕ-6 200	200	100	0,31	0,39	0,47	0,58
Заглушка двускатной крышки 90° лотка ЗЕ-6 300	300	150	0,44	0,55	0,67	0,83
Заглушка двускатной крышки 90° лотка ЗЕ-6 400	400	200	0,57	0,72	0,86	1,08
Заглушка двускатной крышки 90° лотка ЗЕ-6 500	500	250	0,71	0,88	1,06	1,32
Заглушка двускатной крышки 90° лотка ЗЕ-6 600	600	300	0,85	1,06	1,25	1,59
Заглушка двускатной крышки 90° лотка ЗЕ-6 200 HDZ	200	100	0,31	0,39	0,47	0,58
Заглушка двускатной крышки 90° лотка ЗЕ-6 300 HDZ	300	150	0,44	0,55	0,67	0,83
Заглушка двускатной крышки 90° лотка ЗЕ-6 400 HDZ	400	200	0,57	0,72	0,86	1,08
Заглушка двускатной крышки 90° лотка ЗЕ-6 500 HDZ	500	250	0,71	0,88	1,06	1,32
Заглушка двускатной крышки 90° лотка ЗЕ-6 600 HDZ	600	300	0,85	1,06	1,25	1,59
Заглушка двускатной крышки 90° лотка ЗЕ-6 200 INOX	200	100	0,31	0,39	0,47	0,58
Заглушка двускатной крышки 90° лотка ЗЕ-6 300 INOX	300	150	0,44	0,55	0,67	0,83
Заглушка двускатной крышки 90° лотка ЗЕ-6 400 INOX	400	200	0,57	0,72	0,86	1,08
Заглушка двускатной крышки 90° лотка ЗЕ-6 500 INOX	500	250	0,71	0,88	1,06	1,32
Заглушка двускатной крышки 90° лотка ЗЕ-6 600 INOX	600	300	0,85	1,06	1,25	1,59

Маркировка серии исполнения (в конце наименования изделия): БЕЗ ОБОЗНАЧЕНИЯ - Исполнение №1 (конвейерное оцинкование по методу Сендзимира), HDZ - Исполнение №2 (горячее оцинкование погружением по ГОСТ 9.307), INOX - Исполнение №3 (нержавеющая сталь); S - расчетная толщина металла; N - расчетная ширина; H - расчетная высота; L - расчетная длина; M - расчетная масса

КРЫШКА ДВУСКАТНАЯ ПРЯМОЙ ПОЛНОРАЗМЕРНОЙ СЕКЦИИ ЛОТКА ЗЕ-6

Работайте выгодно!

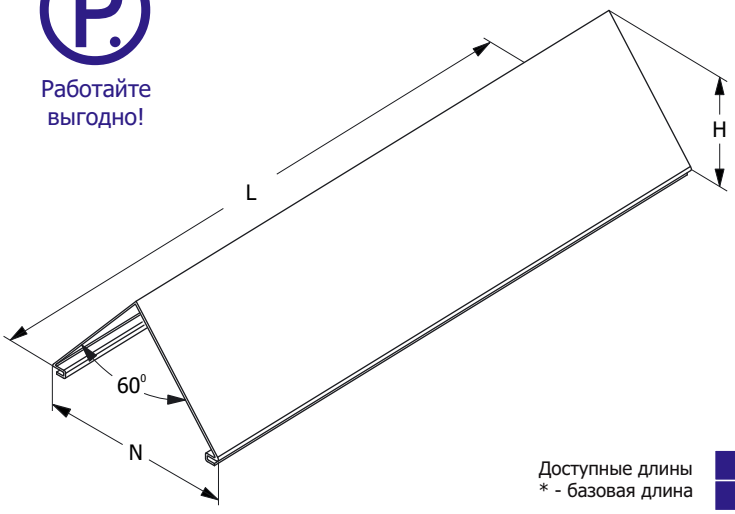

Крышка должна быть надежно закреплена на секции соответствующего типоразмера. Для уравновешивания крышки, в т.ч. в зависимости от условий эксплуатации, необходимо использовать дополнительные элементы крепления. Проектировщик должен подобрать тип и рассчитать требуемое количество креплений крышки.

При выборе антиветровых уголков в качестве крепления крышки, использовать не менее 4 антиветровых уголков, равномерно установленных по всему периметру крышки в соответствующих местах (для крышки L=1500).

Доступные длины
* - базовая длина

2500	3500	9000
1500*	3000	6000

Наименование изделия	N, mm	H, mm	M (S=0.8), kg/m	M (S=1.0), kg/m	M (S=1.2), kg/m	M (S=1.5), kg/m
Крышка двускатная 60° лотка ЗЕ-6 200	200	173	2,93	3,67	4,40	5,50
Крышка двускатная 60° лотка ЗЕ-6 300	300	260	4,16	5,20	6,30	7,80
Крышка двускатная 60° лотка ЗЕ-6 400	400	346	5,44	6,80	8,16	10,20
Крышка двускатная 60° лотка ЗЕ-6 500	500	433	6,67	8,33	10,00	12,50
Крышка двускатная 60° лотка ЗЕ-6 600	600	520	8,00	10,00	11,80	15,00
Крышка двускатная 60° лотка ЗЕ-6 200 HDZ	200	173	2,93	3,67	4,40	5,50
Крышка двускатная 60° лотка ЗЕ-6 300 HDZ	300	260	4,16	5,20	6,30	7,80
Крышка двускатная 60° лотка ЗЕ-6 400 HDZ	400	346	5,44	6,80	8,16	10,20
Крышка двускатная 60° лотка ЗЕ-6 500 HDZ	500	433	6,67	8,33	10,00	12,50
Крышка двускатная 60° лотка ЗЕ-6 600 HDZ	600	520	8,00	10,00	11,80	15,00
Крышка двускатная 60° лотка ЗЕ-6 200 INOX	200	173	2,93	3,67	4,40	5,50
Крышка двускатная 60° лотка ЗЕ-6 300 INOX	300	260	4,16	5,20	6,30	7,80
Крышка двускатная 60° лотка ЗЕ-6 400 INOX	400	346	5,44	6,80	8,16	10,20
Крышка двускатная 60° лотка ЗЕ-6 500 INOX	500	433	6,67	8,33	10,00	12,50
Крышка двускатная 60° лотка ЗЕ-6 600 INOX	600	520	8,00	10,00	11,80	15,00

Маркировка серии исполнения (в конце наименования изделия): БЕЗ ОБОЗНАЧЕНИЯ - Исполнение №1 (конвейерное оцинкование по методу Сендзимира), HDZ - Исполнение №2 (горячее оцинкование погружением по ГОСТ 9.307), INOX - Исполнение №3 (нержавеющая сталь); S - расчетная толщина металла; N - расчетная ширина; H - расчетная высота; L - расчетная длина; M - расчетная масса

ЗАГЛУШКА ДВУСКАТНОЙ КРЫШКИ 60 ГРАДУСОВ ЛОТКА ЗЕ-6

Работайте выгодно!

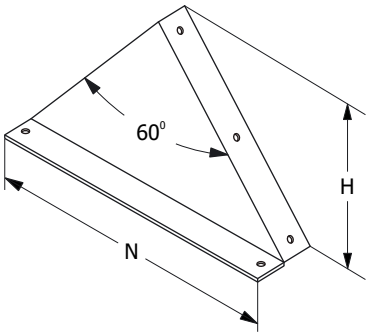

Заглушка должна быть надежно закреплена на секции и крышке соответствующего типоразмера. Для уравновешивания заглушки, в т.ч. в зависимости от условий эксплуатации, могут потребоваться дополнительные элементы крепления. Проектировщик должен подобрать тип и рассчитать требуемое количество креплений заглушки.

С метизами.

МУЛЬТИСИСТЕМА
ЗЭМИ ЕКАТЕРИНБУРГ

Наименование изделия	N, mm	H, mm	M (S=0.8), kg/m	M (S=1.0), kg/m	M (S=1.2), kg/m	M (S=1.5), kg/m
Заглушка двускатной крышки 60° лотка ЗЕ-6 200	200	173	0,44	0,55	0,66	0,83
Заглушка двускатной крышки 60° лотка ЗЕ-6 300	300	260	0,62	0,78	0,95	1,17
Заглушка двускатной крышки 60° лотка ЗЕ-6 400	400	346	0,82	1,02	1,22	1,53
Заглушка двускатной крышки 60° лотка ЗЕ-6 500	500	433	1,00	1,25	1,50	1,88
Заглушка двускатной крышки 60° лотка ЗЕ-6 600	600	520	1,20	1,50	1,77	2,25
Заглушка двускатной крышки 60° лотка ЗЕ-6 200 HDZ	200	173	0,44	0,55	0,66	0,83
Заглушка двускатной крышки 60° лотка ЗЕ-6 300 HDZ	300	260	0,62	0,78	0,95	1,17
Заглушка двускатной крышки 60° лотка ЗЕ-6 400 HDZ	400	346	0,82	1,02	1,22	1,53
Заглушка двускатной крышки 60° лотка ЗЕ-6 500 HDZ	500	433	1,00	1,25	1,50	1,88
Заглушка двускатной крышки 60° лотка ЗЕ-6 600 HDZ	600	520	1,20	1,50	1,77	2,25
Заглушка двускатной крышки 60° лотка ЗЕ-6 200 INOX	200	173	0,44	0,55	0,66	0,83
Заглушка двускатной крышки 60° лотка ЗЕ-6 300 INOX	300	260	0,62	0,78	0,95	1,17
Заглушка двускатной крышки 60° лотка ЗЕ-6 400 INOX	400	346	0,82	1,02	1,22	1,53
Заглушка двускатной крышки 60° лотка ЗЕ-6 500 INOX	500	433	1,00	1,25	1,50	1,88
Заглушка двускатной крышки 60° лотка ЗЕ-6 600 INOX	600	520	1,20	1,50	1,77	2,25

Маркировка серии исполнения (в конце наименования изделия): БЕЗ ОБОЗНАЧЕНИЯ - Исполнение №1 (конвейерное оцинкование по методу Сендзимира), HDZ - Исполнение №2 (горячее оцинкование погружением по ГОСТ 9.307), INOX - Исполнение №3 (нержавеющая сталь); S - расчетная толщина металла; N - расчетная ширина; H - расчетная высота; L - расчетная длина; M - расчетная масса

КРЫШКА СЕКЦИИ УГЛА НА 90 ГРАДУСОВ ЛОТКА ЗЕ-6

Работайте выгодно!

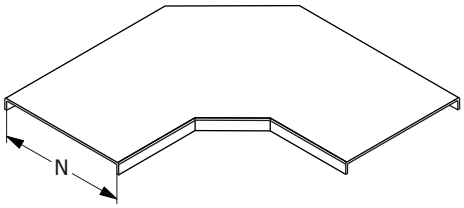

Крышка должна быть надежно закреплена на секции соответствующего типоразмера. Для уравновешивания крышки, в т.ч. в зависимости от условий эксплуатации, необходимо использовать дополнительные элементы крепления. Проектировщик должен подобрать тип и рассчитать требуемое количество креплений крышки.

При выборе антиветровых уголков в качестве крепления крышки, использовать уголки, равномерно установленные по всему периметру крышки в соответствующих местах.

МУЛЬТИСИСТЕМА
ЗЭМИ ЕКАТЕРИНБУРГ

Наименование изделия	N, mm	M (S=1.2), kg	M (S=1.5), kg
Крышка угла лотка ЗЕ-6-У90 200	200	1,10	1,37
Крышка угла лотка ЗЕ-6-У90 300	300	2,01	2,52
Крышка угла лотка ЗЕ-6-У90 400	400	3,20	4,00
Крышка угла лотка ЗЕ-6-У90 500	500	4,65	5,81
Крышка угла лотка ЗЕ-6-У90 600	600	6,36	7,95
Крышка угла лотка ЗЕ-6-У90 200 HDZ	200	1,10	1,37
Крышка угла лотка ЗЕ-6-У90 300 HDZ	300	2,01	2,52
Крышка угла лотка ЗЕ-6-У90 400 HDZ	400	3,20	4,00
Крышка угла лотка ЗЕ-6-У90 500 HDZ	500	4,65	5,81
Крышка угла лотка ЗЕ-6-У90 600 HDZ	600	6,36	7,95
Крышка угла лотка ЗЕ-6-У90 200 INOX	200	1,10	1,37
Крышка угла лотка ЗЕ-6-У90 300 INOX	300	2,01	2,52
Крышка угла лотка ЗЕ-6-У90 400 INOX	400	3,20	4,00
Крышка угла лотка ЗЕ-6-У90 500 INOX	500	4,65	5,81
Крышка угла лотка ЗЕ-6-У90 600 INOX	600	6,36	7,95

Маркировка серии исполнения (в конце наименования изделия): БЕЗ ОБОЗНАЧЕНИЯ - Исполнение №1 (конвейерное оцинкование по методу Сендзимира), HDZ - Исполнение №2 (горячее оцинкование погружением по ГОСТ 9.307), INOX - Исполнение №3 (нержавеющая сталь); S - расчетная толщина металла; N - расчетная ширина, H - расчетная высота, A - расчетный габарит, M - расчетная масса изделия

КРЫШКА СЕКЦИИ УГЛА НА 90 ГРАДУСОВ ВВЕРХ ЛОТКА ЗЕ-6

Работайте выгодно!

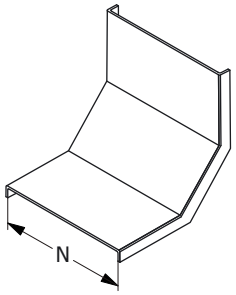

Крышка должна быть надежно закреплена на секции соответствующего типоразмера. Для уравновешивания крышки, в т.ч. в зависимости от условий эксплуатации, необходимо использовать дополнительные элементы крепления. Проектировщик должен подобрать тип и рассчитать требуемое количество креплений крышки.

При выборе антиветровых уголков в качестве крепления крышки, использовать уголки, равномерно установленные по всему периметру крышки в соответствующих местах.

МУЛЬТИСИСТЕМА
ЗЭМИ ЕКАТЕРИНБУРГ

Наименование изделия	N, mm	M (S=1.2), kg	M (S=1.5), kg
Крышка угла лотка ЗЕ-6-У90В 200	200	1,70	1,91
Крышка угла лотка ЗЕ-6-У90В 300	300	2,80	3,50
Крышка угла лотка ЗЕ-6-У90В 400	400	3,60	4,48
Крышка угла лотка ЗЕ-6-У90В 500	500	5,56	6,81
Крышка угла лотка ЗЕ-6-У90В 600	600	6,90	8,03
Крышка угла лотка ЗЕ-6-У90В 200 HDZ	200	1,70	1,91
Крышка угла лотка ЗЕ-6-У90В 300 HDZ	300	2,80	3,50
Крышка угла лотка ЗЕ-6-У90В 400 HDZ	400	3,60	4,48
Крышка угла лотка ЗЕ-6-У90В 500 HDZ	500	5,56	6,81
Крышка угла лотка ЗЕ-6-У90В 600 HDZ	600	6,90	8,03
Крышка угла лотка ЗЕ-6-У90В 200 INOX	200	1,70	1,91
Крышка угла лотка ЗЕ-6-У90В 300 INOX	300	2,80	3,50
Крышка угла лотка ЗЕ-6-У90В 400 INOX	400	3,60	4,48
Крышка угла лотка ЗЕ-6-У90В 500 INOX	500	5,56	6,81
Крышка угла лотка ЗЕ-6-У90В 600 INOX	600	6,90	8,03

Маркировка серии исполнения (в конце наименования изделия): БЕЗ ОБОЗНАЧЕНИЯ - Исполнение №1 (конвейерное оцинкование по методу Сендзимира), HDZ - Исполнение №2 (горячее оцинкование погружением по ГОСТ 9.307), INOX - Исполнение №3 (нержавеющая сталь); S - расчетная толщина металла; N - расчетная ширина, H - расчетная высота, A - расчетный габарит, M - расчетная масса изделия

КРЫШКА СЕКЦИИ УГЛА НА 90 ГРАДУСОВ ВНИЗ ЛОТКА ЗЕ-6

Работайте выгодно!

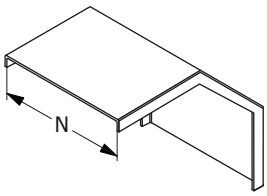

Крышка должна быть надежно закреплена на секции соответствующего типоразмера. Для уравновешивания крышки, в т.ч. в зависимости от условий эксплуатации, необходимо использовать дополнительные элементы крепления. Проектировщик должен подобрать тип и рассчитать требуемое количество креплений крышки.

При выборе антиветровых уголков в качестве крепления крышки, использовать уголки, равномерно установленные по всему периметру крышки в соответствующих местах.

МУЛЬТИСИСТЕМА
ЗЭМИ ЕКАТЕРИНБУРГ

Наименование изделия	N, mm	M (S=1.2), kg	M (S=1.5), kg
Крышка угла лотка ЗЕ-6-У90Н 200	200	2,01	2,24
Крышка угла лотка ЗЕ-6-У90Н 300	300	3,75	4,14
Крышка угла лотка ЗЕ-6-У90Н 400	400	4,50	5,29
Крышка угла лотка ЗЕ-6-У90Н 500	500	6,90	8,06
Крышка угла лотка ЗЕ-6-У90Н 600	600	8,10	9,50
Крышка угла лотка ЗЕ-6-У90Н 200 HDZ	200	2,01	2,24
Крышка угла лотка ЗЕ-6-У90Н 300 HDZ	300	3,75	4,14
Крышка угла лотка ЗЕ-6-У90Н 400 HDZ	400	4,50	5,29
Крышка угла лотка ЗЕ-6-У90Н 500 HDZ	500	6,90	8,06
Крышка угла лотка ЗЕ-6-У90Н 600 HDZ	600	8,10	9,50
Крышка угла лотка ЗЕ-6-У90Н 200 INOX	200	2,01	2,24
Крышка угла лотка ЗЕ-6-У90Н 300 INOX	300	3,75	4,14
Крышка угла лотка ЗЕ-6-У90Н 400 INOX	400	4,50	5,29
Крышка угла лотка ЗЕ-6-У90Н 500 INOX	500	6,90	8,06
Крышка угла лотка ЗЕ-6-У90Н 600 INOX	600	8,10	9,50

Маркировка серии исполнения (в конце наименования изделия): БЕЗ ОБОЗНАЧЕНИЯ - Исполнение №1 (конвейерное оцинкование по методу Сендзимира), HDZ - Исполнение №2 (горячее оцинкование погружением по ГОСТ 9.307), INOX - Исполнение №3 (нержавеющая сталь); S - расчетная толщина металла; N - расчетная ширина, H - расчетная высота, A - расчетный габарит, M - расчетная масса изделия

КРЫШКА СЕКЦИИ ОТВЕТВЛЕНИЯ ЛОТКА ЗЕ-6

Работайте выгодно!

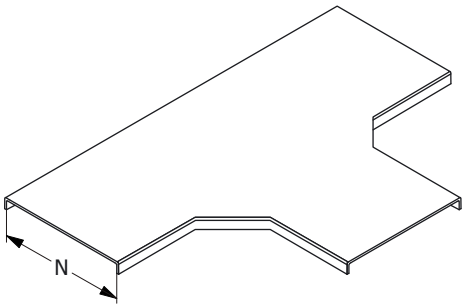

Крышка должна быть надежно закреплена на секции соответствующего типоразмера. Для уравновешивания крышки, в т.ч. в зависимости от условий эксплуатации, необходимо использовать дополнительные элементы крепления. Проектировщик должен подобрать тип и рассчитать требуемое количество креплений крышки.

При выборе антиветровых уголков в качестве крепления крышки, использовать уголки, равномерно установленные по всему периметру крышки в соответствующих местах.

МУЛЬТИСИСТЕМА
ЗЭМИ ЕКАТЕРИНБУРГ

Наименование изделия	N, mm	M (S=1.2), kg	M (S=1.5), kg
Крышка ответвления лотка ЗЕ-6-Т 200	200	3,10	3,94
Крышка ответвления лотка ЗЕ-6-Т 300	300	6,30	7,36
Крышка ответвления лотка ЗЕ-6-Т 400	400	7,90	9,63
Крышка ответвления лотка ЗЕ-6-Т 500	500	12,20	15,06
Крышка ответвления лотка ЗЕ-6-Т 600	600	14,60	18,27
Крышка ответвления лотка ЗЕ-6-Т 200 HDZ	200	3,10	3,94
Крышка ответвления лотка ЗЕ-6-Т 300 HDZ	300	6,30	7,36
Крышка ответвления лотка ЗЕ-6-Т 400 HDZ	400	7,90	9,63
Крышка ответвления лотка ЗЕ-6-Т 500 HDZ	500	12,20	15,06
Крышка ответвления лотка ЗЕ-6-Т 600 HDZ	600	14,60	18,27
Крышка ответвления лотка ЗЕ-6-Т 200 INOX	200	3,10	3,94
Крышка ответвления лотка ЗЕ-6-Т 300 INOX	300	6,30	7,36
Крышка ответвления лотка ЗЕ-6-Т 400 INOX	400	7,90	9,63
Крышка ответвления лотка ЗЕ-6-Т 500 INOX	500	12,20	15,06
Крышка ответвления лотка ЗЕ-6-Т 600 INOX	600	14,60	18,27

Маркировка серии исполнения (в конце наименования изделия): БЕЗ ОБОЗНАЧЕНИЯ - Исполнение №1 (конвейерное оцинкование по методу Сендзимира), HDZ - Исполнение №2 (горячее оцинкование погружением по ГОСТ 9.307), INOX - Исполнение №3 (нержавеющая сталь); S - расчетная толщина металла; N - расчетная ширина, H - расчетная высота, A - расчетный габарит, M - расчетная масса изделия

КРЫШКА СЕКЦИИ ПЕРЕКРЕСТКА ЛОТКА ЗЕ-6

Работайте выгодно!

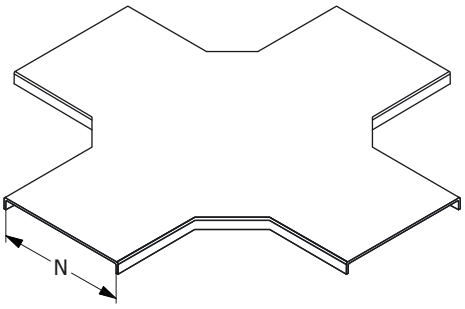

Крышка должна быть надежно закреплена на секции соответствующего типоразмера. Для уравновешивания крышки, в т.ч. в зависимости от условий эксплуатации, необходимо использовать дополнительные элементы крепления. Проектировщик должен подобрать тип и рассчитать требуемое количество креплений крышки.

При выборе антиветровых уголков в качестве крепления крышки, использовать уголки, равномерно установленные по всему периметру крышки в соответствующих местах.

МУЛЬТИСИСТЕМА
ЗЭМИ ЕКАТЕРИНБУРГ

Наименование изделия	N, mm	M (S=1.2), kg	M (S=1.5), kg
Крышка перекрестка лотка ЗЕ-6-К 200	200	4,25	5,44
Крышка перекрестка лотка ЗЕ-6-К 300	300	8,10	9,90
Крышка перекрестка лотка ЗЕ-6-К 400	400	9,80	12,70
Крышка перекрестка лотка ЗЕ-6-К 500	500	15,20	19,57
Крышка перекрестка лотка ЗЕ-6-К 600	600	18,10	23,47
Крышка перекрестка лотка ЗЕ-6-К 200 HDZ	200	4,25	5,44
Крышка перекрестка лотка ЗЕ-6-К 300 HDZ	300	8,10	9,90
Крышка перекрестка лотка ЗЕ-6-К 400 HDZ	400	9,80	12,70
Крышка перекрестка лотка ЗЕ-6-К 500 HDZ	500	15,20	19,57
Крышка перекрестка лотка ЗЕ-6-К 600 HDZ	600	18,10	23,47
Крышка перекрестка лотка ЗЕ-6-К 200 INOX	200	4,25	5,44
Крышка перекрестка лотка ЗЕ-6-К 300 INOX	300	8,10	9,90
Крышка перекрестка лотка ЗЕ-6-К 400 INOX	400	9,80	12,70
Крышка перекрестка лотка ЗЕ-6-К 500 INOX	500	15,20	19,57
Крышка перекрестка лотка ЗЕ-6-К 600 INOX	600	18,10	23,47

Маркировка серии исполнения (в конце наименования изделия): БЕЗ ОБОЗНАЧЕНИЯ - Исполнение №1 (конвейерное оцинкование по методу Сендзимира), HDZ - Исполнение №2 (горячее оцинкование погружением по ГОСТ 9.307), INOX - Исполнение №3 (нержавеющая сталь); S - расчетная толщина металла; N - расчетная ширина, H - расчетная высота, A - расчетный габарит, M - расчетная масса изделия

АНТИВЕТРОВОЙ УГОЛОК ЛОТКА ЗЕ-6

Работайте выгодно!

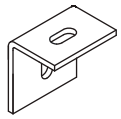

Антиветровой уголок крышки

Антиветровой уголок должн быть надежно закреплен на секции и крышке соответствующего типоразмера. Для уравновешивания крышки, в т.ч. в зависимости от условий эксплуатации, могут потребоваться дополнительные элементы крепления. Проектировщик должен подобрать тип и рассчитать требуемое количество креплений.

С метизами.

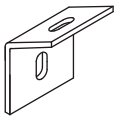

Антиветровой уголок двускатной крышки 120 градусов

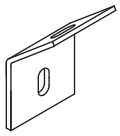

Антиветровой уголок двускатной крышки 90 градусов

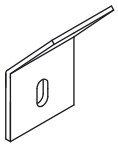

Антиветровой уголок двускатной крышки 60 градусов

МУЛЬТИСИСТЕМА
ЗЭМИ ЕКАТЕРИНБУРГ

Наименование изделия	M, kg
Антиветровой уголок крышки лотка ЗЕ-6 200	0,06
Антиветровой уголок крышки лотка ЗЕ-6 200 HDZ	0,06
Антиветровой уголок крышки лотка ЗЕ-6 200 INOX	0,06
Антиветровой уголок двускатной крышки 120 градусов лотка ЗЕ-6 200	0,06
Антиветровой уголок двускатной крышки 120 градусов лотка ЗЕ-6 200 HDZ	0,06
Антиветровой уголок двускатной крышки 120 градусов лотка ЗЕ-6 200 INOX	0,06
Антиветровой уголок двускатной крышки 90 градусов лотка ЗЕ-6 200	0,06
Антиветровой уголок двускатной крышки 90 градусов лотка ЗЕ-6 200 HDZ	0,06
Антиветровой уголок двускатной крышки 90 градусов лотка ЗЕ-6 200 INOX	0,06
Антиветровой уголок двускатной крышки 60 градусов лотка ЗЕ-6 200	0,06
Антиветровой уголок двускатной крышки 60 градусов лотка ЗЕ-6 200 HDZ	0,06
Антиветровой уголок двускатной крышки 60 градусов лотка ЗЕ-6 200 INOX	0,06

Маркировка серии исполнения (в конце наименования изделия): БЕЗ ОБОЗНАЧЕНИЯ - Исполнение №1 (конвейерное оцинкование по методу Сендзимира), HDZ - Исполнение №2 (горячее оцинкование погружением по ГОСТ 9.307), INOX - Исполнение №3 (нержавеющая сталь); S - расчетная толщина металла; N - расчетная ширина; H - расчетная высота; L - расчетная длина; M - расчетная масса

ДОННАЯ ВСТАВКА ПРЯМОЙ ПОЛНОРАЗМЕРНОЙ СЕКЦИИ ЛОТКА ЗЕ-6

Работайте выгодно!

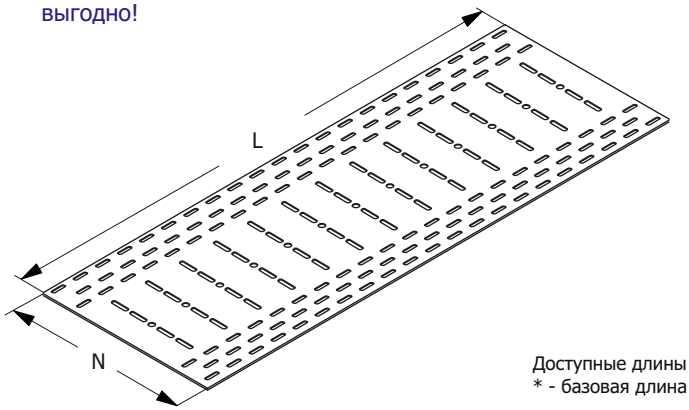

Донная вставка должна быть надежно закреплена на секции соответствующего типоразмера. Для уравновешивания донной вставки, в т.ч. в зависимости от условий эксплуатации, необходимо использовать дополнительные элементы крепления. Проектировщик должен подобрать тип и рассчитать требуемое количество креплений крышки.

С метизами.

Доступные длины
* - базовая длина

2500	3500	9000
2000	3000*	6000

Наименование изделия	N, mm	M (S=1.0), kg/m	M (S=1.2), kg/m
Донная вставка лотка ЗЕ-6 200	200	1,65	1,85
Донная вставка лотка ЗЕ-6 300	300	2,20	2,50
Донная вставка лотка ЗЕ-6 400	400	2,75	3,15
Донная вставка лотка ЗЕ-6 500	500	3,30	3,75
Донная вставка лотка ЗЕ-6 600	600	3,85	4,40
Донная вставка лотка ЗЕ-6 200 HDZ	200	1,65	1,85
Донная вставка лотка ЗЕ-6 300 HDZ	300	2,20	2,50
Донная вставка лотка ЗЕ-6 400 HDZ	400	2,75	3,15
Донная вставка лотка ЗЕ-6 500 HDZ	500	3,30	3,75
Донная вставка лотка ЗЕ-6 600 HDZ	600	3,85	4,40
Донная вставка лотка ЗЕ-6 200 INOX	200	1,65	1,85
Донная вставка лотка ЗЕ-6 300 INOX	300	2,20	2,50
Донная вставка лотка ЗЕ-6 400 INOX	400	2,75	3,15
Донная вставка лотка ЗЕ-6 500 INOX	500	3,30	3,75
Донная вставка лотка ЗЕ-6 600 INOX	600	3,85	4,40

Маркировка серии исполнения (в конце наименования изделия): БЕЗ ОБОЗНАЧЕНИЯ - Исполнение №1 (конвейерное оцинкование по методу Сендзимира), HDZ - Исполнение №2 (горячее оцинкование погружением по ГОСТ 9.307), INOX - Исполнение №3 (нержавеющая сталь); S - расчетная толщина металла; N - расчетная ширина; H - расчетная высота; L - расчетная длина; M - расчетная масса

КОМПЛЕКТ КРЕПЛЕНИЙ ЛОТКА 3Е-6

Работайте выгодно!

Секция лотка должна надежно крепиться за борта на соответствующую консоль.

Комплект креплений лотка к консоли

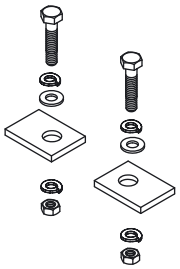

Комплект креплений лотка к консоли типа STRUT

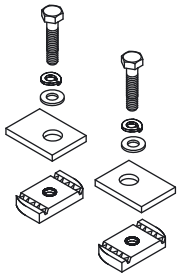

МУЛЬТИСИСТЕМА
ЗЭМИ ЕКАТЕРИНБУРГ

Наименование изделия	M, kg
Комплект креплений лотка 3Е-6	0,10
Комплект креплений лотка 3Е-6 HDZ	0,10
Комплект креплений лотка 3Е-6 INOX	0,10
Комплект STRUT креплений лотка 3Е-6	0,20
Комплект STRUT креплений лотка 3Е-6 HDZ	0,20
Комплект STRUT креплений лотка 3Е-6 INOX	0,20

Маркировка серии исполнения (в конце наименования изделия): БЕЗ ОБОЗНАЧЕНИЯ - Исполнение №1 (конвейерное оцинкование по методу Сендзимира), HDZ - Исполнение №2 (горячее оцинкование погружением по ГОСТ 9.307), INOX - Исполнение №3 (нержавеющая сталь); S - расчетная толщина металла; N - расчетная ширина, H - расчетная высота, A - расчетный габарит, M - расчетная масса изделия

ПОЛНОРАЗМЕРНАЯ ПРЯМАЯ СЕКЦИЯ ЛОТКА ЗЕ-7

Для соединения двух смежных секций использовать соответствующие соединительные аксессуары.
Использовать соответствующие консоли.
Для закрепления секций на консолях использовать соответствующие крепления.

Соединительные аксессуары входят в комплект поставки изделия.

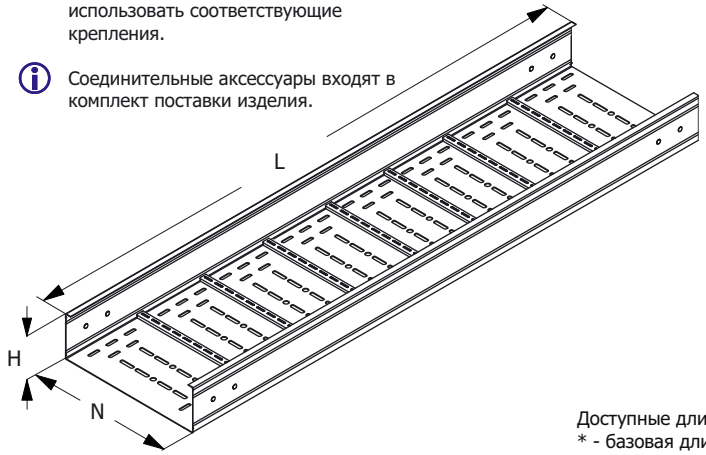

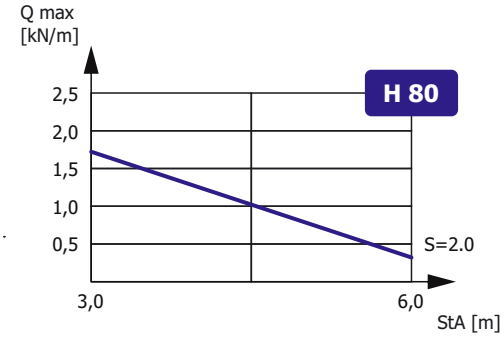

Зависимость максимальной распределенной нагрузки Qmax на днище секции высотой H, шириной N=300, длиной L=6000 от толщины металла S и расстояния между консолями StA в составе прямолинейного участка сбалансированной кабеленесущей конструкции (подробнее в Лицензии)

Доступные длины
* - базовая длина

2500	3500	9000
2000	3000	6000*

Наименование изделия	N, mm	H, mm	M (S=1.5), kg/m	M (S=2.0), kg/m
Лоток перфорированный усиленный ЗЕ-7 200x80	200	80	5,51	6,86
Лоток перфорированный усиленный ЗЕ-7 300x80	300	80	6,27	7,53
Лоток перфорированный усиленный ЗЕ-7 400x80	400	80	7,02	8,37
Лоток перфорированный усиленный ЗЕ-7 500x80	500	80	7,78	9,13
Лоток перфорированный усиленный ЗЕ-7 600x80	600	80	8,54	9,89
Лоток перфорированный усиленный ЗЕ-7 200x80 HDZ	200	80	5,51	6,86
Лоток перфорированный усиленный ЗЕ-7 300x80 HDZ	300	80	6,27	7,53
Лоток перфорированный усиленный ЗЕ-7 400x80 HDZ	400	80	7,02	8,37
Лоток перфорированный усиленный ЗЕ-7 500x80 HDZ	500	80	7,78	9,13
Лоток перфорированный усиленный ЗЕ-7 600x80 HDZ	600	80	8,54	9,89
Лоток перфорированный усиленный ЗЕ-7 200x80 INOX	200	80	5,51	6,86
Лоток перфорированный усиленный ЗЕ-7 300x80 INOX	300	80	6,27	7,53
Лоток перфорированный усиленный ЗЕ-7 400x80 INOX	400	80	7,02	8,37
Лоток перфорированный усиленный ЗЕ-7 500x80 INOX	500	80	7,78	9,13
Лоток перфорированный усиленный ЗЕ-7 600x80 INOX	600	80	8,54	9,89

Маркировка серии исполнения (в конце наименования изделия): БЕЗ ОБОЗНАЧЕНИЯ - Исполнение №1 (конвейерное оцинкование по методу Сендзимира), HDZ - Исполнение №2 (горячее оцинкование погружением по ГОСТ 9.307), INOX - Исполнение №3 (нержавеющая сталь); Qmax - максимальная распределенная нагрузка; StA – расстояние между консолями; S - расчетная толщина металла; N - расчетная ширина; H - расчетная высота; L - расчетная длина; M - расчетная масса

УГЛОВАЯ СЕКЦИЯ НА 90 ГРАДУСОВ
ЛОТКА ЗЕ-7

Работайте выгодно!

Использовать соответствующие консоли. Для закрепления секций на консолях использовать соответствующие крепления. Соединительные аксессуары входят в комплект поставки изделия.

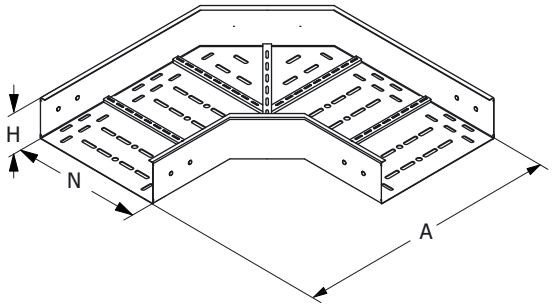

МУЛЬТИСИСТЕМА
ЗЭМИ ЕКАТЕРИНБУРГ

Наименование изделия	N, mm	H, mm	A, mm	M (S=1.5), kg	M (S=2.0), kg
Угол лотка ЗЕ-7-У90 200x80	200	80	560	6,26	8,35
Угол лотка ЗЕ-7-У90 300x80	300	80	660	8,14	10,85
Угол лотка ЗЕ-7-У90 400x80	400	80	760	10,15	13,53
Угол лотка ЗЕ-7-У90 500x80	500	80	860	12,28	16,37
Угол лотка ЗЕ-7-У90 600x80	600	80	960	14,54	19,39
Угол лотка ЗЕ-7-У90 200x80 HDZ	200	80	560	6,26	8,35
Угол лотка ЗЕ-7-У90 300x80 HDZ	300	80	660	8,14	10,85
Угол лотка ЗЕ-7-У90 400x80 HDZ	400	80	760	10,15	13,53
Угол лотка ЗЕ-7-У90 500x80 HDZ	500	80	860	12,28	16,37
Угол лотка ЗЕ-7-У90 600x80 HDZ	600	80	960	14,54	19,39
Угол лотка ЗЕ-7-У90 200x80 INOX	200	80	560	6,26	8,35
Угол лотка ЗЕ-7-У90 300x80 INOX	300	80	660	8,14	10,85
Угол лотка ЗЕ-7-У90 400x80 INOX	400	80	760	10,15	13,53
Угол лотка ЗЕ-7-У90 500x80 INOX	500	80	860	12,28	16,37
Угол лотка ЗЕ-7-У90 600x80 INOX	600	80	960	14,54	19,39

Маркировка серии исполнения (в конце наименования изделия): БЕЗ ОБОЗНАЧЕНИЯ - Исполнение №1 (конвейерное оцинкование по методу Сендзимира), HDZ - Исполнение №2 (горячее оцинкование погружением по ГОСТ 9.307), INOX - Исполнение №3 (нержавеющая сталь); S - расчетная толщина металла; N - расчетная ширина, H - расчетная высота, A - расчетный габарит, M - расчетная масса изделия

УГЛОВАЯ СЕКЦИЯ НА 90 ГРАДУСОВ ВВЕРХ
ЛОТКА ЗЕ-7

Работайте выгодно!

Использовать соответствующие консоли. Для закрепления секций на консолях использовать соответствующие крепления. Соединительные аксессуары входят в комплект поставки изделия.

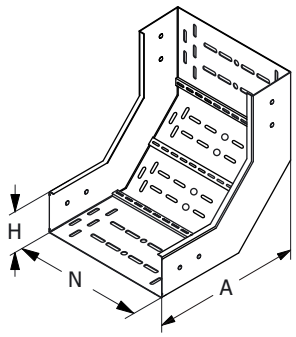

МУЛЬТИСИСТЕМА
ЗЭМИ ЕКАТЕРИНБУРГ

Наименование изделия	N, mm	H, mm	A, mm	M (S=1.5), kg	M (S=2.0), kg
Угол лотка ЗЕ-7-У90В 200х80	200	80	365	6,26	8,35
Угол лотка ЗЕ-7-У90В 300х80	300	80	365	8,14	10,85
Угол лотка ЗЕ-7-У90В 400х80	400	80	365	10,15	13,53
Угол лотка ЗЕ-7-У90В 500х80	500	80	365	12,28	16,37
Угол лотка ЗЕ-7-У90В 600х80	600	80	365	14,54	19,39
Угол лотка ЗЕ-7-У90В 200х80 HDZ	200	80	365	6,26	8,35
Угол лотка ЗЕ-7-У90В 300х80 HDZ	300	80	365	8,14	10,85
Угол лотка ЗЕ-7-У90В 400х80 HDZ	400	80	365	10,15	13,53
Угол лотка ЗЕ-7-У90В 500х80 HDZ	500	80	365	12,28	16,37
Угол лотка ЗЕ-7-У90В 600х80 HDZ	600	80	365	14,54	19,39
Угол лотка ЗЕ-7-У90В 200х80 INOX	200	80	365	6,26	8,35
Угол лотка ЗЕ-7-У90В 300х80 INOX	300	80	365	8,14	10,85
Угол лотка ЗЕ-7-У90В 400х80 INOX	400	80	365	10,15	13,53
Угол лотка ЗЕ-7-У90В 500х80 INOX	500	80	365	12,28	16,37
Угол лотка ЗЕ-7-У90В 600х80 INOX	600	80	365	14,54	19,39

Маркировка серии исполнения (в конце наименования изделия): БЕЗ ОБОЗНАЧЕНИЯ - Исполнение №1 (конвейерное оцинкование по методу Сендзимира), HDZ - Исполнение №2 (горячее оцинкование погружением по ГОСТ 9.307), INOX - Исполнение №3 (нержавеющая сталь); S - расчетная толщина металла; N - расчетная ширина, H - расчетная высота, A - расчетный габарит, M - расчетная масса изделия

УГЛОВАЯ СЕКЦИЯ НА 90 ГРАДУСОВ ВНИЗ
ЛОТКА ЗЕ-7

Работайте выгодно!

Использовать соответствующие консоли. Для закрепления секций на консолях использовать соответствующие крепления. Соединительные аксессуары входят в комплект поставки изделия.

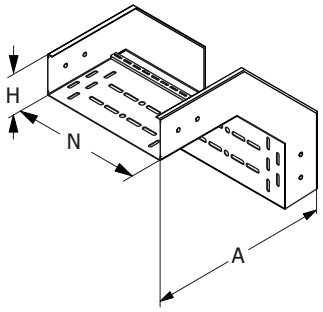

МУЛЬТИСИСТЕМА
ЗЭМИ ЕКАТЕРИНБУРГ

Наименование изделия	N, mm	H, mm	A, mm	M (S=1.5), kg	M (S=2.0), kg
Угол лотка ЗЕ-7-У90Н 200х80	200	80	440	6,26	8,35
Угол лотка ЗЕ-7-У90Н 300х80	300	80	440	8,14	10,85
Угол лотка ЗЕ-7-У90Н 400х80	400	80	440	10,15	13,53
Угол лотка ЗЕ-7-У90Н 500х80	500	80	440	12,28	16,37
Угол лотка ЗЕ-7-У90Н 600х80	600	80	440	14,54	19,39
Угол лотка ЗЕ-7-У90Н 200х80 HDZ	200	80	440	6,26	8,35
Угол лотка ЗЕ-7-У90Н 300х80 HDZ	300	80	440	8,14	10,85
Угол лотка ЗЕ-7-У90Н 400х80 HDZ	400	80	440	10,15	13,53
Угол лотка ЗЕ-7-У90Н 500х80 HDZ	500	80	440	12,28	16,37
Угол лотка ЗЕ-7-У90Н 600х80 HDZ	600	80	440	14,54	19,39
Угол лотка ЗЕ-7-У90Н 200х80 INOX	200	80	440	6,26	8,35
Угол лотка ЗЕ-7-У90Н 300х80 INOX	300	80	440	8,14	10,85
Угол лотка ЗЕ-7-У90Н 400х80 INOX	400	80	440	10,15	13,53
Угол лотка ЗЕ-7-У90Н 500х80 INOX	500	80	440	12,28	16,37
Угол лотка ЗЕ-7-У90Н 600х80 INOX	600	80	440	14,54	19,39

Маркировка серии исполнения (в конце наименования изделия): БЕЗ ОБОЗНАЧЕНИЯ - Исполнение №1 (конвейерное оцинкование по методу Сендзимира), HDZ - Исполнение №2 (горячее оцинкование погружением по ГОСТ 9.307), INOX - Исполнение №3 (нержавеющая сталь); S - расчетная толщина металла; N - расчетная ширина, H - расчетная высота, A - расчетный габарит, M - расчетная масса изделия

СЕКЦИЯ ОТВЕТВЛЕНИЯ ЛОТКА ЗЕ-7

Работайте выгодно!

Использовать соответствующие консоли. Для закрепления секций на консолях использовать соответствующие крепления. Соединительные аксессуары входят в комплект поставки изделия.

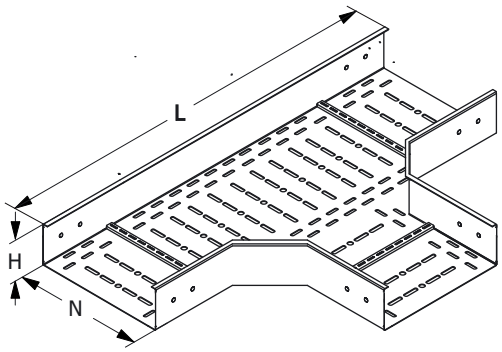

МУЛЬТИСИСТЕМА
ЗЭМИ ЕКАТЕРИНБУРГ

Наименование изделия	N, mm	H, mm	L, mm	M (S=1.5), kg	M (S=2.0), kg
Ответвление лотка ЗЕ-7-Т 200х80	200	80	715	7,34	9,79
Ответвление лотка ЗЕ-7-Т 300х80	300	80	815	8,79	11,72
Ответвление лотка ЗЕ-7-Т 400х80	400	80	915	9,95	13,27
Ответвление лотка ЗЕ-7-Т 500х80	500	80	1015	11,63	15,51
Ответвление лотка ЗЕ-7-Т 600х80	600	80	1115	12,86	17,15
Ответвление лотка ЗЕ-7-Т 200х80 HDZ	200	80	715	7,34	9,79
Ответвление лотка ЗЕ-7-Т 300х80 HDZ	300	80	815	8,79	11,72
Ответвление лотка ЗЕ-7-Т 400х80 HDZ	400	80	915	9,95	13,27
Ответвление лотка ЗЕ-7-Т 500х80 HDZ	500	80	1015	11,63	15,51
Ответвление лотка ЗЕ-7-Т 600х80 HDZ	600	80	1115	12,86	17,15
Ответвление лотка ЗЕ-7-Т 200х80 INOX	200	80	715	7,34	9,79
Ответвление лотка ЗЕ-7-Т 300х80 INOX	300	80	815	8,79	11,72
Ответвление лотка ЗЕ-7-Т 400х80 INOX	400	80	915	9,95	13,27
Ответвление лотка ЗЕ-7-Т 500х80 INOX	500	80	1015	11,63	15,51
Ответвление лотка ЗЕ-7-Т 600х80 INOX	600	80	1115	12,86	17,15

Маркировка серии исполнения (в конце наименования изделия): БЕЗ ОБОЗНАЧЕНИЯ - Исполнение №1 (конвейерное оцинкование по методу Сендзимира), HDZ - Исполнение №2 (горячее оцинкование погружением по ГОСТ 9.307), INOX - Исполнение №3 (нержавеющая сталь); S - расчетная толщина металла; N - расчетная ширина, H - расчетная высота, A - расчетный габарит, M - расчетная масса изделия

СЕКЦИЯ ПЕРЕКРЕСТКА ЛОТКА ЗЕ-7

Работайте выгодно!

Использовать соответствующие консоли. Для закрепления секций на консолях использовать соответствующие крепления. Соединительные аксессуары входят в комплект поставки изделия.

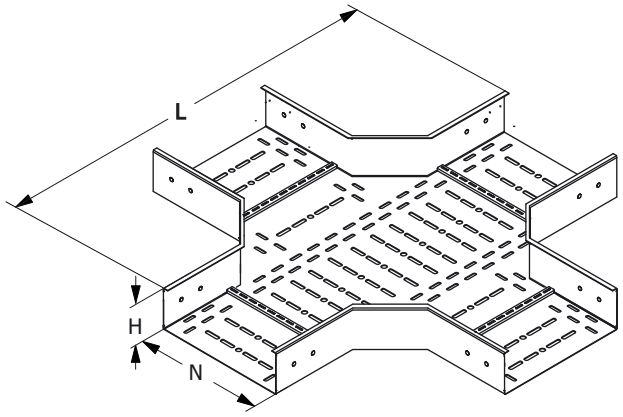

МУЛЬТИСИСТЕМА
ЗЭМИ ЕКАТЕРИНБУРГ

Наименование изделия	N, mm	H, mm	A, mm	M (S=1.5), kg	M (S=2.0), kg
Перекресток лотка ЗЕ-7-К 200x80	200	80	715	11,90	15,87
Перекресток лотка ЗЕ-7-К 300x80	300	80	815	15,48	20,64
Перекресток лотка ЗЕ-7-К 400x80	400	80	915	18,94	25,25
Перекресток лотка ЗЕ-7-К 500x80	500	80	1015	23,07	30,76
Перекресток лотка ЗЕ-7-К 600x80	600	80	1115	26,92	35,89
Перекресток лотка ЗЕ-7-К 200x80 HDZ	200	80	715	11,90	15,87
Перекресток лотка ЗЕ-7-К 300x80 HDZ	300	80	815	15,48	20,64
Перекресток лотка ЗЕ-7-К 400x80 HDZ	400	80	915	18,94	25,25
Перекресток лотка ЗЕ-7-К 500x80 HDZ	500	80	1015	23,07	30,76
Перекресток лотка ЗЕ-7-К 600x80 HDZ	600	80	1115	26,92	35,89
Перекресток лотка ЗЕ-7-К 200x80 INOX	200	80	715	11,90	15,87
Перекресток лотка ЗЕ-7-К 300x80 INOX	300	80	815	15,48	20,64
Перекресток лотка ЗЕ-7-К 400x80 INOX	400	80	915	18,94	25,25
Перекресток лотка ЗЕ-7-К 500x80 INOX	500	80	1015	23,07	30,76
Перекресток лотка ЗЕ-7-К 600x80 INOX	600	80	1115	26,92	35,89

Маркировка серии исполнения (в конце наименования изделия): БЕЗ ОБОЗНАЧЕНИЯ - Исполнение №1 (конвейерное оцинкование по методу Сендзимира), HDZ - Исполнение №2 (горячее оцинкование погружением по ГОСТ 9.307), INOX - Исполнение №3 (нержавеющая сталь); S - расчетная толщина металла; N - расчетная ширина, H - расчетная высота, A - расчетный габарит, M - расчетная масса изделия

СОЕДИНИТЕЛЬ ЛЕСТНИЧНОГО ЛОТКА ЗЕ-7

Работайте выгодно!

Для соединения двух секций лестничных лотков одного типоразмера необходимо использовать 2 соединителя соответствующей высоты.

Метизы входят в комплект поставки.

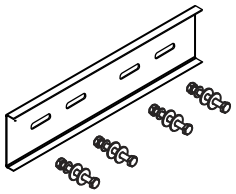

Соединитель для секций лотка

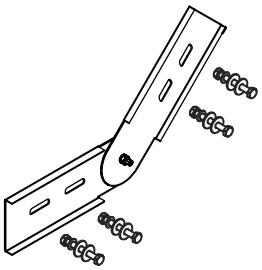

Вертикальный соединитель для секций лотка

МУЛЬТИСИСТЕМА
ЗЭМИ ЕКАТЕРИНБУРГ

Наименование изделия	H, mm	M (S=1.5), kg	M (S=2.0), kg
Соединитель лотка ЗЕ-7 80	80	0,38	0,78
Соединитель лотка ЗЕ-7 80 HDZ	80	0,38	0,78
Соединитель лотка ЗЕ-7 80 INOX	80	0,38	0,78
Вертикальный соединитель лотка ЗЕ-7 80	80	0,45	0,66
Вертикальный соединитель лотка ЗЕ-7 80 HDZ	80	0,45	0,66
Вертикальный соединитель лотка ЗЕ-7 80 INOX	80	0,45	0,66

Маркировка серии исполнения (в конце наименования изделия): БЕЗ ОБОЗНАЧЕНИЯ - Исполнение №1 (конвейерное оцинкование по методу Сендзимира), HDZ - Исполнение №2 (горячее оцинкование погружением по ГОСТ 9.307), INOX - Исполнение №3 (нержавеющая сталь); S - расчетная толщина металла; N - расчетная ширина, H - расчетная высота, A - расчетный габарит, M - расчетная масса изделия

ЗАГЛУШКА-ПЕРЕХОДНИК ЛОТКА ЗЕ-7

Работайте выгодно!

Метизы входят в комплект поставки изделия.

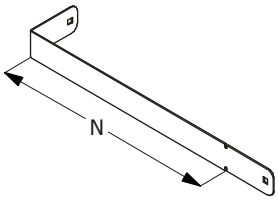

МУЛЬТИСИСТЕМА
ЗЭМИ ЕКАТЕРИНБУРГ

	N, mm	H, mm	M (S=1.5), kg	M (S=2.0), kg
Заглушка-переходник лотка ЗЕ-7 200x80	200	80	0,37	0,46
Заглушка-переходник лотка ЗЕ-7 300x80	300	80	0,53	0,66
Заглушка-переходник лотка ЗЕ-7 400x80	400	80	0,70	0,88
Заглушка-переходник лотка ЗЕ-7 500x80	500	80	0,78	0,98
Заглушка-переходник лотка ЗЕ-7 600x80	600	80	0,93	1,16
Заглушка-переходник лотка ЗЕ-7 200x80 HDZ	200	80	0,37	0,46
Заглушка-переходник лотка ЗЕ-7 300x80 HDZ	300	80	0,53	0,66
Заглушка-переходник лотка ЗЕ-7 400x80 HDZ	400	80	0,70	0,88
Заглушка-переходник лотка ЗЕ-7 500x80 HDZ	500	80	0,78	0,98
Заглушка-переходник лотка ЗЕ-7 600x80 HDZ	600	80	0,93	1,16
Заглушка-переходник лотка ЗЕ-7 200x80 INOX	200	80	0,37	0,46
Заглушка-переходник лотка ЗЕ-7 300x80 INOX	300	80	0,53	0,66
Заглушка-переходник лотка ЗЕ-7 400x80 INOX	400	80	0,70	0,88
Заглушка-переходник лотка ЗЕ-7 500x80 INOX	500	80	0,78	0,98
Заглушка-переходник лотка ЗЕ-7 600x80 INOX	600	80	0,93	1,16

Маркировка серии исполнения (в конце наименования изделия): БЕЗ ОБОЗНАЧЕНИЯ - Исполнение №1 (конвейерное оцинкование по методу Сендзимира), HDZ - Исполнение №2 (горячее оцинкование погружением по ГОСТ 9.307), INOX - Исполнение №3 (нержавеющая сталь); S - расчетная толщина металла; N - расчетная ширина, H - расчетная высота, A - расчетный габарит, M - расчетная масса изделия

ПЕРЕГОРОДКА ЛЕСТНИЧНОГО ЛОТКА ЗЕ-7

Работайте выгодно!

Изделие крепится к днищу секции при помощи метизов (метизы входят в комплект поставки).

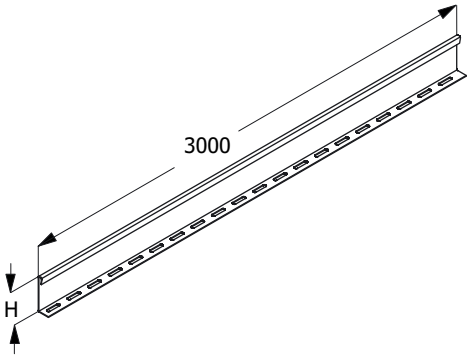

МУЛЬТИСИСТЕМА
ЗЭМИ ЕКАТЕРИНБУРГ

Наименование изделия	H, mm	M (S=1.2), kg	M (S=1.5), kg
Перегородка лотка ЗЕ-7 80	60	2,68	3,36
Перегородка лотка ЗЕ-7 80 HDZ	60	2,68	3,36
Перегородка лотка ЗЕ-7 80 INOX	60	2,68	3,36

Маркировка серии исполнения (в конце наименования изделия): БЕЗ ОБОЗНАЧЕНИЯ - Исполнение №1 (конвейерное оцинкование по методу Сендзимира), HDZ - Исполнение №2 (горячее оцинкование погружением по ГОСТ 9.307), INOX - Исполнение №3 (нержавеющая сталь); S - расчетная толщина металла; N - расчетная ширина, H - расчетная высота, A - расчетный габарит, M - расчетная масса изделия

ПОЛНОРАЗМЕРНАЯ ПРЯМАЯ СЕКЦИЯ ЛОТКА ЗЕ-7

Для соединения двух смежных секций использовать соответствующие соединительные аксессуары.
Использовать соответствующие консоли.
Для закрепления секций на консолях использовать соответствующие крепления.

Соединительные аксессуары входят в комплект поставки изделия.

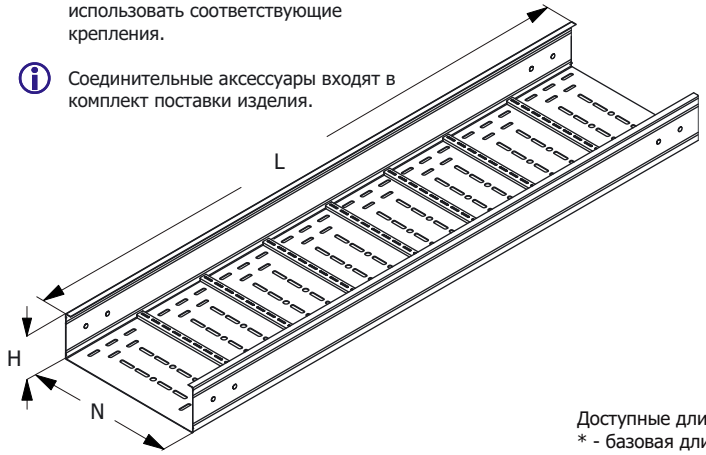

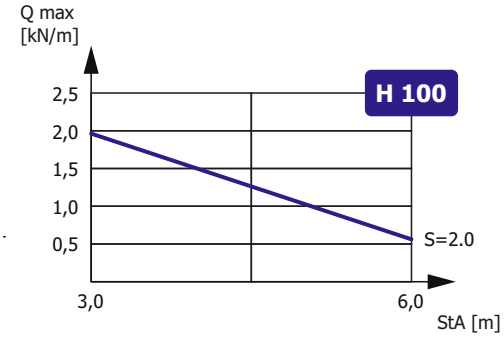

Зависимость максимальной распределенной нагрузки Qmax на днище секции высотой H, шириной N=300, длиной L=6000 от толщины металла S и расстояния между консолями StA в составе прямолинейного участка сбалансированной кабеленесущей конструкции (подробнее в Лицензии)

Доступные длины
* - базовая длина

2500	3500	9000
2000	3000	6000*

Наименование изделия	N, mm	H, mm	M (S=1.5), kg/m	M (S=2.0), kg/m
Лоток перфорированный усиленный ЗЕ-7 200x100	200	100	6,10	7,65
Лоток перфорированный усиленный ЗЕ-7 300x100	300	100	6,86	8,40
Лоток перфорированный усиленный ЗЕ-7 400x100	400	100	7,61	9,16
Лоток перфорированный усиленный ЗЕ-7 500x100	500	100	8,37	9,92
Лоток перфорированный усиленный ЗЕ-7 600x100	600	100	9,13	10,67
Лоток перфорированный усиленный ЗЕ-7 200x100 HDZ	200	100	6,10	7,65
Лоток перфорированный усиленный ЗЕ-7 300x100 HDZ	300	100	6,86	8,40
Лоток перфорированный усиленный ЗЕ-7 400x100 HDZ	400	100	7,61	9,16
Лоток перфорированный усиленный ЗЕ-7 500x100 HDZ	500	100	8,37	9,92
Лоток перфорированный усиленный ЗЕ-7 600x100 HDZ	600	100	9,13	10,67
Лоток перфорированный усиленный ЗЕ-7 200x100 INOX	200	100	6,10	7,65
Лоток перфорированный усиленный ЗЕ-7 300x100 INOX	300	100	6,86	8,40
Лоток перфорированный усиленный ЗЕ-7 400x100 INOX	400	100	7,61	9,16
Лоток перфорированный усиленный ЗЕ-7 500x100 INOX	500	100	8,37	9,92
Лоток перфорированный усиленный ЗЕ-7 600x100 INOX	600	100	9,13	10,67

Маркировка серии исполнения (в конце наименования изделия): БЕЗ ОБОЗНАЧЕНИЯ - Исполнение №1 (конвейерное оцинкование по методу Сендзимира), HDZ - Исполнение №2 (горячее оцинкование погружением по ГОСТ 9.307), INOX - Исполнение №3 (нержавеющая сталь); Qmax - максимальная распределенная нагрузка; StA – расстояние между консолями; S - расчетная толщина металла; N - расчетная ширина; H - расчетная высота; L - расчетная длина; M - расчетная масса

УГЛОВАЯ СЕКЦИЯ НА 90 ГРАДУСОВ
ЛОТКА ЗЕ-7

Работайте выгодно!

Использовать соответствующие консоли. Для закрепления секций на консолях использовать соответствующие крепления. Соединительные аксессуары входят в комплект поставки изделия.

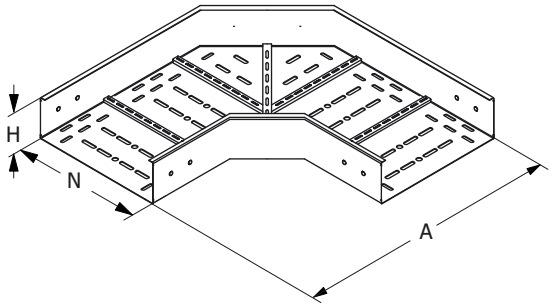

МУЛЬТИСИСТЕМА
ЗЭМИ ЕКАТЕРИНБУРГ

Наименование изделия	N, mm	H, mm	A, mm	M (S=1.5), kg	M (S=2.0), kg
Угол лотка ЗЕ-7-У90 200x100	200	100	560	6,93	9,24
Угол лотка ЗЕ-7-У90 300x100	300	100	660	8,85	11,80
Угол лотка ЗЕ-7-У90 400x100	400	100	760	10,89	14,52
Угол лотка ЗЕ-7-У90 500x100	500	100	860	13,06	17,41
Угол лотка ЗЕ-7-У90 600x100	600	100	960	15,36	20,48
Угол лотка ЗЕ-7-У90 200x100 HDZ	200	100	560	6,93	9,24
Угол лотка ЗЕ-7-У90 300x100 HDZ	300	100	660	8,85	11,80
Угол лотка ЗЕ-7-У90 400x100 HDZ	400	100	760	10,89	14,52
Угол лотка ЗЕ-7-У90 500x100 HDZ	500	100	860	13,06	17,41
Угол лотка ЗЕ-7-У90 600x100 HDZ	600	100	960	15,36	20,48
Угол лотка ЗЕ-7-У90 200x100 INOX	200	100	560	6,93	9,24
Угол лотка ЗЕ-7-У90 300x100 INOX	300	100	660	8,85	11,80
Угол лотка ЗЕ-7-У90 400x100 INOX	400	100	760	10,89	14,52
Угол лотка ЗЕ-7-У90 500x100 INOX	500	100	860	13,06	17,41
Угол лотка ЗЕ-7-У90 600x100 INOX	600	100	960	15,36	20,48

Маркировка серии исполнения (в конце наименования изделия): БЕЗ ОБОЗНАЧЕНИЯ - Исполнение №1 (конвейерное оцинкование по методу Сендзимира), HDZ - Исполнение №2 (горячее оцинкование погружением по ГОСТ 9.307), INOX - Исполнение №3 (нержавеющая сталь); S - расчетная толщина металла; N - расчетная ширина, H - расчетная высота, A - расчетный габарит, M - расчетная масса изделия

УГЛОВАЯ СЕКЦИЯ НА 90 ГРАДУСОВ ВВЕРХ
ЛОТКА ЗЕ-7

Работайте выгодно!

Использовать соответствующие консоли. Для закрепления секций на консолях использовать соответствующие крепления. Соединительные аксессуары входят в комплект поставки изделия.

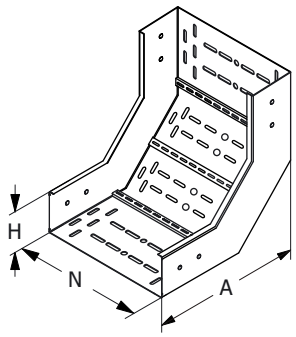

МУЛЬТИСИСТЕМА
ЗЭМИ ЕКАТЕРИНБУРГ

Наименование изделия	N, mm	H, mm	A, mm	M (S=1.5), kg	M (S=2.0), kg
Угол лотка ЗЕ-7-У90В 200х100	200	100	365	6,93	9,24
Угол лотка ЗЕ-7-У90В 300х100	300	100	365	8,85	11,80
Угол лотка ЗЕ-7-У90В 400х100	400	100	365	10,89	14,52
Угол лотка ЗЕ-7-У90В 500х100	500	100	365	13,06	17,41
Угол лотка ЗЕ-7-У90В 600х100	600	100	365	15,36	20,48
Угол лотка ЗЕ-7-У90В 200х100 HDZ	200	100	365	6,93	9,24
Угол лотка ЗЕ-7-У90В 300х100 HDZ	300	100	365	8,85	11,80
Угол лотка ЗЕ-7-У90В 400х100 HDZ	400	100	365	10,89	14,52
Угол лотка ЗЕ-7-У90В 500х100 HDZ	500	100	365	13,06	17,41
Угол лотка ЗЕ-7-У90В 600х100 HDZ	600	100	365	15,36	20,48
Угол лотка ЗЕ-7-У90В 200х100 INOX	200	100	365	6,93	9,24
Угол лотка ЗЕ-7-У90В 300х100 INOX	300	100	365	8,85	11,80
Угол лотка ЗЕ-7-У90В 400х100 INOX	400	100	365	10,89	14,52
Угол лотка ЗЕ-7-У90В 500х100 INOX	500	100	365	13,06	17,41
Угол лотка ЗЕ-7-У90В 600х100 INOX	600	100	365	15,36	20,48

Маркировка серии исполнения (в конце наименования изделия): БЕЗ ОБОЗНАЧЕНИЯ - Исполнение №1 (конвейерное оцинкование по методу Сендзимира), HDZ - Исполнение №2 (горячее оцинкование погружением по ГОСТ 9.307), INOX - Исполнение №3 (нержавеющая сталь); S - расчетная толщина металла; N - расчетная ширина, H - расчетная высота, A - расчетный габарит, M - расчетная масса изделия

УГЛОВАЯ СЕКЦИЯ НА 90 ГРАДУСОВ ВНИЗ
ЛОТКА ЗЕ-7

Работайте выгодно!

Использовать соответствующие консоли. Для закрепления секций на консолях использовать соответствующие крепления. Соединительные аксессуары входят в комплект поставки изделия.

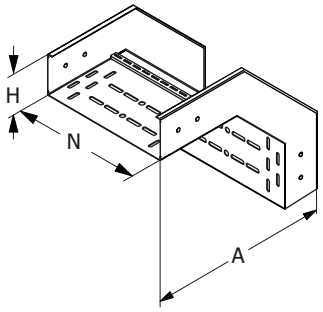

МУЛЬТИСИСТЕМА
ЗЭМИ ЕКАТЕРИНБУРГ

Наименование изделия	N, mm	H, mm	A, mm	M (S=1.5), kg	M (S=2.0), kg
Угол лотка ЗЕ-7-У90Н 200х100	200	100	465	6,93	9,24
Угол лотка ЗЕ-7-У90Н 300х100	300	100	465	8,85	11,80
Угол лотка ЗЕ-7-У90Н 400х100	400	100	465	10,89	14,52
Угол лотка ЗЕ-7-У90Н 500х100	500	100	465	13,06	17,41
Угол лотка ЗЕ-7-У90Н 600х100	600	100	465	15,36	20,48
Угол лотка ЗЕ-7-У90Н 200х100 HDZ	200	100	465	6,93	9,24
Угол лотка ЗЕ-7-У90Н 300х100 HDZ	300	100	465	8,85	11,80
Угол лотка ЗЕ-7-У90Н 400х100 HDZ	400	100	465	10,89	14,52
Угол лотка ЗЕ-7-У90Н 500х100 HDZ	500	100	465	13,06	17,41
Угол лотка ЗЕ-7-У90Н 600х100 HDZ	600	100	465	15,36	20,48
Угол лотка ЗЕ-7-У90Н 200х100 INOX	200	100	465	6,93	9,24
Угол лотка ЗЕ-7-У90Н 300х100 INOX	300	100	465	8,85	11,80
Угол лотка ЗЕ-7-У90Н 400х100 INOX	400	100	465	10,89	14,52
Угол лотка ЗЕ-7-У90Н 500х100 INOX	500	100	465	13,06	17,41
Угол лотка ЗЕ-7-У90Н 600х100 INOX	600	100	465	15,36	20,48

Маркировка серии исполнения (в конце наименования изделия): БЕЗ ОБОЗНАЧЕНИЯ - Исполнение №1 (конвейерное оцинкование по методу Сендзимира), HDZ - Исполнение №2 (горячее оцинкование погружением по ГОСТ 9.307), INOX - Исполнение №3 (нержавеющая сталь); S - расчетная толщина металла; N - расчетная ширина, H - расчетная высота, A - расчетный габарит, M - расчетная масса изделия

СЕКЦИЯ ОТВЕТВЛЕНИЯ ЛОТКА ЗЕ-7

Работайте выгодно!

Использовать соответствующие консоли. Для закрепления секций на консолях использовать соответствующие крепления. Соединительные аксессуары входят в комплект поставки изделия.

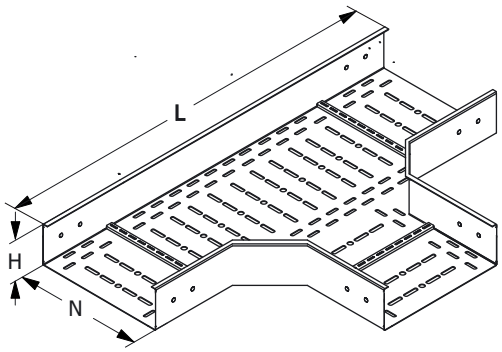

МУЛЬТИСИСТЕМА
ЗЭМИ ЕКАТЕРИНБУРГ

Наименование изделия	N, mm	H, mm	L, mm	M (S=1.5), kg	M (S=2.0), kg
Ответвление лотка ЗЕ-7-Т 200x100	200	100	715	8,11	10,81
Ответвление лотка ЗЕ-7-Т 300x100	300	100	815	9,58	12,77
Ответвление лотка ЗЕ-7-Т 400x100	400	100	915	10,77	14,36
Ответвление лотка ЗЕ-7-Т 500x100	500	100	1015	12,47	16,63
Ответвление лотка ЗЕ-7-Т 600x100	600	100	1115	13,73	18,31
Ответвление лотка ЗЕ-7-Т 200x100 HDZ	200	100	715	8,11	10,81
Ответвление лотка ЗЕ-7-Т 300x100 HDZ	300	100	815	9,58	12,77
Ответвление лотка ЗЕ-7-Т 400x100 HDZ	400	100	915	10,77	14,36
Ответвление лотка ЗЕ-7-Т 500x100 HDZ	500	100	1015	12,47	16,63
Ответвление лотка ЗЕ-7-Т 600x100 HDZ	600	100	1115	13,73	18,31
Ответвление лотка ЗЕ-7-Т 200x100 INOX	200	100	715	8,11	10,81
Ответвление лотка ЗЕ-7-Т 300x100 INOX	300	100	815	9,58	12,77
Ответвление лотка ЗЕ-7-Т 400x100 INOX	400	100	915	10,77	14,36
Ответвление лотка ЗЕ-7-Т 500x100 INOX	500	100	1015	12,47	16,63
Ответвление лотка ЗЕ-7-Т 600x100 INOX	600	100	1115	13,73	18,31

Маркировка серии исполнения (в конце наименования изделия): БЕЗ ОБОЗНАЧЕНИЯ - Исполнение №1 (конвейерное оцинкование по методу Сендзимира), HDZ - Исполнение №2 (горячее оцинкование погружением по ГОСТ 9.307), INOX - Исполнение №3 (нержавеющая сталь); S - расчетная толщина металла; N - расчетная ширина, H - расчетная высота, A - расчетный габарит, M - расчетная масса изделия

СЕКЦИЯ ПЕРЕКРЕСТКА ЛОТКА ЗЕ-7

Работайте выгодно!

Использовать соответствующие консоли. Для закрепления секций на консолях использовать соответствующие крепления. Соединительные аксессуары входят в комплект поставки изделия.

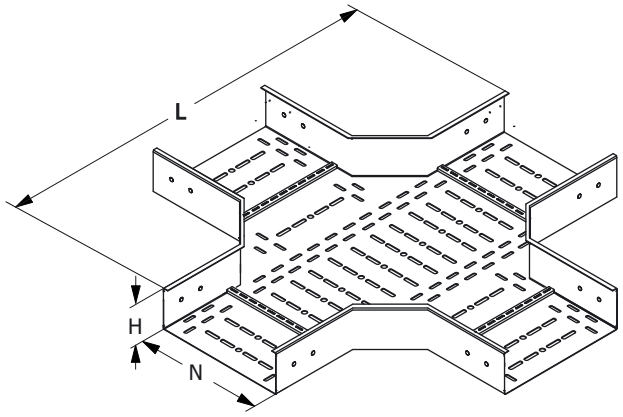

МУЛЬТИСИСТЕМА
ЗЭМИ ЕКАТЕРИНБУРГ

Наименование изделия	N, mm	H, mm	A, mm	M (S=1.5), kg	M (S=2.0), kg
Перекресток лотка ЗЕ-7-К 200x100	200	100	715	12,67	16,89
Перекресток лотка ЗЕ-7-К 300x100	300	100	815	16,28	21,71
Перекресток лотка ЗЕ-7-К 400x100	400	100	915	19,76	26,35
Перекресток лотка ЗЕ-7-К 500x100	500	100	1015	23,91	31,88
Перекресток лотка ЗЕ-7-К 600x100	600	100	1115	27,79	37,05
Перекресток лотка ЗЕ-7-К 200x100 HDZ	200	100	715	12,67	16,89
Перекресток лотка ЗЕ-7-К 300x100 HDZ	300	100	815	16,28	21,71
Перекресток лотка ЗЕ-7-К 400x100 HDZ	400	100	915	19,76	26,35
Перекресток лотка ЗЕ-7-К 500x100 HDZ	500	100	1015	23,91	31,88
Перекресток лотка ЗЕ-7-К 600x100 HDZ	600	100	1115	27,79	37,05
Перекресток лотка ЗЕ-7-К 200x100 INOX	200	100	715	12,67	16,89
Перекресток лотка ЗЕ-7-К 300x100 INOX	300	100	815	16,28	21,71
Перекресток лотка ЗЕ-7-К 400x100 INOX	400	100	915	19,76	26,35
Перекресток лотка ЗЕ-7-К 500x100 INOX	500	100	1015	23,91	31,88
Перекресток лотка ЗЕ-7-К 600x100 INOX	600	100	1115	27,79	37,05

Маркировка серии исполнения (в конце наименования изделия): БЕЗ ОБОЗНАЧЕНИЯ - Исполнение №1 (конвейерное оцинкование по методу Сендзимира), HDZ - Исполнение №2 (горячее оцинкование погружением по ГОСТ 9.307), INOX - Исполнение №3 (нержавеющая сталь); S - расчетная толщина металла; N - расчетная ширина, H - расчетная высота, A - расчетный габарит, M - расчетная масса изделия

СОЕДИНИТЕЛЬ ЛЕСТНИЧНОГО ЛОТКА ЗЕ-7

Работайте выгодно!

Для соединения двух секций лестничных лотков одного типоразмера необходимо использовать 2 соединителя соответствующей высоты.

Метизы входят в комплект поставки.

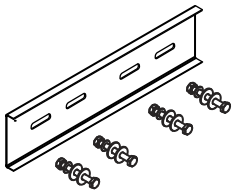

Соединитель для секций лотка

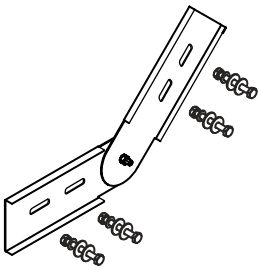

Вертикальный соединитель для секций лотка

МУЛЬТИСИСТЕМА
ЗЭМИ ЕКАТЕРИНБУРГ

Наименование изделия	H, mm	M (S=1.5), kg	M (S=2.0), kg
Соединитель лотка ЗЕ-7 100	100	0,45	0,66
Соединитель лотка ЗЕ-7 100 HDZ	100	0,45	0,66
Соединитель лотка ЗЕ-7 100 INOX	100	0,45	0,66
Вертикальный соединитель лотка ЗЕ-7 100	100	0,78	0,93
Вертикальный соединитель лотка ЗЕ-7 100 HDZ	100	0,78	0,93
Вертикальный соединитель лотка ЗЕ-7 100 INOX	100	0,78	0,93

Маркировка серии исполнения (в конце наименования изделия): БЕЗ ОБОЗНАЧЕНИЯ - Исполнение №1 (конвейерное оцинкование по методу Сендзимира), HDZ - Исполнение №2 (горячее оцинкование погружением по ГОСТ 9.307), INOX - Исполнение №3 (нержавеющая сталь); S - расчетная толщина металла; N - расчетная ширина, H - расчетная высота, A - расчетный габарит, M - расчетная масса изделия

ЗАГЛУШКА-ПЕРЕХОДНИК ЛОТКА ЗЕ-7

Работайте выгодно!

Метизы входят в комплект поставки изделия.

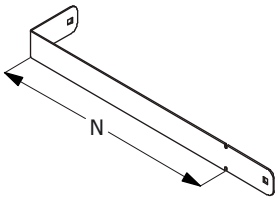

МУЛЬТИСИСТЕМА
ЗЭМИ ЕКАТЕРИНБУРГ

Наименование изделия	N, mm	H, mm	M (S=1.5), kg	M (S=2.0), kg
Заглушка-переходник лотка ЗЕ-7 200x100	200	100	0,46	0,57
Заглушка-переходник лотка ЗЕ-7 300x100	300	100	0,66	0,83
Заглушка-переходник лотка ЗЕ-7 400x100	400	100	0,88	1,10
Заглушка-переходник лотка ЗЕ-7 500x100	500	100	0,98	1,22
Заглушка-переходник лотка ЗЕ-7 600x100	600	100	1,16	1,45
Заглушка-переходник лотка ЗЕ-7 200x100 HDZ	200	100	0,46	0,57
Заглушка-переходник лотка ЗЕ-7 300x100 HDZ	300	100	0,66	0,83
Заглушка-переходник лотка ЗЕ-7 400x100 HDZ	400	100	0,88	1,10
Заглушка-переходник лотка ЗЕ-7 500x100 HDZ	500	100	0,98	1,22
Заглушка-переходник лотка ЗЕ-7 600x100 HDZ	600	100	1,16	1,45
Заглушка-переходник лотка ЗЕ-7 200x100 INOX	200	100	0,46	0,57
Заглушка-переходник лотка ЗЕ-7 300x100 INOX	300	100	0,66	0,83
Заглушка-переходник лотка ЗЕ-7 400x100 INOX	400	100	0,88	1,10
Заглушка-переходник лотка ЗЕ-7 500x100 INOX	500	100	0,98	1,22
Заглушка-переходник лотка ЗЕ-7 600x100 INOX	600	100	1,16	1,45

Маркировка серии исполнения (в конце наименования изделия): БЕЗ ОБОЗНАЧЕНИЯ - Исполнение №1 (конвейерное оцинкование по методу Сендзимира), HDZ - Исполнение №2 (горячее оцинкование погружением по ГОСТ 9.307), INOX - Исполнение №3 (нержавеющая сталь); S - расчетная толщина металла; N - расчетная ширина, H - расчетная высота, A - расчетный габарит, M - расчетная масса изделия

ПЕРЕГОРОДКА ЛЕСТНИЧНОГО ЛОТКА ЗЕ-7

Работайте выгодно!

Изделие крепится к днищу секции при помощи метизов (метизы входят в комплект поставки).

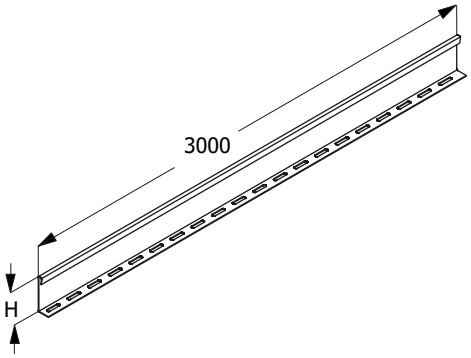

МУЛЬТИСИСТЕМА
ЗЭМИ ЕКАТЕРИНБУРГ

Наименование изделия	H, mm	M (S=1.2), kg	M (S=1.5), kg
Перегородка лотка ЗЕ-7 100	80	3,39	4,24
Перегородка лотка ЗЕ-7 100 HDZ	80	3,39	4,24
Перегородка лотка ЗЕ-7 100 INOX	80	3,39	4,24

Маркировка серии исполнения (в конце наименования изделия): БЕЗ ОБОЗНАЧЕНИЯ - Исполнение №1 (конвейерное оцинкование по методу Сендзимира), HDZ - Исполнение №2 (горячее оцинкование погружением по ГОСТ 9.307), INOX - Исполнение №3 (нержавеющая сталь); S - расчетная толщина металла; N - расчетная ширина, H - расчетная высота, A - расчетный габарит, M - расчетная масса изделия

ПОЛНОРАЗМЕРНАЯ ПРЯМАЯ СЕКЦИЯ ЛОТКА ЗЕ-7

Для соединения двух смежных секций использовать соответствующие соединительные аксессуары.
Использовать соответствующие консоли.
Для закрепления секций на консолях использовать соответствующие крепления.

Соединительные аксессуары входят в комплект поставки изделия.

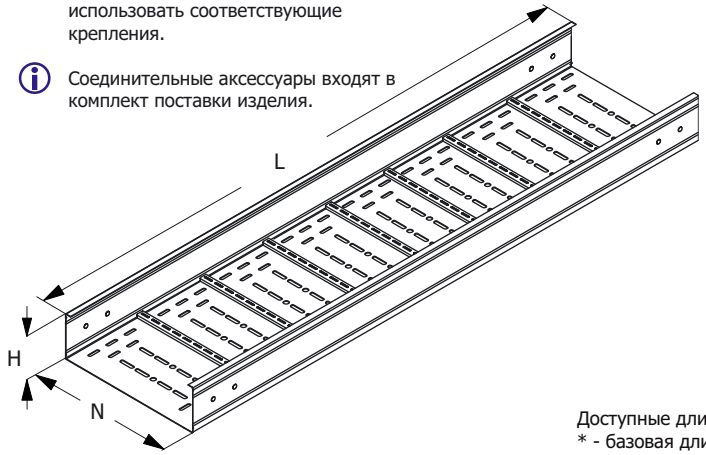

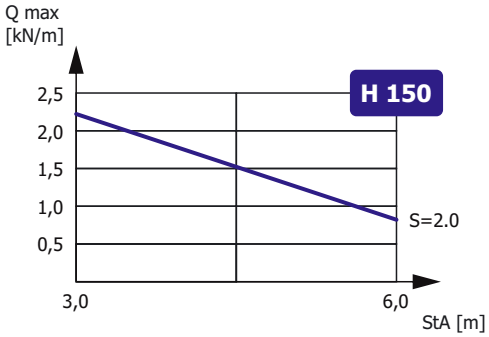

Зависимость максимальной распределенной нагрузки Qmax на днище секции высотой H, шириной N=300, длиной L=6000 от толщины металла S и расстояния между консолями StA в составе прямолинейного участка сбалансированной кабеленесущей конструкции (подробнее в Лицензии)

Доступные длины
* - базовая длина

2500	3500	9000
2000	3000	6000*

Наименование изделия	N, mm	H, mm	M (S=1.5), kg/m	M (S=2.0), kg/m
Лоток перфорированный усиленный ЗЕ-7 200x150	200	150	7,64	9,25
Лоток перфорированный усиленный ЗЕ-7 300x150	300	150	8,06	10,00
Лоток перфорированный усиленный ЗЕ-7 400x150	400	150	8,72	10,76
Лоток перфорированный усиленный ЗЕ-7 500x150	500	150	9,57	11,52
Лоток перфорированный усиленный ЗЕ-7 600x150	600	150	10,33	12,28
Лоток перфорированный усиленный ЗЕ-7 200x150 HDZ	200	150	7,64	9,25
Лоток перфорированный усиленный ЗЕ-7 300x150 HDZ	300	150	8,06	10,00
Лоток перфорированный усиленный ЗЕ-7 400x150 HDZ	400	150	8,72	10,76
Лоток перфорированный усиленный ЗЕ-7 500x150 HDZ	500	150	9,57	11,52
Лоток перфорированный усиленный ЗЕ-7 600x150 HDZ	600	150	10,33	12,28
Лоток перфорированный усиленный ЗЕ-7 200x150 INOX	200	150	7,64	9,25
Лоток перфорированный усиленный ЗЕ-7 300x150 INOX	300	150	8,06	10,00
Лоток перфорированный усиленный ЗЕ-7 400x150 INOX	400	150	8,72	10,76
Лоток перфорированный усиленный ЗЕ-7 500x150 INOX	500	150	9,57	11,52
Лоток перфорированный усиленный ЗЕ-7 600x150 INOX	600	150	10,33	12,28

Маркировка серии исполнения (в конце наименования изделия): БЕЗ ОБОЗНАЧЕНИЯ - Исполнение №1 (конвейерное оцинкование по методу Сендзимира), HDZ - Исполнение №2 (горячее оцинкование погружением по ГОСТ 9.307), INOX - Исполнение №3 (нержавеющая сталь); Qmax - максимальная распределенная нагрузка; StA – расстояние между консолями; S - расчетная толщина металла; N - расчетная ширина; H - расчетная высота; L - расчетная длина; M - расчетная масса

УГЛОВАЯ СЕКЦИЯ НА 90 ГРАДУСОВ
ЛОТКА ЗЕ-7

Работайте выгодно!

Использовать соответствующие консоли. Для закрепления секций на консолях использовать соответствующие крепления. Соединительные аксессуары входят в комплект поставки изделия.

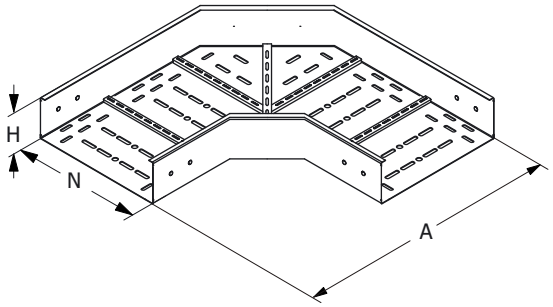

МУЛЬТИСИСТЕМА
ЗЭМИ ЕКАТЕРИНБУРГ

Наименование изделия	N, mm	H, mm	A, mm	M (S=1.5), kg	M (S=2.0), kg
Угол лотка ЗЕ-7-У90 200x150	200	150	560	8,60	11,47
Угол лотка ЗЕ-7-У90 300x150	300	150	660	10,61	14,15
Угол лотка ЗЕ-7-У90 400x150	400	150	760	12,75	17,00
Угол лотка ЗЕ-7-У90 500x150	500	150	860	15,01	20,01
Угол лотка ЗЕ-7-У90 600x150	600	150	960	17,40	23,20
Угол лотка ЗЕ-7-У90 200x150 HDZ	200	150	560	8,60	11,47
Угол лотка ЗЕ-7-У90 300x150 HDZ	300	150	660	10,61	14,15
Угол лотка ЗЕ-7-У90 400x150 HDZ	400	150	760	12,75	17,00
Угол лотка ЗЕ-7-У90 500x150 HDZ	500	150	860	15,01	20,01
Угол лотка ЗЕ-7-У90 600x150 HDZ	600	150	960	17,40	23,20
Угол лотка ЗЕ-7-У90 200x150 INOX	200	150	560	8,60	11,47
Угол лотка ЗЕ-7-У90 300x150 INOX	300	150	660	10,61	14,15
Угол лотка ЗЕ-7-У90 400x150 INOX	400	150	760	12,75	17,00
Угол лотка ЗЕ-7-У90 500x150 INOX	500	150	860	15,01	20,01
Угол лотка ЗЕ-7-У90 600x150 INOX	600	150	960	17,40	23,20

Маркировка серии исполнения (в конце наименования изделия): БЕЗ ОБОЗНАЧЕНИЯ - Исполнение №1 (конвейерное оцинкование по методу Сендзимира), HDZ - Исполнение №2 (горячее оцинкование погружением по ГОСТ 9.307), INOX - Исполнение №3 (нержавеющая сталь); S - расчетная толщина металла; N - расчетная ширина, H - расчетная высота, A - расчетный габарит, M - расчетная масса изделия

УГЛОВАЯ СЕКЦИЯ НА 90 ГРАДУСОВ ВВЕРХ
ЛОТКА ЗЕ-7

Работайте выгодно!

Использовать соответствующие консоли. Для закрепления секций на консолях использовать соответствующие крепления. Соединительные аксессуары входят в комплект поставки изделия.

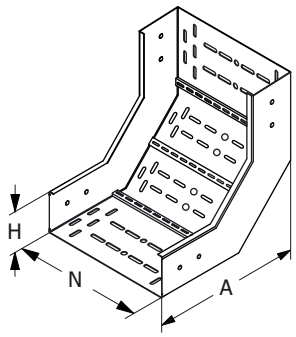

МУЛЬТИСИСТЕМА
ЗЭМИ ЕКАТЕРИНБУРГ

Наименование изделия	N, mm	H, mm	A, mm	M (S=1.5), kg	M (S=2.0), kg
Угол лотка ЗЕ-7-У90В 200х150	200	150	365	8,60	11,47
Угол лотка ЗЕ-7-У90В 300х150	300	150	365	10,61	14,15
Угол лотка ЗЕ-7-У90В 400х150	400	150	365	12,75	17,00
Угол лотка ЗЕ-7-У90В 500х150	500	150	365	15,01	20,01
Угол лотка ЗЕ-7-У90В 600х150	600	150	365	17,40	23,20
Угол лотка ЗЕ-7-У90В 200х150 HDZ	200	150	365	8,60	11,47
Угол лотка ЗЕ-7-У90В 300х150 HDZ	300	150	365	10,61	14,15
Угол лотка ЗЕ-7-У90В 400х150 HDZ	400	150	365	12,75	17,00
Угол лотка ЗЕ-7-У90В 500х150 HDZ	500	150	365	15,01	20,01
Угол лотка ЗЕ-7-У90В 600х150 HDZ	600	150	365	17,40	23,20
Угол лотка ЗЕ-7-У90В 200х150 INOX	200	150	365	8,60	11,47
Угол лотка ЗЕ-7-У90В 300х150 INOX	300	150	365	10,61	14,15
Угол лотка ЗЕ-7-У90В 400х150 INOX	400	150	365	12,75	17,00
Угол лотка ЗЕ-7-У90В 500х150 INOX	500	150	365	15,01	20,01
Угол лотка ЗЕ-7-У90В 600х150 INOX	600	150	365	17,40	23,20

Маркировка серии исполнения (в конце наименования изделия): БЕЗ ОБОЗНАЧЕНИЯ - Исполнение №1 (конвейерное оцинкование по методу Сендзимира), HDZ - Исполнение №2 (горячее оцинкование погружением по ГОСТ 9.307), INOX - Исполнение №3 (нержавеющая сталь); S - расчетная толщина металла; N - расчетная ширина, H - расчетная высота, A - расчетный габарит, M - расчетная масса изделия

УГЛОВАЯ СЕКЦИЯ НА 90 ГРАДУСОВ ВНИЗ
ЛОТКА ЗЕ-7

Работайте выгодно!

Использовать соответствующие консоли. Для закрепления секций на консолях использовать соответствующие крепления. Соединительные аксессуары входят в комплект поставки изделия.

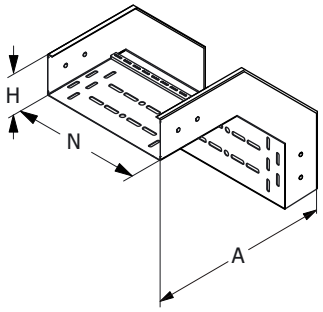

МУЛЬТИСИСТЕМА
ЗЭМИ ЕКАТЕРИНБУРГ

Наименование изделия	N, mm	H, mm	A, mm	M (S=1.5), kg	M (S=2.0), kg
Угол лотка ЗЕ-7-У90Н 200x150	200	150	465	8,60	11,47
Угол лотка ЗЕ-7-У90Н 300x150	300	150	465	10,61	14,15
Угол лотка ЗЕ-7-У90Н 400x150	400	150	465	12,75	17,00
Угол лотка ЗЕ-7-У90Н 500x150	500	150	465	15,01	20,01
Угол лотка ЗЕ-7-У90Н 600x150	600	150	465	17,40	23,20
Угол лотка ЗЕ-7-У90Н 200x150 HDZ	200	150	465	8,60	11,47
Угол лотка ЗЕ-7-У90Н 300x150 HDZ	300	150	465	10,61	14,15
Угол лотка ЗЕ-7-У90Н 400x150 HDZ	400	150	465	12,75	17,00
Угол лотка ЗЕ-7-У90Н 500x150 HDZ	500	150	465	15,01	20,01
Угол лотка ЗЕ-7-У90Н 600x150 HDZ	600	150	465	17,40	23,20
Угол лотка ЗЕ-7-У90Н 200x150 INOX	200	150	465	8,60	11,47
Угол лотка ЗЕ-7-У90Н 300x150 INOX	300	150	465	10,61	14,15
Угол лотка ЗЕ-7-У90Н 400x150 INOX	400	150	465	12,75	17,00
Угол лотка ЗЕ-7-У90Н 500x150 INOX	500	150	465	15,01	20,01
Угол лотка ЗЕ-7-У90Н 600x150 INOX	600	150	465	17,40	23,20

Маркировка серии исполнения (в конце наименования изделия): БЕЗ ОБОЗНАЧЕНИЯ - Исполнение №1 (конвейерное оцинкование по методу Сендзимира), HDZ - Исполнение №2 (горячее оцинкование погружением по ГОСТ 9.307), INOX - Исполнение №3 (нержавеющая сталь); S - расчетная толщина металла; N - расчетная ширина, H - расчетная высота, A - расчетный габарит, M - расчетная масса изделия

СЕКЦИЯ ОТВЕТВЛЕНИЯ ЛОТКА ЗЕ-7

Работайте выгодно!

Использовать соответствующие консоли. Для закрепления секций на консолях использовать соответствующие крепления. Соединительные аксессуары входят в комплект поставки изделия.

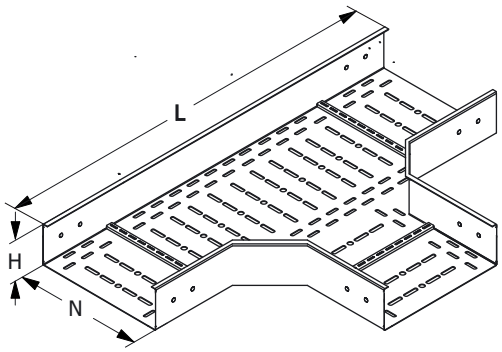

МУЛЬТИСИСТЕМА
ЗЭМИ ЕКАТЕРИНБУРГ

Наименование изделия	N, mm	H, mm	L, mm	M (S=1.5), kg	M (S=2.0), kg
Ответвление лотка ЗЕ-7-Т 200х150	200	150	715	10,04	13,39
Ответвление лотка ЗЕ-7-Т 300х150	300	150	815	11,57	15,43
Ответвление лотка ЗЕ-7-Т 400х150	400	150	915	12,82	17,09
Ответвление лотка ЗЕ-7-Т 500х150	500	150	1015	14,58	19,44
Ответвление лотка ЗЕ-7-Т 600х150	600	150	1115	15,90	21,20
Ответвление лотка ЗЕ-7-Т 200х150 HDZ	200	150	715	10,04	13,39
Ответвление лотка ЗЕ-7-Т 300х150 HDZ	300	150	815	11,57	15,43
Ответвление лотка ЗЕ-7-Т 400х150 HDZ	400	150	915	12,82	17,09
Ответвление лотка ЗЕ-7-Т 500х150 HDZ	500	150	1015	14,58	19,44
Ответвление лотка ЗЕ-7-Т 600х150 HDZ	600	150	1115	15,90	21,20
Ответвление лотка ЗЕ-7-Т 200х150 INOX	200	150	715	10,04	13,39
Ответвление лотка ЗЕ-7-Т 300х150 INOX	300	150	815	11,57	15,43
Ответвление лотка ЗЕ-7-Т 400х150 INOX	400	150	915	12,82	17,09
Ответвление лотка ЗЕ-7-Т 500х150 INOX	500	150	1015	14,58	19,44
Ответвление лотка ЗЕ-7-Т 600х150 INOX	600	150	1115	15,90	21,20

Маркировка серии исполнения (в конце наименования изделия): БЕЗ ОБОЗНАЧЕНИЯ - Исполнение №1 (конвейерное оцинкование по методу Сендзимира), HDZ - Исполнение №2 (горячее оцинкование погружением по ГОСТ 9.307), INOX - Исполнение №3 (нержавеющая сталь); S - расчетная толщина металла; N - расчетная ширина, H - расчетная высота, A - расчетный габарит, M - расчетная масса изделия

СЕКЦИЯ ПЕРЕКРЕСТКА ЛОТКА ЗЕ-7

Работайте выгодно!

Использовать соответствующие консоли. Для закрепления секций на консолях использовать соответствующие крепления. Соединительные аксессуары входят в комплект поставки изделия.

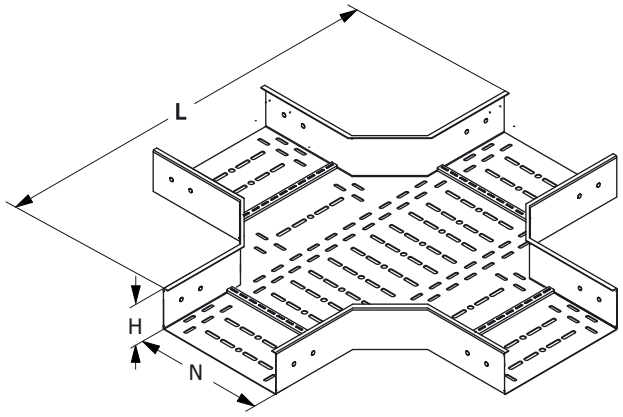

МУЛЬТИСИСТЕМА
ЗЭМИ ЕКАТЕРИНБУРГ

Наименование изделия	N, mm	H, mm	A, mm	M (S=1.5), kg	M (S=2.0), kg
Перекресток лотка ЗЕ-7-К 200х150	200	150	715	14,60	19,47
Перекресток лотка ЗЕ-7-К 300х150	300	150	815	18,26	24,35
Перекресток лотка ЗЕ-7-К 400х150	400	150	915	21,80	29,07
Перекресток лотка ЗЕ-7-К 500х150	500	150	1015	26,02	34,69
Перекресток лотка ЗЕ-7-К 600х150	600	150	1115	29,96	39,95
Перекресток лотка ЗЕ-7-К 200х150 HDZ	200	150	715	14,60	19,47
Перекресток лотка ЗЕ-7-К 300х150 HDZ	300	150	815	18,26	24,35
Перекресток лотка ЗЕ-7-К 400х150 HDZ	400	150	915	21,80	29,07
Перекресток лотка ЗЕ-7-К 500х150 HDZ	500	150	1015	26,02	34,69
Перекресток лотка ЗЕ-7-К 600х150 HDZ	600	150	1115	29,96	39,95
Перекресток лотка ЗЕ-7-К 200х150 INOX	200	150	715	14,60	19,47
Перекресток лотка ЗЕ-7-К 300х150 INOX	300	150	815	18,26	24,35
Перекресток лотка ЗЕ-7-К 400х150 INOX	400	150	915	21,80	29,07
Перекресток лотка ЗЕ-7-К 500х150 INOX	500	150	1015	26,02	34,69
Перекресток лотка ЗЕ-7-К 600х150 INOX	600	150	1115	29,96	39,95

Маркировка серии исполнения (в конце наименования изделия): БЕЗ ОБОЗНАЧЕНИЯ - Исполнение №1 (конвейерное оцинкование по методу Сендзимира), HDZ - Исполнение №2 (горячее оцинкование погружением по ГОСТ 9.307), INOX - Исполнение №3 (нержавеющая сталь); S - расчетная толщина металла; N - расчетная ширина, H - расчетная высота, A - расчетный габарит, M - расчетная масса изделия

СОЕДИНИТЕЛЬ ЛЕСТНИЧНОГО ЛОТКА ЗЕ-7

Работайте выгодно!

Для соединения двух секций лестничных лотков одного типоразмера необходимо использовать 2 соединителя соответствующей высоты.

Метизы входят в комплект поставки.

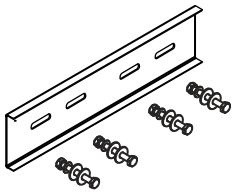

Соединитель для секций лотка

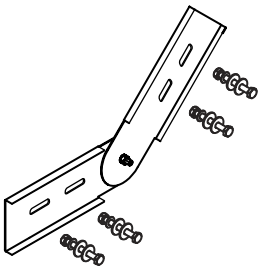

Вертикальный соединитель для секций лотка

МУЛЬТИСИСТЕМА
ЗЭМИ ЕКАТЕРИНБУРГ

Наименование изделия	H, mm	M (S=1.5), kg	M (S=2.0), kg
Соединитель лотка ЗЕ-7 150	150	0,78	0,93
Соединитель лотка ЗЕ-7 150 HDZ	150	0,78	0,93
Соединитель лотка ЗЕ-7 150 INOX	150	0,78	0,93
Вертикальный соединитель лотка ЗЕ-7 150	150	0,90	1,20
Вертикальный соединитель лотка ЗЕ-7 150 HDZ	150	0,90	1,20
Вертикальный соединитель лотка ЗЕ-7 150 INOX	150	0,90	1,20

Маркировка серии исполнения (в конце наименования изделия): БЕЗ ОБОЗНАЧЕНИЯ - Исполнение №1 (конвейерное оцинкование по методу Сендзимира), HDZ - Исполнение №2 (горячее оцинкование погружением по ГОСТ 9.307), INOX - Исполнение №3 (нержавеющая сталь); S - расчетная толщина металла; N - расчетная ширина, H - расчетная высота, A - расчетный габарит, M - расчетная масса изделия

ЗАГЛУШКА-ПЕРЕХОДНИК ЛОТКА ЗЕ-7

Работайте выгодно!

Метизы входят в комплект поставки изделия.

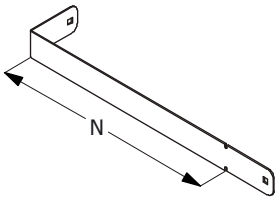

МУЛЬТИСИСТЕМА
ЗЭМИ ЕКАТЕРИНБУРГ

Наименование изделия	N, mm	H, mm	M (S=1.5), kg	M (S=2.0), kg
Заглушка-переходник лотка ЗЕ-7 200x150	200	150	0,69	0,86
Заглушка-переходник лотка ЗЕ-7 300x150	300	150	0,99	1,25
Заглушка-переходник лотка ЗЕ-7 400x150	400	150	1,32	1,65
Заглушка-переходник лотка ЗЕ-7 500x150	500	150	1,47	1,83
Заглушка-переходник лотка ЗЕ-7 600x150	600	150	1,74	2,18
Заглушка-переходник лотка ЗЕ-7 200x150 HDZ	200	150	0,69	0,86
Заглушка-переходник лотка ЗЕ-7 300x150 HDZ	300	150	0,99	1,25
Заглушка-переходник лотка ЗЕ-7 400x150 HDZ	400	150	1,32	1,65
Заглушка-переходник лотка ЗЕ-7 500x150 HDZ	500	150	1,47	1,83
Заглушка-переходник лотка ЗЕ-7 600x150 HDZ	600	150	1,74	2,18
Заглушка-переходник лотка ЗЕ-7 200x150 INOX	200	150	0,69	0,86
Заглушка-переходник лотка ЗЕ-7 300x150 INOX	300	150	0,99	1,25
Заглушка-переходник лотка ЗЕ-7 400x150 INOX	400	150	1,32	1,65
Заглушка-переходник лотка ЗЕ-7 500x150 INOX	500	150	1,47	1,83
Заглушка-переходник лотка ЗЕ-7 600x150 INOX	600	150	1,74	2,18

Маркировка серии исполнения (в конце наименования изделия): БЕЗ ОБОЗНАЧЕНИЯ - Исполнение №1 (конвейерное оцинкование по методу Сендзимира), HDZ - Исполнение №2 (горячее оцинкование погружением по ГОСТ 9.307), INOX - Исполнение №3 (нержавеющая сталь); S - расчетная толщина металла; N - расчетная ширина, H - расчетная высота, A - расчетный габарит, M - расчетная масса изделия

ПЕРЕГОРОДКА ЛЕСТНИЧНОГО ЛОТКА ЗЕ-7

Работайте выгодно!

Изделие крепится к днищу секции при помощи метизов (метизы входят в комплект поставки).

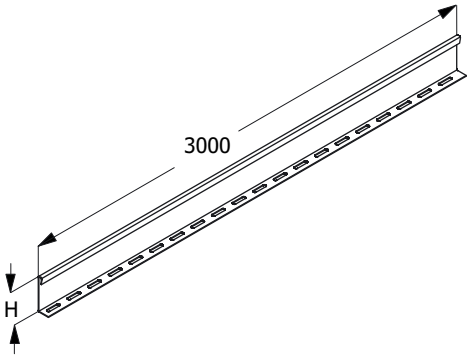

МУЛЬТИСИСТЕМА
ЗЭМИ ЕКАТЕРИНБУРГ

Наименование изделия	H, mm	M (S=1.2), kg	M (S=1.5), kg
Перегородка лотка ЗЕ-7 150	130	3,39	4,24
Перегородка лотка ЗЕ-7 150 HDZ	130	3,39	4,24
Перегородка лотка ЗЕ-7 150 INOX	130	3,39	4,24

Маркировка серии исполнения (в конце наименования изделия): БЕЗ ОБОЗНАЧЕНИЯ - Исполнение №1 (конвейерное оцинкование по методу Сендзимира), HDZ - Исполнение №2 (горячее оцинкование погружением по ГОСТ 9.307), INOX - Исполнение №3 (нержавеющая сталь); S - расчетная толщина металла; N - расчетная ширина, H - расчетная высота, A - расчетный габарит, M - расчетная масса изделия

ПОЛНОРАЗМЕРНАЯ ПРЯМАЯ СЕКЦИЯ ЛОТКА ЗЕ-7

Для соединения двух смежных секций использовать соответствующие соединительные аксессуары.
Использовать соответствующие консоли.
Для закрепления секций на консолях использовать соответствующие крепления.

Соединительные аксессуары входят в комплект поставки изделия.

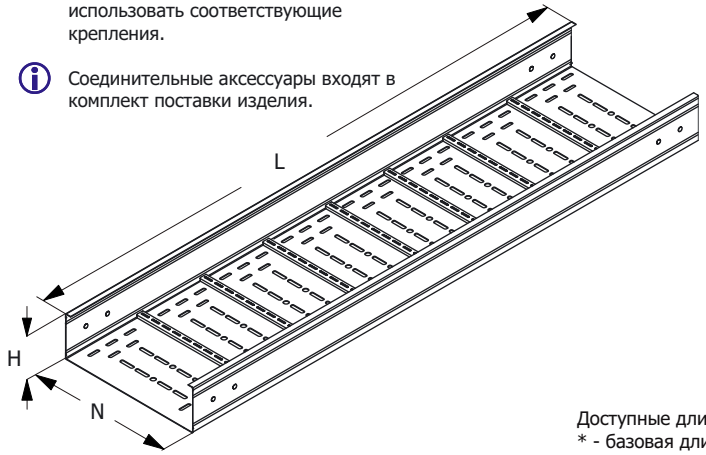

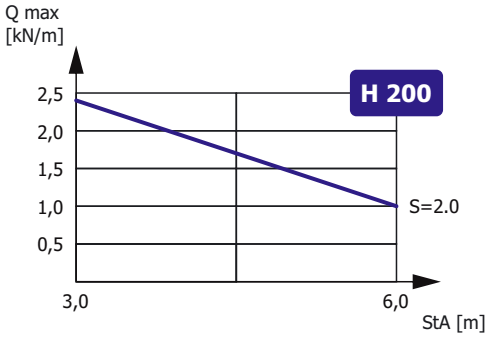

Зависимость максимальной распределенной нагрузки Qmax на днище секции высотой H, шириной N=300, длиной L=6000 от толщины металла S и расстояния между консолями StA в составе прямолинейного участка сбалансированной кабеленесущей конструкции (подробнее в Лицензии)

Доступные длины
* - базовая длина

2500	3500	9000
2000	3000	6000*

Наименование изделия	N, mm	H, mm	M (S=1.5), kg/m	M (S=2.0), kg/m
Лоток перфорированный усиленный ЗЕ-7 200x200	200	200	8,51	10,85
Лоток перфорированный усиленный ЗЕ-7 300x200	300	200	9,26	11,61
Лоток перфорированный усиленный ЗЕ-7 400x200	400	200	10,02	12,37
Лоток перфорированный усиленный ЗЕ-7 500x200	500	200	10,77	13,12
Лоток перфорированный усиленный ЗЕ-7 600x200	600	200	11,53	13,88
Лоток перфорированный усиленный ЗЕ-7 200x200 HDZ	200	200	8,51	10,85
Лоток перфорированный усиленный ЗЕ-7 300x200 HDZ	300	200	9,26	11,61
Лоток перфорированный усиленный ЗЕ-7 400x200 HDZ	400	200	10,02	12,37
Лоток перфорированный усиленный ЗЕ-7 500x200 HDZ	500	200	10,77	13,12
Лоток перфорированный усиленный ЗЕ-7 600x200 HDZ	600	200	11,53	13,88
Лоток перфорированный усиленный ЗЕ-7 200x200 INOX	200	200	8,51	10,85
Лоток перфорированный усиленный ЗЕ-7 300x200 INOX	300	200	9,26	11,61
Лоток перфорированный усиленный ЗЕ-7 400x200 INOX	400	200	10,02	12,37
Лоток перфорированный усиленный ЗЕ-7 500x200 INOX	500	200	10,77	13,12
Лоток перфорированный усиленный ЗЕ-7 600x200 INOX	600	200	11,53	13,88

Маркировка серии исполнения (в конце наименования изделия): БЕЗ ОБОЗНАЧЕНИЯ - Исполнение №1 (конвейерное оцинкование по методу Сендзимира), HDZ - Исполнение №2 (горячее оцинкование погружением по ГОСТ 9.307), INOX - Исполнение №3 (нержавеющая сталь); Qmax - максимальная распределенная нагрузка; StA – расстояние между консолями; S - расчетная толщина металла; N - расчетная ширина; H - расчетная высота; L - расчетная длина; M - расчетная масса

СОЕДИНИТЕЛЬ ЛЕСТНИЧНОГО ЛОТКА ЗЕ-7

Работайте выгодно!

Для соединения двух секций лестничных лотков одного типоразмера необходимо использовать 2 соединителя соответствующей высоты.

Метизы входят в комплект поставки.

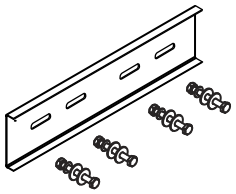

Соединитель для секций лотка

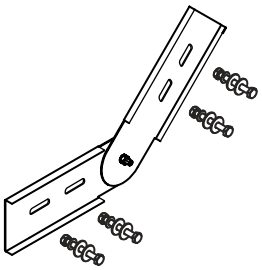

Вертикальный соединитель для секций лотка

МУЛЬТИСИСТЕМА
ЗЭМИ ЕКАТЕРИНБУРГ

Наименование изделия	H, mm	M (S=1.5), kg	M (S=2.0), kg
Соединитель лотка ЗЕ-7 200	200	0,90	1,32
Соединитель лотка ЗЕ-7 200 HDZ	200	0,90	1,32
Соединитель лотка ЗЕ-7 200 INOX	200	0,90	1,32
Вертикальный соединитель лотка ЗЕ-7 200	200	1,55	1,85
Вертикальный соединитель лотка ЗЕ-7 200 HDZ	200	1,55	1,85
Вертикальный соединитель лотка ЗЕ-7 200 INOX	200	1,55	1,85

Маркировка серии исполнения (в конце наименования изделия): БЕЗ ОБОЗНАЧЕНИЯ - Исполнение №1 (конвейерное оцинкование по методу Сендзимира), HDZ - Исполнение №2 (горячее оцинкование погружением по ГОСТ 9.307), INOX - Исполнение №3 (нержавеющая сталь); S - расчетная толщина металла; N - расчетная ширина, H - расчетная высота, A - расчетный габарит, M - расчетная масса изделия

УГЛОВАЯ СЕКЦИЯ НА 90 ГРАДУСОВ
ЛОТКА ЗЕ-7

Работайте выгодно!

Использовать соответствующие консоли. Для закрепления секций на консолях использовать соответствующие крепления. Соединительные аксессуары входят в комплект поставки изделия.

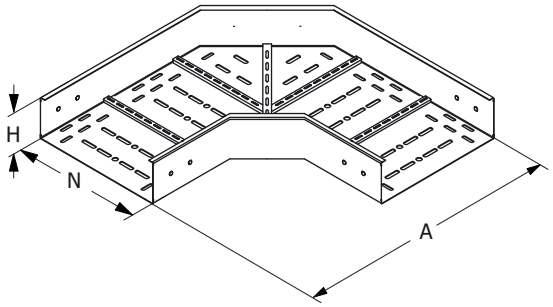

МУЛЬТИСИСТЕМА
ЗЭМИ ЕКАТЕРИНБУРГ

Наименование изделия	N, mm	H, mm	A, mm	M (S=1.5), kg	M (S=2.0), kg
Угол лотка ЗЕ-7-У90 200x200	200	200	560	10,30	13,73
Угол лотка ЗЕ-7-У90 300x200	300	200	660	12,40	16,53
Угол лотка ЗЕ-7-У90 400x200	400	200	760	14,63	19,51
Угол лотка ЗЕ-7-У90 500x200	500	200	860	16,99	22,65
Угол лотка ЗЕ-7-У90 600x200	600	200	960	19,48	25,97
Угол лотка ЗЕ-7-У90 200x200 HDZ	200	200	560	10,30	13,73
Угол лотка ЗЕ-7-У90 300x200 HDZ	300	200	660	12,40	16,53
Угол лотка ЗЕ-7-У90 400x200 HDZ	400	200	760	14,63	19,51
Угол лотка ЗЕ-7-У90 500x200 HDZ	500	200	860	16,99	22,65
Угол лотка ЗЕ-7-У90 600x200 HDZ	600	200	960	19,48	25,97
Угол лотка ЗЕ-7-У90 200x200 INOX	200	200	560	10,30	13,73
Угол лотка ЗЕ-7-У90 300x200 INOX	300	200	660	12,40	16,53
Угол лотка ЗЕ-7-У90 400x200 INOX	400	200	760	14,63	19,51
Угол лотка ЗЕ-7-У90 500x200 INOX	500	200	860	16,99	22,65
Угол лотка ЗЕ-7-У90 600x200 INOX	600	200	960	19,48	25,97

Маркировка серии исполнения (в конце наименования изделия): БЕЗ ОБОЗНАЧЕНИЯ - Исполнение №1 (конвейерное оцинкование по методу Сендзимира), HDZ - Исполнение №2 (горячее оцинкование погружением по ГОСТ 9.307), INOX - Исполнение №3 (нержавеющая сталь); S - расчетная толщина металла; N - расчетная ширина, H - расчетная высота, A - расчетный габарит, M - расчетная масса изделия

УГЛОВАЯ СЕКЦИЯ НА 90 ГРАДУСОВ ВВЕРХ
ЛОТКА ЗЕ-7

Работайте выгодно!

Использовать соответствующие консоли. Для закрепления секций на консолях использовать соответствующие крепления. Соединительные аксессуары входят в комплект поставки изделия.

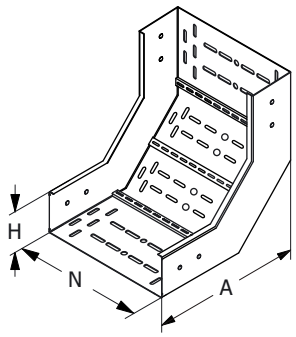

МУЛЬТИСИСТЕМА
ЗЭМИ ЕКАТЕРИНБУРГ

Наименование изделия	N, mm	H, mm	A, mm	M (S=1.5), kg	M (S=2.0), kg
Угол лотка ЗЕ-7-У90В 200х200	200	200	365	10,30	13,73
Угол лотка ЗЕ-7-У90В 300х200	300	200	365	12,40	16,53
Угол лотка ЗЕ-7-У90В 400х200	400	200	365	14,63	19,51
Угол лотка ЗЕ-7-У90В 500х200	500	200	365	16,99	22,65
Угол лотка ЗЕ-7-У90В 600х200	600	200	365	19,48	25,97
Угол лотка ЗЕ-7-У90В 200х200 HDZ	200	200	365	10,30	13,73
Угол лотка ЗЕ-7-У90В 300х200 HDZ	300	200	365	12,40	16,53
Угол лотка ЗЕ-7-У90В 400х200 HDZ	400	200	365	14,63	19,51
Угол лотка ЗЕ-7-У90В 500х200 HDZ	500	200	365	16,99	22,65
Угол лотка ЗЕ-7-У90В 600х200 HDZ	600	200	365	19,48	25,97
Угол лотка ЗЕ-7-У90В 200х200 INOX	200	200	365	10,30	13,73
Угол лотка ЗЕ-7-У90В 300х200 INOX	300	200	365	12,40	16,53
Угол лотка ЗЕ-7-У90В 400х200 INOX	400	200	365	14,63	19,51
Угол лотка ЗЕ-7-У90В 500х200 INOX	500	200	365	16,99	22,65
Угол лотка ЗЕ-7-У90В 600х200 INOX	600	200	365	19,48	25,97

Маркировка серии исполнения (в конце наименования изделия): БЕЗ ОБОЗНАЧЕНИЯ - Исполнение №1 (конвейерное оцинкование по методу Сендзимира), HDZ - Исполнение №2 (горячее оцинкование погружением по ГОСТ 9.307), INOX - Исполнение №3 (нержавеющая сталь); S - расчетная толщина металла; N - расчетная ширина, H - расчетная высота, A - расчетный габарит, M - расчетная масса изделия

УГЛОВАЯ СЕКЦИЯ НА 90 ГРАДУСОВ ВНИЗ
ЛОТКА ЗЕ-7

Работайте выгодно!

Использовать соответствующие консоли. Для закрепления секций на консолях использовать соответствующие крепления. Соединительные аксессуары входят в комплект поставки изделия.

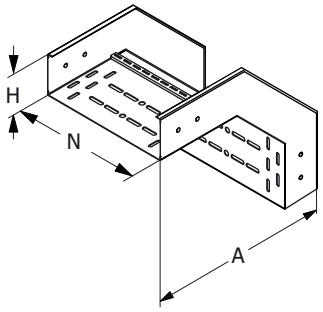

МУЛЬТИСИСТЕМА
ЗЭМИ ЕКАТЕРИНБУРГ

Наименование изделия	N, mm	H, mm	A, mm	M (S=1.5), kg	M (S=2.0), kg
Угол лотка ЗЕ-7-У90Н 200х200	200	200	465	10,30	13,73
Угол лотка ЗЕ-7-У90Н 300х200	300	200	465	12,40	16,53
Угол лотка ЗЕ-7-У90Н 400х200	400	200	465	14,63	19,51
Угол лотка ЗЕ-7-У90Н 500х200	500	200	465	16,99	22,65
Угол лотка ЗЕ-7-У90Н 600х200	600	200	465	19,48	25,97
Угол лотка ЗЕ-7-У90Н 200х200 HDZ	200	200	465	10,30	13,73
Угол лотка ЗЕ-7-У90Н 300х200 HDZ	300	200	465	12,40	16,53
Угол лотка ЗЕ-7-У90Н 400х200 HDZ	400	200	465	14,63	19,51
Угол лотка ЗЕ-7-У90Н 500х200 HDZ	500	200	465	16,99	22,65
Угол лотка ЗЕ-7-У90Н 600х200 HDZ	600	200	465	19,48	25,97
Угол лотка ЗЕ-7-У90Н 200х200 INOX	200	200	465	10,30	13,73
Угол лотка ЗЕ-7-У90Н 300х200 INOX	300	200	465	12,40	16,53
Угол лотка ЗЕ-7-У90Н 400х200 INOX	400	200	465	14,63	19,51
Угол лотка ЗЕ-7-У90Н 500х200 INOX	500	200	465	16,99	22,65
Угол лотка ЗЕ-7-У90Н 600х200 INOX	600	200	465	19,48	25,97

Маркировка серии исполнения (в конце наименования изделия): БЕЗ ОБОЗНАЧЕНИЯ - Исполнение №1 (конвейерное оцинкование по методу Сендзимира), HDZ - Исполнение №2 (горячее оцинкование погружением по ГОСТ 9.307), INOX - Исполнение №3 (нержавеющая сталь); S - расчетная толщина металла; N - расчетная ширина, H - расчетная высота, A - расчетный габарит, M - расчетная масса изделия

СЕКЦИЯ ОТВЕТВЛЕНИЯ ЛОТКА ЗЕ-7

Работайте выгодно!

Использовать соответствующие консоли. Для закрепления секций на консолях использовать соответствующие крепления. Соединительные аксессуары входят в комплект поставки изделия.

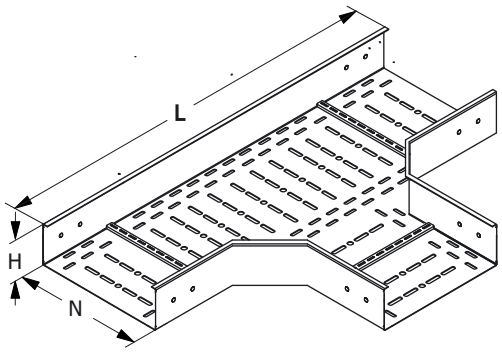

МУЛЬТИСИСТЕМА
ЗЭМИ ЕКАТЕРИНБУРГ

Наименование изделия	N, mm	H, mm	L, mm	M (S=1.5), kg	M (S=2.0), kg
Ответвление лотка ЗЕ-7-Т 200х200	200	200	715	12,00	16,00
Ответвление лотка ЗЕ-7-Т 300х200	300	200	815	13,60	18,13
Ответвление лотка ЗЕ-7-Т 400х200	400	200	915	14,90	19,87
Ответвление лотка ЗЕ-7-Т 500х200	500	200	1015	16,73	22,31
Ответвление лотка ЗЕ-7-Т 600х200	600	200	1115	18,11	24,15
Ответвление лотка ЗЕ-7-Т 200х200 HDZ	200	200	715	12,00	16,00
Ответвление лотка ЗЕ-7-Т 300х200 HDZ	300	200	815	13,60	18,13
Ответвление лотка ЗЕ-7-Т 400х200 HDZ	400	200	915	14,90	19,87
Ответвление лотка ЗЕ-7-Т 500х200 HDZ	500	200	1015	16,73	22,31
Ответвление лотка ЗЕ-7-Т 600х200 HDZ	600	200	1115	18,11	24,15
Ответвление лотка ЗЕ-7-Т 200х200 INOX	200	200	715	12,00	16,00
Ответвление лотка ЗЕ-7-Т 300х200 INOX	300	200	815	13,60	18,13
Ответвление лотка ЗЕ-7-Т 400х200 INOX	400	200	915	14,90	19,87
Ответвление лотка ЗЕ-7-Т 500х200 INOX	500	200	1015	16,73	22,31
Ответвление лотка ЗЕ-7-Т 600х200 INOX	600	200	1115	18,11	24,15

Маркировка серии исполнения (в конце наименования изделия): БЕЗ ОБОЗНАЧЕНИЯ - Исполнение №1 (конвейерное оцинкование по методу Сендзимира), HDZ - Исполнение №2 (горячее оцинкование погружением по ГОСТ 9.307), INOX - Исполнение №3 (нержавеющая сталь); S - расчетная толщина металла; N - расчетная ширина, H - расчетная высота, A - расчетный габарит, M - расчетная масса изделия

СЕКЦИЯ ПЕРЕКРЕСТКА ЛОТКА ЗЕ-7

Работайте выгодно!

Использовать соответствующие консоли. Для закрепления секций на консолях использовать соответствующие крепления. Соединительные аксессуары входят в комплект поставки изделия.

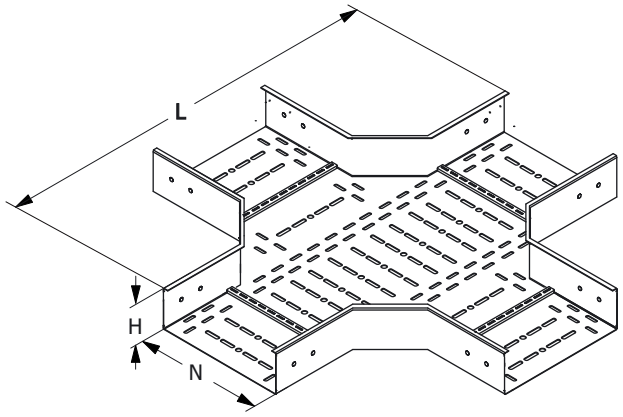

МУЛЬТИСИСТЕМА
ЗЭМИ ЕКАТЕРИНБУРГ

Наименование изделия	N, mm	H, mm	A, mm	M (S=1.5), kg	M (S=2.0), kg
Перекресток лотка ЗЕ-7-К 200х200	200	200	715	16,55	22,07
Перекресток лотка ЗЕ-7-К 300х200	300	200	815	20,29	27,05
Перекресток лотка ЗЕ-7-К 400х200	400	200	915	23,89	31,85
Перекресток лотка ЗЕ-7-К 500х200	500	200	1015	28,17	37,56
Перекресток лотка ЗЕ-7-К 600х200	600	200	1115	32,17	42,89
Перекресток лотка ЗЕ-7-К 200х200 HDZ	200	200	715	16,55	22,07
Перекресток лотка ЗЕ-7-К 300х200 HDZ	300	200	815	20,29	27,05
Перекресток лотка ЗЕ-7-К 400х200 HDZ	400	200	915	23,89	31,85
Перекресток лотка ЗЕ-7-К 500х200 HDZ	500	200	1015	28,17	37,56
Перекресток лотка ЗЕ-7-К 600х200 HDZ	600	200	1115	32,17	42,89
Перекресток лотка ЗЕ-7-К 200х200 INOX	200	200	715	16,55	22,07
Перекресток лотка ЗЕ-7-К 300х200 INOX	300	200	815	20,29	27,05
Перекресток лотка ЗЕ-7-К 400х200 INOX	400	200	915	23,89	31,85
Перекресток лотка ЗЕ-7-К 500х200 INOX	500	200	1015	28,17	37,56
Перекресток лотка ЗЕ-7-К 600х200 INOX	600	200	1115	32,17	42,89

Маркировка серии исполнения (в конце наименования изделия): БЕЗ ОБОЗНАЧЕНИЯ - Исполнение №1 (конвейерное оцинкование по методу Сендзимира), HDZ - Исполнение №2 (горячее оцинкование погружением по ГОСТ 9.307), INOX - Исполнение №3 (нержавеющая сталь); S - расчетная толщина металла; N - расчетная ширина, H - расчетная высота, A - расчетный габарит, M - расчетная масса изделия

ЗАГЛУШКА-ПЕРЕХОДНИК ЛОТКА ЗЕ-7

Работайте выгодно!

Метизы входят в комплект поставки изделия.

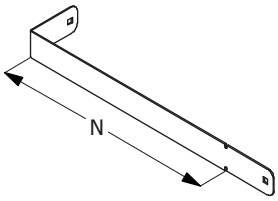

МУЛЬТИСИСТЕМА
ЗЭМИ ЕКАТЕРИНБУРГ

Наименование изделия	N, mm	H, mm	M (S=1.5), kg	M (S=2.0), kg
Заглушка-переходник лотка ЗЕ-7 200x200	200	200	0,92	1,14
Заглушка-переходник лотка ЗЕ-7 300x200	300	200	1,32	1,66
Заглушка-переходник лотка ЗЕ-7 400x200	400	200	1,76	2,20
Заглушка-переходник лотка ЗЕ-7 500x200	500	200	1,96	2,44
Заглушка-переходник лотка ЗЕ-7 600x200	600	200	2,32	2,90
Заглушка-переходник лотка ЗЕ-7 200x200 HDZ	200	200	0,92	1,14
Заглушка-переходник лотка ЗЕ-7 300x200 HDZ	300	200	1,32	1,66
Заглушка-переходник лотка ЗЕ-7 400x200 HDZ	400	200	1,76	2,20
Заглушка-переходник лотка ЗЕ-7 500x200 HDZ	500	200	1,96	2,44
Заглушка-переходник лотка ЗЕ-7 600x200 HDZ	600	200	2,32	2,90
Заглушка-переходник лотка ЗЕ-7 200x200 INOX	200	200	0,92	1,14
Заглушка-переходник лотка ЗЕ-7 300x200 INOX	300	200	1,32	1,66
Заглушка-переходник лотка ЗЕ-7 400x200 INOX	400	200	1,76	2,20
Заглушка-переходник лотка ЗЕ-7 500x200 INOX	500	200	1,96	2,44
Заглушка-переходник лотка ЗЕ-7 600x200 INOX	600	200	2,32	2,90

Маркировка серии исполнения (в конце наименования изделия): БЕЗ ОБОЗНАЧЕНИЯ - Исполнение №1 (конвейерное оцинкование по методу Сендзимира), HDZ - Исполнение №2 (горячее оцинкование погружением по ГОСТ 9.307), INOX - Исполнение №3 (нержавеющая сталь); S - расчетная толщина металла; N - расчетная ширина, H - расчетная высота, A - расчетный габарит, M - расчетная масса изделия

ПЕРЕГОРОДКА ЛЕСТНИЧНОГО ЛОТКА ЗЕ-7

Работайте выгодно!

Изделие крепится к днищу секции при помощи метизов (метизы входят в комплект поставки).

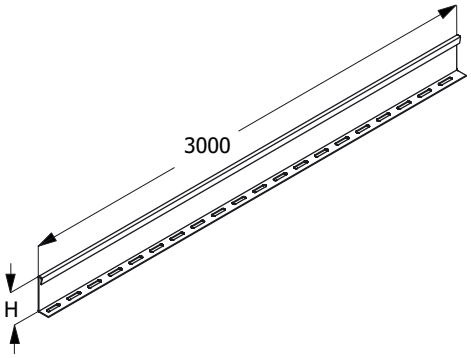

МУЛЬТИСИСТЕМА
ЗЭМИ ЕКАТЕРИНБУРГ

Наименование изделия	H, mm	M (S=1.2), kg	M (S=1.5), kg
Перегородка лотка ЗЕ-7 200	180	3,39	4,24
Перегородка лотка ЗЕ-7 200 HDZ	180	3,39	4,24
Перегородка лотка ЗЕ-7 200 INOX	180	3,39	4,24

Маркировка серии исполнения (в конце наименования изделия): БЕЗ ОБОЗНАЧЕНИЯ - Исполнение №1 (конвейерное оцинкование по методу Сендзимира), HDZ - Исполнение №2 (горячее оцинкование погружением по ГОСТ 9.307), INOX - Исполнение №3 (нержавеющая сталь); S - расчетная толщина металла; N - расчетная ширина, H - расчетная высота, A - расчетный габарит, M - расчетная масса изделия

КРЫШКА ПРЯМОЙ ПОЛНОРАЗМЕРНОЙ СЕКЦИИ ЛОТКА ЗЕ-7

Работайте выгодно!

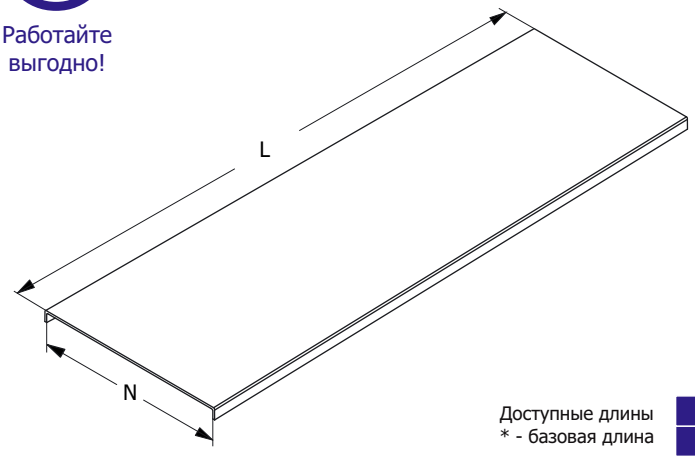

Крышка должна быть надежно закреплена на секции соответствующего типоразмера. Для уравновешивания крышки, в т.ч. в зависимости от условий эксплуатации, необходимо использовать дополнительные элементы крепления. Проектировщик должен подобрать тип и рассчитать требуемое количество креплений крышки.

При выборе антиветровых уголков в качестве крепления крышки, использовать не менее 6 антиветровых уголков, равномерно установленных по всему периметру крышки в соответствующих местах (для крышки L=3000).

Доступные длины
* - базовая длина

2500	3500	9000
2000	3000*	6000

Наименование изделия	N, mm	M (S=1.2), kg/m	M (S=1.5), kg/m
Крышка лотка ЗЕ-7 200	200	2,20	2,75
Крышка лотка ЗЕ-7 300	300	3,15	3,90
Крышка лотка ЗЕ-7 400	400	4,08	5,10
Крышка лотка ЗЕ-7 500	500	5,00	6,25
Крышка лотка ЗЕ-7 600	600	5,90	7,50
Крышка лотка ЗЕ-7 200 HDZ	200	2,20	2,75
Крышка лотка ЗЕ-7 300 HDZ	300	3,15	3,90
Крышка лотка ЗЕ-7 400 HDZ	400	4,08	5,10
Крышка лотка ЗЕ-7 500 HDZ	500	5,00	6,25
Крышка лотка ЗЕ-7 600 HDZ	600	5,90	7,50
Крышка лотка ЗЕ-7 200 INOX	200	2,20	2,75
Крышка лотка ЗЕ-7 300 INOX	300	3,15	3,90
Крышка лотка ЗЕ-7 400 INOX	400	4,08	5,10
Крышка лотка ЗЕ-7 500 INOX	500	5,00	6,25
Крышка лотка ЗЕ-7 600 INOX	600	5,90	7,50

Маркировка серии исполнения (в конце наименования изделия): БЕЗ ОБОЗНАЧЕНИЯ - Исполнение №1 (конвейерное оцинкование по методу Сендзимира), HDZ - Исполнение №2 (горячее оцинкование погружением по ГОСТ 9.307), INOX - Исполнение №3 (нержавеющая сталь); S - расчетная толщина металла; N - расчетная ширина; H - расчетная высота; L - расчетная длина; M - расчетная масса

КРЫШКА ДВУСКАТНАЯ ПРЯМОЙ ПОЛНОРАЗМЕРНОЙ СЕКЦИИ ЛОТКА ЗЕ-7

Работайте выгодно!

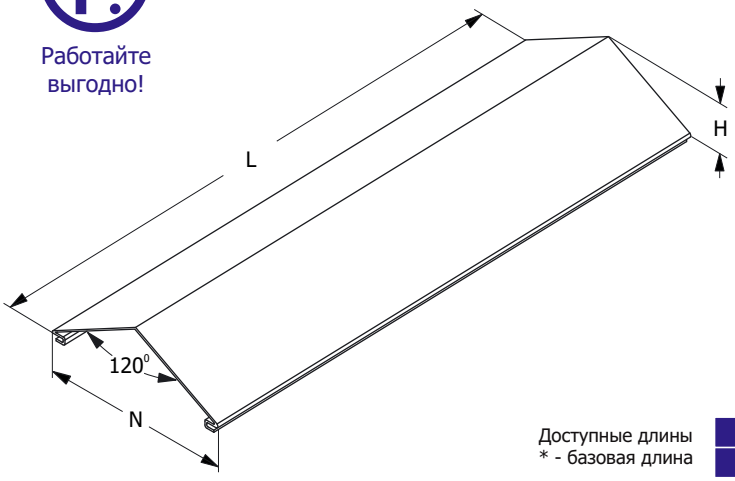

Крышка должна быть надежно закреплена на секции соответствующего типоразмера. Для уравновешивания крышки, в т.ч. в зависимости от условий эксплуатации, необходимо использовать дополнительные элементы крепления. Проектировщик должен подобрать тип и рассчитать требуемое количество креплений крышки.

При выборе антиветровых уголков в качестве крепления крышки, использовать не менее 4 антиветровых уголков, равномерно установленных по всему периметру крышки в соответствующих местах (для крышки L=1500).

Доступные длины
* - базовая длина

2500	3500	9000
1500*	3000	6000

Наименование изделия	N, mm	H, mm	M (S=0.8), kg/m	M (S=1.0), kg/m	M (S=1.2), kg/m	M (S=1.5), kg/m
Крышка двускатная 120° лотка ЗЕ-7 200	200	58	1,69	2,11	2,53	3,16
Крышка двускатная 120° лотка ЗЕ-7 300	300	87	2,39	2,99	3,62	4,49
Крышка двускатная 120° лотка ЗЕ-7 400	400	116	3,13	3,91	4,69	5,87
Крышка двускатная 120° лотка ЗЕ-7 500	500	144	3,83	4,79	5,75	7,19
Крышка двускатная 120° лотка ЗЕ-7 600	600	173	4,60	5,75	6,79	8,63
Крышка двускатная 120° лотка ЗЕ-7 200 HDZ	200	58	1,69	2,11	2,53	3,16
Крышка двускатная 120° лотка ЗЕ-7 300 HDZ	300	87	2,39	2,99	3,62	4,49
Крышка двускатная 120° лотка ЗЕ-7 400 HDZ	400	116	3,13	3,91	4,69	5,87
Крышка двускатная 120° лотка ЗЕ-7 500 HDZ	500	144	3,83	4,79	5,75	7,19
Крышка двускатная 120° лотка ЗЕ-7 600 HDZ	600	173	4,60	5,75	6,79	8,63
Крышка двускатная 120° лотка ЗЕ-7 200 INOX	200	58	1,69	2,11	2,53	3,16
Крышка двускатная 120° лотка ЗЕ-7 300 INOX	300	87	2,39	2,99	3,62	4,49
Крышка двускатная 120° лотка ЗЕ-7 400 INOX	400	116	3,13	3,91	4,69	5,87
Крышка двускатная 120° лотка ЗЕ-7 500 INOX	500	144	3,83	4,79	5,75	7,19
Крышка двускатная 120° лотка ЗЕ-7 600 INOX	600	173	4,60	5,75	6,79	8,63

Маркировка серии исполнения (в конце наименования изделия): БЕЗ ОБОЗНАЧЕНИЯ - Исполнение №1 (конвейерное оцинкование по методу Сендзимира), HDZ - Исполнение №2 (горячее оцинкование погружением по ГОСТ 9.307), INOX - Исполнение №3 (нержавеющая сталь); S - расчетная толщина металла; N - расчетная ширина; H - расчетная высота; L - расчетная длина; M - расчетная масса

ЗАГЛУШКА ДВУСКАТНОЙ КРЫШКИ 120 ГРАДУСОВ ЛОТКА ЗЕ-7

Работайте выгодно!

Заглушка должна быть надежно закреплена на секции и крышке соответствующего типоразмера. Для уравновешивания заглушки, в т.ч. в зависимости от условий эксплуатации, могут потребоваться дополнительные элементы крепления. Проектировщик должен подобрать тип и рассчитать требуемое количество креплений заглушки.

С метизами.

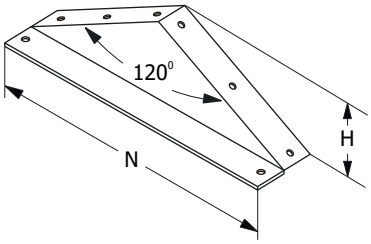

МУЛЬТИСИСТЕМА
ЗЭМИ ЕКАТЕРИНБУРГ

Наименование изделия	N, mm	H, mm	M (S=0.8), kg/m	M (S=1.0), kg/m	M (S=1.2), kg/m	M (S=1.5), kg/m
Заглушка двускатной крышки 120° лотка ЗЕ-7 200	200	58	0,25	0,32	0,38	0,47
Заглушка двускатной крышки 120° лотка ЗЕ-7 300	300	87	0,36	0,45	0,54	0,67
Заглушка двускатной крышки 120° лотка ЗЕ-7 400	400	116	0,47	0,59	0,70	0,88
Заглушка двускатной крышки 120° лотка ЗЕ-7 500	500	144	0,57	0,72	0,86	1,08
Заглушка двускатной крышки 120° лотка ЗЕ-7 600	600	173	0,69	0,86	1,02	1,29
Заглушка двускатной крышки 120° лотка ЗЕ-7 200 HDZ	200	58	0,25	0,32	0,38	0,47
Заглушка двускатной крышки 120° лотка ЗЕ-7 300 HDZ	300	87	0,36	0,45	0,54	0,67
Заглушка двускатной крышки 120° лотка ЗЕ-7 400 HDZ	400	116	0,47	0,59	0,70	0,88
Заглушка двускатной крышки 120° лотка ЗЕ-7 500 HDZ	500	144	0,57	0,72	0,86	1,08
Заглушка двускатной крышки 120° лотка ЗЕ-7 600 HDZ	600	173	0,69	0,86	1,02	1,29
Заглушка двускатной крышки 120° лотка ЗЕ-7 200 INOX	200	58	0,25	0,32	0,38	0,47
Заглушка двускатной крышки 120° лотка ЗЕ-7 300 INOX	300	87	0,36	0,45	0,54	0,67
Заглушка двускатной крышки 120° лотка ЗЕ-7 400 INOX	400	116	0,47	0,59	0,70	0,88
Заглушка двускатной крышки 120° лотка ЗЕ-7 500 INOX	500	144	0,57	0,72	0,86	1,08
Заглушка двускатной крышки 120° лотка ЗЕ-7 600 INOX	600	173	0,69	0,86	1,02	1,29

Маркировка серии исполнения (в конце наименования изделия): БЕЗ ОБОЗНАЧЕНИЯ - Исполнение №1 (конвейерное оцинкование по методу Сендзимира), HDZ - Исполнение №2 (горячее оцинкование погружением по ГОСТ 9.307), INOX - Исполнение №3 (нержавеющая сталь); S - расчетная толщина металла; N - расчетная ширина; H - расчетная высота; L - расчетная длина; M - расчетная масса

КРЫШКА ДВУСКАТНАЯ ПРЯМОЙ ПОЛНОРАЗМЕРНОЙ СЕКЦИИ ЛОТКА ЗЕ-7

Работайте выгодно!

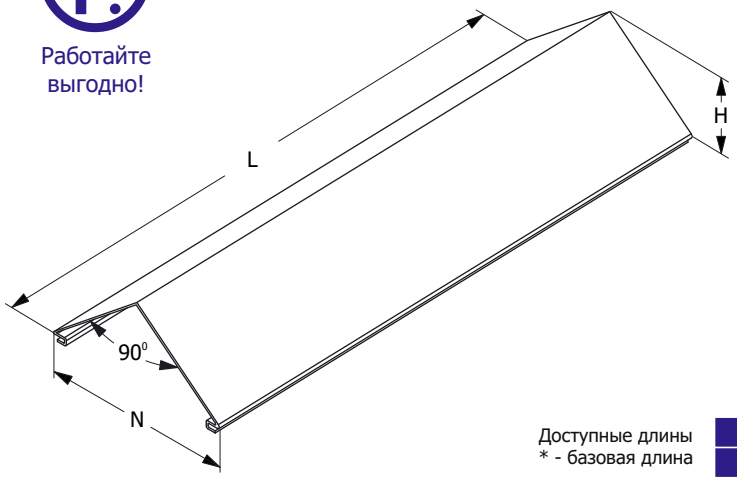

Крышка должна быть надежно закреплена на секции соответствующего типоразмера. Для уравновешивания крышки, в т.ч. в зависимости от условий эксплуатации, необходимо использовать дополнительные элементы крепления. Проектировщик должен подобрать тип и рассчитать требуемое количество креплений крышки.

При выборе антиветровых уголков в качестве крепления крышки, использовать не менее 4 антиветровых уголков, равномерно установленных по всему периметру крышки в соответствующих местах (для крышки L=1500).

Доступные длины
* - базовая длина

2500	3500	9000
1500*	3000	6000

Наименование изделия	N, mm	H, mm	M (S=0.8), kg/m	M (S=1.0), kg/m	M (S=1.2), kg/m	M (S=1.5), kg/m
Крышка двускатная 90° лотка ЗЕ-7 200	200	100	2,07	2,59	3,10	3,88
Крышка двускатная 90° лотка ЗЕ-7 300	300	150	2,93	3,67	4,44	5,50
Крышка двускатная 90° лотка ЗЕ-7 400	400	200	3,83	4,79	5,75	7,19
Крышка двускатная 90° лотка ЗЕ-7 500	500	250	4,70	5,87	7,05	8,81
Крышка двускатная 90° лотка ЗЕ-7 600	600	300	5,64	7,05	8,32	10,58
Крышка двускатная 90° лотка ЗЕ-7 200 HDZ	200	100	2,07	2,59	3,10	3,88
Крышка двускатная 90° лотка ЗЕ-7 300 HDZ	300	150	2,93	3,67	4,44	5,50
Крышка двускатная 90° лотка ЗЕ-7 400 HDZ	400	200	3,83	4,79	5,75	7,19
Крышка двускатная 90° лотка ЗЕ-7 500 HDZ	500	250	4,70	5,87	7,05	8,81
Крышка двускатная 90° лотка ЗЕ-7 600 HDZ	600	300	5,64	7,05	8,32	10,58
Крышка двускатная 90° лотка ЗЕ-7 200 INOX	200	100	2,07	2,59	3,10	3,88
Крышка двускатная 90° лотка ЗЕ-7 300 INOX	300	150	2,93	3,67	4,44	5,50
Крышка двускатная 90° лотка ЗЕ-7 400 INOX	400	200	3,83	4,79	5,75	7,19
Крышка двускатная 90° лотка ЗЕ-7 500 INOX	500	250	4,70	5,87	7,05	8,81
Крышка двускатная 90° лотка ЗЕ-7 600 INOX	600	300	5,64	7,05	8,32	10,58

Маркировка серии исполнения (в конце наименования изделия): БЕЗ ОБОЗНАЧЕНИЯ - Исполнение №1 (конвейерное оцинкование по методу Сендзимира), HDZ - Исполнение №2 (горячее оцинкование погружением по ГОСТ 9.307), INOX - Исполнение №3 (нержавеющая сталь); S - расчетная толщина металла; N - расчетная ширина; H - расчетная высота; L - расчетная длина; M - расчетная масса

ЗАГЛУШКА ДВУСКАТНОЙ КРЫШКИ 90 ГРАДУСОВ ЛОТКА ЗЕ-7

Работайте выгодно!

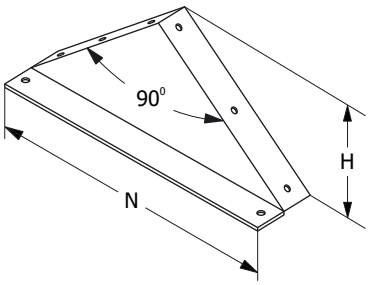

Заглушка должна быть надежно закреплена на секции и крышке соответствующего типоразмера. Для уравновешивания заглушки, в т.ч. в зависимости от условий эксплуатации, могут потребоваться дополнительные элементы крепления. Проектировщик должен подобрать тип и рассчитать требуемое количество креплений заглушки.

С метизами.

МУЛЬТИСИСТЕМА
ЗЭМИ ЕКАТЕРИНБУРГ

Наименование изделия	N, mm	H, mm	M (S=0.8), kg/m	M (S=1.0), kg/m	M (S=1.2), kg/m	M (S=1.5), kg/m
Заглушка двускатной крышки 90° лотка ЗЕ-7 200	200	100	0,31	0,39	0,47	0,58
Заглушка двускатной крышки 90° лотка ЗЕ-7 300	300	150	0,44	0,55	0,67	0,83
Заглушка двускатной крышки 90° лотка ЗЕ-7 400	400	200	0,57	0,72	0,86	1,08
Заглушка двускатной крышки 90° лотка ЗЕ-7 500	500	250	0,71	0,88	1,06	1,32
Заглушка двускатной крышки 90° лотка ЗЕ-7 600	600	300	0,85	1,06	1,25	1,59
Заглушка двускатной крышки 90° лотка ЗЕ-7 200 HDZ	200	100	0,31	0,39	0,47	0,58
Заглушка двускатной крышки 90° лотка ЗЕ-7 300 HDZ	300	150	0,44	0,55	0,67	0,83
Заглушка двускатной крышки 90° лотка ЗЕ-7 400 HDZ	400	200	0,57	0,72	0,86	1,08
Заглушка двускатной крышки 90° лотка ЗЕ-7 500 HDZ	500	250	0,71	0,88	1,06	1,32
Заглушка двускатной крышки 90° лотка ЗЕ-7 600 HDZ	600	300	0,85	1,06	1,25	1,59
Заглушка двускатной крышки 90° лотка ЗЕ-7 200 INOX	200	100	0,31	0,39	0,47	0,58
Заглушка двускатной крышки 90° лотка ЗЕ-7 300 INOX	300	150	0,44	0,55	0,67	0,83
Заглушка двускатной крышки 90° лотка ЗЕ-7 400 INOX	400	200	0,57	0,72	0,86	1,08
Заглушка двускатной крышки 90° лотка ЗЕ-7 500 INOX	500	250	0,71	0,88	1,06	1,32
Заглушка двускатной крышки 90° лотка ЗЕ-7 600 INOX	600	300	0,85	1,06	1,25	1,59

Маркировка серии исполнения (в конце наименования изделия): БЕЗ ОБОЗНАЧЕНИЯ - Исполнение №1 (конвейерное оцинкование по методу Сендзимира), HDZ - Исполнение №2 (горячее оцинкование погружением по ГОСТ 9.307), INOX - Исполнение №3 (нержавеющая сталь); S - расчетная толщина металла; N - расчетная ширина; H - расчетная высота; L - расчетная длина; M - расчетная масса

КРЫШКА ДВУСКАТНАЯ ПРЯМОЙ ПОЛНОРАЗМЕРНОЙ СЕКЦИИ ЛОТКА ЗЕ-7

Работайте выгодно!

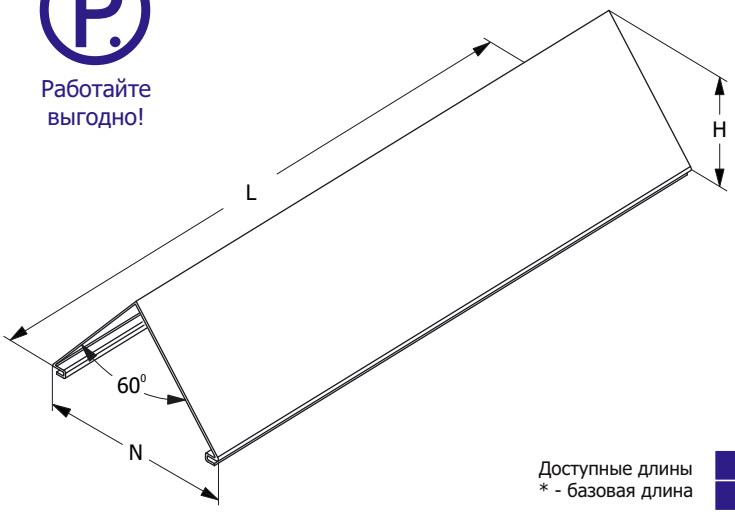

Крышка должна быть надежно закреплена на секции соответствующего типоразмера. Для уравновешивания крышки, в т.ч. в зависимости от условий эксплуатации, необходимо использовать дополнительные элементы крепления. Проектировщик должен подобрать тип и рассчитать требуемое количество креплений крышки.

При выборе антиветровых уголков в качестве крепления крышки, использовать не менее 4 антиветровых уголков, равномерно установленных по всему периметру крышки в соответствующих местах (для крышки L=1500).

Доступные длины
* - базовая длина

2500	3500	9000
1500*	3000	6000

Наименование изделия	N, mm	H, mm	M (S=0.8), kg/m	M (S=1.0), kg/m	M (S=1.2), kg/m	M (S=1.5), kg/m
Крышка двускатная 60° лотка ЗЕ-7 200	200	173	2,93	3,67	4,40	5,50
Крышка двускатная 60° лотка ЗЕ-7 300	300	260	4,16	5,20	6,30	7,80
Крышка двускатная 60° лотка ЗЕ-7 400	400	346	5,44	6,80	8,16	10,20
Крышка двускатная 60° лотка ЗЕ-7 500	500	433	6,67	8,33	10,00	12,50
Крышка двускатная 60° лотка ЗЕ-7 600	600	520	8,00	10,00	11,80	15,00
Крышка двускатная 60° лотка ЗЕ-7 200 HDZ	200	173	2,93	3,67	4,40	5,50
Крышка двускатная 60° лотка ЗЕ-7 300 HDZ	300	260	4,16	5,20	6,30	7,80
Крышка двускатная 60° лотка ЗЕ-7 400 HDZ	400	346	5,44	6,80	8,16	10,20
Крышка двускатная 60° лотка ЗЕ-7 500 HDZ	500	433	6,67	8,33	10,00	12,50
Крышка двускатная 60° лотка ЗЕ-7 600 HDZ	600	520	8,00	10,00	11,80	15,00
Крышка двускатная 60° лотка ЗЕ-7 200 INOX	200	173	2,93	3,67	4,40	5,50
Крышка двускатная 60° лотка ЗЕ-7 300 INOX	300	260	4,16	5,20	6,30	7,80
Крышка двускатная 60° лотка ЗЕ-7 400 INOX	400	346	5,44	6,80	8,16	10,20
Крышка двускатная 60° лотка ЗЕ-7 500 INOX	500	433	6,67	8,33	10,00	12,50
Крышка двускатная 60° лотка ЗЕ-7 600 INOX	600	520	8,00	10,00	11,80	15,00

Маркировка серии исполнения (в конце наименования изделия): БЕЗ ОБОЗНАЧЕНИЯ - Исполнение №1 (конвейерное оцинкование по методу Сендзимира), HDZ - Исполнение №2 (горячее оцинкование погружением по ГОСТ 9.307), INOX - Исполнение №3 (нержавеющая сталь); S - расчетная толщина металла; N - расчетная ширина; H - расчетная высота; L - расчетная длина; M - расчетная масса

ЗАГЛУШКА ДВУСКАТНОЙ КРЫШКИ 60 ГРАДУСОВ ЛОТКА ЗЕ-7

Работайте выгодно!

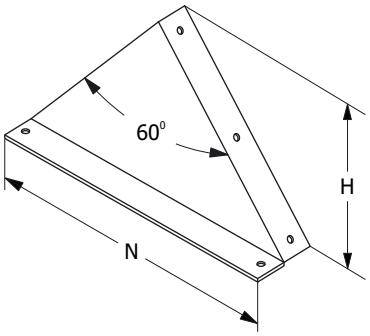

Заглушка должна быть надежно закреплена на секции и крышке соответствующего типоразмера. Для уравновешивания заглушки, в т.ч. в зависимости от условий эксплуатации, могут потребоваться дополнительные элементы крепления. Проектировщик должен подобрать тип и рассчитать требуемое количество креплений заглушки.

С метизами.

МУЛЬТИСИСТЕМА
ЗЭМИ ЕКАТЕРИНБУРГ

Наименование изделия	N, mm	H, mm	M (S=0.8), kg/m	M (S=1.0), kg/m	M (S=1.2), kg/m	M (S=1.5), kg/m
Заглушка двускатной крышки 60° лотка ЗЕ-7 200	200	173	0,44	0,55	0,66	0,83
Заглушка двускатной крышки 60° лотка ЗЕ-7 300	300	260	0,62	0,78	0,95	1,17
Заглушка двускатной крышки 60° лотка ЗЕ-7 400	400	346	0,82	1,02	1,22	1,53
Заглушка двускатной крышки 60° лотка ЗЕ-7 500	500	433	1,00	1,25	1,50	1,88
Заглушка двускатной крышки 60° лотка ЗЕ-7 600	600	520	1,20	1,50	1,77	2,25
Заглушка двускатной крышки 60° лотка ЗЕ-7 200 HDZ	200	173	0,44	0,55	0,66	0,83
Заглушка двускатной крышки 60° лотка ЗЕ-7 300 HDZ	300	260	0,62	0,78	0,95	1,17
Заглушка двускатной крышки 60° лотка ЗЕ-7 400 HDZ	400	346	0,82	1,02	1,22	1,53
Заглушка двускатной крышки 60° лотка ЗЕ-7 500 HDZ	500	433	1,00	1,25	1,50	1,88
Заглушка двускатной крышки 60° лотка ЗЕ-7 600 HDZ	600	520	1,20	1,50	1,77	2,25
Заглушка двускатной крышки 60° лотка ЗЕ-7 200 INOX	200	173	0,44	0,55	0,66	0,83
Заглушка двускатной крышки 60° лотка ЗЕ-7 300 INOX	300	260	0,62	0,78	0,95	1,17
Заглушка двускатной крышки 60° лотка ЗЕ-7 400 INOX	400	346	0,82	1,02	1,22	1,53
Заглушка двускатной крышки 60° лотка ЗЕ-7 500 INOX	500	433	1,00	1,25	1,50	1,88
Заглушка двускатной крышки 60° лотка ЗЕ-7 600 INOX	600	520	1,20	1,50	1,77	2,25

Маркировка серии исполнения (в конце наименования изделия): БЕЗ ОБОЗНАЧЕНИЯ - Исполнение №1 (конвейерное оцинкование по методу Сендзимира), HDZ - Исполнение №2 (горячее оцинкование погружением по ГОСТ 9.307), INOX - Исполнение №3 (нержавеющая сталь); S - расчетная толщина металла; N - расчетная ширина; H - расчетная высота; L - расчетная длина; M - расчетная масса

КРЫШКА СЕКЦИИ УГЛА НА 90 ГРАДУСОВ ЛОТКА ЗЕ-7

Работайте выгодно!

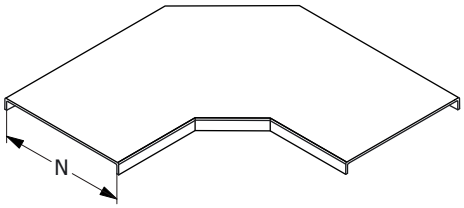

Крышка должна быть надежно закреплена на секции соответствующего типоразмера. Для уравновешивания крышки, в т.ч. в зависимости от условий эксплуатации, необходимо использовать дополнительные элементы крепления. Проектировщик должен подобрать тип и рассчитать требуемое количество креплений крышки.

При выборе антиветровых уголков в качестве крепления крышки, использовать уголки, равномерно установленные по всему периметру крышки в соответствующих местах.

МУЛЬТИСИСТЕМА
ЗЭМИ ЕКАТЕРИНБУРГ

Наименование изделия	N, mm	M (S=1.2), kg	M (S=1.5), kg
Крышка угла лотка ЗЕ-7-У90 200	200	1,10	1,37
Крышка угла лотка ЗЕ-7-У90 300	300	2,01	2,52
Крышка угла лотка ЗЕ-7-У90 400	400	3,20	4,00
Крышка угла лотка ЗЕ-7-У90 500	500	4,65	5,81
Крышка угла лотка ЗЕ-7-У90 600	600	6,36	7,95
Крышка угла лотка ЗЕ-7-У90 200 HDZ	200	1,10	1,37
Крышка угла лотка ЗЕ-7-У90 300 HDZ	300	2,01	2,52
Крышка угла лотка ЗЕ-7-У90 400 HDZ	400	3,20	4,00
Крышка угла лотка ЗЕ-7-У90 500 HDZ	500	4,65	5,81
Крышка угла лотка ЗЕ-7-У90 600 HDZ	600	6,36	7,95
Крышка угла лотка ЗЕ-7-У90 200 INOX	200	1,10	1,37
Крышка угла лотка ЗЕ-7-У90 300 INOX	300	2,01	2,52
Крышка угла лотка ЗЕ-7-У90 400 INOX	400	3,20	4,00
Крышка угла лотка ЗЕ-7-У90 500 INOX	500	4,65	5,81
Крышка угла лотка ЗЕ-7-У90 600 INOX	600	6,36	7,95

Маркировка серии исполнения (в конце наименования изделия): БЕЗ ОБОЗНАЧЕНИЯ - Исполнение №1 (конвейерное оцинкование по методу Сендзимира), HDZ - Исполнение №2 (горячее оцинкование погружением по ГОСТ 9.307), INOX - Исполнение №3 (нержавеющая сталь); S - расчетная толщина металла; N - расчетная ширина, H - расчетная высота, A - расчетный габарит, M - расчетная масса изделия

КРЫШКА СЕКЦИИ УГЛА НА 90 ГРАДУСОВ ВВЕРХ ЛОТКА ЗЕ-7

Работайте выгодно!

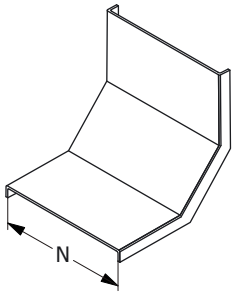

Крышка должна быть надежно закреплена на секции соответствующего типоразмера. Для уравновешивания крышки, в т.ч. в зависимости от условий эксплуатации, необходимо использовать дополнительные элементы крепления. Проектировщик должен подобрать тип и рассчитать требуемое количество креплений крышки.

При выборе антиветровых уголков в качестве крепления крышки, использовать уголки, равномерно установленные по всему периметру крышки в соответствующих местах.

МУЛЬТИСИСТЕМА
ЗЭМИ ЕКАТЕРИНБУРГ

Наименование изделия	N, mm	M (S=1.2), kg	M (S=1.5), kg
Крышка угла лотка ЗЕ-7-У90В 200	200	1,70	1,91
Крышка угла лотка ЗЕ-7-У90В 300	300	2,80	3,50
Крышка угла лотка ЗЕ-7-У90В 400	400	3,60	4,48
Крышка угла лотка ЗЕ-7-У90В 500	500	5,56	6,81
Крышка угла лотка ЗЕ-7-У90В 600	600	6,90	8,03
Крышка угла лотка ЗЕ-7-У90В 200 HDZ	200	1,70	1,91
Крышка угла лотка ЗЕ-7-У90В 300 HDZ	300	2,80	3,50
Крышка угла лотка ЗЕ-7-У90В 400 HDZ	400	3,60	4,48
Крышка угла лотка ЗЕ-7-У90В 500 HDZ	500	5,56	6,81
Крышка угла лотка ЗЕ-7-У90В 600 HDZ	600	6,90	8,03
Крышка угла лотка ЗЕ-7-У90В 200 INOX	200	1,70	1,91
Крышка угла лотка ЗЕ-7-У90В 300 INOX	300	2,80	3,50
Крышка угла лотка ЗЕ-7-У90В 400 INOX	400	3,60	4,48
Крышка угла лотка ЗЕ-7-У90В 500 INOX	500	5,56	6,81
Крышка угла лотка ЗЕ-7-У90В 600 INOX	600	6,90	8,03

Маркировка серии исполнения (в конце наименования изделия): БЕЗ ОБОЗНАЧЕНИЯ - Исполнение №1 (конвейерное оцинкование по методу Сендзимира), HDZ - Исполнение №2 (горячее оцинкование погружением по ГОСТ 9.307), INOX - Исполнение №3 (нержавеющая сталь); S - расчетная толщина металла; N - расчетная ширина, H - расчетная высота, A - расчетный габарит, M - расчетная масса изделия

КРЫШКА СЕКЦИИ УГЛА НА 90 ГРАДУСОВ ВНИЗ ЛОТКА ЗЕ-7

Работайте выгодно!

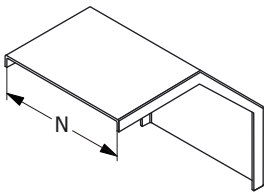

Крышка должна быть надежно закреплена на секции соответствующего типоразмера. Для уравновешивания крышки, в т.ч. в зависимости от условий эксплуатации, необходимо использовать дополнительные элементы крепления. Проектировщик должен подобрать тип и рассчитать требуемое количество креплений крышки.

При выборе антиветровых уголков в качестве крепления крышки, использовать уголки, равномерно установленные по всему периметру крышки в соответствующих местах.

МУЛЬТИСИСТЕМА
ЗЭМИ ЕКАТЕРИНБУРГ

Наименование изделия	N, mm	M (S=1.2), kg	M (S=1.5), kg
Крышка угла лотка ЗЕ-7-У90Н 200	200	2,01	2,24
Крышка угла лотка ЗЕ-7-У90Н 300	300	3,75	4,14
Крышка угла лотка ЗЕ-7-У90Н 400	400	4,50	5,29
Крышка угла лотка ЗЕ-7-У90Н 500	500	6,90	8,06
Крышка угла лотка ЗЕ-7-У90Н 600	600	8,10	9,50
Крышка угла лотка ЗЕ-7-У90Н 200 HDZ	200	2,01	2,24
Крышка угла лотка ЗЕ-7-У90Н 300 HDZ	300	3,75	4,14
Крышка угла лотка ЗЕ-7-У90Н 400 HDZ	400	4,50	5,29
Крышка угла лотка ЗЕ-7-У90Н 500 HDZ	500	6,90	8,06
Крышка угла лотка ЗЕ-7-У90Н 600 HDZ	600	8,10	9,50
Крышка угла лотка ЗЕ-7-У90Н 200 INOX	200	2,01	2,24
Крышка угла лотка ЗЕ-7-У90Н 300 INOX	300	3,75	4,14
Крышка угла лотка ЗЕ-7-У90Н 400 INOX	400	4,50	5,29
Крышка угла лотка ЗЕ-7-У90Н 500 INOX	500	6,90	8,06
Крышка угла лотка ЗЕ-7-У90Н 600 INOX	600	8,10	9,50

Маркировка серии исполнения (в конце наименования изделия): БЕЗ ОБОЗНАЧЕНИЯ - Исполнение №1 (конвейерное оцинкование по методу Сендзимира), HDZ - Исполнение №2 (горячее оцинкование погружением по ГОСТ 9.307), INOX - Исполнение №3 (нержавеющая сталь); S - расчетная толщина металла; N - расчетная ширина, H - расчетная высота, A - расчетный габарит, M - расчетная масса изделия

КРЫШКА СЕКЦИИ ОТВЕТВЛЕНИЯ ЛОТКА ЗЕ-7

Работайте выгодно!

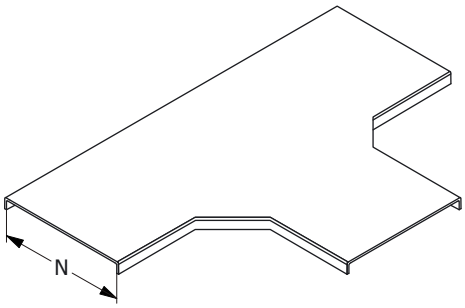

Крышка должна быть надежно закреплена на секции соответствующего типоразмера. Для уравновешивания крышки, в т.ч. в зависимости от условий эксплуатации, необходимо использовать дополнительные элементы крепления. Проектировщик должен подобрать тип и рассчитать требуемое количество креплений крышки.

При выборе антиветровых уголков в качестве крепления крышки, использовать уголки, равномерно установленные по всему периметру крышки в соответствующих местах.

МУЛЬТИСИСТЕМА
ЗЭМИ ЕКАТЕРИНБУРГ

Наименование изделия	N, mm	M (S=1.2), kg	M (S=1.5), kg
Крышка ответвления лотка ЗЕ-7-Т 200	200	3,10	3,94
Крышка ответвления лотка ЗЕ-7-Т 300	300	6,30	7,36
Крышка ответвления лотка ЗЕ-7-Т 400	400	7,90	9,63
Крышка ответвления лотка ЗЕ-7-Т 500	500	12,20	15,06
Крышка ответвления лотка ЗЕ-7-Т 600	600	14,60	18,27
Крышка ответвления лотка ЗЕ-7-Т 200 HDZ	200	3,10	3,94
Крышка ответвления лотка ЗЕ-7-Т 300 HDZ	300	6,30	7,36
Крышка ответвления лотка ЗЕ-7-Т 400 HDZ	400	7,90	9,63
Крышка ответвления лотка ЗЕ-7-Т 500 HDZ	500	12,20	15,06
Крышка ответвления лотка ЗЕ-7-Т 600 HDZ	600	14,60	18,27
Крышка ответвления лотка ЗЕ-7-Т 200 INOX	200	3,10	3,94
Крышка ответвления лотка ЗЕ-7-Т 300 INOX	300	6,30	7,36
Крышка ответвления лотка ЗЕ-7-Т 400 INOX	400	7,90	9,63
Крышка ответвления лотка ЗЕ-7-Т 500 INOX	500	12,20	15,06
Крышка ответвления лотка ЗЕ-7-Т 600 INOX	600	14,60	18,27

Маркировка серии исполнения (в конце наименования изделия): БЕЗ ОБОЗНАЧЕНИЯ - Исполнение №1 (конвейерное оцинкование по методу Сендзимира), HDZ - Исполнение №2 (горячее оцинкование погружением по ГОСТ 9.307), INOX - Исполнение №3 (нержавеющая сталь); S - расчетная толщина металла; N - расчетная ширина, H - расчетная высота, A - расчетный габарит, M - расчетная масса изделия

КРЫШКА СЕКЦИИ ПЕРЕКРЕСТКА ЛОТКА ЗЕ-7

Работайте выгодно!

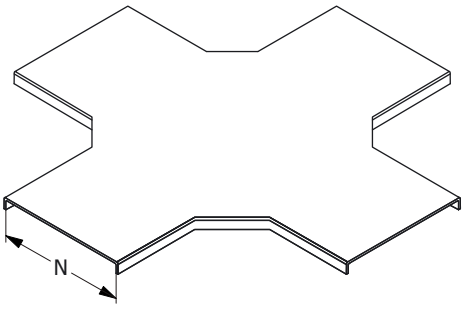

Крышка должна быть надежно закреплена на секции соответствующего типоразмера. Для уравновешивания крышки, в т.ч. в зависимости от условий эксплуатации, необходимо использовать дополнительные элементы крепления. Проектировщик должен подобрать тип и рассчитать требуемое количество креплений крышки.

При выборе антиветровых уголков в качестве крепления крышки, использовать уголки, равномерно установленные по всему периметру крышки в соответствующих местах.

МУЛЬТИСИСТЕМА
ЗЭМИ ЕКАТЕРИНБУРГ

Наименование изделия	N, mm	M (S=1.2), kg	M (S=1.5), kg
Крышка перекрестка лотка ЗЕ-7-К 200	200	4,25	5,44
Крышка перекрестка лотка ЗЕ-7-К 300	300	8,10	9,90
Крышка перекрестка лотка ЗЕ-7-К 400	400	9,80	12,70
Крышка перекрестка лотка ЗЕ-7-К 500	500	15,20	19,57
Крышка перекрестка лотка ЗЕ-7-К 600	600	18,10	23,47
Крышка перекрестка лотка ЗЕ-7-К 200 HDZ	200	4,25	5,44
Крышка перекрестка лотка ЗЕ-7-К 300 HDZ	300	8,10	9,90
Крышка перекрестка лотка ЗЕ-7-К 400 HDZ	400	9,80	12,70
Крышка перекрестка лотка ЗЕ-7-К 500 HDZ	500	15,20	19,57
Крышка перекрестка лотка ЗЕ-7-К 600 HDZ	600	18,10	23,47
Крышка перекрестка лотка ЗЕ-7-К 200 INOX	200	4,25	5,44
Крышка перекрестка лотка ЗЕ-7-К 300 INOX	300	8,10	9,90
Крышка перекрестка лотка ЗЕ-7-К 400 INOX	400	9,80	12,70
Крышка перекрестка лотка ЗЕ-7-К 500 INOX	500	15,20	19,57
Крышка перекрестка лотка ЗЕ-7-К 600 INOX	600	18,10	23,47

Маркировка серии исполнения (в конце наименования изделия): БЕЗ ОБОЗНАЧЕНИЯ - Исполнение №1 (конвейерное оцинкование по методу Сендзимира), HDZ - Исполнение №2 (горячее оцинкование погружением по ГОСТ 9.307), INOX - Исполнение №3 (нержавеющая сталь); S - расчетная толщина металла; N - расчетная ширина, H - расчетная высота, A - расчетный габарит, M - расчетная масса изделия

АНТИВЕТРОВОЙ УГОЛОК ЛОТКА ЗЕ-7

Работайте выгодно!

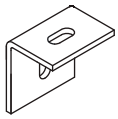

Антиветровой уголок крышки

Антиветровой уголок должн быть надежно закреплен на секции и крышке соответствующего типоразмера. Для уравновешивания крышки, в т.ч. в зависимости от условий эксплуатации, могут потребоваться дополнительные элементы крепления. Проектировщик должен подобрать тип и рассчитать требуемое количество креплений.

С метизами.

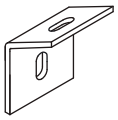

Антиветровой уголок двускатной крышки 120 градусов

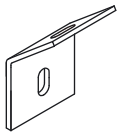

Антиветровой уголок двускатной крышки 90 градусов

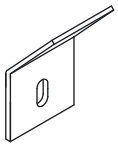

Антиветровой уголок двускатной крышки 60 градусов

МУЛЬТИСИСТЕМА
ЗЭМИ ЕКАТЕРИНБУРГ

Наименование изделия	M, kg
Антиветровой уголок крышки лотка ЗЕ-7 200	0,06
Антиветровой уголок крышки лотка ЗЕ-7 200 HDZ	0,06
Антиветровой уголок крышки лотка ЗЕ-7 200 INOX	0,06
Антиветровой уголок двускатной крышки 120 градусов лотка ЗЕ-7 200	0,06
Антиветровой уголок двускатной крышки 120 градусов лотка ЗЕ-7 200 HDZ	0,06
Антиветровой уголок двускатной крышки 120 градусов лотка ЗЕ-7 200 INOX	0,06
Антиветровой уголок двускатной крышки 90 градусов лотка ЗЕ-7 200	0,06
Антиветровой уголок двускатной крышки 90 градусов лотка ЗЕ-7 200 HDZ	0,06
Антиветровой уголок двускатной крышки 90 градусов лотка ЗЕ-7 200 INOX	0,06
Антиветровой уголок двускатной крышки 60 градусов лотка ЗЕ-7 200	0,06
Антиветровой уголок двускатной крышки 60 градусов лотка ЗЕ-7 200 HDZ	0,06
Антиветровой уголок двускатной крышки 60 градусов лотка ЗЕ-7 200 INOX	0,06

Маркировка серии исполнения (в конце наименования изделия): БЕЗ ОБОЗНАЧЕНИЯ - Исполнение №1 (конвейерное оцинкование по методу Сендзимира), HDZ - Исполнение №2 (горячее оцинкование погружением по ГОСТ 9.307), INOX - Исполнение №3 (нержавеющая сталь); S - расчетная толщина металла; N - расчетная ширина; H - расчетная высота; L - расчетная длина; M - расчетная масса

КОМПЛЕКТ КРЕПЛЕНИЙ ЛОТКА 3Е-7

Работайте выгодно!

Секция лотка должна надежно крепиться за борта на соответствующую консоль.

Комплект креплений лотка к консоли

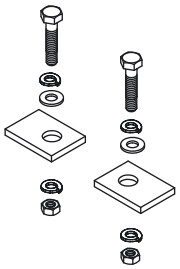

Комплект креплений лотка к консоли типа STRUT

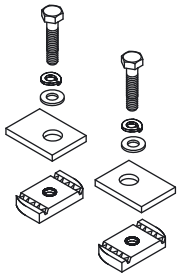

МУЛЬТИСИСТЕМА
ЗЭМИ ЕКАТЕРИНБУРГ

Наименование изделия	M, kg
Комплект креплений лотка 3Е-7	0,10
Комплект креплений лотка 3Е-7 HDZ	0,10
Комплект креплений лотка 3Е-7 INOX	0,10
Комплект STRUT креплений лотка 3Е-7	0,20
Комплект STRUT креплений лотка 3Е-7 HDZ	0,20
Комплект STRUT креплений лотка 3Е-7 INOX	0,20

Маркировка серии исполнения (в конце наименования изделия): БЕЗ ОБОЗНАЧЕНИЯ - Исполнение №1 (конвейерное оцинкование по методу Сендзимира), HDZ - Исполнение №2 (горячее оцинкование погружением по ГОСТ 9.307), INOX - Исполнение №3 (нержавеющая сталь); S - расчетная толщина металла; N - расчетная ширина, H - расчетная высота, A - расчетный габарит, M - расчетная масса изделия

ПОЛНОРАЗМЕРНАЯ ПРЯМАЯ СЕКЦИЯ ЛОТКА ЗЕ-8

Для соединения двух смежных секций использовать соответствующие соединительные аксессуары.
Использовать соответствующие консоли.
Для закрепления секций на консолях использовать соответствующие крепления.

Соединительные аксессуары входят в комплект поставки изделия.

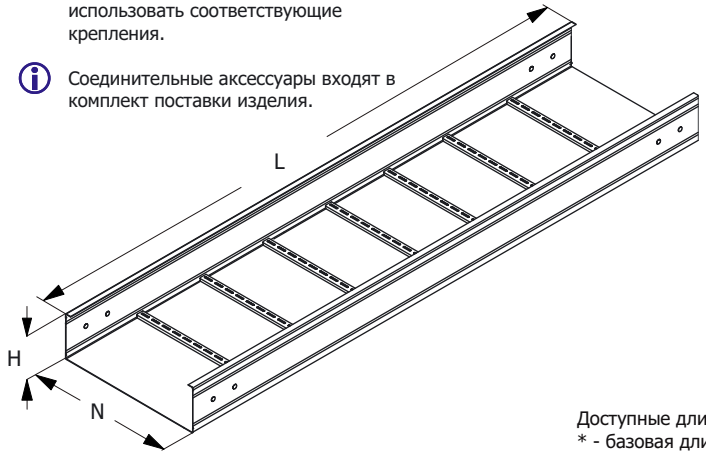

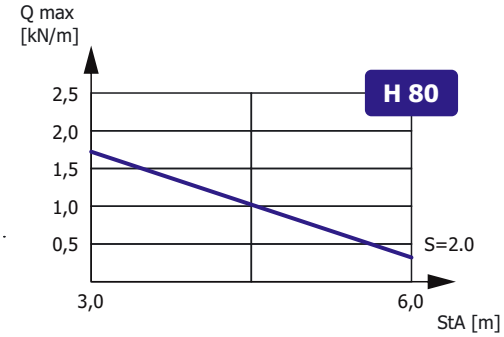

Зависимость максимальной распределенной нагрузки Qmax на днище секции высотой H, шириной N=300, длиной L=6000 от толщины металла S и расстояния между консолями StA в составе прямолинейного участка сбалансированной кабеленесущей конструкции (подробнее в Лицензии)

Доступные длины
* - базовая длина

2500	3500	9000
2000	3000	6000*

Наименование изделия	N, mm	H, mm	M (S=1.5), kg/m	M (S=2.0), kg/m
Лоток неперфорированный усиленный ЗЕ-8 200x80	200	80	5,79	7,16
Лоток неперфорированный усиленный ЗЕ-8 300x80	300	80	6,69	8,06
Лоток неперфорированный усиленный ЗЕ-8 400x80	400	80	7,58	8,95
Лоток неперфорированный усиленный ЗЕ-8 500x80	500	80	8,48	9,85
Лоток неперфорированный усиленный ЗЕ-8 600x80	600	80	9,38	10,75
Лоток неперфорированный усиленный ЗЕ-8 200x80 HDZ	200	80	5,79	7,16
Лоток неперфорированный усиленный ЗЕ-8 300x80 HDZ	300	80	6,69	8,06
Лоток неперфорированный усиленный ЗЕ-8 400x80 HDZ	400	80	7,58	8,95
Лоток неперфорированный усиленный ЗЕ-8 500x80 HDZ	500	80	8,48	9,85
Лоток неперфорированный усиленный ЗЕ-8 600x80 HDZ	600	80	9,38	10,75
Лоток неперфорированный усиленный ЗЕ-8 200x80 INOX	200	80	5,79	7,16
Лоток неперфорированный усиленный ЗЕ-8 300x80 INOX	300	80	6,69	8,06
Лоток неперфорированный усиленный ЗЕ-8 400x80 INOX	400	80	7,58	8,95
Лоток неперфорированный усиленный ЗЕ-8 500x80 INOX	500	80	8,48	9,85
Лоток неперфорированный усиленный ЗЕ-8 600x80 INOX	600	80	9,38	10,75

Маркировка серии исполнения (в конце наименования изделия): БЕЗ ОБОЗНАЧЕНИЯ - Исполнение №1 (конвейерное оцинкование по методу Сендзимира), HDZ - Исполнение №2 (горячее оцинкование погружением по ГОСТ 9.307), INOX - Исполнение №3 (нержавеющая сталь); Qmax - максимальная распределенная нагрузка; StA – расстояние между консолями; S - расчетная толщина металла; N - расчетная ширина; H - расчетная высота; L - расчетная длина; M - расчетная масса

УГЛОВАЯ СЕКЦИЯ НА 90 ГРАДУСОВ
ЛОТКА ЗЕ-8

Работайте выгодно!

Использовать соответствующие консоли. Для закрепления секций на консолях использовать соответствующие крепления. Соединительные аксессуары входят в комплект поставки изделия.

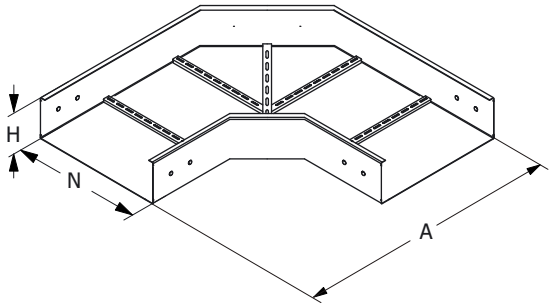

МУЛЬТИСИСТЕМА
ЗЭМИ ЕКАТЕРИНБУРГ

Наименование изделия	N, mm	H, mm	A, mm	M (S=1.5), kg	M (S=2.0), kg
Угол лотка ЗЕ-8-У90 200x80	200	80	560	6,26	8,35
Угол лотка ЗЕ-8-У90 300x80	300	80	660	8,14	10,85
Угол лотка ЗЕ-8-У90 400x80	400	80	760	10,15	13,53
Угол лотка ЗЕ-8-У90 500x80	500	80	860	12,28	16,37
Угол лотка ЗЕ-8-У90 600x80	600	80	960	14,54	19,39
Угол лотка ЗЕ-8-У90 200x80 HDZ	200	80	560	6,26	8,35
Угол лотка ЗЕ-8-У90 300x80 HDZ	300	80	660	8,14	10,85
Угол лотка ЗЕ-8-У90 400x80 HDZ	400	80	760	10,15	13,53
Угол лотка ЗЕ-8-У90 500x80 HDZ	500	80	860	12,28	16,37
Угол лотка ЗЕ-8-У90 600x80 HDZ	600	80	960	14,54	19,39
Угол лотка ЗЕ-8-У90 200x80 INOX	200	80	560	6,26	8,35
Угол лотка ЗЕ-8-У90 300x80 INOX	300	80	660	8,14	10,85
Угол лотка ЗЕ-8-У90 400x80 INOX	400	80	760	10,15	13,53
Угол лотка ЗЕ-8-У90 500x80 INOX	500	80	860	12,28	16,37
Угол лотка ЗЕ-8-У90 600x80 INOX	600	80	960	14,54	19,39

Маркировка серии исполнения (в конце наименования изделия): БЕЗ ОБОЗНАЧЕНИЯ - Исполнение №1 (конвейерное оцинкование по методу Сендзимира), HDZ - Исполнение №2 (горячее оцинкование погружением по ГОСТ 9.307), INOX - Исполнение №3 (нержавеющая сталь); S - расчетная толщина металла; N - расчетная ширина, H - расчетная высота, A - расчетный габарит, M - расчетная масса изделия

УГЛОВАЯ СЕКЦИЯ НА 90 ГРАДУСОВ ВВЕРХ
ЛОТКА ЗЕ-8

Работайте выгодно!

Использовать соответствующие консоли. Для закрепления секций на консолях использовать соответствующие крепления. Соединительные аксессуары входят в комплект поставки изделия.

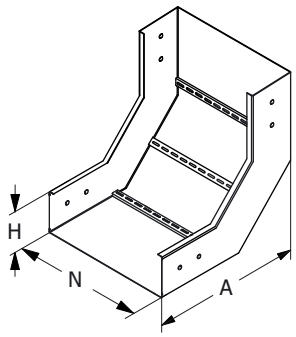

МУЛЬТИСИСТЕМА
ЗЭМИ ЕКАТЕРИНБУРГ

Наименование изделия	N, mm	H, mm	A, mm	M (S=1.5), kg	M (S=2.0), kg
Угол лотка ЗЕ-8-У90В 200х80	200	80	365	6,26	8,35
Угол лотка ЗЕ-8-У90В 300х80	300	80	365	8,14	10,85
Угол лотка ЗЕ-8-У90В 400х80	400	80	365	10,15	13,53
Угол лотка ЗЕ-8-У90В 500х80	500	80	365	12,28	16,37
Угол лотка ЗЕ-8-У90В 600х80	600	80	365	14,54	19,39
Угол лотка ЗЕ-8-У90В 200х80 HDZ	200	80	365	6,26	8,35
Угол лотка ЗЕ-8-У90В 300х80 HDZ	300	80	365	8,14	10,85
Угол лотка ЗЕ-8-У90В 400х80 HDZ	400	80	365	10,15	13,53
Угол лотка ЗЕ-8-У90В 500х80 HDZ	500	80	365	12,28	16,37
Угол лотка ЗЕ-8-У90В 600х80 HDZ	600	80	365	14,54	19,39
Угол лотка ЗЕ-8-У90В 200х80 INOX	200	80	365	6,26	8,35
Угол лотка ЗЕ-8-У90В 300х80 INOX	300	80	365	8,14	10,85
Угол лотка ЗЕ-8-У90В 400х80 INOX	400	80	365	10,15	13,53
Угол лотка ЗЕ-8-У90В 500х80 INOX	500	80	365	12,28	16,37
Угол лотка ЗЕ-8-У90В 600х80 INOX	600	80	365	14,54	19,39

Маркировка серии исполнения (в конце наименования изделия): БЕЗ ОБОЗНАЧЕНИЯ - Исполнение №1 (конвейерное оцинкование по методу Сендзимира), HDZ - Исполнение №2 (горячее оцинкование погружением по ГОСТ 9.307), INOX - Исполнение №3 (нержавеющая сталь); S - расчетная толщина металла; N - расчетная ширина, H - расчетная высота, A - расчетный габарит, M - расчетная масса изделия

УГЛОВАЯ СЕКЦИЯ НА 90 ГРАДУСОВ ВНИЗ
ЛОТКА ЗЕ-8

Работайте выгодно!

Использовать соответствующие консоли. Для закрепления секций на консолях использовать соответствующие крепления. Соединительные аксессуары входят в комплект поставки изделия.

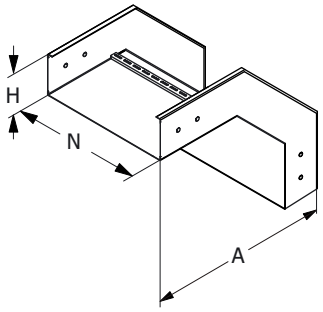

МУЛЬТИСИСТЕМА
ЗЭМИ ЕКАТЕРИНБУРГ

Наименование изделия	N, mm	H, mm	A, mm	M (S=1.5), kg	M (S=2.0), kg
Угол лотка ЗЕ-8-У90Н 200х80	200	80	440	6,26	8,35
Угол лотка ЗЕ-8-У90Н 300х80	300	80	440	8,14	10,85
Угол лотка ЗЕ-8-У90Н 400х80	400	80	440	10,15	13,53
Угол лотка ЗЕ-8-У90Н 500х80	500	80	440	12,28	16,37
Угол лотка ЗЕ-8-У90Н 600х80	600	80	440	14,54	19,39
Угол лотка ЗЕ-8-У90Н 200х80 HDZ	200	80	440	6,26	8,35
Угол лотка ЗЕ-8-У90Н 300х80 HDZ	300	80	440	8,14	10,85
Угол лотка ЗЕ-8-У90Н 400х80 HDZ	400	80	440	10,15	13,53
Угол лотка ЗЕ-8-У90Н 500х80 HDZ	500	80	440	12,28	16,37
Угол лотка ЗЕ-8-У90Н 600х80 HDZ	600	80	440	14,54	19,39
Угол лотка ЗЕ-8-У90Н 200х80 INOX	200	80	440	6,26	8,35
Угол лотка ЗЕ-8-У90Н 300х80 INOX	300	80	440	8,14	10,85
Угол лотка ЗЕ-8-У90Н 400х80 INOX	400	80	440	10,15	13,53
Угол лотка ЗЕ-8-У90Н 500х80 INOX	500	80	440	12,28	16,37
Угол лотка ЗЕ-8-У90Н 600х80 INOX	600	80	440	14,54	19,39

Маркировка серии исполнения (в конце наименования изделия): БЕЗ ОБОЗНАЧЕНИЯ - Исполнение №1 (конвейерное оцинкование по методу Сендзимира), HDZ - Исполнение №2 (горячее оцинкование погружением по ГОСТ 9.307), INOX - Исполнение №3 (нержавеющая сталь); S - расчетная толщина металла; N - расчетная ширина, H - расчетная высота, A - расчетный габарит, M - расчетная масса изделия

СЕКЦИЯ ОТВЕТВЛЕНИЯ ЛОТКА ЗЕ-8

Работайте выгодно!

Использовать соответствующие консоли. Для закрепления секций на консолях использовать соответствующие крепления. Соединительные аксессуары входят в комплект поставки изделия.

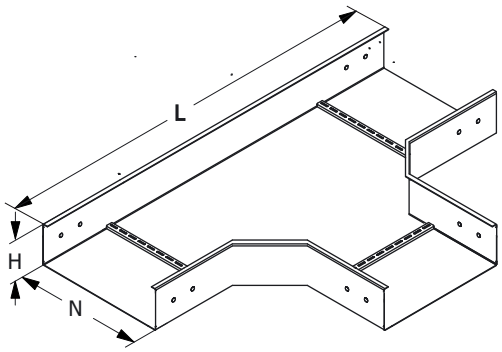

МУЛЬТИСИСТЕМА
ЗЭМИ ЕКАТЕРИНБУРГ

Наименование изделия	N, mm	H, mm	L, mm	M (S=1.5), kg	M (S=2.0), kg
Ответвление лотка ЗЕ-8-Т 200х80	200	80	715	7,34	9,79
Ответвление лотка ЗЕ-8-Т 300х80	300	80	815	8,79	11,72
Ответвление лотка ЗЕ-8-Т 400х80	400	80	915	9,95	13,27
Ответвление лотка ЗЕ-8-Т 500х80	500	80	1015	11,63	15,51
Ответвление лотка ЗЕ-8-Т 600х80	600	80	1115	12,86	17,15
Ответвление лотка ЗЕ-8-Т 200х80 HDZ	200	80	715	7,34	9,79
Ответвление лотка ЗЕ-8-Т 300х80 HDZ	300	80	815	8,79	11,72
Ответвление лотка ЗЕ-8-Т 400х80 HDZ	400	80	915	9,95	13,27
Ответвление лотка ЗЕ-8-Т 500х80 HDZ	500	80	1015	11,63	15,51
Ответвление лотка ЗЕ-8-Т 600х80 HDZ	600	80	1115	12,86	17,15
Ответвление лотка ЗЕ-8-Т 200х80 INOX	200	80	715	7,34	9,79
Ответвление лотка ЗЕ-8-Т 300х80 INOX	300	80	815	8,79	11,72
Ответвление лотка ЗЕ-8-Т 400х80 INOX	400	80	915	9,95	13,27
Ответвление лотка ЗЕ-8-Т 500х80 INOX	500	80	1015	11,63	15,51
Ответвление лотка ЗЕ-8-Т 600х80 INOX	600	80	1115	12,86	17,15

Маркировка серии исполнения (в конце наименования изделия): БЕЗ ОБОЗНАЧЕНИЯ - Исполнение №1 (конвейерное оцинкование по методу Сендзимира), HDZ - Исполнение №2 (горячее оцинкование погружением по ГОСТ 9.307), INOX - Исполнение №3 (нержавеющая сталь); S - расчетная толщина металла; N - расчетная ширина, H - расчетная высота, A - расчетный габарит, M - расчетная масса изделия

СЕКЦИЯ ПЕРЕКРЕСТКА
ЛОТКА ЗЕ-8

Работайте выгодно!

Использовать соответствующие консоли. Для закрепления секций на консолях использовать соответствующие крепления. Соединительные аксессуары входят в комплект поставки изделия.

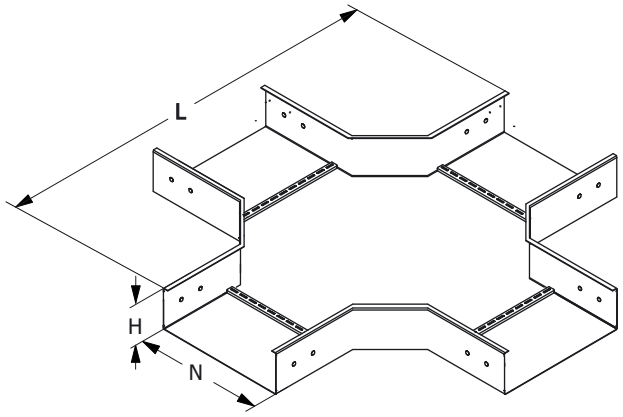

МУЛЬТИСИСТЕМА
ЗЭМИ ЕКАТЕРИНБУРГ

Наименование изделия	N, mm	H, mm	A, mm	M (S=1.5), kg	M (S=2.0), kg
Перекресток лотка ЗЕ-8-К 200x80	200	80	715	11,90	15,87
Перекресток лотка ЗЕ-8-К 300x80	300	80	815	15,48	20,64
Перекресток лотка ЗЕ-8-К 400x80	400	80	915	18,94	25,25
Перекресток лотка ЗЕ-8-К 500x80	500	80	1015	23,07	30,76
Перекресток лотка ЗЕ-8-К 600x80	600	80	1115	26,92	35,89
Перекресток лотка ЗЕ-8-К 200x80 HDZ	200	80	715	11,90	15,87
Перекресток лотка ЗЕ-8-К 300x80 HDZ	300	80	815	15,48	20,64
Перекресток лотка ЗЕ-8-К 400x80 HDZ	400	80	915	18,94	25,25
Перекресток лотка ЗЕ-8-К 500x80 HDZ	500	80	1015	23,07	30,76
Перекресток лотка ЗЕ-8-К 600x80 HDZ	600	80	1115	26,92	35,89
Перекресток лотка ЗЕ-8-К 200x80 INOX	200	80	715	11,90	15,87
Перекресток лотка ЗЕ-8-К 300x80 INOX	300	80	815	15,48	20,64
Перекресток лотка ЗЕ-8-К 400x80 INOX	400	80	915	18,94	25,25
Перекресток лотка ЗЕ-8-К 500x80 INOX	500	80	1015	23,07	30,76
Перекресток лотка ЗЕ-8-К 600x80 INOX	600	80	1115	26,92	35,89

Маркировка серии исполнения (в конце наименования изделия): БЕЗ ОБОЗНАЧЕНИЯ - Исполнение №1 (конвейерное оцинкование по методу Сендзимира), HDZ - Исполнение №2 (горячее оцинкование погружением по ГОСТ 9.307), INOX - Исполнение №3 (нержавеющая сталь); S - расчетная толщина металла; N - расчетная ширина, H - расчетная высота, A - расчетный габарит, M - расчетная масса изделия

СОЕДИНИТЕЛЬ ЛЕСТНИЧНОГО ЛОТКА ЗЕ-8

Работайте выгодно!

Для соединения двух секций лестничных лотков одного типоразмера необходимо использовать 2 соединителя соответствующей высоты.

Метизы входят в комплект поставки.

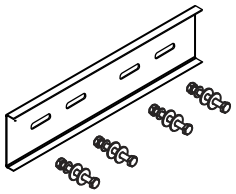

Соединитель для секций лотка

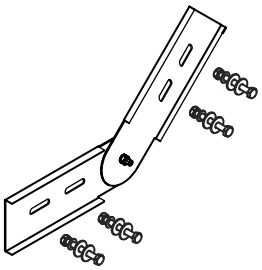

Вертикальный соединитель для секций лотка

МУЛЬТИСИСТЕМА
ЗЭМИ ЕКАТЕРИНБУРГ

Наименование изделия	H, mm	M (S=1.5), kg	M (S=2.0), kg
Соединитель лотка ЗЕ-8 80	80	0,38	0,78
Соединитель лотка ЗЕ-8 80 HDZ	80	0,38	0,78
Соединитель лотка ЗЕ-8 80 INOX	80	0,38	0,78
Вертикальный соединитель лотка ЗЕ-8 80	80	0,45	0,66
Вертикальный соединитель лотка ЗЕ-8 80 HDZ	80	0,45	0,66
Вертикальный соединитель лотка ЗЕ-8 80 INOX	80	0,45	0,66

Маркировка серии исполнения (в конце наименования изделия): БЕЗ ОБОЗНАЧЕНИЯ - Исполнение №1 (конвейерное оцинкование по методу Сендзимира), HDZ - Исполнение №2 (горячее оцинкование погружением по ГОСТ 9.307), INOX - Исполнение №3 (нержавеющая сталь); S - расчетная толщина металла; N - расчетная ширина, H - расчетная высота, A - расчетный габарит, M - расчетная масса изделия

ЗАГЛУШКА-ПЕРЕХОДНИК ЛОТКА ЗЕ-8

Работайте выгодно!

Метизы входят в комплект поставки изделия.

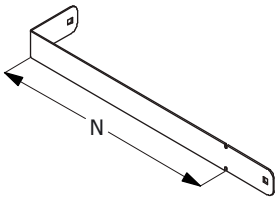

МУЛЬТИСИСТЕМА
ЗЭМИ ЕКАТЕРИНБУРГ

	N, mm	H, mm	M (S=1.5), kg	M (S=2.0), kg
Заглушка-переходник лотка ЗЕ-8 200x80	200	80	0,37	0,46
Заглушка-переходник лотка ЗЕ-8 300x80	300	80	0,53	0,66
Заглушка-переходник лотка ЗЕ-8 400x80	400	80	0,70	0,88
Заглушка-переходник лотка ЗЕ-8 500x80	500	80	0,78	0,98
Заглушка-переходник лотка ЗЕ-8 600x80	600	80	0,93	1,16
Заглушка-переходник лотка ЗЕ-8 200x80 HDZ	200	80	0,37	0,46
Заглушка-переходник лотка ЗЕ-8 300x80 HDZ	300	80	0,53	0,66
Заглушка-переходник лотка ЗЕ-8 400x80 HDZ	400	80	0,70	0,88
Заглушка-переходник лотка ЗЕ-8 500x80 HDZ	500	80	0,78	0,98
Заглушка-переходник лотка ЗЕ-8 600x80 HDZ	600	80	0,93	1,16
Заглушка-переходник лотка ЗЕ-8 200x80 INOX	200	80	0,37	0,46
Заглушка-переходник лотка ЗЕ-8 300x80 INOX	300	80	0,53	0,66
Заглушка-переходник лотка ЗЕ-8 400x80 INOX	400	80	0,70	0,88
Заглушка-переходник лотка ЗЕ-8 500x80 INOX	500	80	0,78	0,98
Заглушка-переходник лотка ЗЕ-8 600x80 INOX	600	80	0,93	1,16

Маркировка серии исполнения (в конце наименования изделия): БЕЗ ОБОЗНАЧЕНИЯ - Исполнение №1 (конвейерное оцинкование по методу Сендзимира), HDZ - Исполнение №2 (горячее оцинкование погружением по ГОСТ 9.307), INOX - Исполнение №3 (нержавеющая сталь); S - расчетная толщина металла; N - расчетная ширина, H - расчетная высота, A - расчетный габарит, M - расчетная масса изделия

ПЕРЕГОРОДКА ЛЕСТНИЧНОГО ЛОТКА ЗЕ-8

Работайте выгодно!

Изделие крепится к днищу секции при помощи метизов (метизы входят в комплект поставки).

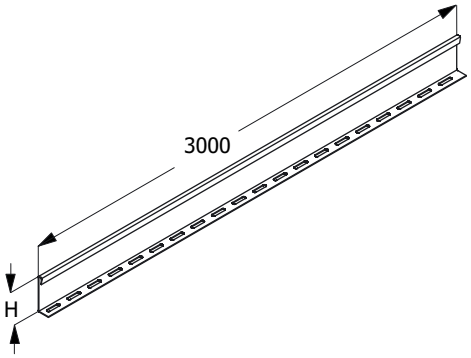

МУЛЬТИСИСТЕМА
ЗЭМИ ЕКАТЕРИНБУРГ

Наименование изделия	H, mm	M (S=1.2), kg	M (S=1.5), kg
Перегородка лотка ЗЕ-8 80	60	2,68	3,36
Перегородка лотка ЗЕ-8 80 HDZ	60	2,68	3,36
Перегородка лотка ЗЕ-8 80 INOX	60	2,68	3,36

Маркировка серии исполнения (в конце наименования изделия): БЕЗ ОБОЗНАЧЕНИЯ - Исполнение №1 (конвейерное оцинкование по методу Сендзимира), HDZ - Исполнение №2 (горячее оцинкование погружением по ГОСТ 9.307), INOX - Исполнение №3 (нержавеющая сталь); S - расчетная толщина металла; N - расчетная ширина, H - расчетная высота, A - расчетный габарит, M - расчетная масса изделия

ПОЛНОРАЗМЕРНАЯ ПРЯМАЯ СЕКЦИЯ ЛОТКА ЗЕ-8

Для соединения двух смежных секций использовать соответствующие соединительные аксессуары.
Использовать соответствующие консоли.
Для закрепления секций на консолях использовать соответствующие крепления.

Соединительные аксессуары входят в комплект поставки изделия.

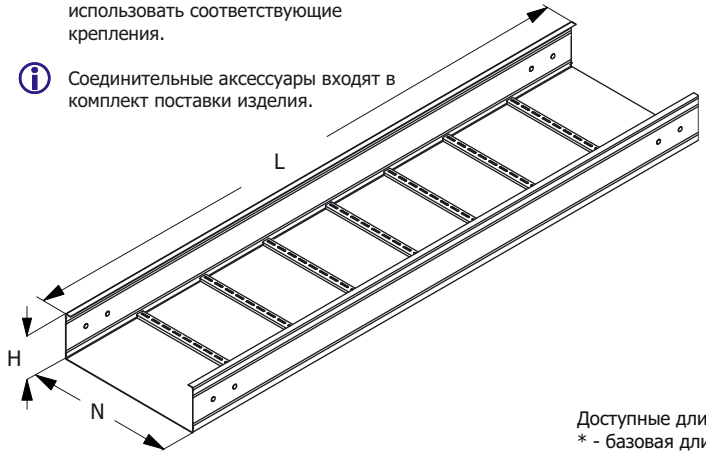

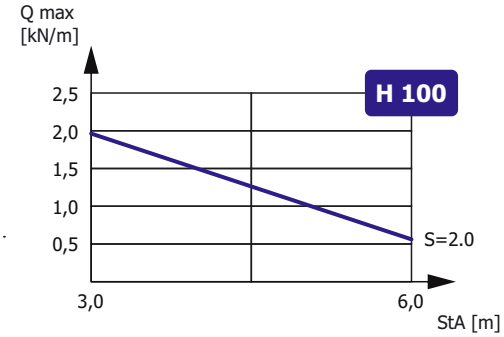

Зависимость максимальной распределенной нагрузки Qmax на днище секции высотой H, шириной N=300, длиной L=6000 от толщины металла S и расстояния между консолями StA в составе прямолинейного участка сбалансированной кабеленесущей конструкции (подробнее в Лицензии)

Доступные длины
* - базовая длина

2500	3500	9000
2000	3000	6000*

Наименование изделия	N, mm	H, mm	M (S=1.5), kg/m	M (S=2.0), kg/m
Лоток неперфорированный усиленный ЗЕ-8 200x100	200	100	6,45	8,04
Лоток неперфорированный усиленный ЗЕ-8 300x100	300	100	7,35	8,94
Лоток неперфорированный усиленный ЗЕ-8 400x100	400	100	8,25	9,84
Лоток неперфорированный усиленный ЗЕ-8 500x100	500	100	9,15	10,74
Лоток неперфорированный усиленный ЗЕ-8 600x100	600	100	10,04	11,64
Лоток неперфорированный усиленный ЗЕ-8 200x100 HDZ	200	100	6,45	8,04
Лоток неперфорированный усиленный ЗЕ-8 300x100 HDZ	300	100	7,35	8,94
Лоток неперфорированный усиленный ЗЕ-8 400x100 HDZ	400	100	8,25	9,84
Лоток неперфорированный усиленный ЗЕ-8 500x100 HDZ	500	100	9,15	10,74
Лоток неперфорированный усиленный ЗЕ-8 600x100 HDZ	600	100	10,04	11,64
Лоток неперфорированный усиленный ЗЕ-8 200x100 INOX	200	100	6,45	8,04
Лоток неперфорированный усиленный ЗЕ-8 300x100 INOX	300	100	7,35	8,94
Лоток неперфорированный усиленный ЗЕ-8 400x100 INOX	400	100	8,25	9,84
Лоток неперфорированный усиленный ЗЕ-8 500x100 INOX	500	100	9,15	10,74
Лоток неперфорированный усиленный ЗЕ-8 600x100 INOX	600	100	10,04	11,64

Маркировка серии исполнения (в конце наименования изделия): БЕЗ ОБОЗНАЧЕНИЯ - Исполнение №1 (конвейерное оцинкование по методу Сендзимира), HDZ - Исполнение №2 (горячее оцинкование погружением по ГОСТ 9.307), INOX - Исполнение №3 (нержавеющая сталь); Qmax - максимальная распределенная нагрузка; StA – расстояние между консолями; S - расчетная толщина металла; N - расчетная ширина; H - расчетная высота; L - расчетная длина; M - расчетная масса

УГЛОВАЯ СЕКЦИЯ НА 90 ГРАДУСОВ
ЛОТКА ЗЕ-8

Работайте выгодно!

Использовать соответствующие консоли. Для закрепления секций на консолях использовать соответствующие крепления. Соединительные аксессуары входят в комплект поставки изделия.

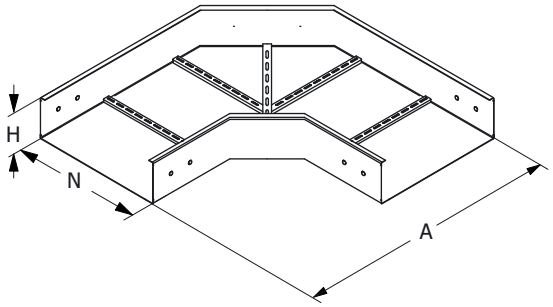

МУЛЬТИСИСТЕМА
ЗЭМИ ЕКАТЕРИНБУРГ

Наименование изделия	N, mm	H, mm	A, mm	M (S=1.5), kg	M (S=2.0), kg
Угол лотка ЗЕ-8-У90 200x100	200	100	560	6,93	9,24
Угол лотка ЗЕ-8-У90 300x100	300	100	660	8,85	11,80
Угол лотка ЗЕ-8-У90 400x100	400	100	760	10,89	14,52
Угол лотка ЗЕ-8-У90 500x100	500	100	860	13,06	17,41
Угол лотка ЗЕ-8-У90 600x100	600	100	960	15,36	20,48
Угол лотка ЗЕ-8-У90 200x100 HDZ	200	100	560	6,93	9,24
Угол лотка ЗЕ-8-У90 300x100 HDZ	300	100	660	8,85	11,80
Угол лотка ЗЕ-8-У90 400x100 HDZ	400	100	760	10,89	14,52
Угол лотка ЗЕ-8-У90 500x100 HDZ	500	100	860	13,06	17,41
Угол лотка ЗЕ-8-У90 600x100 HDZ	600	100	960	15,36	20,48
Угол лотка ЗЕ-8-У90 200x100 INOX	200	100	560	6,93	9,24
Угол лотка ЗЕ-8-У90 300x100 INOX	300	100	660	8,85	11,80
Угол лотка ЗЕ-8-У90 400x100 INOX	400	100	760	10,89	14,52
Угол лотка ЗЕ-8-У90 500x100 INOX	500	100	860	13,06	17,41
Угол лотка ЗЕ-8-У90 600x100 INOX	600	100	960	15,36	20,48

Маркировка серии исполнения (в конце наименования изделия): БЕЗ ОБОЗНАЧЕНИЯ - Исполнение №1 (конвейерное оцинкование по методу Сендзимира), HDZ - Исполнение №2 (горячее оцинкование погружением по ГОСТ 9.307), INOX - Исполнение №3 (нержавеющая сталь); S - расчетная толщина металла; N - расчетная ширина, H - расчетная высота, A - расчетный габарит, M - расчетная масса изделия

УГЛОВАЯ СЕКЦИЯ НА 90 ГРАДУСОВ ВВЕРХ
ЛОТКА ЗЕ-8

Работайте выгодно!

Использовать соответствующие консоли. Для закрепления секций на консолях использовать соответствующие крепления. Соединительные аксессуары входят в комплект поставки изделия.

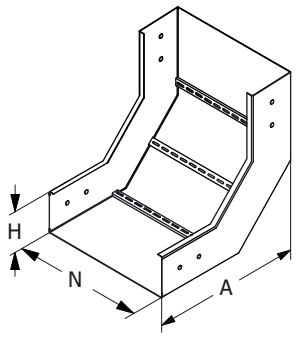

МУЛЬТИСИСТЕМА
ЗЭМИ ЕКАТЕРИНБУРГ

Наименование изделия	N, mm	H, mm	A, mm	M (S=1.5), kg	M (S=2.0), kg
Угол лотка ЗЕ-8-У90В 200х100	200	100	365	6,93	9,24
Угол лотка ЗЕ-8-У90В 300х100	300	100	365	8,85	11,80
Угол лотка ЗЕ-8-У90В 400х100	400	100	365	10,89	14,52
Угол лотка ЗЕ-8-У90В 500х100	500	100	365	13,06	17,41
Угол лотка ЗЕ-8-У90В 600х100	600	100	365	15,36	20,48
Угол лотка ЗЕ-8-У90В 200х100 HDZ	200	100	365	6,93	9,24
Угол лотка ЗЕ-8-У90В 300х100 HDZ	300	100	365	8,85	11,80
Угол лотка ЗЕ-8-У90В 400х100 HDZ	400	100	365	10,89	14,52
Угол лотка ЗЕ-8-У90В 500х100 HDZ	500	100	365	13,06	17,41
Угол лотка ЗЕ-8-У90В 600х100 HDZ	600	100	365	15,36	20,48
Угол лотка ЗЕ-8-У90В 200х100 INOX	200	100	365	6,93	9,24
Угол лотка ЗЕ-8-У90В 300х100 INOX	300	100	365	8,85	11,80
Угол лотка ЗЕ-8-У90В 400х100 INOX	400	100	365	10,89	14,52
Угол лотка ЗЕ-8-У90В 500х100 INOX	500	100	365	13,06	17,41
Угол лотка ЗЕ-8-У90В 600х100 INOX	600	100	365	15,36	20,48

Маркировка серии исполнения (в конце наименования изделия): БЕЗ ОБОЗНАЧЕНИЯ - Исполнение №1 (конвейерное оцинкование по методу Сендзимира), HDZ - Исполнение №2 (горячее оцинкование погружением по ГОСТ 9.307), INOX - Исполнение №3 (нержавеющая сталь); S - расчетная толщина металла; N - расчетная ширина, H - расчетная высота, A - расчетный габарит, M - расчетная масса изделия

УГЛОВАЯ СЕКЦИЯ НА 90 ГРАДУСОВ ВНИЗ
ЛОТКА ЗЕ-8

Работайте выгодно!

Использовать соответствующие консоли. Для закрепления секций на консолях использовать соответствующие крепления. Соединительные аксессуары входят в комплект поставки изделия.

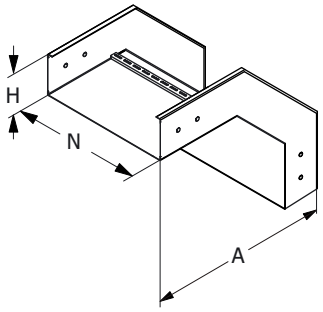

МУЛЬТИСИСТЕМА
ЗЭМИ ЕКАТЕРИНБУРГ

Наименование изделия	N, mm	H, mm	A, mm	M (S=1.5), kg	M (S=2.0), kg
Угол лотка ЗЕ-8-У90Н 200х100	200	100	465	6,93	9,24
Угол лотка ЗЕ-8-У90Н 300х100	300	100	465	8,85	11,80
Угол лотка ЗЕ-8-У90Н 400х100	400	100	465	10,89	14,52
Угол лотка ЗЕ-8-У90Н 500х100	500	100	465	13,06	17,41
Угол лотка ЗЕ-8-У90Н 600х100	600	100	465	15,36	20,48
Угол лотка ЗЕ-8-У90Н 200х100 HDZ	200	100	465	6,93	9,24
Угол лотка ЗЕ-8-У90Н 300х100 HDZ	300	100	465	8,85	11,80
Угол лотка ЗЕ-8-У90Н 400х100 HDZ	400	100	465	10,89	14,52
Угол лотка ЗЕ-8-У90Н 500х100 HDZ	500	100	465	13,06	17,41
Угол лотка ЗЕ-8-У90Н 600х100 HDZ	600	100	465	15,36	20,48
Угол лотка ЗЕ-8-У90Н 200х100 INOX	200	100	465	6,93	9,24
Угол лотка ЗЕ-8-У90Н 300х100 INOX	300	100	465	8,85	11,80
Угол лотка ЗЕ-8-У90Н 400х100 INOX	400	100	465	10,89	14,52
Угол лотка ЗЕ-8-У90Н 500х100 INOX	500	100	465	13,06	17,41
Угол лотка ЗЕ-8-У90Н 600х100 INOX	600	100	465	15,36	20,48

Маркировка серии исполнения (в конце наименования изделия): БЕЗ ОБОЗНАЧЕНИЯ - Исполнение №1 (конвейерное оцинкование по методу Сендзимира), HDZ - Исполнение №2 (горячее оцинкование погружением по ГОСТ 9.307), INOX - Исполнение №3 (нержавеющая сталь); S - расчетная толщина металла; N - расчетная ширина, H - расчетная высота, A - расчетный габарит, M - расчетная масса изделия

СЕКЦИЯ ОТВЕТВЛЕНИЯ ЛОТКА ЗЕ-8

Работайте выгодно!

Использовать соответствующие консоли. Для закрепления секций на консолях использовать соответствующие крепления. Соединительные аксессуары входят в комплект поставки изделия.

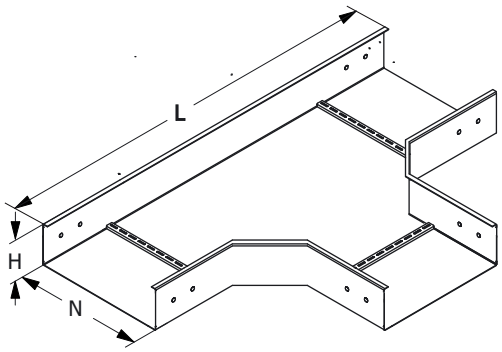

МУЛЬТИСИСТЕМА
ЗЭМИ ЕКАТЕРИНБУРГ

Наименование изделия	N, mm	H, mm	L, mm	M (S=1.5), kg	M (S=2.0), kg
Ответвление лотка ЗЕ-8-Т 200x100	200	100	715	8,11	10,81
Ответвление лотка ЗЕ-8-Т 300x100	300	100	815	9,58	12,77
Ответвление лотка ЗЕ-8-Т 400x100	400	100	915	10,77	14,36
Ответвление лотка ЗЕ-8-Т 500x100	500	100	1015	12,47	16,63
Ответвление лотка ЗЕ-8-Т 600x100	600	100	1115	13,73	18,31
Ответвление лотка ЗЕ-8-Т 200x100 HDZ	200	100	715	8,11	10,81
Ответвление лотка ЗЕ-8-Т 300x100 HDZ	300	100	815	9,58	12,77
Ответвление лотка ЗЕ-8-Т 400x100 HDZ	400	100	915	10,77	14,36
Ответвление лотка ЗЕ-8-Т 500x100 HDZ	500	100	1015	12,47	16,63
Ответвление лотка ЗЕ-8-Т 600x100 HDZ	600	100	1115	13,73	18,31
Ответвление лотка ЗЕ-8-Т 200x100 INOX	200	100	715	8,11	10,81
Ответвление лотка ЗЕ-8-Т 300x100 INOX	300	100	815	9,58	12,77
Ответвление лотка ЗЕ-8-Т 400x100 INOX	400	100	915	10,77	14,36
Ответвление лотка ЗЕ-8-Т 500x100 INOX	500	100	1015	12,47	16,63
Ответвление лотка ЗЕ-8-Т 600x100 INOX	600	100	1115	13,73	18,31

Маркировка серии исполнения (в конце наименования изделия): БЕЗ ОБОЗНАЧЕНИЯ - Исполнение №1 (конвейерное оцинкование по методу Сендзимира), HDZ - Исполнение №2 (горячее оцинкование погружением по ГОСТ 9.307), INOX - Исполнение №3 (нержавеющая сталь); S - расчетная толщина металла; N - расчетная ширина, H - расчетная высота, A - расчетный габарит, M - расчетная масса изделия

СЕКЦИЯ ПЕРЕКРЕСТКА
ЛОТКА ЗЕ-8

Работайте выгодно!

Использовать соответствующие консоли. Для закрепления секций на консолях использовать соответствующие крепления. Соединительные аксессуары входят в комплект поставки изделия.

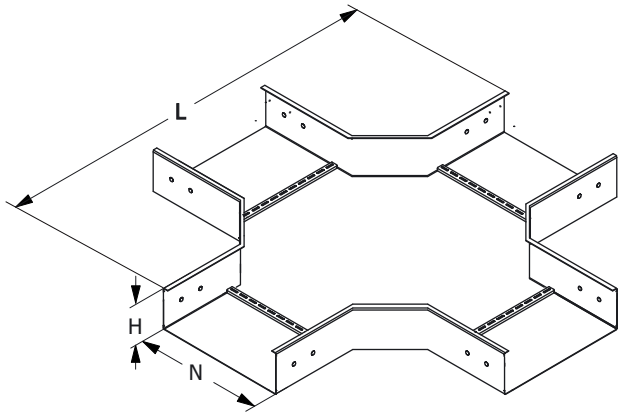

МУЛЬТИСИСТЕМА
ЗЭМИ ЕКАТЕРИНБУРГ

Наименование изделия	N, mm	H, mm	A, mm	M (S=1.5), kg	M (S=2.0), kg
Перекресток лотка ЗЕ-8-К 200x100	200	100	715	12,67	16,89
Перекресток лотка ЗЕ-8-К 300x100	300	100	815	16,28	21,71
Перекресток лотка ЗЕ-8-К 400x100	400	100	915	19,76	26,35
Перекресток лотка ЗЕ-8-К 500x100	500	100	1015	23,91	31,88
Перекресток лотка ЗЕ-8-К 600x100	600	100	1115	27,79	37,05
Перекресток лотка ЗЕ-8-К 200x100 HDZ	200	100	715	12,67	16,89
Перекресток лотка ЗЕ-8-К 300x100 HDZ	300	100	815	16,28	21,71
Перекресток лотка ЗЕ-8-К 400x100 HDZ	400	100	915	19,76	26,35
Перекресток лотка ЗЕ-8-К 500x100 HDZ	500	100	1015	23,91	31,88
Перекресток лотка ЗЕ-8-К 600x100 HDZ	600	100	1115	27,79	37,05
Перекресток лотка ЗЕ-8-К 200x100 INOX	200	100	715	12,67	16,89
Перекресток лотка ЗЕ-8-К 300x100 INOX	300	100	815	16,28	21,71
Перекресток лотка ЗЕ-8-К 400x100 INOX	400	100	915	19,76	26,35
Перекресток лотка ЗЕ-8-К 500x100 INOX	500	100	1015	23,91	31,88
Перекресток лотка ЗЕ-8-К 600x100 INOX	600	100	1115	27,79	37,05

Маркировка серии исполнения (в конце наименования изделия): БЕЗ ОБОЗНАЧЕНИЯ - Исполнение №1 (конвейерное оцинкование по методу Сендзимира), HDZ - Исполнение №2 (горячее оцинкование погружением по ГОСТ 9.307), INOX - Исполнение №3 (нержавеющая сталь); S - расчетная толщина металла; N - расчетная ширина, H - расчетная высота, A - расчетный габарит, M - расчетная масса изделия

СОЕДИНИТЕЛЬ ЛЕСТНИЧНОГО ЛОТКА ЗЕ-8

Работайте выгодно!

Для соединения двух секций лестничных лотков одного типоразмера необходимо использовать 2 соединителя соответствующей высоты.

Метизы входят в комплект поставки.

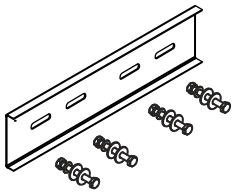

Соединитель для секций лотка

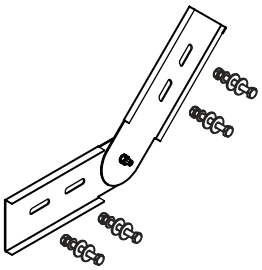

Вертикальный соединитель для секций лотка

МУЛЬТИСИСТЕМА
ЗЭМИ ЕКАТЕРИНБУРГ

Наименование изделия	H, mm	M (S=1.5), kg	M (S=2.0), kg
Соединитель лотка ЗЕ-8 100	100	0,45	0,66
Соединитель лотка ЗЕ-8 100 HDZ	100	0,45	0,66
Соединитель лотка ЗЕ-8 100 INOX	100	0,45	0,66
Вертикальный соединитель лотка ЗЕ-8 100	100	0,78	0,93
Вертикальный соединитель лотка ЗЕ-8 100 HDZ	100	0,78	0,93
Вертикальный соединитель лотка ЗЕ-8 100 INOX	100	0,78	0,93

Маркировка серии исполнения (в конце наименования изделия): БЕЗ ОБОЗНАЧЕНИЯ - Исполнение №1 (конвейерное оцинкование по методу Сендзимира), HDZ - Исполнение №2 (горячее оцинкование погружением по ГОСТ 9.307), INOX - Исполнение №3 (нержавеющая сталь); S - расчетная толщина металла; N - расчетная ширина, H - расчетная высота, A - расчетный габарит, M - расчетная масса изделия

ЗАГЛУШКА-ПЕРЕХОДНИК ЛОТКА ЗЕ-8

Работайте выгодно!

Метизы входят в комплект поставки изделия.

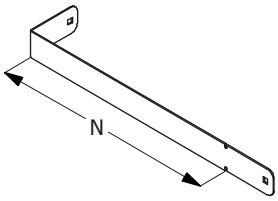

МУЛЬТИСИСТЕМА
ЗЭМИ ЕКАТЕРИНБУРГ

Наименование изделия	N, mm	H, mm	M (S=1.5), kg	M (S=2.0), kg
Заглушка-переходник лотка ЗЕ-8 200x100	200	100	0,46	0,57
Заглушка-переходник лотка ЗЕ-8 300x100	300	100	0,66	0,83
Заглушка-переходник лотка ЗЕ-8 400x100	400	100	0,88	1,10
Заглушка-переходник лотка ЗЕ-8 500x100	500	100	0,98	1,22
Заглушка-переходник лотка ЗЕ-8 600x100	600	100	1,16	1,45
Заглушка-переходник лотка ЗЕ-8 200x100 HDZ	200	100	0,46	0,57
Заглушка-переходник лотка ЗЕ-8 300x100 HDZ	300	100	0,66	0,83
Заглушка-переходник лотка ЗЕ-8 400x100 HDZ	400	100	0,88	1,10
Заглушка-переходник лотка ЗЕ-8 500x100 HDZ	500	100	0,98	1,22
Заглушка-переходник лотка ЗЕ-8 600x100 HDZ	600	100	1,16	1,45
Заглушка-переходник лотка ЗЕ-8 200x100 INOX	200	100	0,46	0,57
Заглушка-переходник лотка ЗЕ-8 300x100 INOX	300	100	0,66	0,83
Заглушка-переходник лотка ЗЕ-8 400x100 INOX	400	100	0,88	1,10
Заглушка-переходник лотка ЗЕ-8 500x100 INOX	500	100	0,98	1,22
Заглушка-переходник лотка ЗЕ-8 600x100 INOX	600	100	1,16	1,45

Маркировка серии исполнения (в конце наименования изделия): БЕЗ ОБОЗНАЧЕНИЯ - Исполнение №1 (конвейерное оцинкование по методу Сендзимира), HDZ - Исполнение №2 (горячее оцинкование погружением по ГОСТ 9.307), INOX - Исполнение №3 (нержавеющая сталь); S - расчетная толщина металла; N - расчетная ширина, H - расчетная высота, A - расчетный габарит, M - расчетная масса изделия

ПЕРЕГОРОДКА ЛЕСТНИЧНОГО ЛОТКА ЗЕ-8

Работайте выгодно!

Изделие крепится к днищу секции при помощи метизов (метизы входят в комплект поставки).

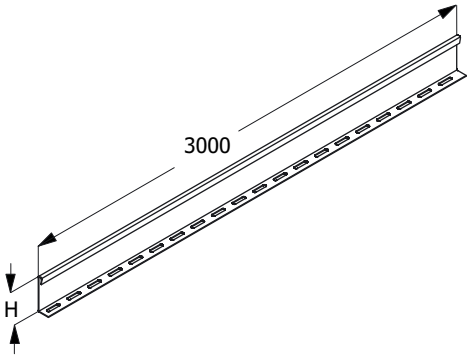

МУЛЬТИСИСТЕМА
ЗЭМИ ЕКАТЕРИНБУРГ

Наименование изделия	H, mm	M (S=1.2), kg	M (S=1.5), kg
Перегородка лотка ЗЕ-8 100	80	3,39	4,24
Перегородка лотка ЗЕ-8 100 HDZ	80	3,39	4,24
Перегородка лотка ЗЕ-8 100 INOX	80	3,39	4,24

Маркировка серии исполнения (в конце наименования изделия): БЕЗ ОБОЗНАЧЕНИЯ - Исполнение №1 (конвейерное оцинкование по методу Сендзимира), HDZ - Исполнение №2 (горячее оцинкование погружением по ГОСТ 9.307), INOX - Исполнение №3 (нержавеющая сталь); S - расчетная толщина металла; N - расчетная ширина, H - расчетная высота, A - расчетный габарит, M - расчетная масса изделия

ПОЛНОРАЗМЕРНАЯ ПРЯМАЯ СЕКЦИЯ ЛОТКА ЗЕ-8

Для соединения двух смежных секций использовать соответствующие соединительные аксессуары.
Использовать соответствующие консоли.
Для закрепления секций на консолях использовать соответствующие крепления.

Соединительные аксессуары входят в комплект поставки изделия.

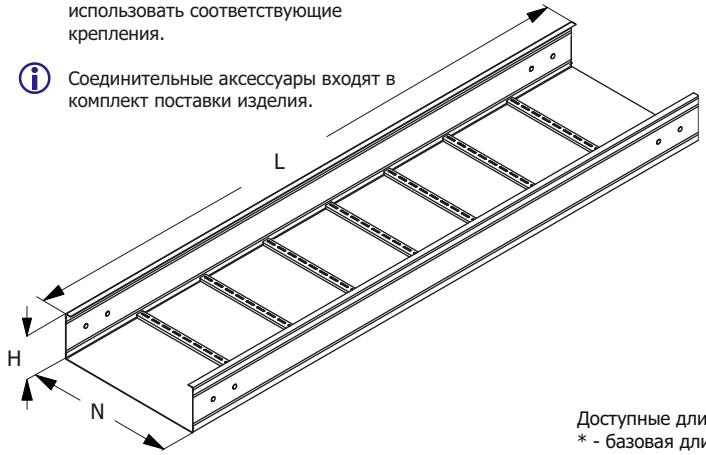

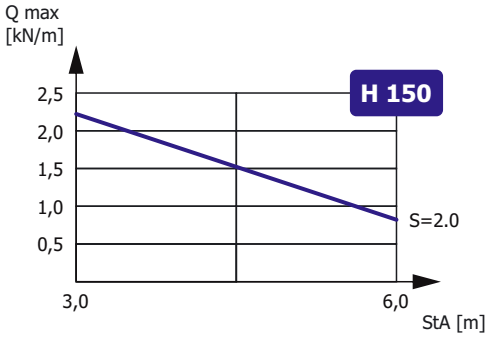

Зависимость максимальной распределенной нагрузки Qmax на днище секции высотой H, шириной N=300, длиной L=6000 от толщины металла S и расстояния между консолями StA в составе прямолинейного участка сбалансированной кабеленесущей конструкции (подробнее в Лицензии)

Доступные длины
* - базовая длина

2500	3500	9000
2000	3000	6000*

Наименование изделия	N, mm	H, mm	M (S=1.5), kg/m	M (S=2.0), kg/m
Лоток неперфорированный усиленный ЗЕ-8 200x150	200	150	7,73	9,75
Лоток неперфорированный усиленный ЗЕ-8 300x150	300	150	8,63	10,64
Лоток неперфорированный усиленный ЗЕ-8 400x150	400	150	9,52	11,54
Лоток неперфорированный усиленный ЗЕ-8 500x150	500	150	10,42	12,44
Лоток неперфорированный усиленный ЗЕ-8 600x150	600	150	11,32	13,34
Лоток неперфорированный усиленный ЗЕ-8 200x150 HDZ	200	150	7,73	9,75
Лоток неперфорированный усиленный ЗЕ-8 300x150 HDZ	300	150	8,63	10,64
Лоток неперфорированный усиленный ЗЕ-8 400x150 HDZ	400	150	9,52	11,54
Лоток неперфорированный усиленный ЗЕ-8 500x150 HDZ	500	150	10,42	12,44
Лоток неперфорированный усиленный ЗЕ-8 600x150 HDZ	600	150	11,32	13,34
Лоток неперфорированный усиленный ЗЕ-8 200x150 INOX	200	150	7,73	9,75
Лоток неперфорированный усиленный ЗЕ-8 300x150 INOX	300	150	8,63	10,64
Лоток неперфорированный усиленный ЗЕ-8 400x150 INOX	400	150	9,52	11,54
Лоток неперфорированный усиленный ЗЕ-8 500x150 INOX	500	150	10,42	12,44
Лоток неперфорированный усиленный ЗЕ-8 600x150 INOX	600	150	11,32	13,34

Маркировка серии исполнения (в конце наименования изделия): БЕЗ ОБОЗНАЧЕНИЯ - Исполнение №1 (конвейерное оцинкование по методу Сендзимира), HDZ - Исполнение №2 (горячее оцинкование погружением по ГОСТ 9.307), INOX - Исполнение №3 (нержавеющая сталь); Qmax - максимальная распределенная нагрузка; StA – расстояние между консолями; S - расчетная толщина металла; N - расчетная ширина; H - расчетная высота; L - расчетная длина; M - расчетная масса

УГЛОВАЯ СЕКЦИЯ НА 90 ГРАДУСОВ
ЛОТКА ЗЕ-8

Работайте выгодно!

Использовать соответствующие консоли. Для закрепления секций на консолях использовать соответствующие крепления. Соединительные аксессуары входят в комплект поставки изделия.

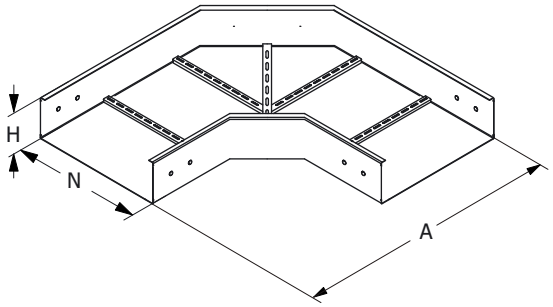

МУЛЬТИСИСТЕМА
ЗЭМИ ЕКАТЕРИНБУРГ

Наименование изделия	N, mm	H, mm	A, mm	M (S=1.5), kg	M (S=2.0), kg
Угол лотка ЗЕ-8-У90 200x150	200	150	560	8,60	11,47
Угол лотка ЗЕ-8-У90 300x150	300	150	660	10,61	14,15
Угол лотка ЗЕ-8-У90 400x150	400	150	760	12,75	17,00
Угол лотка ЗЕ-8-У90 500x150	500	150	860	15,01	20,01
Угол лотка ЗЕ-8-У90 600x150	600	150	960	17,40	23,20
Угол лотка ЗЕ-8-У90 200x150 HDZ	200	150	560	8,60	11,47
Угол лотка ЗЕ-8-У90 300x150 HDZ	300	150	660	10,61	14,15
Угол лотка ЗЕ-8-У90 400x150 HDZ	400	150	760	12,75	17,00
Угол лотка ЗЕ-8-У90 500x150 HDZ	500	150	860	15,01	20,01
Угол лотка ЗЕ-8-У90 600x150 HDZ	600	150	960	17,40	23,20
Угол лотка ЗЕ-8-У90 200x150 INOX	200	150	560	8,60	11,47
Угол лотка ЗЕ-8-У90 300x150 INOX	300	150	660	10,61	14,15
Угол лотка ЗЕ-8-У90 400x150 INOX	400	150	760	12,75	17,00
Угол лотка ЗЕ-8-У90 500x150 INOX	500	150	860	15,01	20,01
Угол лотка ЗЕ-8-У90 600x150 INOX	600	150	960	17,40	23,20

Маркировка серии исполнения (в конце наименования изделия): БЕЗ ОБОЗНАЧЕНИЯ - Исполнение №1 (конвейерное оцинкование по методу Сендзимира), HDZ - Исполнение №2 (горячее оцинкование погружением по ГОСТ 9.307), INOX - Исполнение №3 (нержавеющая сталь); S - расчетная толщина металла; N - расчетная ширина, H - расчетная высота, A - расчетный габарит, M - расчетная масса изделия

УГЛОВАЯ СЕКЦИЯ НА 90 ГРАДУСОВ ВВЕРХ
ЛОТКА ЗЕ-8

Работайте выгодно!

Использовать соответствующие консоли. Для закрепления секций на консолях использовать соответствующие крепления. Соединительные аксессуары входят в комплект поставки изделия.

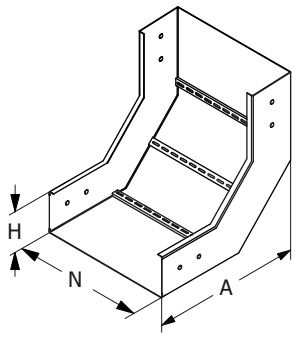

МУЛЬТИСИСТЕМА
ЗЭМИ ЕКАТЕРИНБУРГ

Наименование изделия	N, mm	H, mm	A, mm	M (S=1.5), kg	M (S=2.0), kg
Угол лотка ЗЕ-8-У90В 200х150	200	150	365	8,60	11,47
Угол лотка ЗЕ-8-У90В 300х150	300	150	365	10,61	14,15
Угол лотка ЗЕ-8-У90В 400х150	400	150	365	12,75	17,00
Угол лотка ЗЕ-8-У90В 500х150	500	150	365	15,01	20,01
Угол лотка ЗЕ-8-У90В 600х150	600	150	365	17,40	23,20
Угол лотка ЗЕ-8-У90В 200х150 HDZ	200	150	365	8,60	11,47
Угол лотка ЗЕ-8-У90В 300х150 HDZ	300	150	365	10,61	14,15
Угол лотка ЗЕ-8-У90В 400х150 HDZ	400	150	365	12,75	17,00
Угол лотка ЗЕ-8-У90В 500х150 HDZ	500	150	365	15,01	20,01
Угол лотка ЗЕ-8-У90В 600х150 HDZ	600	150	365	17,40	23,20
Угол лотка ЗЕ-8-У90В 200х150 INOX	200	150	365	8,60	11,47
Угол лотка ЗЕ-8-У90В 300х150 INOX	300	150	365	10,61	14,15
Угол лотка ЗЕ-8-У90В 400х150 INOX	400	150	365	12,75	17,00
Угол лотка ЗЕ-8-У90В 500х150 INOX	500	150	365	15,01	20,01
Угол лотка ЗЕ-8-У90В 600х150 INOX	600	150	365	17,40	23,20

Маркировка серии исполнения (в конце наименования изделия): БЕЗ ОБОЗНАЧЕНИЯ - Исполнение №1 (конвейерное оцинкование по методу Сендзимира), HDZ - Исполнение №2 (горячее оцинкование погружением по ГОСТ 9.307), INOX - Исполнение №3 (нержавеющая сталь); S - расчетная толщина металла; N - расчетная ширина, H - расчетная высота, A - расчетный габарит, M - расчетная масса изделия

УГЛОВАЯ СЕКЦИЯ НА 90 ГРАДУСОВ ВНИЗ
ЛОТКА ЗЕ-8

Работайте выгодно!

Использовать соответствующие консоли. Для закрепления секций на консолях использовать соответствующие крепления. Соединительные аксессуары входят в комплект поставки изделия.

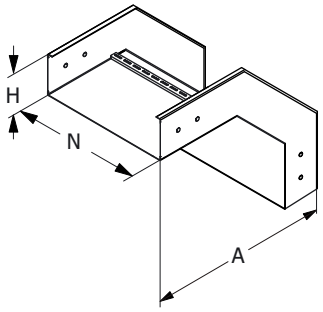

МУЛЬТИСИСТЕМА
ЗЭМИ ЕКАТЕРИНБУРГ

Наименование изделия	N, mm	H, mm	A, mm	M (S=1.5), kg	M (S=2.0), kg
Угол лотка ЗЕ-8-У90Н 200х150	200	150	465	8,60	11,47
Угол лотка ЗЕ-8-У90Н 300х150	300	150	465	10,61	14,15
Угол лотка ЗЕ-8-У90Н 400х150	400	150	465	12,75	17,00
Угол лотка ЗЕ-8-У90Н 500х150	500	150	465	15,01	20,01
Угол лотка ЗЕ-8-У90Н 600х150	600	150	465	17,40	23,20
Угол лотка ЗЕ-8-У90Н 200х150 HDZ	200	150	465	8,60	11,47
Угол лотка ЗЕ-8-У90Н 300х150 HDZ	300	150	465	10,61	14,15
Угол лотка ЗЕ-8-У90Н 400х150 HDZ	400	150	465	12,75	17,00
Угол лотка ЗЕ-8-У90Н 500х150 HDZ	500	150	465	15,01	20,01
Угол лотка ЗЕ-8-У90Н 600х150 HDZ	600	150	465	17,40	23,20
Угол лотка ЗЕ-8-У90Н 200х150 INOX	200	150	465	8,60	11,47
Угол лотка ЗЕ-8-У90Н 300х150 INOX	300	150	465	10,61	14,15
Угол лотка ЗЕ-8-У90Н 400х150 INOX	400	150	465	12,75	17,00
Угол лотка ЗЕ-8-У90Н 500х150 INOX	500	150	465	15,01	20,01
Угол лотка ЗЕ-8-У90Н 600х150 INOX	600	150	465	17,40	23,20

Маркировка серии исполнения (в конце наименования изделия): БЕЗ ОБОЗНАЧЕНИЯ - Исполнение №1 (конвейерное оцинкование по методу Сендзимира), HDZ - Исполнение №2 (горячее оцинкование погружением по ГОСТ 9.307), INOX - Исполнение №3 (нержавеющая сталь); S - расчетная толщина металла; N - расчетная ширина, H - расчетная высота, A - расчетный габарит, M - расчетная масса изделия

СЕКЦИЯ ОТВЕТВЛЕНИЯ ЛОТКА ЗЕ-8

Работайте выгодно!

Использовать соответствующие консоли. Для закрепления секций на консолях использовать соответствующие крепления. Соединительные аксессуары входят в комплект поставки изделия.

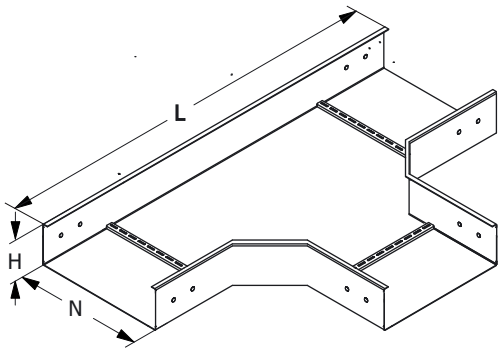

МУЛЬТИСИСТЕМА
ЗЭМИ ЕКАТЕРИНБУРГ

Наименование изделия	N, mm	H, mm	L, mm	M (S=1.5), kg	M (S=2.0), kg
Ответвление лотка ЗЕ-8-Т 200х150	200	150	715	10,04	13,39
Ответвление лотка ЗЕ-8-Т 300х150	300	150	815	11,57	15,43
Ответвление лотка ЗЕ-8-Т 400х150	400	150	915	12,82	17,09
Ответвление лотка ЗЕ-8-Т 500х150	500	150	1015	14,58	19,44
Ответвление лотка ЗЕ-8-Т 600х150	600	150	1115	15,90	21,20
Ответвление лотка ЗЕ-8-Т 200х150 HDZ	200	150	715	10,04	13,39
Ответвление лотка ЗЕ-8-Т 300х150 HDZ	300	150	815	11,57	15,43
Ответвление лотка ЗЕ-8-Т 400х150 HDZ	400	150	915	12,82	17,09
Ответвление лотка ЗЕ-8-Т 500х150 HDZ	500	150	1015	14,58	19,44
Ответвление лотка ЗЕ-8-Т 600х150 HDZ	600	150	1115	15,90	21,20
Ответвление лотка ЗЕ-8-Т 200х150 INOX	200	150	715	10,04	13,39
Ответвление лотка ЗЕ-8-Т 300х150 INOX	300	150	815	11,57	15,43
Ответвление лотка ЗЕ-8-Т 400х150 INOX	400	150	915	12,82	17,09
Ответвление лотка ЗЕ-8-Т 500х150 INOX	500	150	1015	14,58	19,44
Ответвление лотка ЗЕ-8-Т 600х150 INOX	600	150	1115	15,90	21,20

Маркировка серии исполнения (в конце наименования изделия): БЕЗ ОБОЗНАЧЕНИЯ - Исполнение №1 (конвейерное оцинкование по методу Сендзимира), HDZ - Исполнение №2 (горячее оцинкование погружением по ГОСТ 9.307), INOX - Исполнение №3 (нержавеющая сталь); S - расчетная толщина металла; N - расчетная ширина, H - расчетная высота, A - расчетный габарит, M - расчетная масса изделия

СЕКЦИЯ ПЕРЕКРЕСТКА ЛОТКА ЗЕ-8

Работайте выгодно!

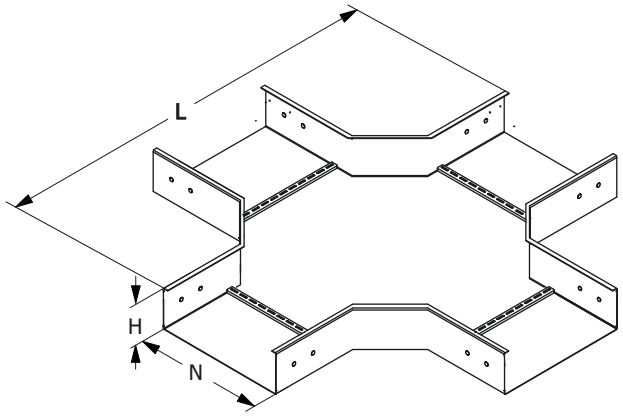

Использовать соответствующие консоли. Для закрепления секций на консолях использовать соответствующие крепления. Соединительные аксессуары входят в комплект поставки изделия.

МУЛЬТИСИСТЕМА
ЗЭМИ ЕКАТЕРИНБУРГ

Наименование изделия	N, mm	H, mm	A, mm	M (S=1.5), kg	M (S=2.0), kg
Перекресток лотка ЗЕ-8-К 200x150	200	150	715	14,60	19,47
Перекресток лотка ЗЕ-8-К 300x150	300	150	815	18,26	24,35
Перекресток лотка ЗЕ-8-К 400x150	400	150	915	21,80	29,07
Перекресток лотка ЗЕ-8-К 500x150	500	150	1015	26,02	34,69
Перекресток лотка ЗЕ-8-К 600x150	600	150	1115	29,96	39,95
Перекресток лотка ЗЕ-8-К 200x150 HDZ	200	150	715	14,60	19,47
Перекресток лотка ЗЕ-8-К 300x150 HDZ	300	150	815	18,26	24,35
Перекресток лотка ЗЕ-8-К 400x150 HDZ	400	150	915	21,80	29,07
Перекресток лотка ЗЕ-8-К 500x150 HDZ	500	150	1015	26,02	34,69
Перекресток лотка ЗЕ-8-К 600x150 HDZ	600	150	1115	29,96	39,95
Перекресток лотка ЗЕ-8-К 200x150 INOX	200	150	715	14,60	19,47
Перекресток лотка ЗЕ-8-К 300x150 INOX	300	150	815	18,26	24,35
Перекресток лотка ЗЕ-8-К 400x150 INOX	400	150	915	21,80	29,07
Перекресток лотка ЗЕ-8-К 500x150 INOX	500	150	1015	26,02	34,69
Перекресток лотка ЗЕ-8-К 600x150 INOX	600	150	1115	29,96	39,95

Маркировка серии исполнения (в конце наименования изделия): БЕЗ ОБОЗНАЧЕНИЯ - Исполнение №1 (конвейерное оцинкование по методу Сендзимира), HDZ - Исполнение №2 (горячее оцинкование погружением по ГОСТ 9.307), INOX - Исполнение №3 (нержавеющая сталь); S - расчетная толщина металла; N - расчетная ширина, H - расчетная высота, A - расчетный габарит, M - расчетная масса изделия

СОЕДИНИТЕЛЬ ЛЕСТНИЧНОГО ЛОТКА ЗЕ-8

Работайте выгодно!

Для соединения двух секций лестничных лотков одного типоразмера необходимо использовать 2 соединителя соответствующей высоты.

Метизы входят в комплект поставки.

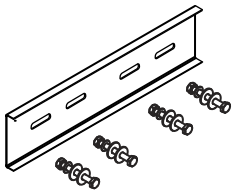

Соединитель для секций лотка

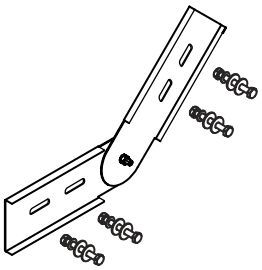

Вертикальный соединитель для секций лотка

МУЛЬТИСИСТЕМА
ЗЭМИ ЕКАТЕРИНБУРГ

Наименование изделия	H, mm	M (S=1.5), kg	M (S=2.0), kg
Соединитель лотка ЗЕ-8 150	150	0,78	0,93
Соединитель лотка ЗЕ-8 150 HDZ	150	0,78	0,93
Соединитель лотка ЗЕ-8 150 INOX	150	0,78	0,93
Вертикальный соединитель лотка ЗЕ-8 150	150	0,90	1,20
Вертикальный соединитель лотка ЗЕ-8 150 HDZ	150	0,90	1,20
Вертикальный соединитель лотка ЗЕ-8 150 INOX	150	0,90	1,20

Маркировка серии исполнения (в конце наименования изделия): БЕЗ ОБОЗНАЧЕНИЯ - Исполнение №1 (конвейерное оцинкование по методу Сендзимира), HDZ - Исполнение №2 (горячее оцинкование погружением по ГОСТ 9.307), INOX - Исполнение №3 (нержавеющая сталь); S - расчетная толщина металла; N - расчетная ширина, H - расчетная высота, A - расчетный габарит, M - расчетная масса изделия

ЗАГЛУШКА-ПЕРЕХОДНИК ЛОТКА ЗЕ-8

Работайте выгодно!

Метизы входят в комплект поставки изделия.

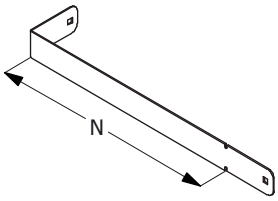

МУЛЬТИСИСТЕМА
ЗЭМИ ЕКАТЕРИНБУРГ

Наименование изделия	N, mm	H, mm	M (S=1.5), kg	M (S=2.0), kg
Заглушка-переходник лотка ЗЕ-8 200x150	200	150	0,69	0,86
Заглушка-переходник лотка ЗЕ-8 300x150	300	150	0,99	1,25
Заглушка-переходник лотка ЗЕ-8 400x150	400	150	1,32	1,65
Заглушка-переходник лотка ЗЕ-8 500x150	500	150	1,47	1,83
Заглушка-переходник лотка ЗЕ-8 600x150	600	150	1,74	2,18
Заглушка-переходник лотка ЗЕ-8 200x150 HDZ	200	150	0,69	0,86
Заглушка-переходник лотка ЗЕ-8 300x150 HDZ	300	150	0,99	1,25
Заглушка-переходник лотка ЗЕ-8 400x150 HDZ	400	150	1,32	1,65
Заглушка-переходник лотка ЗЕ-8 500x150 HDZ	500	150	1,47	1,83
Заглушка-переходник лотка ЗЕ-8 600x150 HDZ	600	150	1,74	2,18
Заглушка-переходник лотка ЗЕ-8 200x150 INOX	200	150	0,69	0,86
Заглушка-переходник лотка ЗЕ-8 300x150 INOX	300	150	0,99	1,25
Заглушка-переходник лотка ЗЕ-8 400x150 INOX	400	150	1,32	1,65
Заглушка-переходник лотка ЗЕ-8 500x150 INOX	500	150	1,47	1,83
Заглушка-переходник лотка ЗЕ-8 600x150 INOX	600	150	1,74	2,18

Маркировка серии исполнения (в конце наименования изделия): БЕЗ ОБОЗНАЧЕНИЯ - Исполнение №1 (конвейерное оцинкование по методу Сендзимира), HDZ - Исполнение №2 (горячее оцинкование погружением по ГОСТ 9.307), INOX - Исполнение №3 (нержавеющая сталь); S - расчетная толщина металла; N - расчетная ширина, H - расчетная высота, A - расчетный габарит, M - расчетная масса изделия

ПЕРЕГОРОДКА ЛЕСТНИЧНОГО ЛОТКА ЗЕ-8

Работайте выгодно!

Изделие крепится к днищу секции при помощи метизов (метизы входят в комплект поставки).

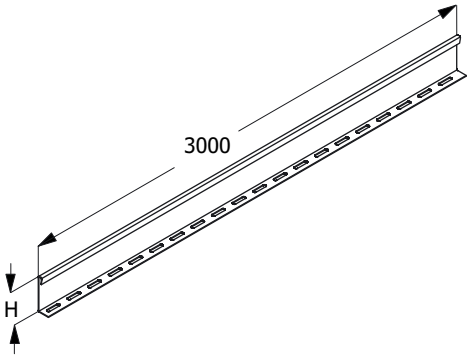

МУЛЬТИСИСТЕМА
ЗЭМИ ЕКАТЕРИНБУРГ

Наименование изделия	H, mm	M (S=1.2), kg	M (S=1.5), kg
Перегородка лотка ЗЕ-8 150	130	3,39	4,24
Перегородка лотка ЗЕ-8 150 HDZ	130	3,39	4,24
Перегородка лотка ЗЕ-8 150 INOX	130	3,39	4,24

Маркировка серии исполнения (в конце наименования изделия): БЕЗ ОБОЗНАЧЕНИЯ - Исполнение №1 (конвейерное оцинкование по методу Сендзимира), HDZ - Исполнение №2 (горячее оцинкование погружением по ГОСТ 9.307), INOX - Исполнение №3 (нержавеющая сталь); S - расчетная толщина металла; N - расчетная ширина, H - расчетная высота, A - расчетный габарит, M - расчетная масса изделия

ПОЛНОРАЗМЕРНАЯ ПРЯМАЯ СЕКЦИЯ ЛОТКА ЗЕ-8

Для соединения двух смежных секций использовать соответствующие соединительные аксессуары.
Использовать соответствующие консоли.
Для закрепления секций на консолях использовать соответствующие крепления.

Соединительные аксессуары входят в комплект поставки изделия.

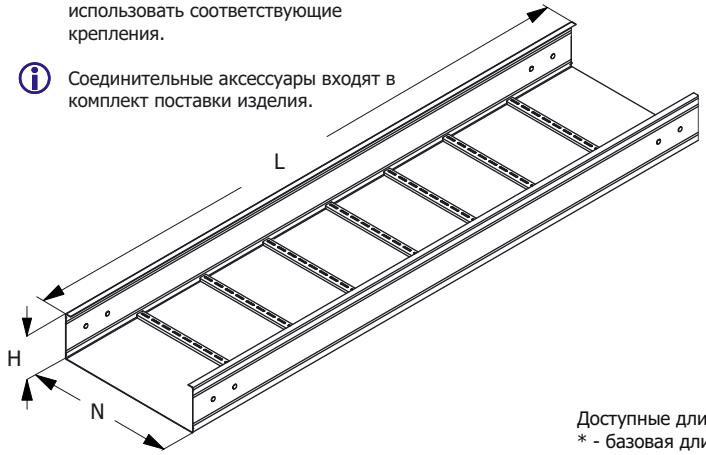

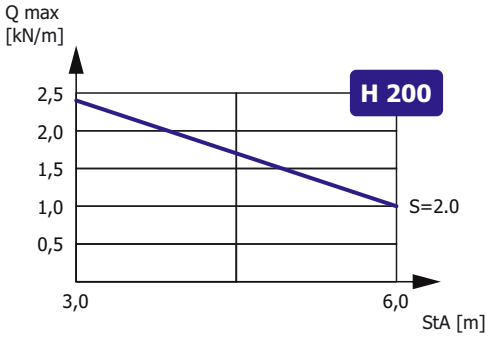

Зависимость максимальной распределенной нагрузки Qmax на днище секции высотой H, шириной N=300, длиной L=6000 от толщины металла S и расстояния между консолями StA в составе прямолинейного участка сбалансированной кабеленесущей конструкции (подробнее в Лицензии)

Доступные длины
* - базовая длина

2500	3500	9000
2000	3000	6000*

Наименование изделия	N, mm	H, mm	M (S=1.5), kg/m	M (S=2.0), kg/m
Лоток неперфорированный усиленный ЗЕ-8 200x200	200	200	9,00	11,45
Лоток неперфорированный усиленный ЗЕ-8 300x200	300	200	9,90	12,34
Лоток неперфорированный усиленный ЗЕ-8 400x200	400	200	10,80	13,24
Лоток неперфорированный усиленный ЗЕ-8 500x200	500	200	11,69	14,14
Лоток неперфорированный усиленный ЗЕ-8 600x200	600	200	12,59	15,04
Лоток неперфорированный усиленный ЗЕ-8 200x200 HDZ	200	200	9,00	11,45
Лоток неперфорированный усиленный ЗЕ-8 300x200 HDZ	300	200	9,90	12,34
Лоток неперфорированный усиленный ЗЕ-8 400x200 HDZ	400	200	10,80	13,24
Лоток неперфорированный усиленный ЗЕ-8 500x200 HDZ	500	200	11,69	14,14
Лоток неперфорированный усиленный ЗЕ-8 600x200 HDZ	600	200	12,59	15,04
Лоток неперфорированный усиленный ЗЕ-8 200x200 INOX	200	200	9,00	11,45
Лоток неперфорированный усиленный ЗЕ-8 300x200 INOX	300	200	9,90	12,34
Лоток неперфорированный усиленный ЗЕ-8 400x200 INOX	400	200	10,80	13,24
Лоток неперфорированный усиленный ЗЕ-8 500x200 INOX	500	200	11,69	14,14
Лоток неперфорированный усиленный ЗЕ-8 600x200 INOX	600	200	12,59	15,04

Маркировка серии исполнения (в конце наименования изделия): БЕЗ ОБОЗНАЧЕНИЯ - Исполнение №1 (конвейерное оцинкование по методу Сендзимира), HDZ - Исполнение №2 (горячее оцинкование погружением по ГОСТ 9.307), INOX - Исполнение №3 (нержавеющая сталь); Qmax - максимальная распределенная нагрузка; StA – расстояние между консолями; S - расчетная толщина металла; N - расчетная ширина; H - расчетная высота; L - расчетная длина; M - расчетная масса

УГЛОВАЯ СЕКЦИЯ НА 90 ГРАДУСОВ
ЛОТКА ЗЕ-8

Работайте выгодно!

Использовать соответствующие консоли. Для закрепления секций на консолях использовать соответствующие крепления. Соединительные аксессуары входят в комплект поставки изделия.

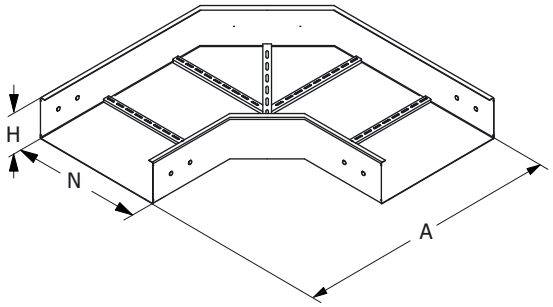

МУЛЬТИСИСТЕМА
ЗЭМИ ЕКАТЕРИНБУРГ

Наименование изделия	N, mm	H, mm	A, mm	M (S=1.5), kg	M (S=2.0), kg
Угол лотка ЗЕ-8-У90 200x200	200	200	560	10,30	13,73
Угол лотка ЗЕ-8-У90 300x200	300	200	660	12,40	16,53
Угол лотка ЗЕ-8-У90 400x200	400	200	760	14,63	19,51
Угол лотка ЗЕ-8-У90 500x200	500	200	860	16,99	22,65
Угол лотка ЗЕ-8-У90 600x200	600	200	960	19,48	25,97
Угол лотка ЗЕ-8-У90 200x200 HDZ	200	200	560	10,30	13,73
Угол лотка ЗЕ-8-У90 300x200 HDZ	300	200	660	12,40	16,53
Угол лотка ЗЕ-8-У90 400x200 HDZ	400	200	760	14,63	19,51
Угол лотка ЗЕ-8-У90 500x200 HDZ	500	200	860	16,99	22,65
Угол лотка ЗЕ-8-У90 600x200 HDZ	600	200	960	19,48	25,97
Угол лотка ЗЕ-8-У90 200x200 INOX	200	200	560	10,30	13,73
Угол лотка ЗЕ-8-У90 300x200 INOX	300	200	660	12,40	16,53
Угол лотка ЗЕ-8-У90 400x200 INOX	400	200	760	14,63	19,51
Угол лотка ЗЕ-8-У90 500x200 INOX	500	200	860	16,99	22,65
Угол лотка ЗЕ-8-У90 600x200 INOX	600	200	960	19,48	25,97

Маркировка серии исполнения (в конце наименования изделия): БЕЗ ОБОЗНАЧЕНИЯ - Исполнение №1 (конвейерное оцинкование по методу Сендзимира), HDZ - Исполнение №2 (горячее оцинкование погружением по ГОСТ 9.307), INOX - Исполнение №3 (нержавеющая сталь); S - расчетная толщина металла; N - расчетная ширина, H - расчетная высота, A - расчетный габарит, M - расчетная масса изделия

УГЛОВАЯ СЕКЦИЯ НА 90 ГРАДУСОВ ВВЕРХ
ЛОТКА ЗЕ-8

Работайте выгодно!

Использовать соответствующие консоли. Для закрепления секций на консолях использовать соответствующие крепления. Соединительные аксессуары входят в комплект поставки изделия.

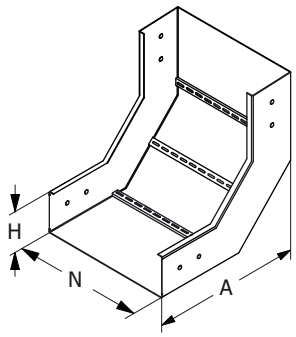

МУЛЬТИСИСТЕМА
ЗЭМИ ЕКАТЕРИНБУРГ

Наименование изделия	N, mm	H, mm	A, mm	M (S=1.5), kg	M (S=2.0), kg
Угол лотка ЗЕ-8-У90В 200х200	200	200	365	10,30	13,73
Угол лотка ЗЕ-8-У90В 300х200	300	200	365	12,40	16,53
Угол лотка ЗЕ-8-У90В 400х200	400	200	365	14,63	19,51
Угол лотка ЗЕ-8-У90В 500х200	500	200	365	16,99	22,65
Угол лотка ЗЕ-8-У90В 600х200	600	200	365	19,48	25,97
Угол лотка ЗЕ-8-У90В 200х200 HDZ	200	200	365	10,30	13,73
Угол лотка ЗЕ-8-У90В 300х200 HDZ	300	200	365	12,40	16,53
Угол лотка ЗЕ-8-У90В 400х200 HDZ	400	200	365	14,63	19,51
Угол лотка ЗЕ-8-У90В 500х200 HDZ	500	200	365	16,99	22,65
Угол лотка ЗЕ-8-У90В 600х200 HDZ	600	200	365	19,48	25,97
Угол лотка ЗЕ-8-У90В 200х200 INOX	200	200	365	10,30	13,73
Угол лотка ЗЕ-8-У90В 300х200 INOX	300	200	365	12,40	16,53
Угол лотка ЗЕ-8-У90В 400х200 INOX	400	200	365	14,63	19,51
Угол лотка ЗЕ-8-У90В 500х200 INOX	500	200	365	16,99	22,65
Угол лотка ЗЕ-8-У90В 600х200 INOX	600	200	365	19,48	25,97

Маркировка серии исполнения (в конце наименования изделия): БЕЗ ОБОЗНАЧЕНИЯ - Исполнение №1 (конвейерное оцинкование по методу Сендзимира), HDZ - Исполнение №2 (горячее оцинкование погружением по ГОСТ 9.307), INOX - Исполнение №3 (нержавеющая сталь); S - расчетная толщина металла; N - расчетная ширина, H - расчетная высота, A - расчетный габарит, M - расчетная масса изделия

УГЛОВАЯ СЕКЦИЯ НА 90 ГРАДУСОВ ВНИЗ
ЛОТКА ЗЕ-8

Работайте выгодно!

Использовать соответствующие консоли. Для закрепления секций на консолях использовать соответствующие крепления. Соединительные аксессуары входят в комплект поставки изделия.

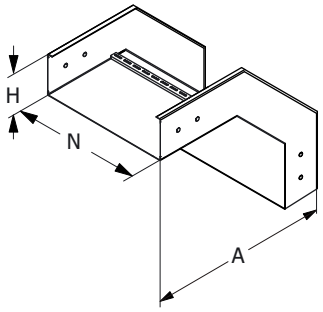

МУЛЬТИСИСТЕМА
ЗЭМИ ЕКАТЕРИНБУРГ

Наименование изделия	N, mm	H, mm	A, mm	M (S=1.5), kg	M (S=2.0), kg
Угол лотка ЗЕ-8-У90Н 200х200	200	200	465	10,30	13,73
Угол лотка ЗЕ-8-У90Н 300х200	300	200	465	12,40	16,53
Угол лотка ЗЕ-8-У90Н 400х200	400	200	465	14,63	19,51
Угол лотка ЗЕ-8-У90Н 500х200	500	200	465	16,99	22,65
Угол лотка ЗЕ-8-У90Н 600х200	600	200	465	19,48	25,97
Угол лотка ЗЕ-8-У90Н 200х200 HDZ	200	200	465	10,30	13,73
Угол лотка ЗЕ-8-У90Н 300х200 HDZ	300	200	465	12,40	16,53
Угол лотка ЗЕ-8-У90Н 400х200 HDZ	400	200	465	14,63	19,51
Угол лотка ЗЕ-8-У90Н 500х200 HDZ	500	200	465	16,99	22,65
Угол лотка ЗЕ-8-У90Н 600х200 HDZ	600	200	465	19,48	25,97
Угол лотка ЗЕ-8-У90Н 200х200 INOX	200	200	465	10,30	13,73
Угол лотка ЗЕ-8-У90Н 300х200 INOX	300	200	465	12,40	16,53
Угол лотка ЗЕ-8-У90Н 400х200 INOX	400	200	465	14,63	19,51
Угол лотка ЗЕ-8-У90Н 500х200 INOX	500	200	465	16,99	22,65
Угол лотка ЗЕ-8-У90Н 600х200 INOX	600	200	465	19,48	25,97

Маркировка серии исполнения (в конце наименования изделия): БЕЗ ОБОЗНАЧЕНИЯ - Исполнение №1 (конвейерное оцинкование по методу Сендзимира), HDZ - Исполнение №2 (горячее оцинкование погружением по ГОСТ 9.307), INOX - Исполнение №3 (нержавеющая сталь); S - расчетная толщина металла; N - расчетная ширина, H - расчетная высота, A - расчетный габарит, M - расчетная масса изделия

СЕКЦИЯ ОТВЕТВЛЕНИЯ ЛОТКА ЗЕ-8

Работайте выгодно!

Использовать соответствующие консоли. Для закрепления секций на консолях использовать соответствующие крепления. Соединительные аксессуары входят в комплект поставки изделия.

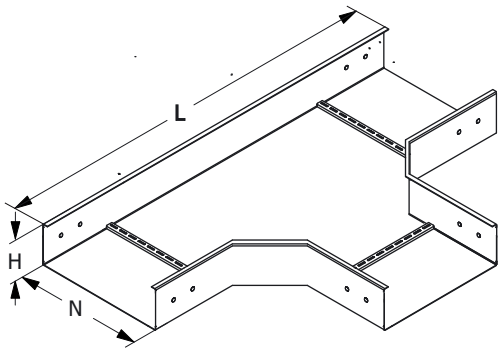

МУЛЬТИСИСТЕМА
ЗЭМИ ЕКАТЕРИНБУРГ

Наименование изделия	N, mm	H, mm	L, mm	M (S=1.5), kg	M (S=2.0), kg
Ответвление лотка ЗЕ-8-Т 200х200	200	200	715	12,00	16,00
Ответвление лотка ЗЕ-8-Т 300х200	300	200	815	13,60	18,13
Ответвление лотка ЗЕ-8-Т 400х200	400	200	915	14,90	19,87
Ответвление лотка ЗЕ-8-Т 500х200	500	200	1015	16,73	22,31
Ответвление лотка ЗЕ-8-Т 600х200	600	200	1115	18,11	24,15
Ответвление лотка ЗЕ-8-Т 200х200 HDZ	200	200	715	12,00	16,00
Ответвление лотка ЗЕ-8-Т 300х200 HDZ	300	200	815	13,60	18,13
Ответвление лотка ЗЕ-8-Т 400х200 HDZ	400	200	915	14,90	19,87
Ответвление лотка ЗЕ-8-Т 500х200 HDZ	500	200	1015	16,73	22,31
Ответвление лотка ЗЕ-8-Т 600х200 HDZ	600	200	1115	18,11	24,15
Ответвление лотка ЗЕ-8-Т 200х200 INOX	200	200	715	12,00	16,00
Ответвление лотка ЗЕ-8-Т 300х200 INOX	300	200	815	13,60	18,13
Ответвление лотка ЗЕ-8-Т 400х200 INOX	400	200	915	14,90	19,87
Ответвление лотка ЗЕ-8-Т 500х200 INOX	500	200	1015	16,73	22,31
Ответвление лотка ЗЕ-8-Т 600х200 INOX	600	200	1115	18,11	24,15

Маркировка серии исполнения (в конце наименования изделия): БЕЗ ОБОЗНАЧЕНИЯ - Исполнение №1 (конвейерное оцинкование по методу Сендзимира), HDZ - Исполнение №2 (горячее оцинкование погружением по ГОСТ 9.307), INOX - Исполнение №3 (нержавеющая сталь); S - расчетная толщина металла; N - расчетная ширина, H - расчетная высота, A - расчетный габарит, M - расчетная масса изделия

СЕКЦИЯ ПЕРЕКРЕСТКА ЛОТКА ЗЕ-8

Работайте выгодно!

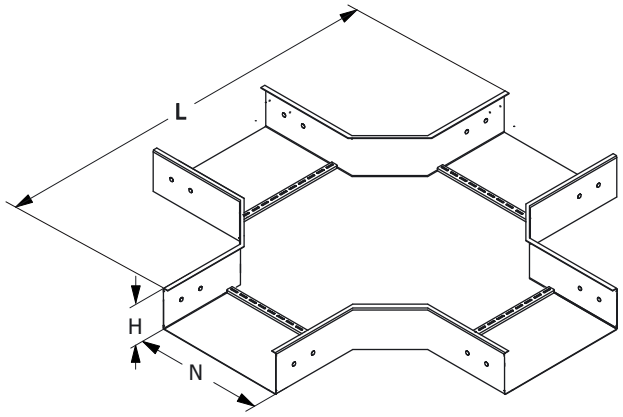

Использовать соответствующие консоли. Для закрепления секций на консолях использовать соответствующие крепления. Соединительные аксессуары входят в комплект поставки изделия.

МУЛЬТИСИСТЕМА
ЗЭМИ ЕКАТЕРИНБУРГ

Наименование изделия	N, mm	H, mm	A, mm	M (S=1.5), kg	M (S=2.0), kg
Перекресток лотка ЗЕ-8-К 200x200	200	200	715	16,55	22,07
Перекресток лотка ЗЕ-8-К 300x200	300	200	815	20,29	27,05
Перекресток лотка ЗЕ-8-К 400x200	400	200	915	23,89	31,85
Перекресток лотка ЗЕ-8-К 500x200	500	200	1015	28,17	37,56
Перекресток лотка ЗЕ-8-К 600x200	600	200	1115	32,17	42,89
Перекресток лотка ЗЕ-8-К 200x200 HDZ	200	200	715	16,55	22,07
Перекресток лотка ЗЕ-8-К 300x200 HDZ	300	200	815	20,29	27,05
Перекресток лотка ЗЕ-8-К 400x200 HDZ	400	200	915	23,89	31,85
Перекресток лотка ЗЕ-8-К 500x200 HDZ	500	200	1015	28,17	37,56
Перекресток лотка ЗЕ-8-К 600x200 HDZ	600	200	1115	32,17	42,89
Перекресток лотка ЗЕ-8-К 200x200 INOX	200	200	715	16,55	22,07
Перекресток лотка ЗЕ-8-К 300x200 INOX	300	200	815	20,29	27,05
Перекресток лотка ЗЕ-8-К 400x200 INOX	400	200	915	23,89	31,85
Перекресток лотка ЗЕ-8-К 500x200 INOX	500	200	1015	28,17	37,56
Перекресток лотка ЗЕ-8-К 600x200 INOX	600	200	1115	32,17	42,89

Маркировка серии исполнения (в конце наименования изделия): БЕЗ ОБОЗНАЧЕНИЯ - Исполнение №1 (конвейерное оцинкование по методу Сендзимира), HDZ - Исполнение №2 (горячее оцинкование погружением по ГОСТ 9.307), INOX - Исполнение №3 (нержавеющая сталь); S - расчетная толщина металла; N - расчетная ширина, H - расчетная высота, A - расчетный габарит, M - расчетная масса изделия

СОЕДИНИТЕЛЬ ЛЕСТНИЧНОГО ЛОТКА ЗЕ-8

Работайте выгодно!

Для соединения двух секций лестничных лотков одного типоразмера необходимо использовать 2 соединителя соответствующей высоты.

Метизы входят в комплект поставки.

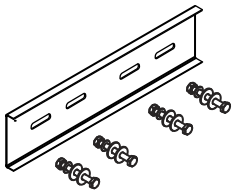

Соединитель для секций лотка

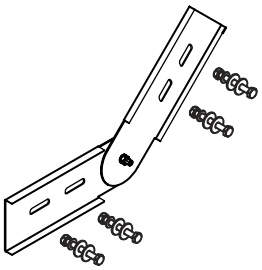

Вертикальный соединитель для секций лотка

МУЛЬТИСИСТЕМА
ЗЭМИ ЕКАТЕРИНБУРГ

Наименование изделия	H, mm	M (S=1.5), kg	M (S=2.0), kg
Соединитель лотка ЗЕ-8 200	200	0,90	1,32
Соединитель лотка ЗЕ-8 200 HDZ	200	0,90	1,32
Соединитель лотка ЗЕ-8 200 INOX	200	0,90	1,32
Вертикальный соединитель лотка ЗЕ-8 200	200	1,55	1,85
Вертикальный соединитель лотка ЗЕ-8 200 HDZ	200	1,55	1,85
Вертикальный соединитель лотка ЗЕ-8 200 INOX	200	1,55	1,85

Маркировка серии исполнения (в конце наименования изделия): БЕЗ ОБОЗНАЧЕНИЯ - Исполнение №1 (конвейерное оцинкование по методу Сендзимира), HDZ - Исполнение №2 (горячее оцинкование погружением по ГОСТ 9.307), INOX - Исполнение №3 (нержавеющая сталь); S - расчетная толщина металла; N - расчетная ширина, H - расчетная высота, A - расчетный габарит, M - расчетная масса изделия

ЗАГЛУШКА-ПЕРЕХОДНИК ЛОТКА ЗЕ-8

Работайте выгодно!

Метизы входят в комплект поставки изделия.

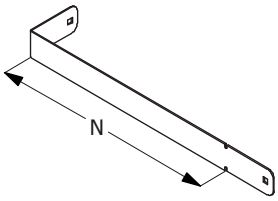

МУЛЬТИСИСТЕМА
ЗЭМИ ЕКАТЕРИНБУРГ

Наименование изделия	N, mm	H, mm	M (S=1.5), kg	M (S=2.0), kg
Заглушка-переходник лотка ЗЕ-8 200x200	200	200	0,92	1,14
Заглушка-переходник лотка ЗЕ-8 300x200	300	200	1,32	1,66
Заглушка-переходник лотка ЗЕ-8 400x200	400	200	1,76	2,20
Заглушка-переходник лотка ЗЕ-8 500x200	500	200	1,96	2,44
Заглушка-переходник лотка ЗЕ-8 600x200	600	200	2,32	2,90
Заглушка-переходник лотка ЗЕ-8 200x200 HDZ	200	200	0,92	1,14
Заглушка-переходник лотка ЗЕ-8 300x200 HDZ	300	200	1,32	1,66
Заглушка-переходник лотка ЗЕ-8 400x200 HDZ	400	200	1,76	2,20
Заглушка-переходник лотка ЗЕ-8 500x200 HDZ	500	200	1,96	2,44
Заглушка-переходник лотка ЗЕ-8 600x200 HDZ	600	200	2,32	2,90
Заглушка-переходник лотка ЗЕ-8 200x200 INOX	200	200	0,92	1,14
Заглушка-переходник лотка ЗЕ-8 300x200 INOX	300	200	1,32	1,66
Заглушка-переходник лотка ЗЕ-8 400x200 INOX	400	200	1,76	2,20
Заглушка-переходник лотка ЗЕ-8 500x200 INOX	500	200	1,96	2,44
Заглушка-переходник лотка ЗЕ-8 600x200 INOX	600	200	2,32	2,90

Маркировка серии исполнения (в конце наименования изделия): БЕЗ ОБОЗНАЧЕНИЯ - Исполнение №1 (конвейерное оцинкование по методу Сендзимира), HDZ - Исполнение №2 (горячее оцинкование погружением по ГОСТ 9.307), INOX - Исполнение №3 (нержавеющая сталь); S - расчетная толщина металла; N - расчетная ширина, H - расчетная высота, A - расчетный габарит, M - расчетная масса изделия

ПЕРЕГОРОДКА ЛЕСТНИЧНОГО ЛОТКА ЗЕ-8

Работайте выгодно!

Изделие крепится к днищу секции при помощи метизов (метизы входят в комплект поставки).

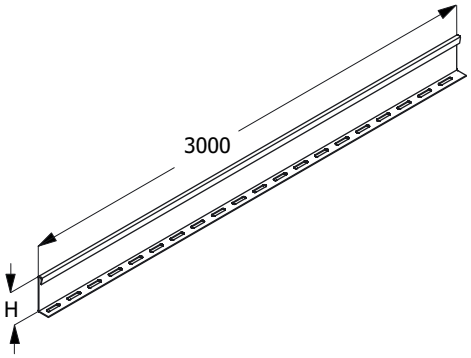

МУЛЬТИСИСТЕМА
ЗЭМИ ЕКАТЕРИНБУРГ

Наименование изделия	H, mm	M (S=1.2), kg	M (S=1.5), kg
Перегородка лотка ЗЕ-8 200	180	3,39	4,24
Перегородка лотка ЗЕ-8 200 HDZ	180	3,39	4,24
Перегородка лотка ЗЕ-8 200 INOX	180	3,39	4,24

Маркировка серии исполнения (в конце наименования изделия): БЕЗ ОБОЗНАЧЕНИЯ - Исполнение №1 (конвейерное оцинкование по методу Сендзимира), HDZ - Исполнение №2 (горячее оцинкование погружением по ГОСТ 9.307), INOX - Исполнение №3 (нержавеющая сталь); S - расчетная толщина металла; N - расчетная ширина, H - расчетная высота, A - расчетный габарит, M - расчетная масса изделия

КРЫШКА ПРЯМОЙ ПОЛНОРАЗМЕРНОЙ СЕКЦИИ ЛОТКА ЗЕ-8

Работайте выгодно!

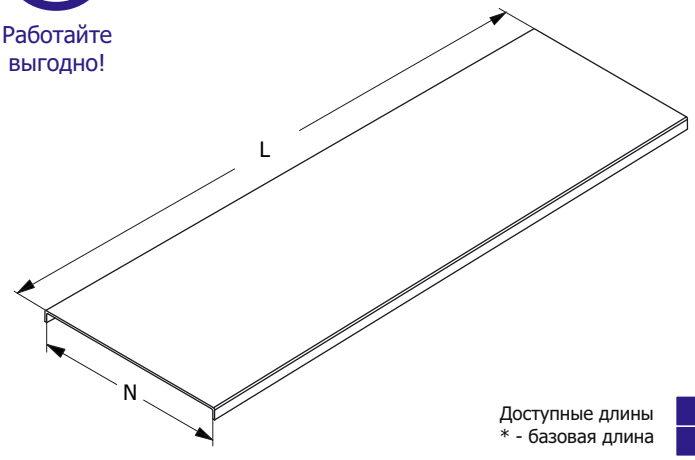

Крышка должна быть надежно закреплена на секции соответствующего типоразмера. Для уравновешивания крышки, в т.ч. в зависимости от условий эксплуатации, необходимо использовать дополнительные элементы крепления. Проектировщик должен подобрать тип и рассчитать требуемое количество креплений крышки.

При выборе антиветровых уголков в качестве крепления крышки, использовать не менее 6 антиветровых уголков, равномерно установленных по всему периметру крышки в соответствующих местах (для крышки L=3000).

Доступные длины
* - базовая длина

2500	3500	9000
2000	3000*	6000

Наименование изделия	N, mm	M (S=1.2), kg/m	M (S=1.5), kg/m
Крышка лотка ЗЕ-8 200	200	2,20	2,75
Крышка лотка ЗЕ-8 300	300	3,15	3,90
Крышка лотка ЗЕ-8 400	400	4,08	5,10
Крышка лотка ЗЕ-8 500	500	5,00	6,25
Крышка лотка ЗЕ-8 600	600	5,90	7,50
Крышка лотка ЗЕ-8 200 HDZ	200	2,20	2,75
Крышка лотка ЗЕ-8 300 HDZ	300	3,15	3,90
Крышка лотка ЗЕ-8 400 HDZ	400	4,08	5,10
Крышка лотка ЗЕ-8 500 HDZ	500	5,00	6,25
Крышка лотка ЗЕ-8 600 HDZ	600	5,90	7,50
Крышка лотка ЗЕ-8 200 INOX	200	2,20	2,75
Крышка лотка ЗЕ-8 300 INOX	300	3,15	3,90
Крышка лотка ЗЕ-8 400 INOX	400	4,08	5,10
Крышка лотка ЗЕ-8 500 INOX	500	5,00	6,25
Крышка лотка ЗЕ-8 600 INOX	600	5,90	7,50

Маркировка серии исполнения (в конце наименования изделия): БЕЗ ОБОЗНАЧЕНИЯ - Исполнение №1 (конвейерное оцинкование по методу Сендзимира), HDZ - Исполнение №2 (горячее оцинкование погружением по ГОСТ 9.307), INOX - Исполнение №3 (нержавеющая сталь); S - расчетная толщина металла; N - расчетная ширина; H - расчетная высота; L - расчетная длина; M - расчетная масса

КРЫШКА ДВУСКАТНАЯ ПРЯМОЙ ПОЛНОРАЗМЕРНОЙ СЕКЦИИ ЛОТКА ЗЕ-8

Работайте выгодно!

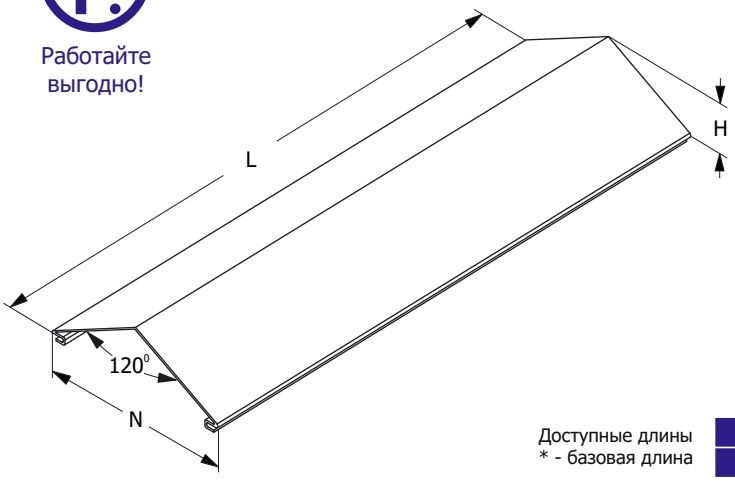

Крышка должна быть надежно закреплена на секции соответствующего типоразмера. Для уравновешивания крышки, в т.ч. в зависимости от условий эксплуатации, необходимо использовать дополнительные элементы крепления. Проектировщик должен подобрать тип и рассчитать требуемое количество креплений крышки.

При выборе антиветровых уголков в качестве крепления крышки, использовать не менее 4 антиветровых уголков, равномерно установленных по всему периметру крышки в соответствующих местах (для крышки L=1500).

Доступные длины
* - базовая длина

2500	3500	9000
1500*	3000	6000

Наименование изделия	N, mm	H, mm	M (S=0.8), kg/m	M (S=1.0), kg/m	M (S=1.2), kg/m	M (S=1.5), kg/m
Крышка двускатная 120° лотка ЗЕ-8 200	200	58	1,69	2,11	2,53	3,16
Крышка двускатная 120° лотка ЗЕ-8 300	300	87	2,39	2,99	3,62	4,49
Крышка двускатная 120° лотка ЗЕ-8 400	400	116	3,13	3,91	4,69	5,87
Крышка двускатная 120° лотка ЗЕ-8 500	500	144	3,83	4,79	5,75	7,19
Крышка двускатная 120° лотка ЗЕ-8 600	600	173	4,60	5,75	6,79	8,63
Крышка двускатная 120° лотка ЗЕ-8 200 HDZ	200	58	1,69	2,11	2,53	3,16
Крышка двускатная 120° лотка ЗЕ-8 300 HDZ	300	87	2,39	2,99	3,62	4,49
Крышка двускатная 120° лотка ЗЕ-8 400 HDZ	400	116	3,13	3,91	4,69	5,87
Крышка двускатная 120° лотка ЗЕ-8 500 HDZ	500	144	3,83	4,79	5,75	7,19
Крышка двускатная 120° лотка ЗЕ-8 600 HDZ	600	173	4,60	5,75	6,79	8,63
Крышка двускатная 120° лотка ЗЕ-8 200 INOX	200	58	1,69	2,11	2,53	3,16
Крышка двускатная 120° лотка ЗЕ-8 300 INOX	300	87	2,39	2,99	3,62	4,49
Крышка двускатная 120° лотка ЗЕ-8 400 INOX	400	116	3,13	3,91	4,69	5,87
Крышка двускатная 120° лотка ЗЕ-8 500 INOX	500	144	3,83	4,79	5,75	7,19
Крышка двускатная 120° лотка ЗЕ-8 600 INOX	600	173	4,60	5,75	6,79	8,63

Маркировка серии исполнения (в конце наименования изделия): БЕЗ ОБОЗНАЧЕНИЯ - Исполнение №1 (конвейерное оцинкование по методу Сендзимира), HDZ - Исполнение №2 (горячее оцинкование погружением по ГОСТ 9.307), INOX - Исполнение №3 (нержавеющая сталь); S - расчетная толщина металла; N - расчетная ширина; H - расчетная высота; L - расчетная длина; M - расчетная масса

ЗАГЛУШКА ДВУСКАТНОЙ КРЫШКИ 120 ГРАДУСОВ ЛОТКА ЗЕ-8

Работайте выгодно!

Заглушка должна быть надежно закреплена на секции и крышке соответствующего типоразмера. Для уравновешивания заглушки, в т.ч. в зависимости от условий эксплуатации, могут потребоваться дополнительные элементы крепления. Проектировщик должен подобрать тип и рассчитать требуемое количество креплений заглушки.

С метизами.

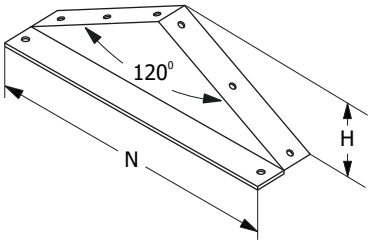

МУЛЬТИСИСТЕМА
ЗЭМИ ЕКАТЕРИНБУРГ

Наименование изделия	N, mm	H, mm	M (S=0.8), kg/m	M (S=1.0), kg/m	M (S=1.2), kg/m	M (S=1.5), kg/m
Заглушка двускатной крышки 120° лотка ЗЕ-8 200	200	58	0,25	0,32	0,38	0,47
Заглушка двускатной крышки 120° лотка ЗЕ-8 300	300	87	0,36	0,45	0,54	0,67
Заглушка двускатной крышки 120° лотка ЗЕ-8 400	400	116	0,47	0,59	0,70	0,88
Заглушка двускатной крышки 120° лотка ЗЕ-8 500	500	144	0,57	0,72	0,86	1,08
Заглушка двускатной крышки 120° лотка ЗЕ-8 600	600	173	0,69	0,86	1,02	1,29
Заглушка двускатной крышки 120° лотка ЗЕ-8 200 HDZ	200	58	0,25	0,32	0,38	0,47
Заглушка двускатной крышки 120° лотка ЗЕ-8 300 HDZ	300	87	0,36	0,45	0,54	0,67
Заглушка двускатной крышки 120° лотка ЗЕ-8 400 HDZ	400	116	0,47	0,59	0,70	0,88
Заглушка двускатной крышки 120° лотка ЗЕ-8 500 HDZ	500	144	0,57	0,72	0,86	1,08
Заглушка двускатной крышки 120° лотка ЗЕ-8 600 HDZ	600	173	0,69	0,86	1,02	1,29
Заглушка двускатной крышки 120° лотка ЗЕ-8 200 INOX	200	58	0,25	0,32	0,38	0,47
Заглушка двускатной крышки 120° лотка ЗЕ-8 300 INOX	300	87	0,36	0,45	0,54	0,67
Заглушка двускатной крышки 120° лотка ЗЕ-8 400 INOX	400	116	0,47	0,59	0,70	0,88
Заглушка двускатной крышки 120° лотка ЗЕ-8 500 INOX	500	144	0,57	0,72	0,86	1,08
Заглушка двускатной крышки 120° лотка ЗЕ-8 600 INOX	600	173	0,69	0,86	1,02	1,29

Маркировка серии исполнения (в конце наименования изделия): БЕЗ ОБОЗНАЧЕНИЯ - Исполнение №1 (конвейерное оцинкование по методу Сендзимира), HDZ - Исполнение №2 (горячее оцинкование погружением по ГОСТ 9.307), INOX - Исполнение №3 (нержавеющая сталь); S - расчетная толщина металла; N - расчетная ширина; H - расчетная высота; L - расчетная длина; M - расчетная масса

КРЫШКА ДВУСКАТНАЯ ПРЯМОЙ ПОЛНОРАЗМЕРНОЙ СЕКЦИИ ЛОТКА ЗЕ-8

Работайте выгодно!

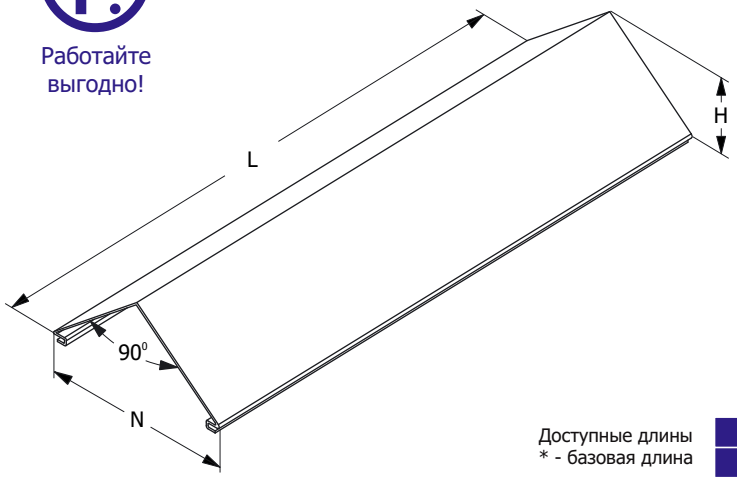

Крышка должна быть надежно закреплена на секции соответствующего типоразмера. Для уравновешивания крышки, в т.ч. в зависимости от условий эксплуатации, необходимо использовать дополнительные элементы крепления. Проектировщик должен подобрать тип и рассчитать требуемое количество креплений крышки.

При выборе антиветровых уголков в качестве крепления крышки, использовать не менее 4 антиветровых уголков, равномерно установленных по всему периметру крышки в соответствующих местах (для крышки L=1500).

Доступные длины
* - базовая длина

2500	3500	9000
1500*	3000	6000

Наименование изделия	N, mm	H, mm	M (S=0.8), kg/m	M (S=1.0), kg/m	M (S=1.2), kg/m	M (S=1.5), kg/m
Крышка двускатная 90° лотка ЗЕ-8 200	200	100	2,07	2,59	3,10	3,88
Крышка двускатная 90° лотка ЗЕ-8 300	300	150	2,93	3,67	4,44	5,50
Крышка двускатная 90° лотка ЗЕ-8 400	400	200	3,83	4,79	5,75	7,19
Крышка двускатная 90° лотка ЗЕ-8 500	500	250	4,70	5,87	7,05	8,81
Крышка двускатная 90° лотка ЗЕ-8 600	600	300	5,64	7,05	8,32	10,58
Крышка двускатная 90° лотка ЗЕ-8 200 HDZ	200	100	2,07	2,59	3,10	3,88
Крышка двускатная 90° лотка ЗЕ-8 300 HDZ	300	150	2,93	3,67	4,44	5,50
Крышка двускатная 90° лотка ЗЕ-8 400 HDZ	400	200	3,83	4,79	5,75	7,19
Крышка двускатная 90° лотка ЗЕ-8 500 HDZ	500	250	4,70	5,87	7,05	8,81
Крышка двускатная 90° лотка ЗЕ-8 600 HDZ	600	300	5,64	7,05	8,32	10,58
Крышка двускатная 90° лотка ЗЕ-8 200 INOX	200	100	2,07	2,59	3,10	3,88
Крышка двускатная 90° лотка ЗЕ-8 300 INOX	300	150	2,93	3,67	4,44	5,50
Крышка двускатная 90° лотка ЗЕ-8 400 INOX	400	200	3,83	4,79	5,75	7,19
Крышка двускатная 90° лотка ЗЕ-8 500 INOX	500	250	4,70	5,87	7,05	8,81
Крышка двускатная 90° лотка ЗЕ-8 600 INOX	600	300	5,64	7,05	8,32	10,58

Маркировка серии исполнения (в конце наименования изделия): БЕЗ ОБОЗНАЧЕНИЯ - Исполнение №1 (конвейерное оцинкование по методу Сендзимира), HDZ - Исполнение №2 (горячее оцинкование погружением по ГОСТ 9.307), INOX - Исполнение №3 (нержавеющая сталь); S - расчетная толщина металла; N - расчетная ширина; H - расчетная высота; L - расчетная длина; M - расчетная масса

ЗАГЛУШКА ДВУСКАТНОЙ КРЫШКИ 90 ГРАДУСОВ ЛОТКА ЗЕ-8

Работайте выгодно!

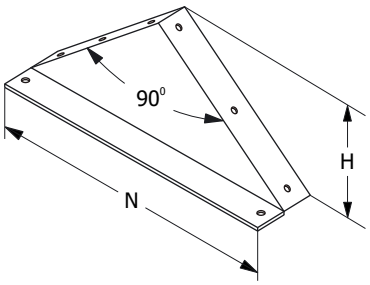

Заглушка должна быть надежно закреплена на секции и крышке соответствующего типоразмера. Для уравновешивания заглушки, в т.ч. в зависимости от условий эксплуатации, могут потребоваться дополнительные элементы крепления. Проектировщик должен подобрать тип и рассчитать требуемое количество креплений заглушки.

С метизами.

МУЛЬТИСИСТЕМА
ЗЭМИ ЕКАТЕРИНБУРГ

Наименование изделия	N, mm	H, mm	M (S=0.8), kg/m	M (S=1.0), kg/m	M (S=1.2), kg/m	M (S=1.5), kg/m
Заглушка двускатной крышки 90° лотка ЗЕ-8 200	200	100	0,31	0,39	0,47	0,58
Заглушка двускатной крышки 90° лотка ЗЕ-8 300	300	150	0,44	0,55	0,67	0,83
Заглушка двускатной крышки 90° лотка ЗЕ-8 400	400	200	0,57	0,72	0,86	1,08
Заглушка двускатной крышки 90° лотка ЗЕ-8 500	500	250	0,71	0,88	1,06	1,32
Заглушка двускатной крышки 90° лотка ЗЕ-8 600	600	300	0,85	1,06	1,25	1,59
Заглушка двускатной крышки 90° лотка ЗЕ-8 200 HDZ	200	100	0,31	0,39	0,47	0,58
Заглушка двускатной крышки 90° лотка ЗЕ-8 300 HDZ	300	150	0,44	0,55	0,67	0,83
Заглушка двускатной крышки 90° лотка ЗЕ-8 400 HDZ	400	200	0,57	0,72	0,86	1,08
Заглушка двускатной крышки 90° лотка ЗЕ-8 500 HDZ	500	250	0,71	0,88	1,06	1,32
Заглушка двускатной крышки 90° лотка ЗЕ-8 600 HDZ	600	300	0,85	1,06	1,25	1,59
Заглушка двускатной крышки 90° лотка ЗЕ-8 200 INOX	200	100	0,31	0,39	0,47	0,58
Заглушка двускатной крышки 90° лотка ЗЕ-8 300 INOX	300	150	0,44	0,55	0,67	0,83
Заглушка двускатной крышки 90° лотка ЗЕ-8 400 INOX	400	200	0,57	0,72	0,86	1,08
Заглушка двускатной крышки 90° лотка ЗЕ-8 500 INOX	500	250	0,71	0,88	1,06	1,32
Заглушка двускатной крышки 90° лотка ЗЕ-8 600 INOX	600	300	0,85	1,06	1,25	1,59

Маркировка серии исполнения (в конце наименования изделия): БЕЗ ОБОЗНАЧЕНИЯ - Исполнение №1 (конвейерное оцинкование по методу Сендзимира), HDZ - Исполнение №2 (горячее оцинкование погружением по ГОСТ 9.307), INOX - Исполнение №3 (нержавеющая сталь); S - расчетная толщина металла; N - расчетная ширина; H - расчетная высота; L - расчетная длина; M - расчетная масса

КРЫШКА ДВУСКАТНАЯ ПРЯМОЙ ПОЛНОРАЗМЕРНОЙ СЕКЦИИ ЛОТКА ЗЕ-8

Работайте выгодно!

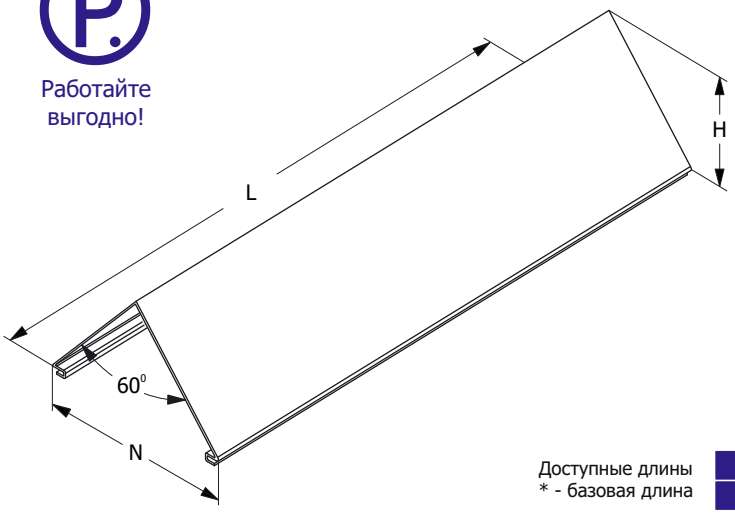

Крышка должна быть надежно закреплена на секции соответствующего типоразмера. Для уравновешивания крышки, в т.ч. в зависимости от условий эксплуатации, необходимо использовать дополнительные элементы крепления. Проектировщик должен подобрать тип и рассчитать требуемое количество креплений крышки.

При выборе антиветровых уголков в качестве крепления крышки, использовать не менее 4 антиветровых уголков, равномерно установленных по всему периметру крышки в соответствующих местах (для крышки L=1500).

Доступные длины
* - базовая длина

2500	3500	9000
1500*	3000	6000

Наименование изделия	N, mm	H, mm	M (S=0.8), kg/m	M (S=1.0), kg/m	M (S=1.2), kg/m	M (S=1.5), kg/m
Крышка двускатная 60° лотка ЗЕ-8 200	200	173	2,93	3,67	4,40	5,50
Крышка двускатная 60° лотка ЗЕ-8 300	300	260	4,16	5,20	6,30	7,80
Крышка двускатная 60° лотка ЗЕ-8 400	400	346	5,44	6,80	8,16	10,20
Крышка двускатная 60° лотка ЗЕ-8 500	500	433	6,67	8,33	10,00	12,50
Крышка двускатная 60° лотка ЗЕ-8 600	600	520	8,00	10,00	11,80	15,00
Крышка двускатная 60° лотка ЗЕ-8 200 HDZ	200	173	2,93	3,67	4,40	5,50
Крышка двускатная 60° лотка ЗЕ-8 300 HDZ	300	260	4,16	5,20	6,30	7,80
Крышка двускатная 60° лотка ЗЕ-8 400 HDZ	400	346	5,44	6,80	8,16	10,20
Крышка двускатная 60° лотка ЗЕ-8 500 HDZ	500	433	6,67	8,33	10,00	12,50
Крышка двускатная 60° лотка ЗЕ-8 600 HDZ	600	520	8,00	10,00	11,80	15,00
Крышка двускатная 60° лотка ЗЕ-8 200 INOX	200	173	2,93	3,67	4,40	5,50
Крышка двускатная 60° лотка ЗЕ-8 300 INOX	300	260	4,16	5,20	6,30	7,80
Крышка двускатная 60° лотка ЗЕ-8 400 INOX	400	346	5,44	6,80	8,16	10,20
Крышка двускатная 60° лотка ЗЕ-8 500 INOX	500	433	6,67	8,33	10,00	12,50
Крышка двускатная 60° лотка ЗЕ-8 600 INOX	600	520	8,00	10,00	11,80	15,00

Маркировка серии исполнения (в конце наименования изделия): БЕЗ ОБОЗНАЧЕНИЯ - Исполнение №1 (конвейерное оцинкование по методу Сендзимира), HDZ - Исполнение №2 (горячее оцинкование погружением по ГОСТ 9.307), INOX - Исполнение №3 (нержавеющая сталь); S - расчетная толщина металла; N - расчетная ширина; H - расчетная высота; L - расчетная длина; M - расчетная масса

ЗАГЛУШКА ДВУСКАТНОЙ КРЫШКИ 60 ГРАДУСОВ ЛОТКА ЗЕ-8

Работайте выгодно!

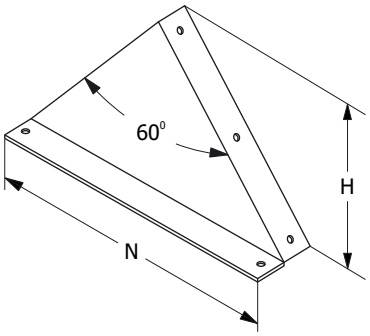

Заглушка должна быть надежно закреплена на секции и крышке соответствующего типоразмера. Для уравновешивания заглушки, в т.ч. в зависимости от условий эксплуатации, могут потребоваться дополнительные элементы крепления. Проектировщик должен подобрать тип и рассчитать требуемое количество креплений заглушки.

С метизами.

МУЛЬТИСИСТЕМА
ЗЭМИ ЕКАТЕРИНБУРГ

Наименование изделия	N, mm	H, mm	M (S=0.8), kg/m	M (S=1.0), kg/m	M (S=1.2), kg/m	M (S=1.5), kg/m
Заглушка двускатной крышки 60° лотка ЗЕ-8 200	200	173	0,44	0,55	0,66	0,83
Заглушка двускатной крышки 60° лотка ЗЕ-8 300	300	260	0,62	0,78	0,95	1,17
Заглушка двускатной крышки 60° лотка ЗЕ-8 400	400	346	0,82	1,02	1,22	1,53
Заглушка двускатной крышки 60° лотка ЗЕ-8 500	500	433	1,00	1,25	1,50	1,88
Заглушка двускатной крышки 60° лотка ЗЕ-8 600	600	520	1,20	1,50	1,77	2,25
Заглушка двускатной крышки 60° лотка ЗЕ-8 200 HDZ	200	173	0,44	0,55	0,66	0,83
Заглушка двускатной крышки 60° лотка ЗЕ-8 300 HDZ	300	260	0,62	0,78	0,95	1,17
Заглушка двускатной крышки 60° лотка ЗЕ-8 400 HDZ	400	346	0,82	1,02	1,22	1,53
Заглушка двускатной крышки 60° лотка ЗЕ-8 500 HDZ	500	433	1,00	1,25	1,50	1,88
Заглушка двускатной крышки 60° лотка ЗЕ-8 600 HDZ	600	520	1,20	1,50	1,77	2,25
Заглушка двускатной крышки 60° лотка ЗЕ-8 200 INOX	200	173	0,44	0,55	0,66	0,83
Заглушка двускатной крышки 60° лотка ЗЕ-8 300 INOX	300	260	0,62	0,78	0,95	1,17
Заглушка двускатной крышки 60° лотка ЗЕ-8 400 INOX	400	346	0,82	1,02	1,22	1,53
Заглушка двускатной крышки 60° лотка ЗЕ-8 500 INOX	500	433	1,00	1,25	1,50	1,88
Заглушка двускатной крышки 60° лотка ЗЕ-8 600 INOX	600	520	1,20	1,50	1,77	2,25

Маркировка серии исполнения (в конце наименования изделия): БЕЗ ОБОЗНАЧЕНИЯ - Исполнение №1 (конвейерное оцинкование по методу Сендзимира), HDZ - Исполнение №2 (горячее оцинкование погружением по ГОСТ 9.307), INOX - Исполнение №3 (нержавеющая сталь); S - расчетная толщина металла; N - расчетная ширина; H - расчетная высота; L - расчетная длина; M - расчетная масса

КРЫШКА СЕКЦИИ УГЛА НА 90 ГРАДУСОВ ЛОТКА ЗЕ-8

Работайте выгодно!

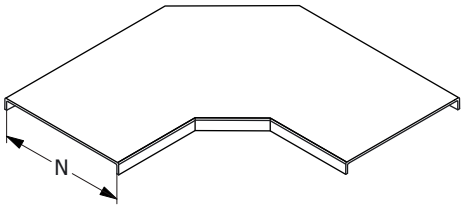

Крышка должна быть надежно закреплена на секции соответствующего типоразмера. Для уравновешивания крышки, в т.ч. в зависимости от условий эксплуатации, необходимо использовать дополнительные элементы крепления. Проектировщик должен подобрать тип и рассчитать требуемое количество креплений крышки.

При выборе антиветровых уголков в качестве крепления крышки, использовать уголки, равномерно установленные по всему периметру крышки в соответствующих местах.

МУЛЬТИСИСТЕМА
ЗЭМИ ЕКАТЕРИНБУРГ

Наименование изделия	N, mm	M (S=1.2), kg	M (S=1.5), kg
Крышка угла лотка ЗЕ-8-У90 200	200	1,10	1,37
Крышка угла лотка ЗЕ-8-У90 300	300	2,01	2,52
Крышка угла лотка ЗЕ-8-У90 400	400	3,20	4,00
Крышка угла лотка ЗЕ-8-У90 500	500	4,65	5,81
Крышка угла лотка ЗЕ-8-У90 600	600	6,36	7,95
Крышка угла лотка ЗЕ-8-У90 200 HDZ	200	1,10	1,37
Крышка угла лотка ЗЕ-8-У90 300 HDZ	300	2,01	2,52
Крышка угла лотка ЗЕ-8-У90 400 HDZ	400	3,20	4,00
Крышка угла лотка ЗЕ-8-У90 500 HDZ	500	4,65	5,81
Крышка угла лотка ЗЕ-8-У90 600 HDZ	600	6,36	7,95
Крышка угла лотка ЗЕ-8-У90 200 INOX	200	1,10	1,37
Крышка угла лотка ЗЕ-8-У90 300 INOX	300	2,01	2,52
Крышка угла лотка ЗЕ-8-У90 400 INOX	400	3,20	4,00
Крышка угла лотка ЗЕ-8-У90 500 INOX	500	4,65	5,81
Крышка угла лотка ЗЕ-8-У90 600 INOX	600	6,36	7,95

Маркировка серии исполнения (в конце наименования изделия): БЕЗ ОБОЗНАЧЕНИЯ - Исполнение №1 (конвейерное оцинкование по методу Сендзимира), HDZ - Исполнение №2 (горячее оцинкование погружением по ГОСТ 9.307), INOX - Исполнение №3 (нержавеющая сталь); S - расчетная толщина металла; N - расчетная ширина, H - расчетная высота, A - расчетный габарит, M - расчетная масса изделия

КРЫШКА СЕКЦИИ УГЛА НА 90 ГРАДУСОВ ВВЕРХ ЛОТКА ЗЕ-8

Работайте выгодно!

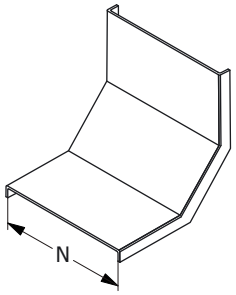

Крышка должна быть надежно закреплена на секции соответствующего типоразмера. Для уравновешивания крышки, в т.ч. в зависимости от условий эксплуатации, необходимо использовать дополнительные элементы крепления. Проектировщик должен подобрать тип и рассчитать требуемое количество креплений крышки.

При выборе антиветровых уголков в качестве крепления крышки, использовать уголки, равномерно установленные по всему периметру крышки в соответствующих местах.

МУЛЬТИСИСТЕМА
ЗЭМИ ЕКАТЕРИНБУРГ

Наименование изделия	N, mm	M (S=1.2), kg	M (S=1.5), kg
Крышка угла лотка ЗЕ-8-У90В 200	200	1,70	1,91
Крышка угла лотка ЗЕ-8-У90В 300	300	2,80	3,50
Крышка угла лотка ЗЕ-8-У90В 400	400	3,60	4,48
Крышка угла лотка ЗЕ-8-У90В 500	500	5,56	6,81
Крышка угла лотка ЗЕ-8-У90В 600	600	6,90	8,03
Крышка угла лотка ЗЕ-8-У90В 200 HDZ	200	1,70	1,91
Крышка угла лотка ЗЕ-8-У90В 300 HDZ	300	2,80	3,50
Крышка угла лотка ЗЕ-8-У90В 400 HDZ	400	3,60	4,48
Крышка угла лотка ЗЕ-8-У90В 500 HDZ	500	5,56	6,81
Крышка угла лотка ЗЕ-8-У90В 600 HDZ	600	6,90	8,03
Крышка угла лотка ЗЕ-8-У90В 200 INOX	200	1,70	1,91
Крышка угла лотка ЗЕ-8-У90В 300 INOX	300	2,80	3,50
Крышка угла лотка ЗЕ-8-У90В 400 INOX	400	3,60	4,48
Крышка угла лотка ЗЕ-8-У90В 500 INOX	500	5,56	6,81
Крышка угла лотка ЗЕ-8-У90В 600 INOX	600	6,90	8,03

Маркировка серии исполнения (в конце наименования изделия): БЕЗ ОБОЗНАЧЕНИЯ - Исполнение №1 (конвейерное оцинкование по методу Сендзимира), HDZ - Исполнение №2 (горячее оцинкование погружением по ГОСТ 9.307), INOX - Исполнение №3 (нержавеющая сталь); S - расчетная толщина металла; N - расчетная ширина, H - расчетная высота, A - расчетный габарит, M - расчетная масса изделия

КРЫШКА СЕКЦИИ УГЛА НА 90 ГРАДУСОВ ВНИЗ ЛОТКА ЗЕ-8

Работайте выгодно!

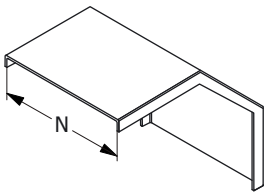

Крышка должна быть надежно закреплена на секции соответствующего типоразмера. Для уравновешивания крышки, в т.ч. в зависимости от условий эксплуатации, необходимо использовать дополнительные элементы крепления. Проектировщик должен подобрать тип и рассчитать требуемое количество креплений крышки.

При выборе антиветровых уголков в качестве крепления крышки, использовать уголки, равномерно установленные по всему периметру крышки в соответствующих местах.

МУЛЬТИСИСТЕМА
ЗЭМИ ЕКАТЕРИНБУРГ

Наименование изделия	N, mm	M (S=1.2), kg	M (S=1.5), kg
Крышка угла лотка ЗЕ-8-У90Н 200	200	2,01	2,24
Крышка угла лотка ЗЕ-8-У90Н 300	300	3,75	4,14
Крышка угла лотка ЗЕ-8-У90Н 400	400	4,50	5,29
Крышка угла лотка ЗЕ-8-У90Н 500	500	6,90	8,06
Крышка угла лотка ЗЕ-8-У90Н 600	600	8,10	9,50
Крышка угла лотка ЗЕ-8-У90Н 200 HDZ	200	2,01	2,24
Крышка угла лотка ЗЕ-8-У90Н 300 HDZ	300	3,75	4,14
Крышка угла лотка ЗЕ-8-У90Н 400 HDZ	400	4,50	5,29
Крышка угла лотка ЗЕ-8-У90Н 500 HDZ	500	6,90	8,06
Крышка угла лотка ЗЕ-8-У90Н 600 HDZ	600	8,10	9,50
Крышка угла лотка ЗЕ-8-У90Н 200 INOX	200	2,01	2,24
Крышка угла лотка ЗЕ-8-У90Н 300 INOX	300	3,75	4,14
Крышка угла лотка ЗЕ-8-У90Н 400 INOX	400	4,50	5,29
Крышка угла лотка ЗЕ-8-У90Н 500 INOX	500	6,90	8,06
Крышка угла лотка ЗЕ-8-У90Н 600 INOX	600	8,10	9,50

Маркировка серии исполнения (в конце наименования изделия): БЕЗ ОБОЗНАЧЕНИЯ - Исполнение №1 (конвейерное оцинкование по методу Сендзимира), HDZ - Исполнение №2 (горячее оцинкование погружением по ГОСТ 9.307), INOX - Исполнение №3 (нержавеющая сталь); S - расчетная толщина металла; N - расчетная ширина, H - расчетная высота, A - расчетный габарит, M - расчетная масса изделия

КРЫШКА СЕКЦИИ ОТВЕТВЛЕНИЯ ЛОТКА ЗЕ-8

Работайте выгодно!

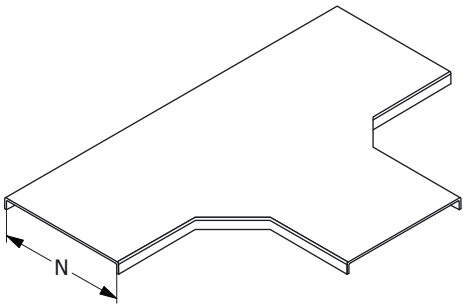

Крышка должна быть надежно закреплена на секции соответствующего типоразмера. Для уравновешивания крышки, в т.ч. в зависимости от условий эксплуатации, необходимо использовать дополнительные элементы крепления. Проектировщик должен подобрать тип и рассчитать требуемое количество креплений крышки.

При выборе антиветровых уголков в качестве крепления крышки, использовать уголки, равномерно установленные по всему периметру крышки в соответствующих местах.

МУЛЬТИСИСТЕМА
ЗЭМИ ЕКАТЕРИНБУРГ

Наименование изделия	N, mm	M (S=1.2), kg	M (S=1.5), kg
Крышка ответвления лотка ЗЕ-8-Т 200	200	3,10	3,94
Крышка ответвления лотка ЗЕ-8-Т 300	300	6,30	7,36
Крышка ответвления лотка ЗЕ-8-Т 400	400	7,90	9,63
Крышка ответвления лотка ЗЕ-8-Т 500	500	12,20	15,06
Крышка ответвления лотка ЗЕ-8-Т 600	600	14,60	18,27
Крышка ответвления лотка ЗЕ-8-Т 200 HDZ	200	3,10	3,94
Крышка ответвления лотка ЗЕ-8-Т 300 HDZ	300	6,30	7,36
Крышка ответвления лотка ЗЕ-8-Т 400 HDZ	400	7,90	9,63
Крышка ответвления лотка ЗЕ-8-Т 500 HDZ	500	12,20	15,06
Крышка ответвления лотка ЗЕ-8-Т 600 HDZ	600	14,60	18,27
Крышка ответвления лотка ЗЕ-8-Т 200 INOX	200	3,10	3,94
Крышка ответвления лотка ЗЕ-8-Т 300 INOX	300	6,30	7,36
Крышка ответвления лотка ЗЕ-8-Т 400 INOX	400	7,90	9,63
Крышка ответвления лотка ЗЕ-8-Т 500 INOX	500	12,20	15,06
Крышка ответвления лотка ЗЕ-8-Т 600 INOX	600	14,60	18,27

Маркировка серии исполнения (в конце наименования изделия): БЕЗ ОБОЗНАЧЕНИЯ - Исполнение №1 (конвейерное оцинкование по методу Сендзимира), HDZ - Исполнение №2 (горячее оцинкование погружением по ГОСТ 9.307), INOX - Исполнение №3 (нержавеющая сталь); S - расчетная толщина металла; N - расчетная ширина, H - расчетная высота, A - расчетный габарит, M - расчетная масса изделия

КРЫШКА СЕКЦИИ ПЕРЕКРЕСТКА ЛОТКА ЗЕ-8

Работайте выгодно!

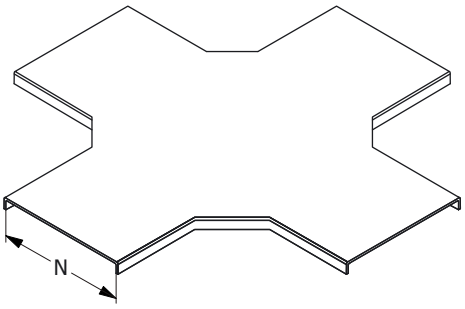

Крышка должна быть надежно закреплена на секции соответствующего типоразмера. Для уравновешивания крышки, в т.ч. в зависимости от условий эксплуатации, необходимо использовать дополнительные элементы крепления. Проектировщик должен подобрать тип и рассчитать требуемое количество креплений крышки.

При выборе антиветровых уголков в качестве крепления крышки, использовать уголки, равномерно установленные по всему периметру крышки в соответствующих местах.

МУЛЬТИСИСТЕМА
ЗЭМИ ЕКАТЕРИНБУРГ

Наименование изделия	N, mm	M (S=1.2), kg	M (S=1.5), kg
Крышка перекрестка лотка ЗЕ-8-К 200	200	4,25	5,44
Крышка перекрестка лотка ЗЕ-8-К 300	300	8,10	9,90
Крышка перекрестка лотка ЗЕ-8-К 400	400	9,80	12,70
Крышка перекрестка лотка ЗЕ-8-К 500	500	15,20	19,57
Крышка перекрестка лотка ЗЕ-8-К 600	600	18,10	23,47
Крышка перекрестка лотка ЗЕ-8-К 200 HDZ	200	4,25	5,44
Крышка перекрестка лотка ЗЕ-8-К 300 HDZ	300	8,10	9,90
Крышка перекрестка лотка ЗЕ-8-К 400 HDZ	400	9,80	12,70
Крышка перекрестка лотка ЗЕ-8-К 500 HDZ	500	15,20	19,57
Крышка перекрестка лотка ЗЕ-8-К 600 HDZ	600	18,10	23,47
Крышка перекрестка лотка ЗЕ-8-К 200 INOX	200	4,25	5,44
Крышка перекрестка лотка ЗЕ-8-К 300 INOX	300	8,10	9,90
Крышка перекрестка лотка ЗЕ-8-К 400 INOX	400	9,80	12,70
Крышка перекрестка лотка ЗЕ-8-К 500 INOX	500	15,20	19,57
Крышка перекрестка лотка ЗЕ-8-К 600 INOX	600	18,10	23,47

Маркировка серии исполнения (в конце наименования изделия): БЕЗ ОБОЗНАЧЕНИЯ - Исполнение №1 (конвейерное оцинкование по методу Сендзимира), HDZ - Исполнение №2 (горячее оцинкование погружением по ГОСТ 9.307), INOX - Исполнение №3 (нержавеющая сталь); S - расчетная толщина металла; N - расчетная ширина, H - расчетная высота, A - расчетный габарит, M - расчетная масса изделия

АНТИВЕТРОВОЙ УГОЛОК ЛОТКА ЗЕ-8

Работайте выгодно!

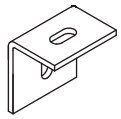

Антиветровой уголок крышки

Антиветровой уголок должн быть надежно закреплен на секции и крышке соответствующего типоразмера. Для уравновешивания крышки, в т.ч. в зависимости от условий эксплуатации, могут потребоваться дополнительные элементы крепления. Проектировщик должен подобрать тип и рассчитать требуемое количество креплений.

С метизами.

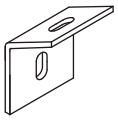

Антиветровой уголок двускатной крышки 120 градусов

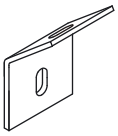

Антиветровой уголок двускатной крышки 90 градусов

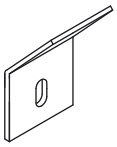

Антиветровой уголок двускатной крышки 60 градусов

МУЛЬТИСИСТЕМА
ЗЭМИ ЕКАТЕРИНБУРГ

Наименование изделия	M, kg
Антиветровой уголок крышки лотка ЗЕ-8 200	0,06
Антиветровой уголок крышки лотка ЗЕ-8 200 HDZ	0,06
Антиветровой уголок крышки лотка ЗЕ-8 200 INOX	0,06
Антиветровой уголок двускатной крышки 120 градусов лотка ЗЕ-8 200	0,06
Антиветровой уголок двускатной крышки 120 градусов лотка ЗЕ-8 200 HDZ	0,06
Антиветровой уголок двускатной крышки 120 градусов лотка ЗЕ-8 200 INOX	0,06
Антиветровой уголок двускатной крышки 90 градусов лотка ЗЕ-8 200	0,06
Антиветровой уголок двускатной крышки 90 градусов лотка ЗЕ-8 200 HDZ	0,06
Антиветровой уголок двускатной крышки 90 градусов лотка ЗЕ-8 200 INOX	0,06
Антиветровой уголок двускатной крышки 60 градусов лотка ЗЕ-8 200	0,06
Антиветровой уголок двускатной крышки 60 градусов лотка ЗЕ-8 200 HDZ	0,06
Антиветровой уголок двускатной крышки 60 градусов лотка ЗЕ-8 200 INOX	0,06

Маркировка серии исполнения (в конце наименования изделия): БЕЗ ОБОЗНАЧЕНИЯ - Исполнение №1 (конвейерное оцинкование по методу Сендзимира), HDZ - Исполнение №2 (горячее оцинкование погружением по ГОСТ 9.307), INOX - Исполнение №3 (нержавеющая сталь); S - расчетная толщина металла; N - расчетная ширина; H - расчетная высота; L - расчетная длина; M - расчетная масса

КОМПЛЕКТ КРЕПЛЕНИЙ ЛОТКА ЗЕ-8

Работайте выгодно!

Секция лотка должна надежно крепиться за борта на соответствующую консоль.

Комплект креплений лотка к консоли

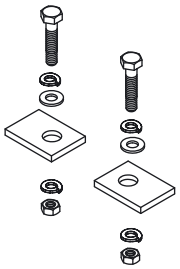

Комплект креплений лотка к консоли типа STRUT

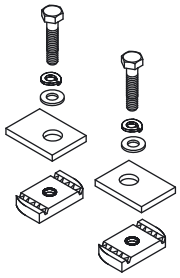

МУЛЬТИСИСТЕМА
ЗЭМИ ЕКАТЕРИНБУРГ

Наименование изделия	M, kg
Комплект креплений лотка ЗЕ-8	0,10
Комплект креплений лотка ЗЕ-8 HDZ	0,10
Комплект креплений лотка ЗЕ-8 INOX	0,10
Комплект STRUT креплений лотка ЗЕ-8	0,20
Комплект STRUT креплений лотка ЗЕ-8 HDZ	0,20
Комплект STRUT креплений лотка ЗЕ-8 INOX	0,20

Маркировка серии исполнения (в конце наименования изделия): БЕЗ ОБОЗНАЧЕНИЯ - Исполнение №1 (конвейерное оцинкование по методу Сендзимира), HDZ - Исполнение №2 (горячее оцинкование погружением по ГОСТ 9.307), INOX - Исполнение №3 (нержавеющая сталь); S - расчетная толщина металла; N - расчетная ширина, H - расчетная высота, A - расчетный габарит, M - расчетная масса изделия

КОРОБА КАБЕЛЬНЫЕ

Кабельные короба являются защищенным решением для создания кабельных линий. В системах кабельных коробов представлен широкий ассортимент известных марок изделий различных конфигураций, толщин и длин. В систему кабельных коробов входят изделия длинной от 1-ти до 6-ти метров, а также, элементы для поворота и разветвления кабельной линии в четырех исполнениях.



МУЛЬТИСИСТЕМА

ЗЭМИ ЕКАТЕРИНБУРГ

ПОЛНОРАЗМЕРНАЯ ПРЯМАЯ СЕКЦИЯ КОРОБ 3E-9

Использовать соответствующие консоли. Для закрепления секций на консолях использовать соответствующие крепления. Соединительные аксессуары входят в комплект поставки изделия.

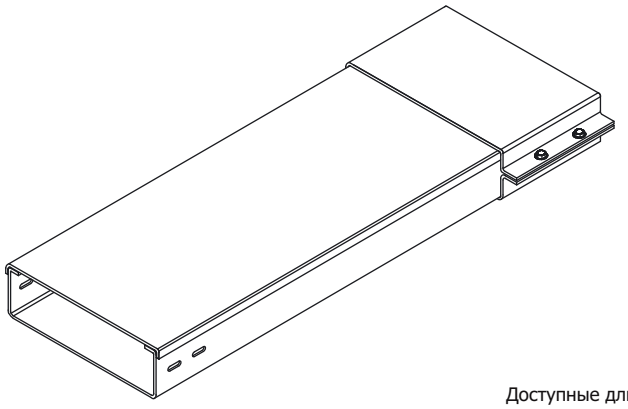

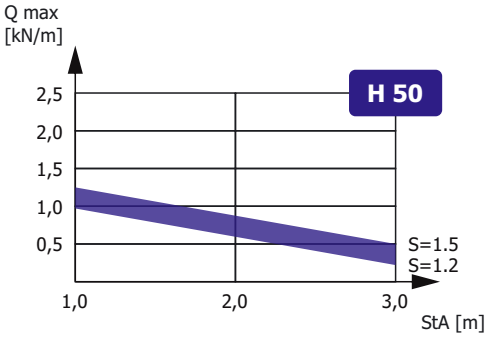

Зависимость максимальной распределенной нагрузки Qmax на днище секции высотой H, шириной N=300, длиной L=3000 от толщины металла S и расстояния между консолями StA в составе прямолинейного участка сбалансированной кабеленесущей конструкции (подробнее в Лицензии)

Доступные длины
* - базовая длина

2500	3500	9000
2000	3000*	6000

Наименование изделия	N, mm	H, mm	M (S=0.7), kg/m	M (S=0.8), kg/m	M (S=1.0), kg/m	M (S=1.2), kg/m	M (S=1.5), kg/m
Короб 3E-9 50x50	50	50	1,50	1,70	2,15	2,60	3,00
Короб 3E-9 100x50	100	50	2,10	2,40	3,00	3,75	4,30
Короб 3E-9 150x50	150	50	2,70	3,10	4,75	4,60	5,50
Короб 3E-9 200x50	200	50	3,30	3,80	3,90	5,70	6,89
Короб 3E-9 300x50	300	50	4,50	5,15	6,50	7,80	9,00
Короб 3E-9 400x50	400	50	5,60	6,60	8,20	9,90	12,10
Короб 3E-9 500x50	500	50	6,50	8,00	10,00	12,00	15,68
Короб 3E-9 600x50	600	50	8,15	9,30	11,55	14,00	17,30
Короб 3E-9 50x50 HDZ	50	50	1,50	1,70	2,15	2,60	3,00
Короб 3E-9 100x50 HDZ	100	50	2,10	2,40	3,00	3,75	4,30
Короб 3E-9 150x50 HDZ	150	50	2,70	3,10	4,75	4,60	5,50
Короб 3E-9 200x50 HDZ	200	50	3,30	3,80	3,90	5,70	6,89
Короб 3E-9 300x50 HDZ	300	50	4,50	5,15	6,50	7,80	9,00
Короб 3E-9 400x50 HDZ	400	50	5,60	6,60	8,20	9,90	12,10
Короб 3E-9 500x50 HDZ	500	50	6,50	8,00	10,00	12,00	15,68
Короб 3E-9 600x50 HDZ	600	50	8,15	9,30	11,55	14,00	17,30
Короб 3E-9 50x50 INOX	50	50	1,50	1,70	2,15	2,60	3,00
Короб 3E-9 100x50 INOX	100	50	2,10	2,40	3,00	3,75	4,30
Короб 3E-9 150x50 INOX	150	50	2,70	3,10	4,75	4,60	5,50
Короб 3E-9 200x50 INOX	200	50	3,30	3,80	3,90	5,70	6,89
Короб 3E-9 300x50 INOX	300	50	4,50	5,15	6,50	7,80	9,00
Короб 3E-9 400x50 INOX	400	50	5,60	6,60	8,20	9,90	12,10
Короб 3E-9 500x50 INOX	500	50	6,50	8,00	10,00	12,00	15,68
Короб 3E-9 600x50 INOX	600	50	8,15	9,30	11,55	14,00	17,30

Маркировка серии исполнения (в конце наименования изделия): БЕЗ ОБОЗНАЧЕНИЯ - Исполнение №1 (конвейерное оцинкование по методу Сендзимира), HDZ - Исполнение №2 (горячее оцинкование погружением по ГОСТ 9.307), INOX - Исполнение №3 (нержавеющая сталь); Qmax - максимальная распределенная нагрузка; StA – расстояние между консолями; S - расчетная толщина металла; N - расчетная ширина; H - расчетная высота; L - расчетная длина; M - расчетная масса

УГЛОВАЯ СЕКЦИЯ
КОРОБ ЗЕ-9-У90

Работайте выгодно!

Использовать соответствующие консоли. Для закрепления секций на консолях использовать соответствующие крепления. Соединительные аксессуары входят в комплект поставки изделия.

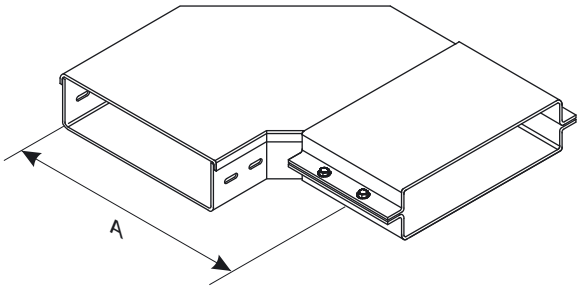

МУЛЬТИСИСТЕМА
ЗЭМИ ЕКАТЕРИНБУРГ

Наименование изделия	N, mm	H, mm	A, mm	M (S=0.7), kg	M (S=0.8), kg	M (S=1.0), kg	M (S=1.2), kg	M (S=1.5), kg
Короб ЗЕ-9-У90 50x50	50	50	200	1,11	1,27	1,59	1,90	2,38
Короб ЗЕ-9-У90 100x50	100	50	250	1,52	1,74	2,18	2,60	3,25
Короб ЗЕ-9-У90 150x50	150	50	300	1,99	2,27	2,84	3,40	4,20
Короб ЗЕ-9-У90 200x50	200	50	350	2,51	2,86	3,58	4,30	5,36
Короб ЗЕ-9-У90 300x50	300	50	450	3,71	4,24	5,30	6,36	7,94
Короб ЗЕ-9-У90 400x50	400	50	550	5,13	5,87	7,33	8,80	11,00
Короб ЗЕ-9-У90 500x50	500	50	650	6,77	7,74	9,67	11,61	14,50
Короб ЗЕ-9-У90 600x50	600	50	750	9,67	11,05	13,91	16,58	18,60
Короб ЗЕ-9-У90 50x50 HDZ	50	50	200	1,11	1,27	1,59	1,90	2,38
Короб ЗЕ-9-У90 100x50 HDZ	100	50	250	1,52	1,74	2,18	2,60	3,25
Короб ЗЕ-9-У90 150x50 HDZ	150	50	300	1,99	2,27	2,84	3,40	4,20
Короб ЗЕ-9-У90 200x50 HDZ	200	50	350	2,51	2,86	3,58	4,30	5,36
Короб ЗЕ-9-У90 300x50 HDZ	300	50	450	3,71	4,24	5,30	6,36	7,94
Короб ЗЕ-9-У90 400x50 HDZ	400	50	550	5,13	5,87	7,33	8,80	11,00
Короб ЗЕ-9-У90 500x50 HDZ	500	50	650	6,77	7,74	9,67	11,61	14,50
Короб ЗЕ-9-У90 600x50 HDZ	600	50	750	9,67	11,05	13,91	16,58	18,60
Короб ЗЕ-9-У90 50x50 INOX	50	50	200	1,11	1,27	1,59	1,90	2,38
Короб ЗЕ-9-У90 100x50 INOX	100	50	250	1,52	1,74	2,18	2,60	3,25
Короб ЗЕ-9-У90 150x50 INOX	150	50	300	1,99	2,27	2,84	3,40	4,20
Короб ЗЕ-9-У90 200x50 INOX	200	50	350	2,51	2,86	3,58	4,30	5,36
Короб ЗЕ-9-У90 300x50 INOX	300	50	450	3,71	4,24	5,30	6,36	7,94
Короб ЗЕ-9-У90 400x50 INOX	400	50	550	5,13	5,87	7,33	8,80	11,00
Короб ЗЕ-9-У90 500x50 INOX	500	50	650	6,77	7,74	9,67	11,61	14,50
Короб ЗЕ-9-У90 600x50 INOX	600	50	750	9,67	11,05	13,91	16,58	18,60

Маркировка серии исполнения (в конце наименования изделия): БЕЗ ОБОЗНАЧЕНИЯ - Исполнение №1 (конвейерное оцинкование по методу Сендзимира), HDZ - Исполнение №2 (горячее оцинкование погружением по ГОСТ 9.307), INOX - Исполнение №3 (нержавеющая сталь); S - расчетная толщина металла; N - расчетная ширина, H - расчетная высота, A - расчетный габарит, M - расчетная масса изделия

УГЛОВАЯ СЕКЦИЯ
КОРОБ ЗЕ-9-У90В

Работайте выгодно!

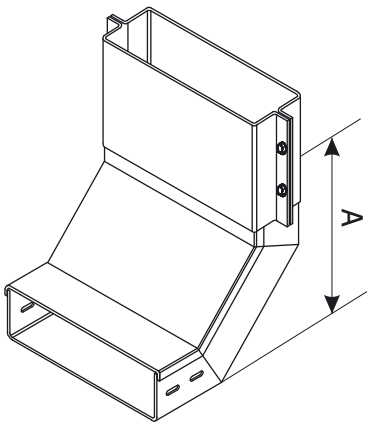

Использовать соответствующие консоли. Для закрепления секций на консолях использовать соответствующие крепления. Соединительные аксессуары входят в комплект поставки изделия.

МУЛЬТИСИСТЕМА
ЗЭМИ ЕКАТЕРИНБУРГ

Наименование изделия	N, mm	H, mm	A, mm	M (S=0.7), kg	M (S=0.8), kg	M (S=1.0), kg	M (S=1.2), kg	M (S=1.5), kg
Короб ЗЕ-9-У90В 50х50	50	50	200	1,03	1,17	1,47	1,76	2,19
Короб ЗЕ-9-У90В 100х50	100	50	200	1,35	1,54	1,92	2,31	2,87
Короб ЗЕ-9-У90В 150х50	150	50	200	1,59	1,81	2,27	2,72	3,39
Короб ЗЕ-9-У90В 200х50	200	50	200	1,94	2,21	2,77	3,32	4,14
Короб ЗЕ-9-У90В 300х50	300	50	200	3,07	3,51	4,39	5,26	6,57
Короб ЗЕ-9-У90В 400х50	400	50	200	3,12	3,56	4,45	7,40	6,67
Короб ЗЕ-9-У90В 500х50	500	50	200	3,70	4,23	5,29	6,35	7,94
Короб ЗЕ-9-У90В 600х50	600	50	200	4,99	5,71	7,13	8,56	12,23
Короб ЗЕ-9-У90В 50х50 HDZ	50	50	200	1,03	1,17	1,47	1,76	2,19
Короб ЗЕ-9-У90В 100х50 HDZ	100	50	200	1,35	1,54	1,92	2,31	2,87
Короб ЗЕ-9-У90В 150х50 HDZ	150	50	200	1,59	1,81	2,27	2,72	3,39
Короб ЗЕ-9-У90В 200х50 HDZ	200	50	200	1,94	2,21	2,77	3,32	4,14
Короб ЗЕ-9-У90В 300х50 HDZ	300	50	200	3,07	3,51	4,39	5,26	6,57
Короб ЗЕ-9-У90В 400х50 HDZ	400	50	200	3,12	3,56	4,45	7,40	6,67
Короб ЗЕ-9-У90В 500х50 HDZ	500	50	200	3,70	4,23	5,29	6,35	7,94
Короб ЗЕ-9-У90В 600х50 HDZ	600	50	200	4,99	5,71	7,13	8,56	12,23
Короб ЗЕ-9-У90В 50х50 INOX	50	50	200	1,03	1,17	1,47	1,76	2,19
Короб ЗЕ-9-У90В 100х50 INOX	100	50	200	1,35	1,54	1,92	2,31	2,87
Короб ЗЕ-9-У90В 150х50 INOX	150	50	200	1,59	1,81	2,27	2,72	3,39
Короб ЗЕ-9-У90В 200х50 INOX	200	50	200	1,94	2,21	2,77	3,32	4,14
Короб ЗЕ-9-У90В 300х50 INOX	300	50	200	3,07	3,51	4,39	5,26	6,57
Короб ЗЕ-9-У90В 400х50 INOX	400	50	200	3,12	3,56	4,45	7,40	6,67
Короб ЗЕ-9-У90В 500х50 INOX	500	50	200	3,70	4,23	5,29	6,35	7,94
Короб ЗЕ-9-У90В 600х50 INOX	600	50	200	4,99	5,71	7,13	8,56	12,23

Маркировка серии исполнения (в конце наименования изделия): БЕЗ ОБОЗНАЧЕНИЯ - Исполнение №1 (конвейерное оцинкование по методу Сендзимира), HDZ - Исполнение №2 (горячее оцинкование погружением по ГОСТ 9.307), INOX - Исполнение №3 (нержавеющая сталь); S - расчетная толщина металла; N - расчетная ширина, H - расчетная высота, A - расчетный габарит, M - расчетная масса изделия

УГЛОВАЯ СЕКЦИЯ
КОРОБ ЗЕ-9-У90Н

Работайте выгодно!

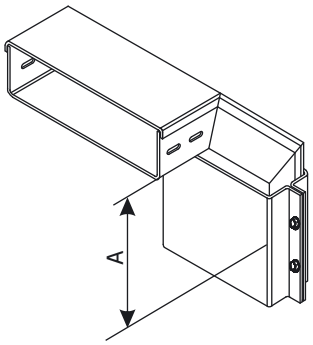

Использовать соответствующие консоли. Для закрепления секций на консолях использовать соответствующие крепления. Соединительные аксессуары входят в комплект поставки изделия.

МУЛЬТИСИСТЕМА
ЗЭМИ ЕКАТЕРИНБУРГ

Наименование изделия	N, mm	H, mm	A, mm	M (S=0.7), kg	M (S=0.8), kg	M (S=1.0), kg	M (S=1.2), kg	M (S=1.5), kg
Короб ЗЕ-9-У90Н 50х50	50	50	200	1,03	1,17	1,47	1,76	2,19
Короб ЗЕ-9-У90Н 100х50	100	50	200	1,35	1,54	1,92	2,31	2,87
Короб ЗЕ-9-У90Н 150х50	150	50	200	1,59	1,81	2,27	2,72	3,39
Короб ЗЕ-9-У90Н 200х50	200	50	200	1,94	2,21	2,77	3,32	4,14
Короб ЗЕ-9-У90Н 300х50	300	50	200	3,07	3,51	4,39	5,26	6,57
Короб ЗЕ-9-У90Н 400х50	400	50	200	3,12	3,56	4,45	7,40	6,67
Короб ЗЕ-9-У90Н 500х50	500	50	200	3,70	4,23	5,29	6,35	7,94
Короб ЗЕ-9-У90Н 600х50	600	50	200	4,99	5,71	7,13	8,56	12,23
Короб ЗЕ-9-У90Н 50х50 HDZ	50	50	200	1,03	1,17	1,47	1,76	2,19
Короб ЗЕ-9-У90Н 100х50 HDZ	100	50	200	1,35	1,54	1,92	2,31	2,87
Короб ЗЕ-9-У90Н 150х50 HDZ	150	50	200	1,59	1,81	2,27	2,72	3,39
Короб ЗЕ-9-У90Н 200х50 HDZ	200	50	200	1,94	2,21	2,77	3,32	4,14
Короб ЗЕ-9-У90Н 300х50 HDZ	300	50	200	3,07	3,51	4,39	5,26	6,57
Короб ЗЕ-9-У90Н 400х50 HDZ	400	50	200	3,12	3,56	4,45	7,40	6,67
Короб ЗЕ-9-У90Н 500х50 HDZ	500	50	200	3,70	4,23	5,29	6,35	7,94
Короб ЗЕ-9-У90Н 600х50 HDZ	600	50	200	4,99	5,71	7,13	8,56	12,23
Короб ЗЕ-9-У90Н 50х50 INOX	50	50	200	1,03	1,17	1,47	1,76	2,19
Короб ЗЕ-9-У90Н 100х50 INOX	100	50	200	1,35	1,54	1,92	2,31	2,87
Короб ЗЕ-9-У90Н 150х50 INOX	150	50	200	1,59	1,81	2,27	2,72	3,39
Короб ЗЕ-9-У90Н 200х50 INOX	200	50	200	1,94	2,21	2,77	3,32	4,14
Короб ЗЕ-9-У90Н 300х50 INOX	300	50	200	3,07	3,51	4,39	5,26	6,57
Короб ЗЕ-9-У90Н 400х50 INOX	400	50	200	3,12	3,56	4,45	7,40	6,67
Короб ЗЕ-9-У90Н 500х50 INOX	500	50	200	3,70	4,23	5,29	6,35	7,94
Короб ЗЕ-9-У90Н 600х50 INOX	600	50	200	4,99	5,71	7,13	8,56	12,23

Маркировка серии исполнения (в конце наименования изделия): БЕЗ ОБОЗНАЧЕНИЯ - Исполнение №1 (конвейерное оцинкование по методу Сендзимира), HDZ - Исполнение №2 (горячее оцинкование погружением по ГОСТ 9.307), INOX - Исполнение №3 (нержавеющая сталь); S - расчетная толщина металла; N - расчетная ширина, H - расчетная высота, A - расчетный габарит, M - расчетная масса изделия

ТРОЙНИКОВАЯ СЕКЦИЯ КОРОБ 3E-9-T

Работайте выгодно!

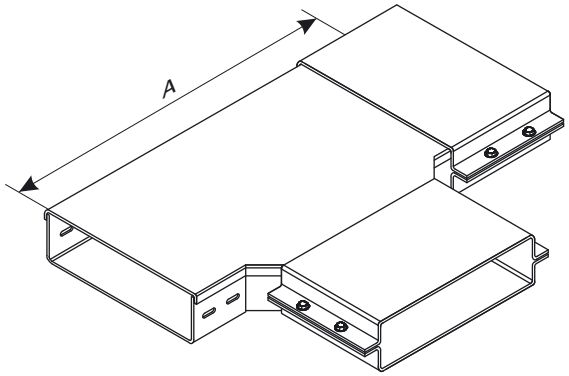

Использовать соответствующие консоли. Для закрепления секций на консолях использовать соответствующие крепления. Соединительные аксессуары входят в комплект поставки изделия.

МУЛЬТИСИСТЕМА
ЗЭМИ ЕКАТЕРИНБУРГ

Наименование изделия	N, mm	H, mm	A, mm	M (S=0.7), kg	M (S=0.8), kg	M (S=1.0), kg	M (S=1.2), kg	M (S=1.5), kg
Короб 3E-9-T 50x50	50	50	350	1,50	1,71	2,14	2,57	3,20
Короб 3E-9-T 100x50	100	50	400	1,96	2,24	2,79	3,35	4,18
Короб 3E-9-T 150x50	150	50	450	2,47	2,82	3,53	4,23	5,28
Короб 3E-9-T 200x50	200	50	500	3,04	3,47	4,34	5,21	6,50
Короб 3E-9-T 300x50	300	50	600	3,92	4,48	5,60	6,72	8,38
Короб 3E-9-T 400x50	400	50	700	5,86	6,70	8,38	10,05	12,55
Короб 3E-9-T 500x50	500	50	800	7,60	8,69	10,86	13,03	16,29
Короб 3E-9-T 600x50	600	50	900	9,59	10,96	13,70	16,44	20,55
Короб 3E-9-T 50x50 HDZ	50	50	350	1,50	1,71	2,14	2,57	3,20
Короб 3E-9-T 100x50 HDZ	100	50	400	1,96	2,24	2,79	3,35	4,18
Короб 3E-9-T 150x50 HDZ	150	50	450	2,47	2,82	3,53	4,23	5,28
Короб 3E-9-T 200x50 HDZ	200	50	500	3,04	3,47	4,34	5,21	6,50
Короб 3E-9-T 300x50 HDZ	300	50	600	3,92	4,48	5,60	6,72	8,38
Короб 3E-9-T 400x50 HDZ	400	50	700	5,86	6,70	8,38	10,05	12,55
Короб 3E-9-T 500x50 HDZ	500	50	800	7,60	8,69	10,86	13,03	16,29
Короб 3E-9-T 600x50 HDZ	600	50	900	9,59	10,96	13,70	16,44	20,55
Короб 3E-9-T 50x50 INOX	50	50	350	1,50	1,71	2,14	2,57	3,20
Короб 3E-9-T 100x50 INOX	100	50	400	1,96	2,24	2,79	3,35	4,18
Короб 3E-9-T 150x50 INOX	150	50	450	2,47	2,82	3,53	4,23	5,28
Короб 3E-9-T 200x50 INOX	200	50	500	3,04	3,47	4,34	5,21	6,50
Короб 3E-9-T 300x50 INOX	300	50	600	3,92	4,48	5,60	6,72	8,38
Короб 3E-9-T 400x50 INOX	400	50	700	5,86	6,70	8,38	10,05	12,55
Короб 3E-9-T 500x50 INOX	500	50	800	7,60	8,69	10,86	13,03	16,29
Короб 3E-9-T 600x50 INOX	600	50	900	9,59	10,96	13,70	16,44	20,55

Маркировка серии исполнения (в конце наименования изделия): БЕЗ ОБОЗНАЧЕНИЯ - Исполнение №1 (конвейерное оцинкование по методу Сендзимира), HDZ - Исполнение №2 (горячее оцинкование погружением по ГОСТ 9.307), INOX - Исполнение №3 (нержавеющая сталь); S - расчетная толщина металла; N - расчетная ширина, H - расчетная высота, A - расчетный габарит, M - расчетная масса изделия

КРЕСТООБРАЗНАЯ СЕКЦИЯ
КОРОБ 3E-9-K

Работайте выгодно!

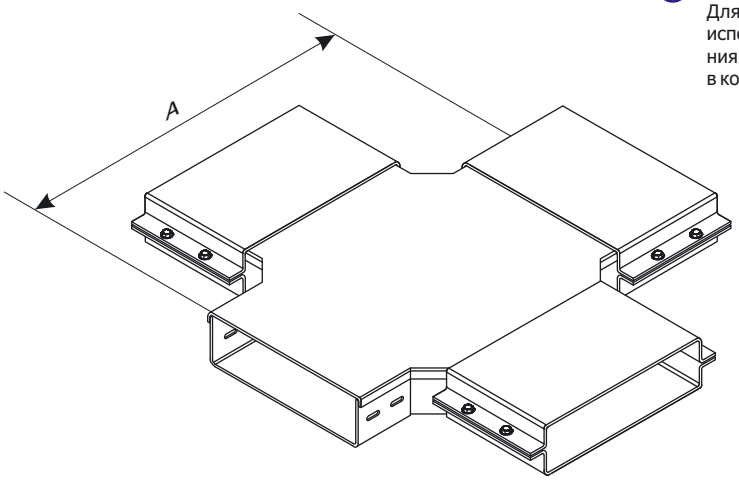

Использовать соответствующие консоли. Для закрепления секций на консолях использовать соответствующие крепления. Соединительные аксессуары входят в комплект поставки изделия.

МУЛЬТИСИСТЕМА
ЗЭМИ ЕКАТЕРИНБУРГ

Наименование изделия	N, mm	H, mm	A, mm	M (S=0.7), kg	M (S=0.8), kg	M (S=1.0), kg	M (S=1.2), kg	M (S=1.5), kg
Короб 3E-9-K 50x50	50	50	350	2,23	2,54	3,17	3,85	4,76
Короб 3E-9-K 100x50	100	50	400	2,78	3,17	3,96	4,76	5,95
Короб 3E-9-K 150x50	150	50	450	3,77	4,31	5,39	6,47	8,07
Короб 3E-9-K 200x50	200	50	500	4,03	4,60	5,75	6,90	8362
Короб 3E-9-K 300x50	300	50	600	5,52	6,31	7,89	9,47	11,82
Короб 3E-9-K 400x50	400	50	700	7,18	8,20	10,25	12,30	15,37
Короб 3E-9-K 500x50	500	50	800	7,92	9,05	11,31	13,58	16,97
Короб 3E-9-K 600x50	600	50	900	8,67	9,91	12,38	14,86	23,52
Короб 3E-9-K 50x50 HDZ	50	50	350	2,23	2,54	3,17	3,85	4,76
Короб 3E-9-K 100x50 HDZ	100	50	400	2,78	3,17	3,96	4,76	5,95
Короб 3E-9-K 150x50 HDZ	150	50	450	3,77	4,31	5,39	6,47	8,07
Короб 3E-9-K 200x50 HDZ	200	50	500	4,03	4,60	5,75	6,90	8362
Короб 3E-9-K 300x50 HDZ	300	50	600	5,52	6,31	7,89	9,47	11,82
Короб 3E-9-K 400x50 HDZ	400	50	700	7,18	8,20	10,25	12,30	15,37
Короб 3E-9-K 500x50 HDZ	500	50	800	7,92	9,05	11,31	13,58	16,97
Короб 3E-9-K 600x50 HDZ	600	50	900	8,67	9,91	12,38	14,86	23,52
Короб 3E-9-K 50x50 INOX	50	50	350	2,23	2,54	3,17	3,85	4,76
Короб 3E-9-K 100x50 INOX	100	50	400	2,78	3,17	3,96	4,76	5,95
Короб 3E-9-K 150x50 INOX	150	50	450	3,77	4,31	5,39	6,47	8,07
Короб 3E-9-K 200x50 INOX	200	50	500	4,03	4,60	5,75	6,90	8362
Короб 3E-9-K 300x50 INOX	300	50	600	5,52	6,31	7,89	9,47	11,82
Короб 3E-9-K 400x50 INOX	400	50	700	7,18	8,20	10,25	12,30	15,37
Короб 3E-9-K 500x50 INOX	500	50	800	7,92	9,05	11,31	13,58	16,97
Короб 3E-9-K 600x50 INOX	600	50	900	8,67	9,91	12,38	14,86	23,52

Маркировка серии исполнения (в конце наименования изделия): БЕЗ ОБОЗНАЧЕНИЯ - Исполнение №1 (конвейерное оцинкование по методу Сендзимира), HDZ - Исполнение №2 (горячее оцинкование погружением по ГОСТ 9.307), INOX - Исполнение №3 (нержавеющая сталь); S - расчетная толщина металла; N - расчетная ширина, H - расчетная высота, A - расчетный габарит, M - расчетная масса изделия

УГЛОВАЯ СЕКЦИЯ
КОРОБ ЗЕ-9-У45В

Работайте выгодно!

Использовать соответствующие консоли. Для закрепления секций на консолях использовать соответствующие крепления. Соединительные аксессуары входят в комплект поставки изделия.

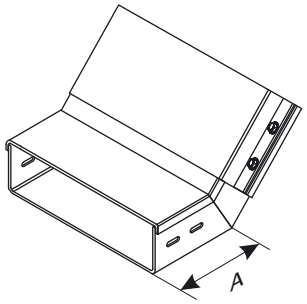

МУЛЬТИСИСТЕМА
ЗЭМИ ЕКАТЕРИНБУРГ

Наименование изделия	N, mm	H, mm	A, mm	M (S=0.7), kg	M (S=0.8), kg	M (S=1.0), kg	M (S=1.2), kg	M (S=1.5), kg
Короб ЗЕ-9-У45В 50х50	50	50	200	0,69	0,78	0,98	1,17	1,46
Короб ЗЕ-9-У45В 100х50	100	50	200	0,90	1,03	1,28	1,54	1,91
Короб ЗЕ-9-У45В 150х50	150	50	200	1,06	1,21	1,51	1,81	2,26
Короб ЗЕ-9-У45В 200х50	200	50	200	1,29	1,47	1,85	2,21	2,76
Короб ЗЕ-9-У45В 300х50	300	50	200	2,05	2,34	2,93	3,51	4,38
Короб ЗЕ-9-У45В 400х50	400	50	200	2,08	2,37	2,97	4,93	4,45
Короб ЗЕ-9-У45В 500х50	500	50	200	2,47	2,82	3,53	4,23	5,29
Короб ЗЕ-9-У45В 600х50	600	50	200	3,33	3,81	4,75	5,71	8,15
Короб ЗЕ-9-У45В 50х50 HDZ	50	50	200	0,69	0,78	0,98	1,17	1,46
Короб ЗЕ-9-У45В 100х50 HDZ	100	50	200	0,90	1,03	1,28	1,54	1,91
Короб ЗЕ-9-У45В 150х50 HDZ	150	50	200	1,06	1,21	1,51	1,81	2,26
Короб ЗЕ-9-У45В 200х50 HDZ	200	50	200	1,29	1,47	1,85	2,21	2,76
Короб ЗЕ-9-У45В 300х50 HDZ	300	50	200	2,05	2,34	2,93	3,51	4,38
Короб ЗЕ-9-У45В 400х50 HDZ	400	50	200	2,08	2,37	2,97	4,93	4,45
Короб ЗЕ-9-У45В 500х50 HDZ	500	50	200	2,47	2,82	3,53	4,23	5,29
Короб ЗЕ-9-У45В 600х50 HDZ	600	50	200	3,33	3,81	4,75	5,71	8,15
Короб ЗЕ-9-У45В 50х50 INOX	50	50	200	0,69	0,78	0,98	1,17	1,46
Короб ЗЕ-9-У45В 100х50 INOX	100	50	200	0,90	1,03	1,28	1,54	1,91
Короб ЗЕ-9-У45В 150х50 INOX	150	50	200	1,06	1,21	1,51	1,81	2,26
Короб ЗЕ-9-У45В 200х50 INOX	200	50	200	1,29	1,47	1,85	2,21	2,76
Короб ЗЕ-9-У45В 300х50 INOX	300	50	200	2,05	2,34	2,93	3,51	4,38
Короб ЗЕ-9-У45В 400х50 INOX	400	50	200	2,08	2,37	2,97	4,93	4,45
Короб ЗЕ-9-У45В 500х50 INOX	500	50	200	2,47	2,82	3,53	4,23	5,29
Короб ЗЕ-9-У45В 600х50 INOX	600	50	200	3,33	3,81	4,75	5,71	8,15

Маркировка серии исполнения (в конце наименования изделия): БЕЗ ОБОЗНАЧЕНИЯ - Исполнение №1 (конвейерное оцинкование по методу Сендзимира), HDZ - Исполнение №2 (горячее оцинкование погружением по ГОСТ 9.307), INOX - Исполнение №3 (нержавеющая сталь); S - расчетная толщина металла; N - расчетная ширина, H - расчетная высота, A - расчетный габарит, M - расчетная масса изделия

УГЛОВАЯ СЕКЦИЯ
КОРОБ ЗЕ-9-У45Н

Работайте выгодно!

Использовать соответствующие консоли. Для закрепления секций на консолях использовать соответствующие крепления. Соединительные аксессуары входят в комплект поставки изделия.

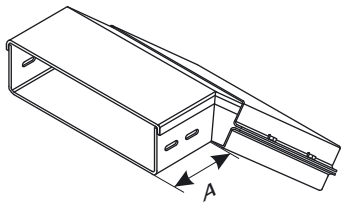

МУЛЬТИСИСТЕМА
ЗЭМИ ЕКАТЕРИНБУРГ

Наименование изделия	N, mm	H, mm	A, mm	M (S=0.7), kg	M (S=0.8), kg	M (S=1.0), kg	M (S=1.2), kg	M (S=1.5), kg
Короб ЗЕ-9-У45Н 50x50	50	50	200	0,69	0,78	0,98	1,17	1,46
Короб ЗЕ-9-У45Н 100x50	100	50	200	0,90	1,03	1,28	1,54	1,91
Короб ЗЕ-9-У45Н 150x50	150	50	200	1,06	1,21	1,51	1,81	2,26
Короб ЗЕ-9-У45Н 200x50	200	50	200	1,29	1,47	1,85	2,21	2,76
Короб ЗЕ-9-У45Н 300x50	300	50	200	2,05	2,34	2,93	3,51	4,38
Короб ЗЕ-9-У45Н 400x50	400	50	200	2,08	2,37	2,97	4,93	4,45
Короб ЗЕ-9-У45Н 500x50	500	50	200	2,47	2,82	3,53	4,23	5,29
Короб ЗЕ-9-У45Н 600x50	600	50	200	3,33	3,81	4,75	5,71	8,15
Короб ЗЕ-9-У45Н 50x50 HDZ	50	50	200	0,69	0,78	0,98	1,17	1,46
Короб ЗЕ-9-У45Н 100x50 HDZ	100	50	200	0,90	1,03	1,28	1,54	1,91
Короб ЗЕ-9-У45Н 150x50 HDZ	150	50	200	1,06	1,21	1,51	1,81	2,26
Короб ЗЕ-9-У45Н 200x50 HDZ	200	50	200	1,29	1,47	1,85	2,21	2,76
Короб ЗЕ-9-У45Н 300x50 HDZ	300	50	200	2,05	2,34	2,93	3,51	4,38
Короб ЗЕ-9-У45Н 400x50 HDZ	400	50	200	2,08	2,37	2,97	4,93	4,45
Короб ЗЕ-9-У45Н 500x50 HDZ	500	50	200	2,47	2,82	3,53	4,23	5,29
Короб ЗЕ-9-У45Н 600x50 HDZ	600	50	200	3,33	3,81	4,75	5,71	8,15
Короб ЗЕ-9-У45Н 50x50 INOX	50	50	200	0,69	0,78	0,98	1,17	1,46
Короб ЗЕ-9-У45Н 100x50 INOX	100	50	200	0,90	1,03	1,28	1,54	1,91
Короб ЗЕ-9-У45Н 150x50 INOX	150	50	200	1,06	1,21	1,51	1,81	2,26
Короб ЗЕ-9-У45Н 200x50 INOX	200	50	200	1,29	1,47	1,85	2,21	2,76
Короб ЗЕ-9-У45Н 300x50 INOX	300	50	200	2,05	2,34	2,93	3,51	4,38
Короб ЗЕ-9-У45Н 400x50 INOX	400	50	200	2,08	2,37	2,97	4,93	4,45
Короб ЗЕ-9-У45Н 500x50 INOX	500	50	200	2,47	2,82	3,53	4,23	5,29
Короб ЗЕ-9-У45Н 600x50 INOX	600	50	200	3,33	3,81	4,75	5,71	8,15

Маркировка серии исполнения (в конце наименования изделия): БЕЗ ОБОЗНАЧЕНИЯ - Исполнение №1 (конвейерное оцинкование по методу Сендзимира), HDZ - Исполнение №2 (горячее оцинкование погружением по ГОСТ 9.307), INOX - Исполнение №3 (нержавеющая сталь); S - расчетная толщина металла; N - расчетная ширина, H - расчетная высота, A - расчетный габарит, M - расчетная масса изделия

УГЛОВАЯ СЕКЦИЯ
КОРОБ ЗЕ-9-У45

Работайте выгодно!

Использовать соответствующие консоли. Для закрепления секций на консолях использовать соответствующие крепления. Соединительные аксессуары входят в комплект поставки изделия.

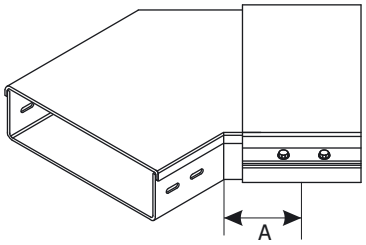

МУЛЬТИСИСТЕМА
ЗЭМИ ЕКАТЕРИНБУРГ

Наименование изделия	N, mm	H, mm	A, mm	M (S=0.7), kg	M (S=0.8), kg	M (S=1.0), kg	M (S=1.2), kg	M (S=1.5), kg
Короб ЗЕ-9-У45 50x50	50	50	200	0,74	0,85	1,06	1,27	1,59
Короб ЗЕ-9-У45 100x50	100	50	250	1,01	1,16	1,45	1,73	2,17
Короб ЗЕ-9-У45 150x50	150	50	300	1,33	1,51	1,89	2,27	2,80
Короб ЗЕ-9-У45 200x50	200	50	350	1,67	1,91	2,39	2,87	3,57
Короб ЗЕ-9-У45 300x50	300	50	450	2,47	2,83	3,53	4,24	5,29
Короб ЗЕ-9-У45 400x50	400	50	550	3,42	3,91	4,89	5,87	7,33
Короб ЗЕ-9-У45 500x50	500	50	650	4,51	5,16	6,45	7,74	9,67
Короб ЗЕ-9-У45 600x50	600	50	750	6,45	7,37	9,27	11,05	12,40
Короб ЗЕ-9-У45 50x50 HDZ	50	50	200	0,74	0,85	1,06	1,27	1,59
Короб ЗЕ-9-У45 100x50 HDZ	100	50	250	1,01	1,16	1,45	1,73	2,17
Короб ЗЕ-9-У45 150x50 HDZ	150	50	300	1,33	1,51	1,89	2,27	2,80
Короб ЗЕ-9-У45 200x50 HDZ	200	50	350	1,67	1,91	2,39	2,87	3,57
Короб ЗЕ-9-У45 300x50 HDZ	300	50	450	2,47	2,83	3,53	4,24	5,29
Короб ЗЕ-9-У45 400x50 HDZ	400	50	550	3,42	3,91	4,89	5,87	7,33
Короб ЗЕ-9-У45 500x50 HDZ	500	50	650	4,51	5,16	6,45	7,74	9,67
Короб ЗЕ-9-У45 600x50 HDZ	600	50	750	6,45	7,37	9,27	11,05	12,40
Короб ЗЕ-9-У45 50x50 INOX	50	50	200	0,74	0,85	1,06	1,27	1,59
Короб ЗЕ-9-У45 100x50 INOX	100	50	250	1,01	1,16	1,45	1,73	2,17
Короб ЗЕ-9-У45 150x50 INOX	150	50	300	1,33	1,51	1,89	2,27	2,80
Короб ЗЕ-9-У45 200x50 INOX	200	50	350	1,67	1,91	2,39	2,87	3,57
Короб ЗЕ-9-У45 300x50 INOX	300	50	450	2,47	2,83	3,53	4,24	5,29
Короб ЗЕ-9-У45 400x50 INOX	400	50	550	3,42	3,91	4,89	5,87	7,33
Короб ЗЕ-9-У45 500x50 INOX	500	50	650	4,51	5,16	6,45	7,74	9,67
Короб ЗЕ-9-У45 600x50 INOX	600	50	750	6,45	7,37	9,27	11,05	12,40

Маркировка серии исполнения (в конце наименования изделия): БЕЗ ОБОЗНАЧЕНИЯ - Исполнение №1 (конвейерное оцинкование по методу Сендзимира), HDZ - Исполнение №2 (горячее оцинкование погружением по ГОСТ 9.307), INOX - Исполнение №3 (нержавеющая сталь); S - расчетная толщина металла; N - расчетная ширина, H - расчетная высота, A - расчетный габарит, M - расчетная масса изделия

ЗАГЛУШКА ТОРЦЕВАЯ КОРОБ ЗЕ-9

Работайте выгодно!

С метизами

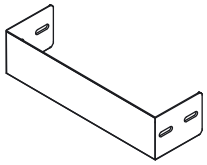

МУЛЬТИСИСТЕМА
ЗЭМИ ЕКАТЕРИНБУРГ

Наименование изделия	N, mm	H, mm	M (S=0.7), kg	M (S=0.8), kg	M (S=1.0), kg	M (S=1.2), kg	M (S=1.5), kg
Заглушка ЗЕ-9 50x50	50	50	0,04	0,05	0,06	0,07	0,09
Заглушка ЗЕ-9 100x50	100	50	0,08	0,09	0,11	0,14	0,17
Заглушка ЗЕ-9 150x50	150	50	0,11	0,12	0,15	0,18	0,23
Заглушка ЗЕ-9 200x50	200	50	0,14	0,15	0,19	0,23	0,29
Заглушка ЗЕ-9 300x50	300	50	0,20	0,22	0,28	0,34	0,42
Заглушка ЗЕ-9 400x50	400	50	0,26	0,29	0,37	0,44	0,55
Заглушка ЗЕ-9 500x50	500	50	0,28	0,33	0,41	0,49	0,61
Заглушка ЗЕ-9 600x50	600	50	0,34	0,39	0,49	0,58	0,73
Заглушка ЗЕ-9 50x50 HDZ	50	50	0,04	0,05	0,06	0,07	0,09
Заглушка ЗЕ-9 100x50 HDZ	100	50	0,08	0,09	0,11	0,14	0,17
Заглушка ЗЕ-9 150x50 HDZ	150	50	0,11	0,12	0,15	0,18	0,23
Заглушка ЗЕ-9 200x50 HDZ	200	50	0,14	0,15	0,19	0,23	0,29
Заглушка ЗЕ-9 300x50 HDZ	300	50	0,20	0,22	0,28	0,34	0,42
Заглушка ЗЕ-9 400x50 HDZ	400	50	0,26	0,29	0,37	0,44	0,55
Заглушка ЗЕ-9 500x50 HDZ	500	50	0,28	0,33	0,41	0,49	0,61
Заглушка ЗЕ-9 600x50 HDZ	600	50	0,34	0,39	0,49	0,58	0,73
Заглушка ЗЕ-9 50x50 INOX	50	50	0,04	0,05	0,06	0,07	0,09
Заглушка ЗЕ-9 100x50 INOX	100	50	0,08	0,09	0,11	0,14	0,17
Заглушка ЗЕ-9 150x50 INOX	150	50	0,11	0,12	0,15	0,18	0,23
Заглушка ЗЕ-9 200x50 INOX	200	50	0,14	0,15	0,19	0,23	0,29
Заглушка ЗЕ-9 300x50 INOX	300	50	0,20	0,22	0,28	0,34	0,42
Заглушка ЗЕ-9 400x50 INOX	400	50	0,26	0,29	0,37	0,44	0,55
Заглушка ЗЕ-9 500x50 INOX	500	50	0,28	0,33	0,41	0,49	0,61
Заглушка ЗЕ-9 600x50 INOX	600	50	0,34	0,39	0,49	0,58	0,73

Маркировка серии исполнения (в конце наименования изделия): БЕЗ ОБОЗНАЧЕНИЯ - Исполнение №1 (конвейерное оцинкование по методу Сендзимира), HDZ - Исполнение №2 (горячее оцинкование погружением по ГОСТ 9.307), INOX - Исполнение №3 (нержавеющая сталь); S - расчетная толщина металла; N - расчетная ширина, H - расчетная высота, A - расчетный габарит, M - расчетная масса изделия

ПОЛНОРАЗМЕРНАЯ ПРЯМАЯ СЕКЦИЯ КОРОБ 3E-9

Использовать соответствующие консоли. Для закрепления секций на консолях использовать соответствующие крепления. Соединительные аксессуары входят в комплект поставки изделия.

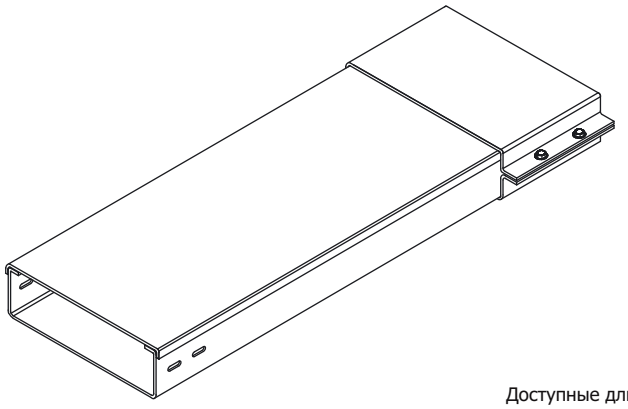

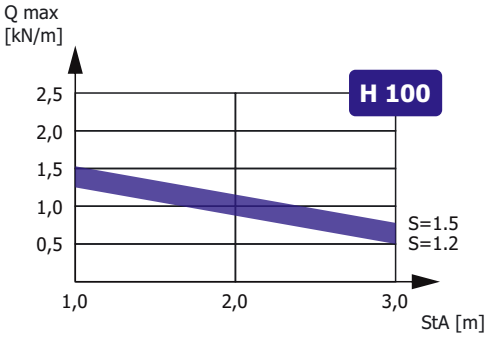

Зависимость максимальной распределенной нагрузки Qmax на днище секции высотой H, шириной N=300, длиной L=3000 от толщины металла S и расстояния между консолями StA в составе прямолинейного участка сбалансированной кабеленесущей конструкции (подробнее в Лицензии)

Доступные длины
* - базовая длина

2500	3500	9000
2000	3000*	6000

Наименование изделия	N, mm	H, mm	M (S=0.7), kg/m	M (S=0.8), kg/m	M (S=1.0), kg/m	M (S=1.2), kg/m	M (S=1.5), kg/m
Короб 3E-9 100x100	100	100	2,75	3,10	3,88	4,70	5,60
Короб 3E-9 150x100	150	100	3,30	3,80	4,75	5,70	6,75
Короб 3E-9 200x100	200	100	3,90	4,50	5,61	6,73	8,40
Короб 3E-9 300x100	300	100	5,10	6,00	7,33	8,80	10,80
Короб 3E-9 400x100	400	100	6,35	7,25	9,15	10,87	13,60
Короб 3E-9 500x100	500	100	7,00	8,63	11,00	12,95	16,00
Короб 3E-9 600x100	600	100	8,67	9,30	12,35	14,85	21,00
Короб 3E-9 100x100 HDZ	100	100	2,75	3,10	3,88	4,70	5,60
Короб 3E-9 150x100 HDZ	150	100	3,30	3,80	4,75	5,70	6,75
Короб 3E-9 200x100 HDZ	200	100	3,90	4,50	5,61	6,73	8,40
Короб 3E-9 300x100 HDZ	300	100	5,10	6,00	7,33	8,80	10,80
Короб 3E-9 400x100 HDZ	400	100	6,35	7,25	9,15	10,87	13,60
Короб 3E-9 500x100 HDZ	500	100	7,00	8,63	11,00	12,95	16,00
Короб 3E-9 600x100 HDZ	600	100	8,67	9,30	12,35	14,85	21,00
Короб 3E-9 100x100 INOX	100	100	2,75	3,10	3,88	4,70	5,60
Короб 3E-9 150x100 INOX	150	100	3,30	3,80	4,75	5,70	6,75
Короб 3E-9 200x100 INOX	200	100	3,90	4,50	5,61	6,73	8,40
Короб 3E-9 300x100 INOX	300	100	5,10	6,00	7,33	8,80	10,80
Короб 3E-9 400x100 INOX	400	100	6,35	7,25	9,15	10,87	13,60
Короб 3E-9 500x100 INOX	500	100	7,00	8,63	11,00	12,95	16,00
Короб 3E-9 600x100 INOX	600	100	8,67	9,30	12,35	14,85	21,00

Маркировка серии исполнения (в конце наименования изделия): БЕЗ ОБОЗНАЧЕНИЯ - Исполнение №1 (конвейерное оцинкование по методу Сендзимира), HDZ - Исполнение №2 (горячее оцинкование погружением по ГОСТ 9.307), INOX - Исполнение №3 (нержавеющая сталь); Qmax - максимальная распределенная нагрузка; StA – расстояние между консолями; S - расчетная толщина металла; N - расчетная ширина; H - расчетная высота; L - расчетная длина; M - расчетная масса

УГЛОВАЯ СЕКЦИЯ
КОРОБ ЗЕ-9-У90

Работайте выгодно!

Использовать соответствующие консоли. Для закрепления секций на консолях использовать соответствующие крепления. Соединительные аксессуары входят в комплект поставки изделия.

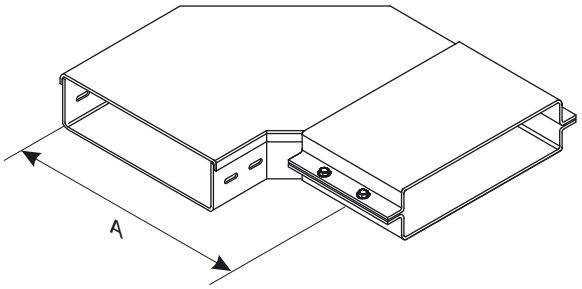

МУЛЬТИСИСТЕМА
ЗЭМИ ЕКАТЕРИНБУРГ

Наименование изделия	N, mm	H, mm	A, mm	M (S=0.7), kg	M (S=0.8), kg	M (S=1.0), kg	M (S=1.2), kg	M (S=1.5), kg
Короб ЗЕ-9-У90 100x100	100	100	250	1,85	2,11	2,64	3,16	3,95
Короб ЗЕ-9-У90 150x100	150	100	300	2,34	2,67	3,34	4,01	5,00
Короб ЗЕ-9-У90 200x100	200	100	350	2,88	3,30	4,12	4,95	6,17
Короб ЗЕ-9-У90 300x100	300	100	450	4,14	4,73	5,92	7,10	8,87
Короб ЗЕ-9-У90 400x100	400	100	550	5,62	6,42	8,03	9,64	12,04
Короб ЗЕ-9-У90 500x100	500	100	650	7,31	8,36	10,45	12,54	15,67
Короб ЗЕ-9-У90 600x100	600	100	750	10,21	11,67	14,59	17,51	19,78
Короб ЗЕ-9-У90 100x100 HDZ	100	100	250	1,85	2,11	2,64	3,16	3,95
Короб ЗЕ-9-У90 150x100 HDZ	150	100	300	2,34	2,67	3,34	4,01	5,00
Короб ЗЕ-9-У90 200x100 HDZ	200	100	350	2,88	3,30	4,12	4,95	6,17
Короб ЗЕ-9-У90 300x100 HDZ	300	100	450	4,14	4,73	5,92	7,10	8,87
Короб ЗЕ-9-У90 400x100 HDZ	400	100	550	5,62	6,42	8,03	9,64	12,04
Короб ЗЕ-9-У90 500x100 HDZ	500	100	650	7,31	8,36	10,45	12,54	15,67
Короб ЗЕ-9-У90 600x100 HDZ	600	100	750	10,21	11,67	14,59	17,51	19,78
Короб ЗЕ-9-У90 100x100 INOX	100	100	250	1,85	2,11	2,64	3,16	3,95
Короб ЗЕ-9-У90 150x100 INOX	150	100	300	2,34	2,67	3,34	4,01	5,00
Короб ЗЕ-9-У90 200x100 INOX	200	100	350	2,88	3,30	4,12	4,95	6,17
Короб ЗЕ-9-У90 300x100 INOX	300	100	450	4,14	4,73	5,92	7,10	8,87
Короб ЗЕ-9-У90 400x100 INOX	400	100	550	5,62	6,42	8,03	9,64	12,04
Короб ЗЕ-9-У90 500x100 INOX	500	100	650	7,31	8,36	10,45	12,54	15,67
Короб ЗЕ-9-У90 600x100 INOX	600	100	750	10,21	11,67	14,59	17,51	19,78

Маркировка серии исполнения (в конце наименования изделия): БЕЗ ОБОЗНАЧЕНИЯ - Исполнение №1 (конвейерное оцинкование по методу Сендзимира), HDZ - Исполнение №2 (горячее оцинкование погружением по ГОСТ 9.307), INOX - Исполнение №3 (нержавеющая сталь); S - расчетная толщина металла; N - расчетная ширина, H - расчетная высота, A - расчетный габарит, M - расчетная масса изделия

УГЛОВАЯ СЕКЦИЯ
КОРОБ ЗЕ-9-У90В

Работайте выгодно!

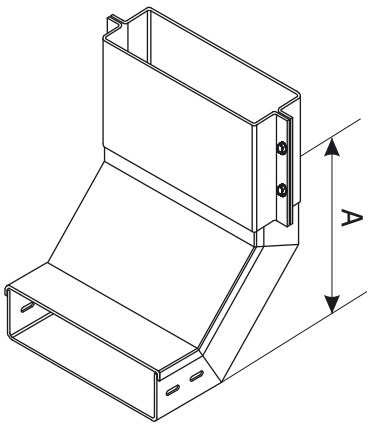

Использовать соответствующие консоли. Для закрепления секций на консолях использовать соответствующие крепления. Соединительные аксессуары входят в комплект поставки изделия.

МУЛЬТИСИСТЕМА
ЗЭМИ ЕКАТЕРИНБУРГ

Наименование изделия	N, mm	H, mm	A, mm	M (S=0.7), kg	M (S=0.8), kg	M (S=1.0), kg	M (S=1.2), kg	M (S=1.5), kg
Короб ЗЕ-9-У90В 100х100	100	100	250	1,87	2,03	2,54	3,05	3,80
Короб ЗЕ-9-У90В 150х100	150	100	250	2,10	2,40	3,00	3,60	4,50
Короб ЗЕ-9-У90В 200х100	200	100	250	2,43	2,77	3,46	4,16	5,19
Короб ЗЕ-9-У90В 300х100	300	100	250	3,07	3,51	4,39	5,26	6,57
Короб ЗЕ-9-У90В 400х100	400	100	250	3,72	4,25	5,31	6,37	7,95
Короб ЗЕ-9-У90В 500х100	500	100	250	5,07	5,80	7,24	8,69	9,34
Короб ЗЕ-9-У90В 600х100	600	100	250	6,36	7,27	9,09	10,91	13,63
Короб ЗЕ-9-У90В 100х100 HDZ	100	100	250	1,87	2,03	2,54	3,05	3,80
Короб ЗЕ-9-У90В 150х100 HDZ	150	100	250	2,10	2,40	3,00	3,60	4,50
Короб ЗЕ-9-У90В 200х100 HDZ	200	100	250	2,43	2,77	3,46	4,16	5,19
Короб ЗЕ-9-У90В 300х100 HDZ	300	100	250	3,07	3,51	4,39	5,26	6,57
Короб ЗЕ-9-У90В 400х100 HDZ	400	100	250	3,72	4,25	5,31	6,37	7,95
Короб ЗЕ-9-У90В 500х100 HDZ	500	100	250	5,07	5,80	7,24	8,69	9,34
Короб ЗЕ-9-У90В 600х100 HDZ	600	100	250	6,36	7,27	9,09	10,91	13,63
Короб ЗЕ-9-У90В 100х100 INOX	100	100	250	1,87	2,03	2,54	3,05	3,80
Короб ЗЕ-9-У90В 150х100 INOX	150	100	250	2,10	2,40	3,00	3,60	4,50
Короб ЗЕ-9-У90В 200х100 INOX	200	100	250	2,43	2,77	3,46	4,16	5,19
Короб ЗЕ-9-У90В 300х100 INOX	300	100	250	3,07	3,51	4,39	5,26	6,57
Короб ЗЕ-9-У90В 400х100 INOX	400	100	250	3,72	4,25	5,31	6,37	7,95
Короб ЗЕ-9-У90В 500х100 INOX	500	100	250	5,07	5,80	7,24	8,69	9,34
Короб ЗЕ-9-У90В 600х100 INOX	600	100	250	6,36	7,27	9,09	10,91	13,63

Маркировка серии исполнения (в конце наименования изделия): БЕЗ ОБОЗНАЧЕНИЯ - Исполнение №1 (конвейерное оцинкование по методу Сендзимира), HDZ - Исполнение №2 (горячее оцинкование погружением по ГОСТ 9.307), INOX - Исполнение №3 (нержавеющая сталь); S - расчетная толщина металла; N - расчетная ширина, H - расчетная высота, A - расчетный габарит, M - расчетная масса изделия

УГЛОВАЯ СЕКЦИЯ
КОРОБ ЗЕ-9-У90Н

Работайте выгодно!

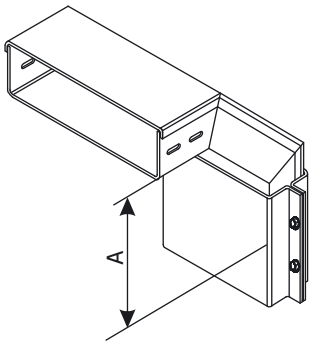

Использовать соответствующие консоли. Для закрепления секций на консолях использовать соответствующие крепления. Соединительные аксессуары входят в комплект поставки изделия.

МУЛЬТИСИСТЕМА
ЗЭМИ ЕКАТЕРИНБУРГ

Наименование изделия	N, mm	H, mm	A, mm	M (S=0.7), kg	M (S=0.8), kg	M (S=1.0), kg	M (S=1.2), kg	M (S=1.5), kg
Короб ЗЕ-9-У90Н 100х100	100	100	250	1,87	2,03	2,54	3,05	3,80
Короб ЗЕ-9-У90Н 150х100	150	100	250	2,10	2,40	3,00	3,60	4,50
Короб ЗЕ-9-У90Н 200х100	200	100	250	2,43	2,77	3,46	4,16	5,19
Короб ЗЕ-9-У90Н 300х100	300	100	250	3,07	3,51	4,39	5,26	6,57
Короб ЗЕ-9-У90Н 400х100	400	100	250	3,72	4,25	5,31	6,37	7,95
Короб ЗЕ-9-У90Н 500х100	500	100	250	5,07	5,80	7,24	8,69	9,34
Короб ЗЕ-9-У90Н 600х100	600	100	250	6,36	7,27	9,09	10,91	13,63
Короб ЗЕ-9-У90Н 100х100 HDZ	100	100	250	1,87	2,03	2,54	3,05	3,80
Короб ЗЕ-9-У90Н 150х100 HDZ	150	100	250	2,10	2,40	3,00	3,60	4,50
Короб ЗЕ-9-У90Н 200х100 HDZ	200	100	250	2,43	2,77	3,46	4,16	5,19
Короб ЗЕ-9-У90Н 300х100 HDZ	300	100	250	3,07	3,51	4,39	5,26	6,57
Короб ЗЕ-9-У90Н 400х100 HDZ	400	100	250	3,72	4,25	5,31	6,37	7,95
Короб ЗЕ-9-У90Н 500х100 HDZ	500	100	250	5,07	5,80	7,24	8,69	9,34
Короб ЗЕ-9-У90Н 600х100 HDZ	600	100	250	6,36	7,27	9,09	10,91	13,63
Короб ЗЕ-9-У90Н 100х100 INOX	100	100	250	1,87	2,03	2,54	3,05	3,80
Короб ЗЕ-9-У90Н 150х100 INOX	150	100	250	2,10	2,40	3,00	3,60	4,50
Короб ЗЕ-9-У90Н 200х100 INOX	200	100	250	2,43	2,77	3,46	4,16	5,19
Короб ЗЕ-9-У90Н 300х100 INOX	300	100	250	3,07	3,51	4,39	5,26	6,57
Короб ЗЕ-9-У90Н 400х100 INOX	400	100	250	3,72	4,25	5,31	6,37	7,95
Короб ЗЕ-9-У90Н 500х100 INOX	500	100	250	5,07	5,80	7,24	8,69	9,34
Короб ЗЕ-9-У90Н 600х100 INOX	600	100	250	6,36	7,27	9,09	10,91	13,63

Маркировка серии исполнения (в конце наименования изделия): БЕЗ ОБОЗНАЧЕНИЯ - Исполнение №1 (конвейерное оцинкование по методу Сендзимира), HDZ - Исполнение №2 (горячее оцинкование погружением по ГОСТ 9.307), INOX - Исполнение №3 (нержавеющая сталь); S - расчетная толщина металла; N - расчетная ширина, H - расчетная высота, A - расчетный габарит, M - расчетная масса изделия

ТРОЙНИКОВАЯ СЕКЦИЯ КОРОБ 3E-9-T

Работайте выгодно!

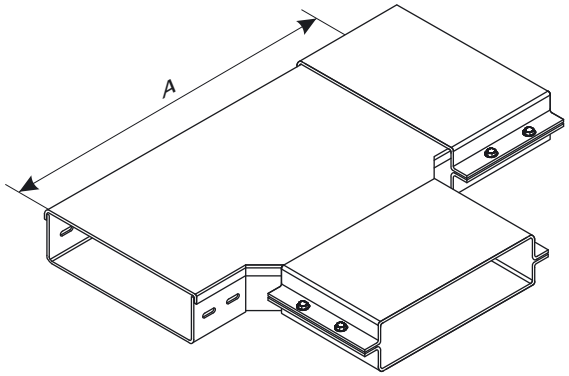

Использовать соответствующие консоли. Для закрепления секций на консолях использовать соответствующие крепления. Соединительные аксессуары входят в комплект поставки изделия.

МУЛЬТИСИСТЕМА
ЗЭМИ ЕКАТЕРИНБУРГ

Наименование изделия	N, mm	H, mm	A, mm	M (S=0.7), kg	M (S=0.8), kg	M (S=1.0), kg	M (S=1.2), kg	M (S=1.5), kg
Короб 3E-9-T 100x100	100	100	400	2,33	2,66	3,32	3,99	4,98
Короб 3E-9-T 150x100	150	100	450	2,85	3,26	4,08	4,89	6,11
Короб 3E-9-T 200x100	200	100	500	3,44	3,93	4,91	5,89	7,35
Короб 3E-9-T 300x100	300	100	600	4,77	5,45	6,81	8,17	10,20
Короб 3E-9-T 400x100	400	100	700	6,32	7,22	9,02	10,83	13,52
Короб 3E-9-T 500x100	500	100	800	8,08	9,24	11,54	13,85	17,32
Короб 3E-9-T 600x100	600	100	900	10,07	11,51	14,39	17,26	21,58
Короб 3E-9-T 100x100 HDZ	100	100	400	2,33	2,66	3,32	3,99	4,98
Короб 3E-9-T 150x100 HDZ	150	100	450	2,85	3,26	4,08	4,89	6,11
Короб 3E-9-T 200x100 HDZ	200	100	500	3,44	3,93	4,91	5,89	7,35
Короб 3E-9-T 300x100 HDZ	300	100	600	4,77	5,45	6,81	8,17	10,20
Короб 3E-9-T 400x100 HDZ	400	100	700	6,32	7,22	9,02	10,83	13,52
Короб 3E-9-T 500x100 HDZ	500	100	800	8,08	9,24	11,54	13,85	17,32
Короб 3E-9-T 600x100 HDZ	600	100	900	10,07	11,51	14,39	17,26	21,58
Короб 3E-9-T 100x100 INOX	100	100	400	2,33	2,66	3,32	3,99	4,98
Короб 3E-9-T 150x100 INOX	150	100	450	2,85	3,26	4,08	4,89	6,11
Короб 3E-9-T 200x100 INOX	200	100	500	3,44	3,93	4,91	5,89	7,35
Короб 3E-9-T 300x100 INOX	300	100	600	4,77	5,45	6,81	8,17	10,20
Короб 3E-9-T 400x100 INOX	400	100	700	6,32	7,22	9,02	10,83	13,52
Короб 3E-9-T 500x100 INOX	500	100	800	8,08	9,24	11,54	13,85	17,32
Короб 3E-9-T 600x100 INOX	600	100	900	10,07	11,51	14,39	17,26	21,58

Маркировка серии исполнения (в конце наименования изделия): БЕЗ ОБОЗНАЧЕНИЯ - Исполнение №1 (конвейерное оцинкование по методу Сендзимира), HDZ - Исполнение №2 (горячее оцинкование погружением по ГОСТ 9.307), INOX - Исполнение №3 (нержавеющая сталь); S - расчетная толщина металла; N - расчетная ширина, H - расчетная высота, A - расчетный габарит, M - расчетная масса изделия

КРЕСТООБРАЗНАЯ СЕКЦИЯ
КОРОБ ЗЕ-9-К

Работайте выгодно!

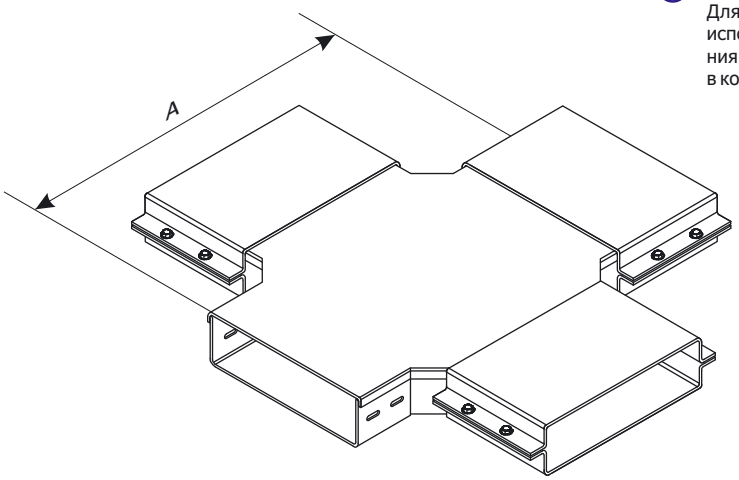

Использовать соответствующие консоли. Для закрепления секций на консолях использовать соответствующие крепления. Соединительные аксессуары входят в комплект поставки изделия.

МУЛЬТИСИСТЕМА
ЗЭМИ ЕКАТЕРИНБУРГ

Наименование изделия	N, mm	H, mm	A, mm	M (S=0.7), kg	M (S=0.8), kg	M (S=1.0), kg	M (S=1.2), kg	M (S=1.5), kg
Короб ЗЕ-9-К 100х100	100	100	400	3,27	3,74	4,68	5,61	7,01
Короб ЗЕ-9-К 150х100	150	100	450	3,86	4,41	5,51	6,61	8,25
Короб ЗЕ-9-К 200х100	200	100	500	4,49	5,13	6,41	7,69	9,62
Короб ЗЕ-9-К 300х100	300	100	600	5,93	6,78	8,47	10,17	12,70
Короб ЗЕ-9-К 400х100	400	100	700	7,59	8,67	10,84	13,01	16,25
Короб ЗЕ-9-К 500х100	500	100	800	9,05	10,34	12,93	15,51	19,39
Короб ЗЕ-9-К 600х100	600	100	900	9,80	11,20	13,99	16,79	25,94
Короб ЗЕ-9-К 100х100 HDZ	100	100	400	3,27	3,74	4,68	5,61	7,01
Короб ЗЕ-9-К 150х100 HDZ	150	100	450	3,86	4,41	5,51	6,61	8,25
Короб ЗЕ-9-К 200х100 HDZ	200	100	500	4,49	5,13	6,41	7,69	9,62
Короб ЗЕ-9-К 300х100 HDZ	300	100	600	5,93	6,78	8,47	10,17	12,70
Короб ЗЕ-9-К 400х100 HDZ	400	100	700	7,59	8,67	10,84	13,01	16,25
Короб ЗЕ-9-К 500х100 HDZ	500	100	800	9,05	10,34	12,93	15,51	19,39
Короб ЗЕ-9-К 600х100 HDZ	600	100	900	9,80	11,20	13,99	16,79	25,94
Короб ЗЕ-9-К 100х100 INOX	100	100	400	3,27	3,74	4,68	5,61	7,01
Короб ЗЕ-9-К 150х100 INOX	150	100	450	3,86	4,41	5,51	6,61	8,25
Короб ЗЕ-9-К 200х100 INOX	200	100	500	4,49	5,13	6,41	7,69	9,62
Короб ЗЕ-9-К 300х100 INOX	300	100	600	5,93	6,78	8,47	10,17	12,70
Короб ЗЕ-9-К 400х100 INOX	400	100	700	7,59	8,67	10,84	13,01	16,25
Короб ЗЕ-9-К 500х100 INOX	500	100	800	9,05	10,34	12,93	15,51	19,39
Короб ЗЕ-9-К 600х100 INOX	600	100	900	9,80	11,20	13,99	16,79	25,94

Маркировка серии исполнения (в конце наименования изделия): БЕЗ ОБОЗНАЧЕНИЯ - Исполнение №1 (конвейерное оцинкование по методу Сендзимира), HDZ - Исполнение №2 (горячее оцинкование погружением по ГОСТ 9.307), INOX - Исполнение №3 (нержавеющая сталь); S - расчетная толщина металла; N - расчетная ширина, H - расчетная высота, A - расчетный габарит, M - расчетная масса изделия

УГЛОВАЯ СЕКЦИЯ
КОРОБ ЗЕ-9-У45В

Работайте выгодно!

Использовать соответствующие консоли. Для закрепления секций на консолях использовать соответствующие крепления. Соединительные аксессуары входят в комплект поставки изделия.

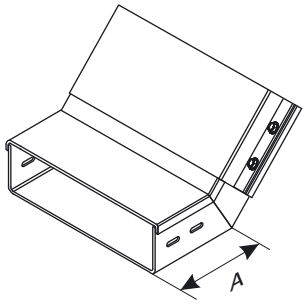

МУЛЬТИСИСТЕМА
ЗЭМИ ЕКАТЕРИНБУРГ

Наименование изделия	N, mm	H, mm	A, mm	M (S=0.7), kg	M (S=0.8), kg	M (S=1.0), kg	M (S=1.2), kg	M (S=1.5), kg
Короб ЗЕ-9-У45В 100x100	100	100	250	1,25	1,35	1,69	2,03	2,53
Короб ЗЕ-9-У45В 150x100	150	100	250	1,40	1,60	2,00	2,40	3,00
Короб ЗЕ-9-У45В 200x100	200	100	250	1,62	1,85	2,31	2,77	3,46
Короб ЗЕ-9-У45В 300x100	300	100	250	2,05	2,34	2,93	3,51	4,38
Короб ЗЕ-9-У45В 400x100	400	100	250	2,48	2,83	3,54	4,25	5,30
Короб ЗЕ-9-У45В 500x100	500	100	250	3,38	3,87	4,83	5,79	6,23
Короб ЗЕ-9-У45В 600x100	600	100	250	4,24	4,85	6,06	7,27	9,09
Короб ЗЕ-9-У45В 100x100 HDZ	100	100	250	1,25	1,35	1,69	2,03	2,53
Короб ЗЕ-9-У45В 150x100 HDZ	150	100	250	1,40	1,60	2,00	2,40	3,00
Короб ЗЕ-9-У45В 200x100 HDZ	200	100	250	1,62	1,85	2,31	2,77	3,46
Короб ЗЕ-9-У45В 300x100 HDZ	300	100	250	2,05	2,34	2,93	3,51	4,38
Короб ЗЕ-9-У45В 400x100 HDZ	400	100	250	2,48	2,83	3,54	4,25	5,30
Короб ЗЕ-9-У45В 500x100 HDZ	500	100	250	3,38	3,87	4,83	5,79	6,23
Короб ЗЕ-9-У45В 600x100 HDZ	600	100	250	4,24	4,85	6,06	7,27	9,09
Короб ЗЕ-9-У45В 100x100 INOX	100	100	250	1,25	1,35	1,69	2,03	2,53
Короб ЗЕ-9-У45В 150x100 INOX	150	100	250	1,40	1,60	2,00	2,40	3,00
Короб ЗЕ-9-У45В 200x100 INOX	200	100	250	1,62	1,85	2,31	2,77	3,46
Короб ЗЕ-9-У45В 300x100 INOX	300	100	250	2,05	2,34	2,93	3,51	4,38
Короб ЗЕ-9-У45В 400x100 INOX	400	100	250	2,48	2,83	3,54	4,25	5,30
Короб ЗЕ-9-У45В 500x100 INOX	500	100	250	3,38	3,87	4,83	5,79	6,23
Короб ЗЕ-9-У45В 600x100 INOX	600	100	250	4,24	4,85	6,06	7,27	9,09

Маркировка серии исполнения (в конце наименования изделия): БЕЗ ОБОЗНАЧЕНИЯ - Исполнение №1 (конвейерное оцинкование по методу Сендзимира), HDZ - Исполнение №2 (горячее оцинкование погружением по ГОСТ 9.307), INOX - Исполнение №3 (нержавеющая сталь); S - расчетная толщина металла; N - расчетная ширина, H - расчетная высота, A - расчетный габарит, M - расчетная масса изделия

УГЛОВАЯ СЕКЦИЯ
КОРОБ ЗЕ-9-У45Н

Работайте выгодно!

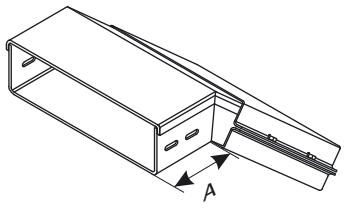

Использовать соответствующие консоли. Для закрепления секций на консолях использовать соответствующие крепления. Соединительные аксессуары входят в комплект поставки изделия.

МУЛЬТИСИСТЕМА
ЗЭМИ ЕКАТЕРИНБУРГ

Наименование изделия	N, mm	H, mm	A, mm	M (S=0.7), kg	M (S=0.8), kg	M (S=1.0), kg	M (S=1.2), kg	M (S=1.5), kg
Короб ЗЕ-9-У45Н 100х100	100	100	250	1,25	1,35	1,69	2,03	2,53
Короб ЗЕ-9-У45Н 150х100	150	100	250	1,40	1,60	2,00	2,40	3,00
Короб ЗЕ-9-У45Н 200х100	200	100	250	1,62	1,85	2,31	2,77	3,46
Короб ЗЕ-9-У45Н 300х100	300	100	250	2,05	2,34	2,93	3,51	4,38
Короб ЗЕ-9-У45Н 400х100	400	100	250	2,48	2,83	3,54	4,25	5,30
Короб ЗЕ-9-У45Н 500х100	500	100	250	3,38	3,87	4,83	5,79	6,23
Короб ЗЕ-9-У45Н 600х100	600	100	250	4,24	4,85	6,06	7,27	9,09
Короб ЗЕ-9-У45Н 100х100 HDZ	100	100	250	1,25	1,35	1,69	2,03	2,53
Короб ЗЕ-9-У45Н 150х100 HDZ	150	100	250	1,40	1,60	2,00	2,40	3,00
Короб ЗЕ-9-У45Н 200х100 HDZ	200	100	250	1,62	1,85	2,31	2,77	3,46
Короб ЗЕ-9-У45Н 300х100 HDZ	300	100	250	2,05	2,34	2,93	3,51	4,38
Короб ЗЕ-9-У45Н 400х100 HDZ	400	100	250	2,48	2,83	3,54	4,25	5,30
Короб ЗЕ-9-У45Н 500х100 HDZ	500	100	250	3,38	3,87	4,83	5,79	6,23
Короб ЗЕ-9-У45Н 600х100 HDZ	600	100	250	4,24	4,85	6,06	7,27	9,09
Короб ЗЕ-9-У45Н 100х100 INOX	100	100	250	1,25	1,35	1,69	2,03	2,53
Короб ЗЕ-9-У45Н 150х100 INOX	150	100	250	1,40	1,60	2,00	2,40	3,00
Короб ЗЕ-9-У45Н 200х100 INOX	200	100	250	1,62	1,85	2,31	2,77	3,46
Короб ЗЕ-9-У45Н 300х100 INOX	300	100	250	2,05	2,34	2,93	3,51	4,38
Короб ЗЕ-9-У45Н 400х100 INOX	400	100	250	2,48	2,83	3,54	4,25	5,30
Короб ЗЕ-9-У45Н 500х100 INOX	500	100	250	3,38	3,87	4,83	5,79	6,23
Короб ЗЕ-9-У45Н 600х100 INOX	600	100	250	4,24	4,85	6,06	7,27	9,09

Маркировка серии исполнения (в конце наименования изделия): БЕЗ ОБОЗНАЧЕНИЯ - Исполнение №1 (конвейерное оцинкование по методу Сендзимира), HDZ - Исполнение №2 (горячее оцинкование погружением по ГОСТ 9.307), INOX - Исполнение №3 (нержавеющая сталь); S - расчетная толщина металла; N - расчетная ширина, H - расчетная высота, A - расчетный габарит, M - расчетная масса изделия

УГЛОВАЯ СЕКЦИЯ
КОРОБ ЗЕ-9-У45

Работайте выгодно!

Использовать соответствующие консоли. Для закрепления секций на консолях использовать соответствующие крепления. Соединительные аксессуары входят в комплект поставки изделия.

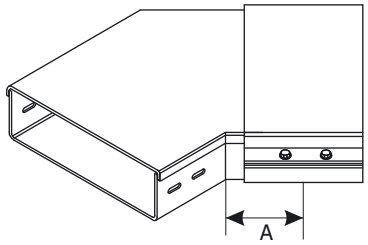

МУЛЬТИСИСТЕМА
ЗЭМИ ЕКАТЕРИНБУРГ

Наименование изделия	N, mm	H, mm	A, mm	M (S=0.7), kg	M (S=0.8), kg	M (S=1.0), kg	M (S=1.2), kg	M (S=1.5), kg
Короб ЗЕ-9-У45 100x100	100	100	250	1,23	1,41	1,76	2,11	2,63
Короб ЗЕ-9-У45 150x100	150	100	300	1,56	1,78	2,23	2,67	3,33
Короб ЗЕ-9-У45 200x100	200	100	350	1,92	2,20	2,75	3,30	4,11
Короб ЗЕ-9-У45 300x100	300	100	450	2,76	3,15	3,95	4,73	5,91
Короб ЗЕ-9-У45 400x100	400	100	550	3,75	4,28	5,35	6,43	8,03
Короб ЗЕ-9-У45 500x100	500	100	650	4,87	5,57	6,97	8,36	10,45
Короб ЗЕ-9-У45 600x100	600	100	750	6,81	7,78	9,73	11,67	13,19
Короб ЗЕ-9-У45 100x100 HDZ	100	100	250	1,23	1,41	1,76	2,11	2,63
Короб ЗЕ-9-У45 150x100 HDZ	150	100	300	1,56	1,78	2,23	2,67	3,33
Короб ЗЕ-9-У45 200x100 HDZ	200	100	350	1,92	2,20	2,75	3,30	4,11
Короб ЗЕ-9-У45 300x100 HDZ	300	100	450	2,76	3,15	3,95	4,73	5,91
Короб ЗЕ-9-У45 400x100 HDZ	400	100	550	3,75	4,28	5,35	6,43	8,03
Короб ЗЕ-9-У45 500x100 HDZ	500	100	650	4,87	5,57	6,97	8,36	10,45
Короб ЗЕ-9-У45 600x100 HDZ	600	100	750	6,81	7,78	9,73	11,67	13,19
Короб ЗЕ-9-У45 100x100 INOX	100	100	250	1,23	1,41	1,76	2,11	2,63
Короб ЗЕ-9-У45 150x100 INOX	150	100	300	1,56	1,78	2,23	2,67	3,33
Короб ЗЕ-9-У45 200x100 INOX	200	100	350	1,92	2,20	2,75	3,30	4,11
Короб ЗЕ-9-У45 300x100 INOX	300	100	450	2,76	3,15	3,95	4,73	5,91
Короб ЗЕ-9-У45 400x100 INOX	400	100	550	3,75	4,28	5,35	6,43	8,03
Короб ЗЕ-9-У45 500x100 INOX	500	100	650	4,87	5,57	6,97	8,36	10,45
Короб ЗЕ-9-У45 600x100 INOX	600	100	750	6,81	7,78	9,73	11,67	13,19

Маркировка серии исполнения (в конце наименования изделия): БЕЗ ОБОЗНАЧЕНИЯ - Исполнение №1 (конвейерное оцинкование по методу Сендзимира), HDZ - Исполнение №2 (горячее оцинкование погружением по ГОСТ 9.307), INOX - Исполнение №3 (нержавеющая сталь); S - расчетная толщина металла; N - расчетная ширина, H - расчетная высота, A - расчетный габарит, M - расчетная масса изделия

ЗАГЛУШКА ТОРЦЕВАЯ КОРОБ ЗЕ-9

С метизами

Работайте выгодно!

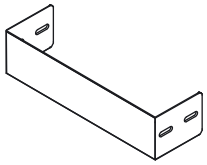

МУЛЬТИСИСТЕМА
ЗЭМИ ЕКАТЕРИНБУРГ

Наименование изделия	N, mm	H, mm	M (S=0.7), kg	M (S=0.8), kg	M (S=1.0), kg	M (S=1.2), kg	M (S=1.5), kg
Заглушка ЗЕ-9 100x100	100	100	0,15	0,18	0,22	0,26	0,33
Заглушка ЗЕ-9 150x100	150	100	0,21	0,24	0,30	0,36	0,45
Заглушка ЗЕ-9 200x100	200	100	0,27	0,30	0,38	0,46	0,57
Заглушка ЗЕ-9 300x100	300	100	0,39	0,44	0,55	0,66	0,83
Заглушка ЗЕ-9 400x100	400	100	0,51	0,59	0,73	0,88	1,10
Заглушка ЗЕ-9 500x100	500	100	0,57	0,65	0,81	0,98	1,22
Заглушка ЗЕ-9 600x100	600	100	0,68	0,77	0,97	1,16	1,45
Заглушка ЗЕ-9 100x100 HDZ	100	100	0,15	0,18	0,22	0,26	0,33
Заглушка ЗЕ-9 150x100 HDZ	150	100	0,21	0,24	0,30	0,36	0,45
Заглушка ЗЕ-9 200x100 HDZ	200	100	0,27	0,30	0,38	0,46	0,57
Заглушка ЗЕ-9 300x100 HDZ	300	100	0,39	0,44	0,55	0,66	0,83
Заглушка ЗЕ-9 400x100 HDZ	400	100	0,51	0,59	0,73	0,88	1,10
Заглушка ЗЕ-9 500x100 HDZ	500	100	0,57	0,65	0,81	0,98	1,22
Заглушка ЗЕ-9 600x100 HDZ	600	100	0,68	0,77	0,97	1,16	1,45
Заглушка ЗЕ-9 100x100 INOX	100	100	0,15	0,18	0,22	0,26	0,33
Заглушка ЗЕ-9 150x100 INOX	150	100	0,21	0,24	0,30	0,36	0,45
Заглушка ЗЕ-9 200x100 INOX	200	100	0,27	0,30	0,38	0,46	0,57
Заглушка ЗЕ-9 300x100 INOX	300	100	0,39	0,44	0,55	0,66	0,83
Заглушка ЗЕ-9 400x100 INOX	400	100	0,51	0,59	0,73	0,88	1,10
Заглушка ЗЕ-9 500x100 INOX	500	100	0,57	0,65	0,81	0,98	1,22
Заглушка ЗЕ-9 600x100 INOX	600	100	0,68	0,77	0,97	1,16	1,45

Маркировка серии исполнения (в конце наименования изделия): БЕЗ ОБОЗНАЧЕНИЯ - Исполнение №1 (конвейерное оцинкование по методу Сендзимира), HDZ - Исполнение №2 (горячее оцинкование погружением по ГОСТ 9.307), INOX - Исполнение №3 (нержавеющая сталь); S - расчетная толщина металла; N - расчетная ширина, H - расчетная высота, A - расчетный габарит, M - расчетная масса изделия

ПОЛНОРАЗМЕРНАЯ ПРЯМАЯ СЕКЦИЯ КОРОБ 3Е-9

Использовать соответствующие консоли. Для закрепления секций на консолях использовать соответствующие крепления. Соединительные аксессуары входят в комплект поставки изделия.

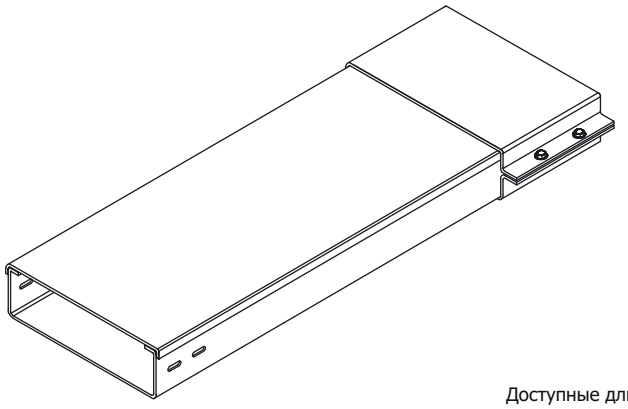

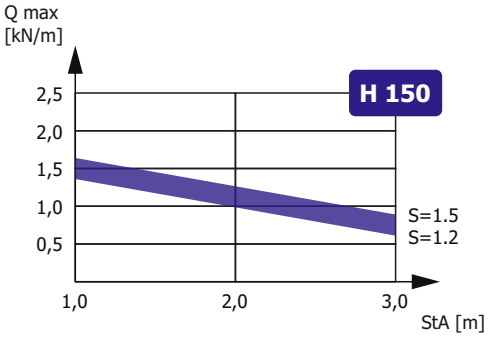

Зависимость максимальной распределенной нагрузки Qmax на днище секции высотой H, шириной N=300, длиной L=3000 от толщины металла S и расстояния между консолями StA в составе прямолинейного участка сбалансированной кабеленесущей конструкции (подробнее в Лицензии)

Доступные длины
* - базовая длина

2500	3500	9000
2000	3000*	6000

Наименование изделия	N, mm	H, mm	M (S=0.7), kg/m	M (S=0.8), kg/m	M (S=1.0), kg/m	M (S=1.2), kg/m	M (S=1.5), kg/m
Короб 3Е-9 150x150	150	150	3,90	4,50	5,60	6,70	8,20
Короб 3Е-9 200x150	200	150	4,40	5,01	6,30	7,60	9,00
Короб 3Е-9 300x150	300	150	5,80	6,70	8,20	9,80	12,10
Короб 3Е-9 400x150	400	150	6,90	7,90	9,80	11,90	14,80
Короб 3Е-9 500x150	500	150	8,15	8,30	11,60	14,00	17,30
Короб 3Е-9 600x150	600	150	9,80	10,70	13,90	16,10	19,80
Короб 3Е-9 150x150 HDZ	150	150	3,90	4,50	5,60	6,70	8,20
Короб 3Е-9 200x150 HDZ	200	150	4,40	5,01	6,30	7,60	9,00
Короб 3Е-9 300x150 HDZ	300	150	5,80	6,70	8,20	9,80	12,10
Короб 3Е-9 400x150 HDZ	400	150	6,90	7,90	9,80	11,90	14,80
Короб 3Е-9 500x150 HDZ	500	150	8,15	8,30	11,60	14,00	17,30
Короб 3Е-9 600x150 HDZ	600	150	9,80	10,70	13,90	16,10	19,80
Короб 3Е-9 150x150 INOX	150	150	3,90	4,50	5,60	6,70	8,20
Короб 3Е-9 200x150 INOX	200	150	4,40	5,01	6,30	7,60	9,00
Короб 3Е-9 300x150 INOX	300	150	5,80	6,70	8,20	9,80	12,10
Короб 3Е-9 400x150 INOX	400	150	6,90	7,90	9,80	11,90	14,80
Короб 3Е-9 500x150 INOX	500	150	8,15	8,30	11,60	14,00	17,30
Короб 3Е-9 600x150 INOX	600	150	9,80	10,70	13,90	16,10	19,80

Маркировка серии исполнения (в конце наименования изделия): БЕЗ ОБОЗНАЧЕНИЯ - Исполнение №1 (конвейерное оцинкование по методу Сендзимира), HDZ - Исполнение №2 (горячее оцинкование погружением по ГОСТ 9.307), INOX - Исполнение №3 (нержавеющая сталь); Qmax - максимальная распределенная нагрузка; StA – расстояние между консолями; S - расчетная толщина металла; N - расчетная ширина; H - расчетная высота; L - расчетная длина; M - расчетная масса

УГЛОВАЯ СЕКЦИЯ
КОРОБ ЗЕ-9-У90

Работайте выгодно!

Использовать соответствующие консоли. Для закрепления секций на консолях использовать соответствующие крепления. Соединительные аксессуары входят в комплект поставки изделия.

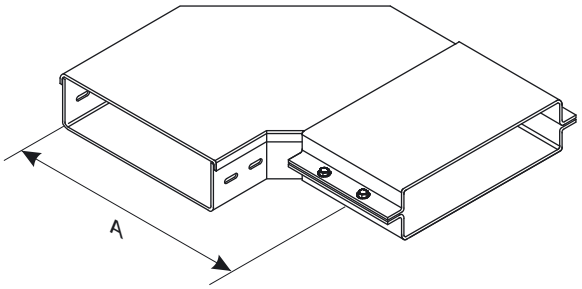

МУЛЬТИСИСТЕМА
ЗЭМИ ЕКАТЕРИНБУРГ

Наименование изделия	N, mm	H, mm	A, mm	M (S=0.7), kg	M (S=0.8), kg	M (S=1.0), kg	M (S=1.2), kg	M (S=1.5), kg
Короб ЗЕ-9-У90 150х150	150	150	300	2,69	3,07	3,84	4,61	5,75
Короб ЗЕ-9-У90 200х150	200	150	350	3,26	3,73	4,66	5,59	6,98
Короб ЗЕ-9-У90 300х150	300	150	450	4,58	5,23	6,54	7,84	9,79
Короб ЗЕ-9-У90 400х150	400	150	550	6,11	6,98	8,73	10,47	13,08
Короб ЗЕ-9-У90 500х150	500	150	650	7,86	8,98	11,22	13,47	16,84
Короб ЗЕ-9-У90 600х150	600	150	750	10,75	12,29	15,36	18,44	20,95
Короб ЗЕ-9-У90 150х150 HDZ	150	150	300	2,69	3,07	3,84	4,61	5,75
Короб ЗЕ-9-У90 200х150 HDZ	200	150	350	3,26	3,73	4,66	5,59	6,98
Короб ЗЕ-9-У90 300х150 HDZ	300	150	450	4,58	5,23	6,54	7,84	9,79
Короб ЗЕ-9-У90 400х150 HDZ	400	150	550	6,11	6,98	8,73	10,47	13,08
Короб ЗЕ-9-У90 500х150 HDZ	500	150	650	7,86	8,98	11,22	13,47	16,84
Короб ЗЕ-9-У90 600х150 HDZ	600	150	750	10,75	12,29	15,36	18,44	20,95
Короб ЗЕ-9-У90 150х150 INOX	150	150	300	2,69	3,07	3,84	4,61	5,75
Короб ЗЕ-9-У90 200х150 INOX	200	150	350	3,26	3,73	4,66	5,59	6,98
Короб ЗЕ-9-У90 300х150 INOX	300	150	450	4,58	5,23	6,54	7,84	9,79
Короб ЗЕ-9-У90 400х150 INOX	400	150	550	6,11	6,98	8,73	10,47	13,08
Короб ЗЕ-9-У90 500х150 INOX	500	150	650	7,86	8,98	11,22	13,47	16,84
Короб ЗЕ-9-У90 600х150 INOX	600	150	750	10,75	12,29	15,36	18,44	20,95

Маркировка серии исполнения (в конце наименования изделия): БЕЗ ОБОЗНАЧЕНИЯ - Исполнение №1 (конвейерное оцинкование по методу Сендзимира), HDZ - Исполнение №2 (горячее оцинкование погружением по ГОСТ 9.307), INOX - Исполнение №3 (нержавеющая сталь); S - расчетная толщина металла; N - расчетная ширина, H - расчетная высота, A - расчетный габарит, M - расчетная масса изделия

УГЛОВАЯ СЕКЦИЯ
КОРОБ ЗЕ-9-У90В

Работайте выгодно!

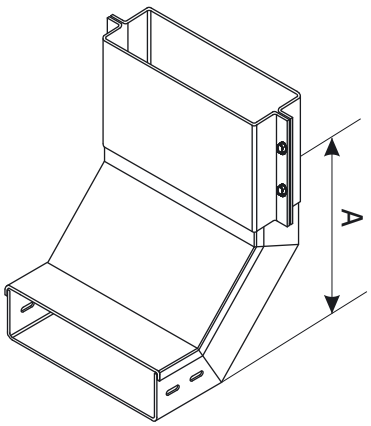

Использовать соответствующие консоли. Для закрепления секций на консолях использовать соответствующие крепления. Соединительные аксессуары входят в комплект поставки изделия.

МУЛЬТИСИСТЕМА
ЗЭМИ ЕКАТЕРИНБУРГ

Наименование изделия	N, mm	H, mm	A, mm	M (S=0.7), kg	M (S=0.8), kg	M (S=1.0), kg	M (S=1.2), kg	M (S=1.5), kg
Короб ЗЕ-9-У90В 150х150	150	150	300	2,62	2,99	3,74	4,49	5,60
Короб ЗЕ-9-У90В 200х150	200	150	300	2,91	3,33	4,16	5,00	6,24
Короб ЗЕ-9-У90В 300х150	300	150	300	3,67	4,19	5,24	6,29	7,85
Короб ЗЕ-9-У90В 400х150	400	150	300	4,37	4,99	6,24	7,49	9,36
Короб ЗЕ-9-У90В 500х150	500	150	300	6,44	7,36	9,20	11,04	10,71
Короб ЗЕ-9-У90В 600х150	600	150	300	7,73	8,83	11,04	13,25	15,03
Короб ЗЕ-9-У90В 150х150 HDZ	150	150	300	2,62	2,99	3,74	4,49	5,60
Короб ЗЕ-9-У90В 200х150 HDZ	200	150	300	2,91	3,33	4,16	5,00	6,24
Короб ЗЕ-9-У90В 300х150 HDZ	300	150	300	3,67	4,19	5,24	6,29	7,85
Короб ЗЕ-9-У90В 400х150 HDZ	400	150	300	4,37	4,99	6,24	7,49	9,36
Короб ЗЕ-9-У90В 500х150 HDZ	500	150	300	6,44	7,36	9,20	11,04	10,71
Короб ЗЕ-9-У90В 600х150 HDZ	600	150	300	7,73	8,83	11,04	13,25	15,03
Короб ЗЕ-9-У90В 150х150 INOX	150	150	300	2,62	2,99	3,74	4,49	5,60
Короб ЗЕ-9-У90В 200х150 INOX	200	150	300	2,91	3,33	4,16	5,00	6,24
Короб ЗЕ-9-У90В 300х150 INOX	300	150	300	3,67	4,19	5,24	6,29	7,85
Короб ЗЕ-9-У90В 400х150 INOX	400	150	300	4,37	4,99	6,24	7,49	9,36
Короб ЗЕ-9-У90В 500х150 INOX	500	150	300	6,44	7,36	9,20	11,04	10,71
Короб ЗЕ-9-У90В 600х150 INOX	600	150	300	7,73	8,83	11,04	13,25	15,03

Маркировка серии исполнения (в конце наименования изделия): БЕЗ ОБОЗНАЧЕНИЯ - Исполнение №1 (конвейерное оцинкование по методу Сендзимира), HDZ - Исполнение №2 (горячее оцинкование погружением по ГОСТ 9.307), INOX - Исполнение №3 (нержавеющая сталь); S - расчетная толщина металла; N - расчетная ширина, H - расчетная высота, A - расчетный габарит, M - расчетная масса изделия

УГЛОВАЯ СЕКЦИЯ
КОРОБ ЗЕ-9-У90Н

Работайте выгодно!

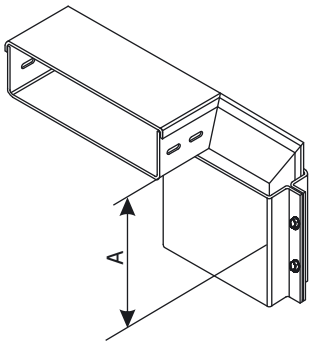

Использовать соответствующие консоли. Для закрепления секций на консолях использовать соответствующие крепления. Соединительные аксессуары входят в комплект поставки изделия.

МУЛЬТИСИСТЕМА
ЗЭМИ ЕКАТЕРИНБУРГ

Наименование изделия	N, mm	H, mm	A, mm	M (S=0.7), kg	M (S=0.8), kg	M (S=1.0), kg	M (S=1.2), kg	M (S=1.5), kg
Короб ЗЕ-9-У90Н 150х150	150	150	300	2,62	2,99	3,74	4,49	5,60
Короб ЗЕ-9-У90Н 200х150	200	150	300	2,91	3,33	4,16	5,00	6,24
Короб ЗЕ-9-У90Н 300х150	300	150	300	3,67	4,19	5,24	6,29	7,85
Короб ЗЕ-9-У90Н 400х150	400	150	300	4,37	4,99	6,24	7,49	9,36
Короб ЗЕ-9-У90Н 500х150	500	150	300	6,44	7,36	9,20	11,04	10,71
Короб ЗЕ-9-У90Н 600х150	600	150	300	7,73	8,83	11,04	13,25	15,03
Короб ЗЕ-9-У90Н 150х150 HDZ	150	150	300	2,62	2,99	3,74	4,49	5,60
Короб ЗЕ-9-У90Н 200х150 HDZ	200	150	300	2,91	3,33	4,16	5,00	6,24
Короб ЗЕ-9-У90Н 300х150 HDZ	300	150	300	3,67	4,19	5,24	6,29	7,85
Короб ЗЕ-9-У90Н 400х150 HDZ	400	150	300	4,37	4,99	6,24	7,49	9,36
Короб ЗЕ-9-У90Н 500х150 HDZ	500	150	300	6,44	7,36	9,20	11,04	10,71
Короб ЗЕ-9-У90Н 600х150 HDZ	600	150	300	7,73	8,83	11,04	13,25	15,03
Короб ЗЕ-9-У90Н 150х150 INOX	150	150	300	2,62	2,99	3,74	4,49	5,60
Короб ЗЕ-9-У90Н 200х150 INOX	200	150	300	2,91	3,33	4,16	5,00	6,24
Короб ЗЕ-9-У90Н 300х150 INOX	300	150	300	3,67	4,19	5,24	6,29	7,85
Короб ЗЕ-9-У90Н 400х150 INOX	400	150	300	4,37	4,99	6,24	7,49	9,36
Короб ЗЕ-9-У90Н 500х150 INOX	500	150	300	6,44	7,36	9,20	11,04	10,71
Короб ЗЕ-9-У90Н 600х150 INOX	600	150	300	7,73	8,83	11,04	13,25	15,03

Маркировка серии исполнения (в конце наименования изделия): БЕЗ ОБОЗНАЧЕНИЯ - Исполнение №1 (конвейерное оцинкование по методу Сендзимира), HDZ - Исполнение №2 (горячее оцинкование погружением по ГОСТ 9.307), INOX - Исполнение №3 (нержавеющая сталь); S - расчетная толщина металла; N - расчетная ширина, H - расчетная высота, A - расчетный габарит, M - расчетная масса изделия

ТРОЙНИКОВАЯ СЕКЦИЯ КОРОБ 3E-9-T

Работайте выгодно!

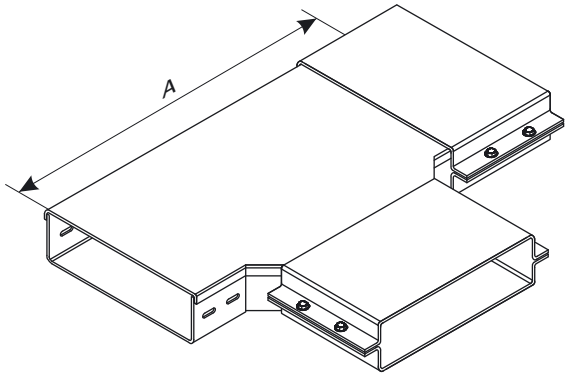

Использовать соответствующие консоли. Для закрепления секций на консолях использовать соответствующие крепления. Соединительные аксессуары входят в комплект поставки изделия.

МУЛЬТИСИСТЕМА
ЗЭМИ ЕКАТЕРИНБУРГ

Наименование изделия	N, mm	H, mm	A, mm	M (S=0.7), kg	M (S=0.8), kg	M (S=1.0), kg	M (S=1.2), kg	M (S=1.5), kg
Короб 3E-9-T 150x150	150	150	450	3,24	3,70	4,63	5,55	6,93
Короб 3E-9-T 200x150	200	150	500	3,83	4,38	5,48	6,57	8,21
Короб 3E-9-T 300x150	300	150	600	5,19	5,93	7,42	8,90	11,12
Короб 3E-9-T 400x150	400	150	700	6,77	7,74	9,67	11,60	14,50
Короб 3E-9-T 500x150	500	150	800	8,56	9,78	12,23	14,68	18,35
Короб 3E-9-T 600x150	600	150	900	10,55	12,06	15,07	18,09	22,61
Короб 3E-9-T 150x150 HDZ	150	150	450	3,24	3,70	4,63	5,55	6,93
Короб 3E-9-T 200x150 HDZ	200	150	500	3,83	4,38	5,48	6,57	8,21
Короб 3E-9-T 300x150 HDZ	300	150	600	5,19	5,93	7,42	8,90	11,12
Короб 3E-9-T 400x150 HDZ	400	150	700	6,77	7,74	9,67	11,60	14,50
Короб 3E-9-T 500x150 HDZ	500	150	800	8,56	9,78	12,23	14,68	18,35
Короб 3E-9-T 600x150 HDZ	600	150	900	10,55	12,06	15,07	18,09	22,61
Короб 3E-9-T 150x150 INOX	150	150	450	3,24	3,70	4,63	5,55	6,93
Короб 3E-9-T 200x150 INOX	200	150	500	3,83	4,38	5,48	6,57	8,21
Короб 3E-9-T 300x150 INOX	300	150	600	5,19	5,93	7,42	8,90	11,12
Короб 3E-9-T 400x150 INOX	400	150	700	6,77	7,74	9,67	11,60	14,50
Короб 3E-9-T 500x150 INOX	500	150	800	8,56	9,78	12,23	14,68	18,35
Короб 3E-9-T 600x150 INOX	600	150	900	10,55	12,06	15,07	18,09	22,61

Маркировка серии исполнения (в конце наименования изделия): БЕЗ ОБОЗНАЧЕНИЯ - Исполнение №1 (конвейерное оцинкование по методу Сендзимира), HDZ - Исполнение №2 (горячее оцинкование погружением по ГОСТ 9.307), INOX - Исполнение №3 (нержавеющая сталь); S - расчетная толщина металла; N - расчетная ширина, H - расчетная высота, A - расчетный габарит, M - расчетная масса изделия

КРЕСТООБРАЗНАЯ СЕКЦИЯ
КОРОБ ЗЕ-9-К

Работайте выгодно!

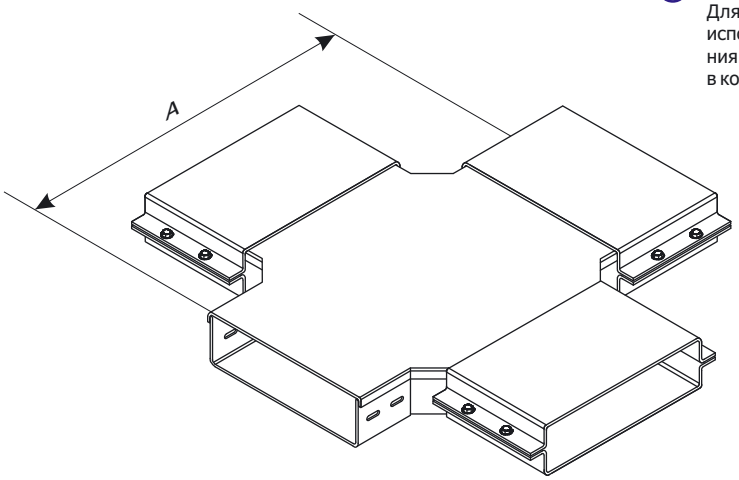

Использовать соответствующие консоли. Для закрепления секций на консолях использовать соответствующие крепления. Соединительные аксессуары входят в комплект поставки изделия.

МУЛЬТИСИСТЕМА
ЗЭМИ ЕКАТЕРИНБУРГ

Наименование изделия	N, mm	H, mm	A, mm	M (S=0.7), kg	M (S=0.8), kg	M (S=1.0), kg	M (S=1.2), kg	M (S=1.5), kg
Короб ЗЕ-9-К 150х150	150	150	450	4,05	4,63	5,78	6,94	8,67
Короб ЗЕ-9-К 200х150	200	150	500	4,95	5,66	7,07	8,48	10,62
Короб ЗЕ-9-К 300х150	300	150	600	6,34	7,24	9,05	10,86	13,58
Короб ЗЕ-9-К 400х150	400	150	700	8,00	9,14	11,43	13,71	17,15
Короб ЗЕ-9-К 500х150	500	150	800	10,18	11,63	14,54	17,45	21,81
Короб ЗЕ-9-К 600х150	600	150	900	10,93	12,49	15,61	18,73	28,36
Короб ЗЕ-9-К 150х150 HDZ	150	150	450	4,05	4,63	5,78	6,94	8,67
Короб ЗЕ-9-К 200х150 HDZ	200	150	500	4,95	5,66	7,07	8,48	10,62
Короб ЗЕ-9-К 300х150 HDZ	300	150	600	6,34	7,24	9,05	10,86	13,58
Короб ЗЕ-9-К 400х150 HDZ	400	150	700	8,00	9,14	11,43	13,71	17,15
Короб ЗЕ-9-К 500х150 HDZ	500	150	800	10,18	11,63	14,54	17,45	21,81
Короб ЗЕ-9-К 600х150 HDZ	600	150	900	10,93	12,49	15,61	18,73	28,36
Короб ЗЕ-9-К 150х150 INOX	150	150	450	4,05	4,63	5,78	6,94	8,67
Короб ЗЕ-9-К 200х150 INOX	200	150	500	4,95	5,66	7,07	8,48	10,62
Короб ЗЕ-9-К 300х150 INOX	300	150	600	6,34	7,24	9,05	10,86	13,58
Короб ЗЕ-9-К 400х150 INOX	400	150	700	8,00	9,14	11,43	13,71	17,15
Короб ЗЕ-9-К 500х150 INOX	500	150	800	10,18	11,63	14,54	17,45	21,81
Короб ЗЕ-9-К 600х150 INOX	600	150	900	10,93	12,49	15,61	18,73	28,36

Маркировка серии исполнения (в конце наименования изделия): БЕЗ ОБОЗНАЧЕНИЯ - Исполнение №1 (конвейерное оцинкование по методу Сендзимира), HDZ - Исполнение №2 (горячее оцинкование погружением по ГОСТ 9.307), INOX - Исполнение №3 (нержавеющая сталь); S - расчетная толщина металла; N - расчетная ширина, H - расчетная высота, A - расчетный габарит, M - расчетная масса изделия

УГЛОВАЯ СЕКЦИЯ
КОРОБ ЗЕ-9-У45В

Работайте выгодно!

Использовать соответствующие консоли. Для закрепления секций на консолях использовать соответствующие крепления. Соединительные аксессуары входят в комплект поставки изделия.

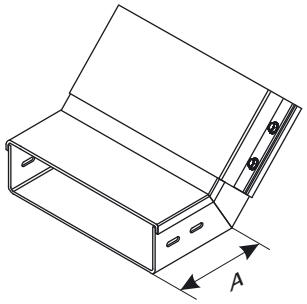

МУЛЬТИСИСТЕМА
ЗЭМИ ЕКАТЕРИНБУРГ

Наименование изделия	N, mm	H, mm	A, mm	M (S=0.7), kg	M (S=0.8), kg	M (S=1.0), kg	M (S=1.2), kg	M (S=1.5), kg
Короб ЗЕ-9-У45В 150х150	150	150	300	1,75	1,99	2,49	2,99	3,73
Короб ЗЕ-9-У45В 200х150	200	150	300	1,94	2,22	2,77	3,33	4,16
Короб ЗЕ-9-У45В 300х150	300	150	300	2,45	2,79	3,49	4,19	5,23
Короб ЗЕ-9-У45В 400х150	400	150	300	2,91	3,33	4,16	4,99	6,24
Короб ЗЕ-9-У45В 500х150	500	150	300	4,29	4,91	6,13	7,36	7,14
Короб ЗЕ-9-У45В 600х150	600	150	300	5,15	5,89	7,36	8,83	10,02
Короб ЗЕ-9-У45В 150х150 HDZ	150	150	300	1,75	1,99	2,49	2,99	3,73
Короб ЗЕ-9-У45В 200х150 HDZ	200	150	300	1,94	2,22	2,77	3,33	4,16
Короб ЗЕ-9-У45В 300х150 HDZ	300	150	300	2,45	2,79	3,49	4,19	5,23
Короб ЗЕ-9-У45В 400х150 HDZ	400	150	300	2,91	3,33	4,16	4,99	6,24
Короб ЗЕ-9-У45В 500х150 HDZ	500	150	300	4,29	4,91	6,13	7,36	7,14
Короб ЗЕ-9-У45В 600х150 HDZ	600	150	300	5,15	5,89	7,36	8,83	10,02
Короб ЗЕ-9-У45В 150х150 INOX	150	150	300	1,75	1,99	2,49	2,99	3,73
Короб ЗЕ-9-У45В 200х150 INOX	200	150	300	1,94	2,22	2,77	3,33	4,16
Короб ЗЕ-9-У45В 300х150 INOX	300	150	300	2,45	2,79	3,49	4,19	5,23
Короб ЗЕ-9-У45В 400х150 INOX	400	150	300	2,91	3,33	4,16	4,99	6,24
Короб ЗЕ-9-У45В 500х150 INOX	500	150	300	4,29	4,91	6,13	7,36	7,14
Короб ЗЕ-9-У45В 600х150 INOX	600	150	300	5,15	5,89	7,36	8,83	10,02

Маркировка серии исполнения (в конце наименования изделия): БЕЗ ОБОЗНАЧЕНИЯ - Исполнение №1 (конвейерное оцинкование по методу Сендзимира), HDZ - Исполнение №2 (горячее оцинкование погружением по ГОСТ 9.307), INOX - Исполнение №3 (нержавеющая сталь); S - расчетная толщина металла; N - расчетная ширина, H - расчетная высота, A - расчетный габарит, M - расчетная масса изделия

УГЛОВАЯ СЕКЦИЯ
КОРОБ ЗЕ-9-У45Н

Работайте выгодно!

Использовать соответствующие консоли. Для закрепления секций на консолях использовать соответствующие крепления. Соединительные аксессуары входят в комплект поставки изделия.

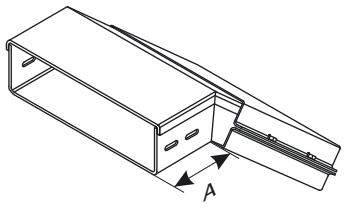

МУЛЬТИСИСТЕМА
ЗЭМИ ЕКАТЕРИНБУРГ

Наименование изделия	N, mm	H, mm	A, mm	M (S=0.7), kg	M (S=0.8), kg	M (S=1.0), kg	M (S=1.2), kg	M (S=1.5), kg
Короб ЗЕ-9-У45Н 150х150	150	150	300	1,75	1,99	2,49	2,99	3,73
Короб ЗЕ-9-У45Н 200х150	200	150	300	1,94	2,22	2,77	3,33	4,16
Короб ЗЕ-9-У45Н 300х150	300	150	300	2,45	2,79	3,49	4,19	5,23
Короб ЗЕ-9-У45Н 400х150	400	150	300	2,91	3,33	4,16	4,99	6,24
Короб ЗЕ-9-У45Н 500х150	500	150	300	4,29	4,91	6,13	7,36	7,14
Короб ЗЕ-9-У45Н 600х150	600	150	300	5,15	5,89	7,36	8,83	10,02
Короб ЗЕ-9-У45Н 150х150 HDZ	150	150	300	1,75	1,99	2,49	2,99	3,73
Короб ЗЕ-9-У45Н 200х150 HDZ	200	150	300	1,94	2,22	2,77	3,33	4,16
Короб ЗЕ-9-У45Н 300х150 HDZ	300	150	300	2,45	2,79	3,49	4,19	5,23
Короб ЗЕ-9-У45Н 400х150 HDZ	400	150	300	2,91	3,33	4,16	4,99	6,24
Короб ЗЕ-9-У45Н 500х150 HDZ	500	150	300	4,29	4,91	6,13	7,36	7,14
Короб ЗЕ-9-У45Н 600х150 HDZ	600	150	300	5,15	5,89	7,36	8,83	10,02
Короб ЗЕ-9-У45Н 150х150 INOX	150	150	300	1,75	1,99	2,49	2,99	3,73
Короб ЗЕ-9-У45Н 200х150 INOX	200	150	300	1,94	2,22	2,77	3,33	4,16
Короб ЗЕ-9-У45Н 300х150 INOX	300	150	300	2,45	2,79	3,49	4,19	5,23
Короб ЗЕ-9-У45Н 400х150 INOX	400	150	300	2,91	3,33	4,16	4,99	6,24
Короб ЗЕ-9-У45Н 500х150 INOX	500	150	300	4,29	4,91	6,13	7,36	7,14
Короб ЗЕ-9-У45Н 600х150 INOX	600	150	300	5,15	5,89	7,36	8,83	10,02

Маркировка серии исполнения (в конце наименования изделия): БЕЗ ОБОЗНАЧЕНИЯ - Исполнение №1 (конвейерное оцинкование по методу Сендзимира), HDZ - Исполнение №2 (горячее оцинкование погружением по ГОСТ 9.307), INOX - Исполнение №3 (нержавеющая сталь); S - расчетная толщина металла; N - расчетная ширина, H - расчетная высота, A - расчетный габарит, M - расчетная масса изделия

УГЛОВАЯ СЕКЦИЯ
КОРОБ ЗЕ-9-У45

Работайте выгодно!

Использовать соответствующие консоли. Для закрепления секций на консолях использовать соответствующие крепления. Соединительные аксессуары входят в комплект поставки изделия.

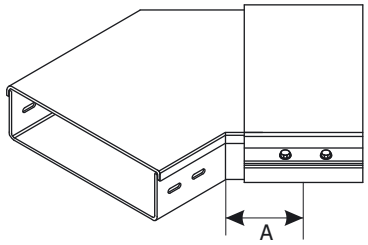

МУЛЬТИСИСТЕМА
ЗЭМИ ЕКАТЕРИНБУРГ

Наименование изделия	N, mm	H, mm	A, mm	M (S=0.7), kg	M (S=0.8), kg	M (S=1.0), kg	M (S=1.2), kg	M (S=1.5), kg
Короб ЗЕ-9-У45 150x150	150	150	300	1,79	2,05	2,56	3,07	3,83
Короб ЗЕ-9-У45 200x150	200	150	350	2,17	2,49	3,11	3,73	4,65
Короб ЗЕ-9-У45 300x150	300	150	450	3,05	3,49	4,36	5,23	6,53
Короб ЗЕ-9-У45 400x150	400	150	550	4,07	4,65	5,82	6,98	8,72
Короб ЗЕ-9-У45 500x150	500	150	650	5,24	5,99	7,48	8,98	11,23
Короб ЗЕ-9-У45 600x150	600	150	750	7,17	8,19	10,24	12,29	13,97
Короб ЗЕ-9-У45 150x150 HDZ	150	150	300	1,79	2,05	2,56	3,07	3,83
Короб ЗЕ-9-У45 200x150 HDZ	200	150	350	2,17	2,49	3,11	3,73	4,65
Короб ЗЕ-9-У45 300x150 HDZ	300	150	450	3,05	3,49	4,36	5,23	6,53
Короб ЗЕ-9-У45 400x150 HDZ	400	150	550	4,07	4,65	5,82	6,98	8,72
Короб ЗЕ-9-У45 500x150 HDZ	500	150	650	5,24	5,99	7,48	8,98	11,23
Короб ЗЕ-9-У45 600x150 HDZ	600	150	750	7,17	8,19	10,24	12,29	13,97
Короб ЗЕ-9-У45 150x150 INOX	150	150	300	1,79	2,05	2,56	3,07	3,83
Короб ЗЕ-9-У45 200x150 INOX	200	150	350	2,17	2,49	3,11	3,73	4,65
Короб ЗЕ-9-У45 300x150 INOX	300	150	450	3,05	3,49	4,36	5,23	6,53
Короб ЗЕ-9-У45 400x150 INOX	400	150	550	4,07	4,65	5,82	6,98	8,72
Короб ЗЕ-9-У45 500x150 INOX	500	150	650	5,24	5,99	7,48	8,98	11,23
Короб ЗЕ-9-У45 600x150 INOX	600	150	750	7,17	8,19	10,24	12,29	13,97

Маркировка серии исполнения (в конце наименования изделия): БЕЗ ОБОЗНАЧЕНИЯ - Исполнение №1 (конвейерное оцинкование по методу Сендзимира), HDZ - Исполнение №2 (горячее оцинкование погружением по ГОСТ 9.307), INOX - Исполнение №3 (нержавеющая сталь); S - расчетная толщина металла; N - расчетная ширина, H - расчетная высота, A - расчетный габарит, M - расчетная масса изделия

ЗАГЛУШКА ТОРЦЕВАЯ КОРОБ ЗЕ-9

С метизами

Работайте выгодно!

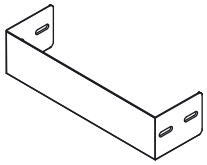

МУЛЬТИСИСТЕМА
ЗЭМИ ЕКАТЕРИНБУРГ

Наименование изделия	N, mm	H, mm	M (S=0.7), kg	M (S=0.8), kg	M (S=1.0), kg	M (S=1.2), kg	M (S=1.5), kg
Заглушка ЗЕ-9 150x150	150	150	0,32	0,36	0,45	0,54	0,68
Заглушка ЗЕ-9 200x150	200	150	0,41	0,45	0,57	0,69	0,86
Заглушка ЗЕ-9 300x150	300	150	0,59	0,66	0,83	0,99	1,25
Заглушка ЗЕ-9 400x150	400	150	0,77	0,89	1,10	1,32	1,65
Заглушка ЗЕ-9 500x150	500	150	0,86	0,98	1,22	1,47	1,83
Заглушка ЗЕ-9 600x150	600	150	1,02	1,16	1,46	1,74	2,18
Заглушка ЗЕ-9 150x150 HDZ	150	150	0,32	0,36	0,45	0,54	0,68
Заглушка ЗЕ-9 200x150 HDZ	200	150	0,41	0,45	0,57	0,69	0,86
Заглушка ЗЕ-9 300x150 HDZ	300	150	0,59	0,66	0,83	0,99	1,25
Заглушка ЗЕ-9 400x150 HDZ	400	150	0,77	0,89	1,10	1,32	1,65
Заглушка ЗЕ-9 500x150 HDZ	500	150	0,86	0,98	1,22	1,47	1,83
Заглушка ЗЕ-9 600x150 HDZ	600	150	1,02	1,16	1,46	1,74	2,18
Заглушка ЗЕ-9 150x150 INOX	150	150	0,32	0,36	0,45	0,54	0,68
Заглушка ЗЕ-9 200x150 INOX	200	150	0,41	0,45	0,57	0,69	0,86
Заглушка ЗЕ-9 300x150 INOX	300	150	0,59	0,66	0,83	0,99	1,25
Заглушка ЗЕ-9 400x150 INOX	400	150	0,77	0,89	1,10	1,32	1,65
Заглушка ЗЕ-9 500x150 INOX	500	150	0,86	0,98	1,22	1,47	1,83
Заглушка ЗЕ-9 600x150 INOX	600	150	1,02	1,16	1,46	1,74	2,18

Маркировка серии исполнения (в конце наименования изделия): БЕЗ ОБОЗНАЧЕНИЯ - Исполнение №1 (конвейерное оцинкование по методу Сендзимира), HDZ - Исполнение №2 (горячее оцинкование погружением по ГОСТ 9.307), INOX - Исполнение №3 (нержавеющая сталь); S - расчетная толщина металла; N - расчетная ширина, H - расчетная высота, A - расчетный габарит, M - расчетная масса изделия

ПОЛНОРАЗМЕРНАЯ ПРЯМАЯ СЕКЦИЯ КОРОБ 3Е-9

Использовать соответствующие консоли. Для закрепления секций на консолях использовать соответствующие крепления. Соединительные аксессуары входят в комплект поставки изделия.

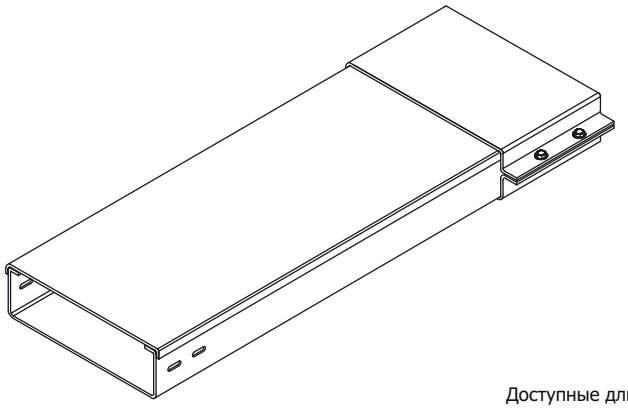

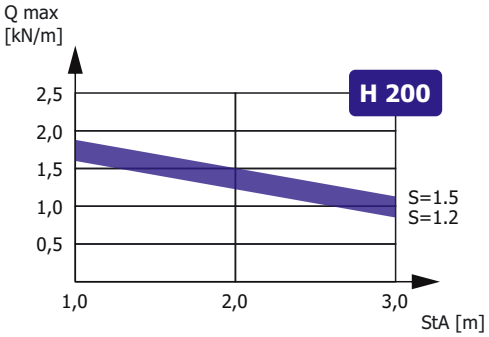

Зависимость максимальной распределенной нагрузки Qmax на днище секции высотой H, шириной N=300, длиной L=3000 от толщины металла S и расстояния между консолями StA в составе прямолинейного участка сбалансированной кабеленесущей конструкции (подробнее в Лицензии)

Доступные длины
* - базовая длина

2500	3500	9000
2000	3000*	6000

Наименование изделия	N, mm	H, mm	M (S=0.7), kg/m	M (S=0.8), kg/m	M (S=1.0), kg/m	M (S=1.2), kg/m	M (S=1.5), kg/m
Короб 3Е-9 200x200	200	200	5,10	5,90	7,30	8,90	10,60
Короб 3Е-9 300x200	300	200	6,25	6,80	8,90	10,60	13,40
Короб 3Е-9 400x200	400	200	7,60	8,90	10,60	12,80	15,90
Короб 3Е-9 500x200	500	200	8,60	9,30	12,35	14,90	19,80
Короб 3Е-9 600x200	600	200	11,22	11,80	14,90	17,60	21,10
Короб 3Е-9 200x200 HDZ	200	200	5,10	5,90	7,30	8,90	10,60
Короб 3Е-9 300x200 HDZ	300	200	6,25	6,80	8,90	10,60	13,40
Короб 3Е-9 400x200 HDZ	400	200	7,60	8,90	10,60	12,80	15,90
Короб 3Е-9 500x200 HDZ	500	200	8,60	9,30	12,35	14,90	19,80
Короб 3Е-9 600x200 HDZ	600	200	11,22	11,80	14,90	17,60	21,10
Короб 3Е-9 200x200 INOX	200	200	5,10	5,90	7,30	8,90	10,60
Короб 3Е-9 300x200 INOX	300	200	6,25	6,80	8,90	10,60	13,40
Короб 3Е-9 400x200 INOX	400	200	7,60	8,90	10,60	12,80	15,90
Короб 3Е-9 500x200 INOX	500	200	8,60	9,30	12,35	14,90	19,80
Короб 3Е-9 600x200 INOX	600	200	11,22	11,80	14,90	17,60	21,10

Маркировка серии исполнения (в конце наименования изделия): БЕЗ ОБОЗНАЧЕНИЯ - Исполнение №1 (конвейерное оцинкование по методу Сендзимира), HDZ - Исполнение №2 (горячее оцинкование погружением по ГОСТ 9.307), INOX - Исполнение №3 (нержавеющая сталь); Qmax - максимальная распределенная нагрузка; StA – расстояние между консолями; S - расчетная толщина металла; N - расчетная ширина; H - расчетная высота; L - расчетная длина; M - расчетная масса

УГЛОВАЯ СЕКЦИЯ
КОРОБ ЗЕ-9-У90

Работайте выгодно!

Использовать соответствующие консоли. Для закрепления секций на консолях использовать соответствующие крепления. Соединительные аксессуары входят в комплект поставки изделия.

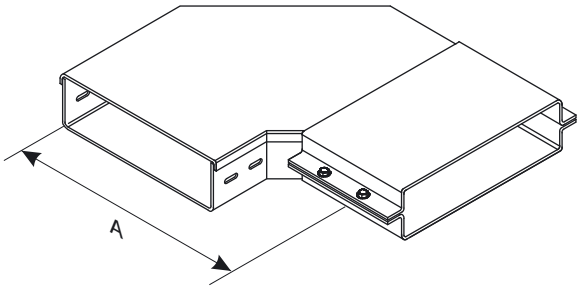

МУЛЬТИСИСТЕМА
ЗЭМИ ЕКАТЕРИНБУРГ

Наименование изделия	N, mm	H, mm	A, mm	M (S=0.7), kg	M (S=0.8), kg	M (S=1.0), kg	M (S=1.2), kg	M (S=1.5), kg
Короб ЗЕ-9-У90 200x200	200	200	350	3,64	4,16	5,20	6,24	7,79
Короб ЗЕ-9-У90 300x200	300	200	450	5,00	5,72	7,15	8,58	10,72
Короб ЗЕ-9-У90 400x200	400	200	550	6,60	7,54	9,42	11,31	14,14
Короб ЗЕ-9-У90 500x200	500	200	650	8,40	9,60	12,00	14,40	18,00
Короб ЗЕ-9-У90 600x200	600	200	750	11,30	12,91	16,14	19,37	22,11
Короб ЗЕ-9-У90 200x200 HDZ	200	200	350	3,64	4,16	5,20	6,24	7,79
Короб ЗЕ-9-У90 300x200 HDZ	300	200	450	5,00	5,72	7,15	8,58	10,72
Короб ЗЕ-9-У90 400x200 HDZ	400	200	550	6,60	7,54	9,42	11,31	14,14
Короб ЗЕ-9-У90 500x200 HDZ	500	200	650	8,40	9,60	12,00	14,40	18,00
Короб ЗЕ-9-У90 600x200 HDZ	600	200	750	11,30	12,91	16,14	19,37	22,11
Короб ЗЕ-9-У90 200x200 INOX	200	200	350	3,64	4,16	5,20	6,24	7,79
Короб ЗЕ-9-У90 300x200 INOX	300	200	450	5,00	5,72	7,15	8,58	10,72
Короб ЗЕ-9-У90 400x200 INOX	400	200	550	6,60	7,54	9,42	11,31	14,14
Короб ЗЕ-9-У90 500x200 INOX	500	200	650	8,40	9,60	12,00	14,40	18,00
Короб ЗЕ-9-У90 600x200 INOX	600	200	750	11,30	12,91	16,14	19,37	22,11

Маркировка серии исполнения (в конце наименования изделия): БЕЗ ОБОЗНАЧЕНИЯ - Исполнение №1 (конвейерное оцинкование по методу Сендзимира), HDZ - Исполнение №2 (горячее оцинкование погружением по ГОСТ 9.307), INOX - Исполнение №3 (нержавеющая сталь); S - расчетная толщина металла; N - расчетная ширина, H - расчетная высота, A - расчетный габарит, M - расчетная масса изделия

УГЛОВАЯ СЕКЦИЯ
КОРОБ ЗЕ-9-У90В

Работайте выгодно!

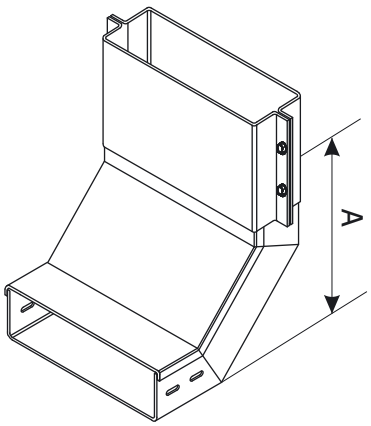

Использовать соответствующие консоли. Для закрепления секций на консолях использовать соответствующие крепления. Соединительные аксессуары входят в комплект поставки изделия.

МУЛЬТИСИСТЕМА
ЗЭМИ ЕКАТЕРИНБУРГ

Наименование изделия	N, mm	H, mm	A, mm	M (S=0.7), kg	M (S=0.8), kg	M (S=1.0), kg	M (S=1.2), kg	M (S=1.5), kg
Короб ЗЕ-9-У90В 200х200	200	200	350	3,57	4,08	5,10	6,12	7,64
Короб ЗЕ-9-У90В 300х200	300	200	350	4,32	4,94	6,17	7,40	9,26
Короб ЗЕ-9-У90В 400х200	400	200	350	5,08	5,80	7,26	8,71	10,89
Короб ЗЕ-9-У90В 500х200	500	200	350	7,81	8,92	11,15	13,38	12,14
Короб ЗЕ-9-У90В 600х200	600	200	350	9,10	10,40	13,00	15,59	16,43
Короб ЗЕ-9-У90В 200х200 HDZ	200	200	350	3,57	4,08	5,10	6,12	7,64
Короб ЗЕ-9-У90В 300х200 HDZ	300	200	350	4,32	4,94	6,17	7,40	9,26
Короб ЗЕ-9-У90В 400х200 HDZ	400	200	350	5,08	5,80	7,26	8,71	10,89
Короб ЗЕ-9-У90В 500х200 HDZ	500	200	350	7,81	8,92	11,15	13,38	12,14
Короб ЗЕ-9-У90В 600х200 HDZ	600	200	350	9,10	10,40	13,00	15,59	16,43
Короб ЗЕ-9-У90В 200х200 INOX	200	200	350	3,57	4,08	5,10	6,12	7,64
Короб ЗЕ-9-У90В 300х200 INOX	300	200	350	4,32	4,94	6,17	7,40	9,26
Короб ЗЕ-9-У90В 400х200 INOX	400	200	350	5,08	5,80	7,26	8,71	10,89
Короб ЗЕ-9-У90В 500х200 INOX	500	200	350	7,81	8,92	11,15	13,38	12,14
Короб ЗЕ-9-У90В 600х200 INOX	600	200	350	9,10	10,40	13,00	15,59	16,43

Маркировка серии исполнения (в конце наименования изделия): БЕЗ ОБОЗНАЧЕНИЯ - Исполнение №1 (конвейерное оцинкование по методу Сендзимира), HDZ - Исполнение №2 (горячее оцинкование погружением по ГОСТ 9.307), INOX - Исполнение №3 (нержавеющая сталь); S - расчетная толщина металла; N - расчетная ширина, H - расчетная высота, A - расчетный габарит, M - расчетная масса изделия

УГЛОВАЯ СЕКЦИЯ
КОРОБ ЗЕ-9-У90Н

Работайте выгодно!

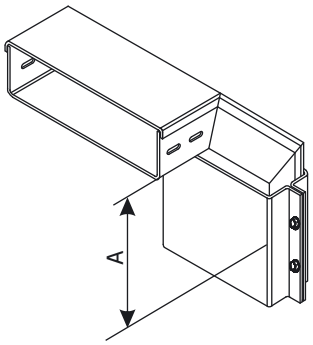

Использовать соответствующие консоли. Для закрепления секций на консолях использовать соответствующие крепления. Соединительные аксессуары входят в комплект поставки изделия.

МУЛЬТИСИСТЕМА
ЗЭМИ ЕКАТЕРИНБУРГ

Наименование изделия	N, mm	H, mm	A, mm	M (S=0.7), kg	M (S=0.8), kg	M (S=1.0), kg	M (S=1.2), kg	M (S=1.5), kg
Короб ЗЕ-9-У90Н 200х200	200	200	350	3,57	4,08	5,10	6,12	7,64
Короб ЗЕ-9-У90Н 300х200	300	200	350	4,32	4,94	6,17	7,40	9,26
Короб ЗЕ-9-У90Н 400х200	400	200	350	5,08	5,80	7,26	8,71	10,89
Короб ЗЕ-9-У90Н 500х200	500	200	350	7,81	8,92	11,15	13,38	12,14
Короб ЗЕ-9-У90Н 600х200	600	200	350	9,10	10,40	13,00	15,59	16,43
Короб ЗЕ-9-У90Н 200х200 HDZ	200	200	350	3,57	4,08	5,10	6,12	7,64
Короб ЗЕ-9-У90Н 300х200 HDZ	300	200	350	4,32	4,94	6,17	7,40	9,26
Короб ЗЕ-9-У90Н 400х200 HDZ	400	200	350	5,08	5,80	7,26	8,71	10,89
Короб ЗЕ-9-У90Н 500х200 HDZ	500	200	350	7,81	8,92	11,15	13,38	12,14
Короб ЗЕ-9-У90Н 600х200 HDZ	600	200	350	9,10	10,40	13,00	15,59	16,43
Короб ЗЕ-9-У90Н 200х200 INOX	200	200	350	3,57	4,08	5,10	6,12	7,64
Короб ЗЕ-9-У90Н 300х200 INOX	300	200	350	4,32	4,94	6,17	7,40	9,26
Короб ЗЕ-9-У90Н 400х200 INOX	400	200	350	5,08	5,80	7,26	8,71	10,89
Короб ЗЕ-9-У90Н 500х200 INOX	500	200	350	7,81	8,92	11,15	13,38	12,14
Короб ЗЕ-9-У90Н 600х200 INOX	600	200	350	9,10	10,40	13,00	15,59	16,43

Маркировка серии исполнения (в конце наименования изделия): БЕЗ ОБОЗНАЧЕНИЯ - Исполнение №1 (конвейерное оцинкование по методу Сендзимира), HDZ - Исполнение №2 (горячее оцинкование погружением по ГОСТ 9.307), INOX - Исполнение №3 (нержавеющая сталь); S - расчетная толщина металла; N - расчетная ширина, H - расчетная высота, A - расчетный габарит, M - расчетная масса изделия

ТРОЙНИКОВАЯ СЕКЦИЯ КОРОБ 3E-9-T

Работайте выгодно!

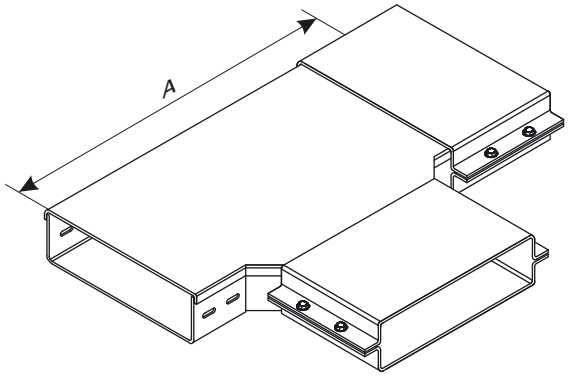

Использовать соответствующие консоли. Для закрепления секций на консолях использовать соответствующие крепления. Соединительные аксессуары входят в комплект поставки изделия.

МУЛЬТИСИСТЕМА
ЗЭМИ ЕКАТЕРИНБУРГ

Наименование изделия	N, mm	H, mm	A, mm	M (S=0.7), kg	M (S=0.8), kg	M (S=1.0), kg	M (S=1.2), kg	M (S=1.5), kg
Короб 3E-9-T 200x200	200	200	500	4,23	4,84	6,05	7,26	9,06
Короб 3E-9-T 300x200	300	200	600	5,61	6,42	8,02	9,62	12,03
Короб 3E-9-T 400x200	400	200	700	7,22	8,25	10,32	12,38	15,48
Короб 3E-9-T 500x200	500	200	800	9,04	10,33	12,92	15,50	19,38
Короб 3E-9-T 600x200	600	200	900	11,03	12,61	15,76	18,91	23,64
Короб 3E-9-T 200x200 HDZ	200	200	500	4,23	4,84	6,05	7,26	9,06
Короб 3E-9-T 300x200 HDZ	300	200	600	5,61	6,42	8,02	9,62	12,03
Короб 3E-9-T 400x200 HDZ	400	200	700	7,22	8,25	10,32	12,38	15,48
Короб 3E-9-T 500x200 HDZ	500	200	800	9,04	10,33	12,92	15,50	19,38
Короб 3E-9-T 600x200 HDZ	600	200	900	11,03	12,61	15,76	18,91	23,64
Короб 3E-9-T 200x200 INOX	200	200	500	4,23	4,84	6,05	7,26	9,06
Короб 3E-9-T 300x200 INOX	300	200	600	5,61	6,42	8,02	9,62	12,03
Короб 3E-9-T 400x200 INOX	400	200	700	7,22	8,25	10,32	12,38	15,48
Короб 3E-9-T 500x200 INOX	500	200	800	9,04	10,33	12,92	15,50	19,38
Короб 3E-9-T 600x200 INOX	600	200	900	11,03	12,61	15,76	18,91	23,64

Маркировка серии исполнения (в конце наименования изделия): БЕЗ ОБОЗНАЧЕНИЯ - Исполнение №1 (конвейерное оцинкование по методу Сендзимира), HDZ - Исполнение №2 (горячее оцинкование погружением по ГОСТ 9.307), INOX - Исполнение №3 (нержавеющая сталь); S - расчетная толщина металла; N - расчетная ширина, H - расчетная высота, A - расчетный габарит, M - расчетная масса изделия

КРЕСТООБРАЗНАЯ СЕКЦИЯ
КОРОБ ЗЕ-9-К

Работайте выгодно!

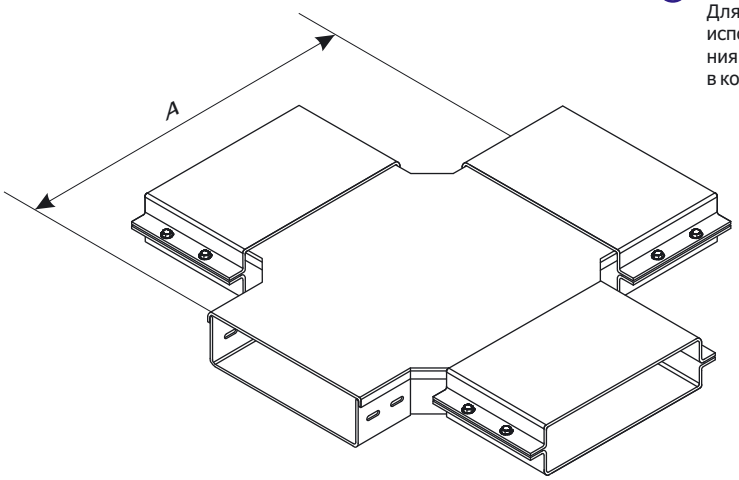

Использовать соответствующие консоли. Для закрепления секций на консолях использовать соответствующие крепления. Соединительные аксессуары входят в комплект поставки изделия.

МУЛЬТИСИСТЕМА
ЗЭМИ ЕКАТЕРИНБУРГ

Наименование изделия	N, mm	H, mm	A, mm	M (S=0.7), kg	M (S=0.8), kg	M (S=1.0), kg	M (S=1.2), kg	M (S=1.5), kg
Короб ЗЕ-9-К 200х200	200	200	500	5,10	5,82	7,28	8,74	10,91
Короб ЗЕ-9-К 300х200	300	200	600	6,53	7,47	9,33	11,20	13,99
Короб ЗЕ-9-К 400х200	400	200	700	8,19	9,36	11,70	14,03	17,54
Короб ЗЕ-9-К 500х200	500	200	800	11,31	12,92	16,15	19,38	24,23
Короб ЗЕ-9-К 600х200	600	200	900	12,05	13,78	17,22	20,66	30,78
Короб ЗЕ-9-К 200х200 HDZ	200	200	500	5,10	5,82	7,28	8,74	10,91
Короб ЗЕ-9-К 300х200 HDZ	300	200	600	6,53	7,47	9,33	11,20	13,99
Короб ЗЕ-9-К 400х200 HDZ	400	200	700	8,19	9,36	11,70	14,03	17,54
Короб ЗЕ-9-К 500х200 HDZ	500	200	800	11,31	12,92	16,15	19,38	24,23
Короб ЗЕ-9-К 600х200 HDZ	600	200	900	12,05	13,78	17,22	20,66	30,78
Короб ЗЕ-9-К 200х200 INOX	200	200	500	5,10	5,82	7,28	8,74	10,91
Короб ЗЕ-9-К 300х200 INOX	300	200	600	6,53	7,47	9,33	11,20	13,99
Короб ЗЕ-9-К 400х200 INOX	400	200	700	8,19	9,36	11,70	14,03	17,54
Короб ЗЕ-9-К 500х200 INOX	500	200	800	11,31	12,92	16,15	19,38	24,23
Короб ЗЕ-9-К 600х200 INOX	600	200	900	12,05	13,78	17,22	20,66	30,78

Маркировка серии исполнения (в конце наименования изделия): БЕЗ ОБОЗНАЧЕНИЯ - Исполнение №1 (конвейерное оцинкование по методу Сендзимира), HDZ - Исполнение №2 (горячее оцинкование погружением по ГОСТ 9.307), INOX - Исполнение №3 (нержавеющая сталь); S - расчетная толщина металла; N - расчетная ширина, H - расчетная высота, A - расчетный габарит, M - расчетная масса изделия

УГЛОВАЯ СЕКЦИЯ
КОРОБ 3Е-9-У45В

Работайте выгодно!

Использовать соответствующие консоли. Для закрепления секций на консолях использовать соответствующие крепления. Соединительные аксессуары входят в комплект поставки изделия.

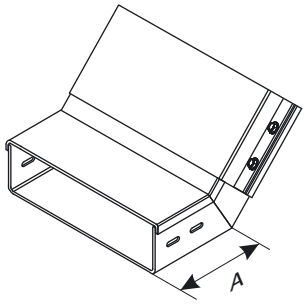

МУЛЬТИСИСТЕМА
ЗЭМИ ЕКАТЕРИНБУРГ

Наименование изделия	N, mm	H, mm	A, mm	M (S=0.7), kg	M (S=0.8), kg	M (S=1.0), kg	M (S=1.2), kg	M (S=1.5), kg
Короб 3Е-9-У45В 200х200	200	200	350	2,38	2,72	3,40	4,08	5,09
Короб 3Е-9-У45В 300х200	300	200	350	2,88	3,29	4,11	4,93	6,17
Короб 3Е-9-У45В 400х200	400	200	350	3,39	3,87	4,84	5,81	7,26
Короб 3Е-9-У45В 500х200	500	200	350	5,21	5,95	7,43	8,92	8,09
Короб 3Е-9-У45В 600х200	600	200	350	6,07	6,93	8,67	10,39	10,95
Короб 3Е-9-У45В 200х200 HDZ	200	200	350	2,38	2,72	3,40	4,08	5,09
Короб 3Е-9-У45В 300х200 HDZ	300	200	350	2,88	3,29	4,11	4,93	6,17
Короб 3Е-9-У45В 400х200 HDZ	400	200	350	3,39	3,87	4,84	5,81	7,26
Короб 3Е-9-У45В 500х200 HDZ	500	200	350	5,21	5,95	7,43	8,92	8,09
Короб 3Е-9-У45В 600х200 HDZ	600	200	350	6,07	6,93	8,67	10,39	10,95
Короб 3Е-9-У45В 200х200 INOX	200	200	350	2,38	2,72	3,40	4,08	5,09
Короб 3Е-9-У45В 300х200 INOX	300	200	350	2,88	3,29	4,11	4,93	6,17
Короб 3Е-9-У45В 400х200 INOX	400	200	350	3,39	3,87	4,84	5,81	7,26
Короб 3Е-9-У45В 500х200 INOX	500	200	350	5,21	5,95	7,43	8,92	8,09
Короб 3Е-9-У45В 600х200 INOX	600	200	350	6,07	6,93	8,67	10,39	10,95

Маркировка серии исполнения (в конце наименования изделия): БЕЗ ОБОЗНАЧЕНИЯ - Исполнение №1 (конвейерное оцинкование по методу Сендзимира), HDZ - Исполнение №2 (горячее оцинкование погружением по ГОСТ 9.307), INOX - Исполнение №3 (нержавеющая сталь); S - расчетная толщина металла; N - расчетная ширина, H - расчетная высота, A - расчетный габарит, M - расчетная масса изделия

УГЛОВАЯ СЕКЦИЯ
КОРОБ ЗЕ-9-У45Н

Работайте выгодно!

Использовать соответствующие консоли. Для закрепления секций на консолях использовать соответствующие крепления. Соединительные аксессуары входят в комплект поставки изделия.

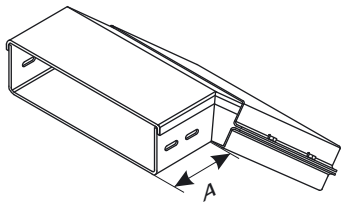

МУЛЬТИСИСТЕМА
ЗЭМИ ЕКАТЕРИНБУРГ

Наименование изделия	N, mm	H, mm	A, mm	M (S=0.7), kg	M (S=0.8), kg	M (S=1.0), kg	M (S=1.2), kg	M (S=1.5), kg
Короб ЗЕ-9-У45Н 200х200	200	200	350	2,38	2,72	3,40	4,08	5,09
Короб ЗЕ-9-У45Н 300х200	300	200	350	2,88	3,29	4,11	4,93	6,17
Короб ЗЕ-9-У45Н 400х200	400	200	350	3,39	3,87	4,84	5,81	7,26
Короб ЗЕ-9-У45Н 500х200	500	200	350	5,21	5,95	7,43	8,92	8,09
Короб ЗЕ-9-У45Н 600х200	600	200	350	6,07	6,93	8,67	10,39	10,95
Короб ЗЕ-9-У45Н 200х200 HDZ	200	200	350	2,38	2,72	3,40	4,08	5,09
Короб ЗЕ-9-У45Н 300х200 HDZ	300	200	350	2,88	3,29	4,11	4,93	6,17
Короб ЗЕ-9-У45Н 400х200 HDZ	400	200	350	3,39	3,87	4,84	5,81	7,26
Короб ЗЕ-9-У45Н 500х200 HDZ	500	200	350	5,21	5,95	7,43	8,92	8,09
Короб ЗЕ-9-У45Н 600х200 HDZ	600	200	350	6,07	6,93	8,67	10,39	10,95
Короб ЗЕ-9-У45Н 200х200 INOX	200	200	350	2,38	2,72	3,40	4,08	5,09
Короб ЗЕ-9-У45Н 300х200 INOX	300	200	350	2,88	3,29	4,11	4,93	6,17
Короб ЗЕ-9-У45Н 400х200 INOX	400	200	350	3,39	3,87	4,84	5,81	7,26
Короб ЗЕ-9-У45Н 500х200 INOX	500	200	350	5,21	5,95	7,43	8,92	8,09
Короб ЗЕ-9-У45Н 600х200 INOX	600	200	350	6,07	6,93	8,67	10,39	10,95

Маркировка серии исполнения (в конце наименования изделия): БЕЗ ОБОЗНАЧЕНИЯ - Исполнение №1 (конвейерное оцинкование по методу Сендзимира), HDZ - Исполнение №2 (горячее оцинкование погружением по ГОСТ 9.307), INOX - Исполнение №3 (нержавеющая сталь); S - расчетная толщина металла; N - расчетная ширина, H - расчетная высота, A - расчетный габарит, M - расчетная масса изделия

УГЛОВАЯ СЕКЦИЯ
КОРОБ ЗЕ-9-У45

Работайте выгодно!

Использовать соответствующие консоли. Для закрепления секций на консолях использовать соответствующие крепления. Соединительные аксессуары входят в комплект поставки изделия.

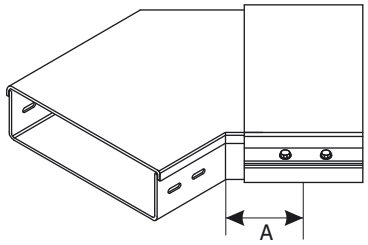

МУЛЬТИСИСТЕМА
ЗЭМИ ЕКАТЕРИНБУРГ

Наименование изделия	N, mm	H, mm	A, mm	M (S=0.7), kg	M (S=0.8), kg	M (S=1.0), kg	M (S=1.2), kg	M (S=1.5), kg
Короб ЗЕ-9-У45 200x200	200	200	350	2,43	2,77	3,47	4,16	5,19
Короб ЗЕ-9-У45 300x200	300	200	450	3,33	3,81	4,77	5,72	7,15
Короб ЗЕ-9-У45 400x200	400	200	550	4,40	5,03	6,28	7,54	9,43
Короб ЗЕ-9-У45 500x200	500	200	650	5,60	6,40	8,00	9,60	12,00
Короб ЗЕ-9-У45 600x200	600	200	750	7,53	8,61	10,76	12,91	14,74
Короб ЗЕ-9-У45 200x200 HDZ	200	200	350	2,43	2,77	3,47	4,16	5,19
Короб ЗЕ-9-У45 300x200 HDZ	300	200	450	3,33	3,81	4,77	5,72	7,15
Короб ЗЕ-9-У45 400x200 HDZ	400	200	550	4,40	5,03	6,28	7,54	9,43
Короб ЗЕ-9-У45 500x200 HDZ	500	200	650	5,60	6,40	8,00	9,60	12,00
Короб ЗЕ-9-У45 600x200 HDZ	600	200	750	7,53	8,61	10,76	12,91	14,74
Короб ЗЕ-9-У45 200x200 INOX	200	200	350	2,43	2,77	3,47	4,16	5,19
Короб ЗЕ-9-У45 300x200 INOX	300	200	450	3,33	3,81	4,77	5,72	7,15
Короб ЗЕ-9-У45 400x200 INOX	400	200	550	4,40	5,03	6,28	7,54	9,43
Короб ЗЕ-9-У45 500x200 INOX	500	200	650	5,60	6,40	8,00	9,60	12,00
Короб ЗЕ-9-У45 600x200 INOX	600	200	750	7,53	8,61	10,76	12,91	14,74

Маркировка серии исполнения (в конце наименования изделия): БЕЗ ОБОЗНАЧЕНИЯ - Исполнение №1 (конвейерное оцинкование по методу Сендзимира), HDZ - Исполнение №2 (горячее оцинкование погружением по ГОСТ 9.307), INOX - Исполнение №3 (нержавеющая сталь); S - расчетная толщина металла; N - расчетная ширина, H - расчетная высота, A - расчетный габарит, M - расчетная масса изделия

ЗАГЛУШКА ТОРЦЕВАЯ КОРОБ ЗЕ-9

С метизами

Работайте выгодно!

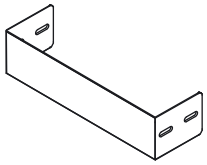

МУЛЬТИСИСТЕМА
ЗЭМИ ЕКАТЕРИНБУРГ

Наименование изделия	N, mm	H, mm	M (S=0.7), kg	M (S=0.8), kg	M (S=1.0), kg	M (S=1.2), kg	M (S=1.5), kg
Заглушка ЗЕ-9 200x200	200	200	0,55	0,60	0,76	0,92	1,15
Заглушка ЗЕ-9 300x200	300	200	0,79	0,88	1,11	1,32	1,67
Заглушка ЗЕ-9 400x200	400	200	1,03	1,19	1,47	1,76	2,20
Заглушка ЗЕ-9 500x200	500	200	1,15	1,31	1,63	1,96	2,44
Заглушка ЗЕ-9 600x200	600	200	1,36	1,55	1,95	2,32	2,91
Заглушка ЗЕ-9 200x200 HDZ	200	200	0,55	0,60	0,76	0,92	1,15
Заглушка ЗЕ-9 300x200 HDZ	300	200	0,79	0,88	1,11	1,32	1,67
Заглушка ЗЕ-9 400x200 HDZ	400	200	1,03	1,19	1,47	1,76	2,20
Заглушка ЗЕ-9 500x200 HDZ	500	200	1,15	1,31	1,63	1,96	2,44
Заглушка ЗЕ-9 600x200 HDZ	600	200	1,36	1,55	1,95	2,32	2,91
Заглушка ЗЕ-9 200x200 INOX	200	200	0,55	0,60	0,76	0,92	1,15
Заглушка ЗЕ-9 300x200 INOX	300	200	0,79	0,88	1,11	1,32	1,67
Заглушка ЗЕ-9 400x200 INOX	400	200	1,03	1,19	1,47	1,76	2,20
Заглушка ЗЕ-9 500x200 INOX	500	200	1,15	1,31	1,63	1,96	2,44
Заглушка ЗЕ-9 600x200 INOX	600	200	1,36	1,55	1,95	2,32	2,91

Маркировка серии исполнения (в конце наименования изделия): БЕЗ ОБОЗНАЧЕНИЯ - Исполнение №1 (конвейерное оцинкование по методу Сендзимира), HDZ - Исполнение №2 (горячее оцинкование погружением по ГОСТ 9.307), INOX - Исполнение №3 (нержавеющая сталь); S - расчетная толщина металла; N - расчетная ширина, H - расчетная высота, A - расчетный габарит, M - расчетная масса изделия

ПОЛНОРАЗМЕРНАЯ ПРЯМАЯ СЕКЦИЯ КОРОБ 3Е-10

Использовать соответствующие консоли. Для закрепления секций на консолях использовать соответствующие крепления. Соединительные аксессуары входят в комплект поставки изделия.

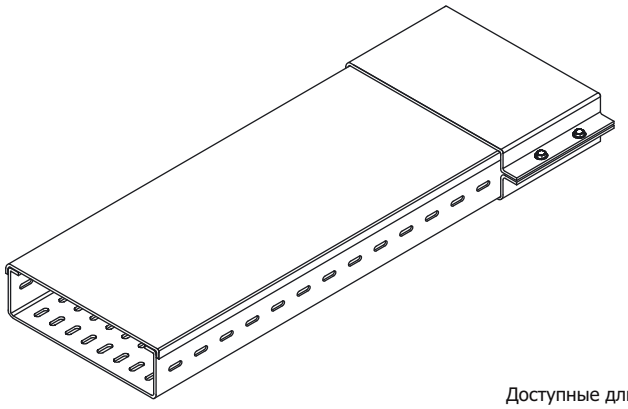

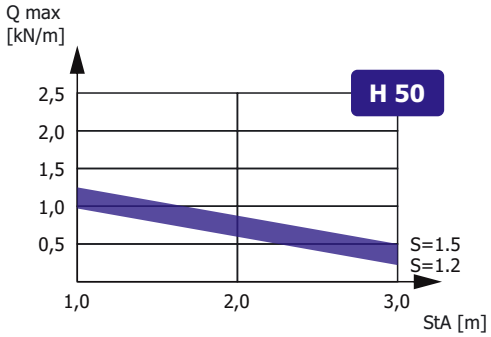

Зависимость максимальной распределенной нагрузки Qmax на днище секции высотой H, шириной N=300, длиной L=3000 от толщины металла S и расстояния между консолями StA в составе прямолинейного участка сбалансированной кабеленесущей конструкции (подробнее в Лицензии)

Доступные длины
* - базовая длина

2500	3500	9000
2000	3000*	6000

Наименование изделия	N, mm	H, mm	M (S=0.7), kg/m	M (S=0.8), kg/m	M (S=1.0), kg/m	M (S=1.2), kg/m	M (S=1.5), kg/m
Короб 3Е-10 50x50	50	50	1,50	1,70	2,15	2,60	3,00
Короб 3Е-10 100x50	100	50	2,10	2,40	3,00	3,75	4,30
Короб 3Е-10 150x50	150	50	2,70	3,10	4,75	4,60	5,50
Короб 3Е-10 200x50	200	50	3,30	3,80	3,90	5,70	6,89
Короб 3Е-10 300x50	300	50	4,50	5,15	6,50	7,80	9,00
Короб 3Е-10 400x50	400	50	5,60	6,60	8,20	9,90	12,10
Короб 3Е-10 500x50	500	50	6,50	8,00	10,00	12,00	15,68
Короб 3Е-10 600x50	600	50	8,15	9,30	11,55	14,00	17,30
Короб 3Е-10 50x50 HDZ	50	50	1,50	1,70	2,15	2,60	3,00
Короб 3Е-10 100x50 HDZ	100	50	2,10	2,40	3,00	3,75	4,30
Короб 3Е-10 150x50 HDZ	150	50	2,70	3,10	4,75	4,60	5,50
Короб 3Е-10 200x50 HDZ	200	50	3,30	3,80	3,90	5,70	6,89
Короб 3Е-10 300x50 HDZ	300	50	4,50	5,15	6,50	7,80	9,00
Короб 3Е-10 400x50 HDZ	400	50	5,60	6,60	8,20	9,90	12,10
Короб 3Е-10 500x50 HDZ	500	50	6,50	8,00	10,00	12,00	15,68
Короб 3Е-10 600x50 HDZ	600	50	8,15	9,30	11,55	14,00	17,30
Короб 3Е-10 50x50 INOX	50	50	1,50	1,70	2,15	2,60	3,00
Короб 3Е-10 100x50 INOX	100	50	2,10	2,40	3,00	3,75	4,30
Короб 3Е-10 150x50 INOX	150	50	2,70	3,10	4,75	4,60	5,50
Короб 3Е-10 200x50 INOX	200	50	3,30	3,80	3,90	5,70	6,89
Короб 3Е-10 300x50 INOX	300	50	4,50	5,15	6,50	7,80	9,00
Короб 3Е-10 400x50 INOX	400	50	5,60	6,60	8,20	9,90	12,10
Короб 3Е-10 500x50 INOX	500	50	6,50	8,00	10,00	12,00	15,68
Короб 3Е-10 600x50 INOX	600	50	8,15	9,30	11,55	14,00	17,30

Маркировка серии исполнения (в конце наименования изделия): БЕЗ ОБОЗНАЧЕНИЯ - Исполнение №1 (конвейерное оцинкование по методу Сендзимира), HDZ - Исполнение №2 (горячее оцинкование погружением по ГОСТ 9.307), INOX - Исполнение №3 (нержавеющая сталь); Qmax - максимальная распределенная нагрузка; StA – расстояние между консолями; S - расчетная толщина металла; N - расчетная ширина; H - расчетная высота; L - расчетная длина; M - расчетная масса

УГЛОВАЯ СЕКЦИЯ
КОРОБ ЗЕ-10-У90

Работайте выгодно!

Использовать соответствующие консоли. Для закрепления секций на консолях использовать соответствующие крепления. Соединительные аксессуары входят в комплект поставки изделия.

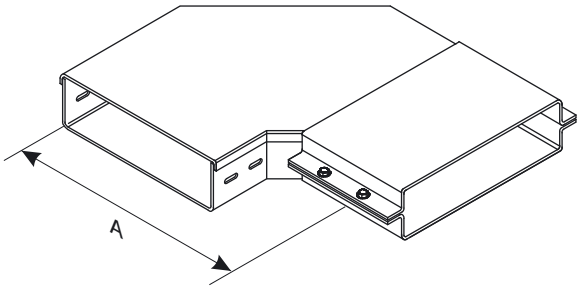

МУЛЬТИСИСТЕМА
ЗЭМИ ЕКАТЕРИНБУРГ

Наименование изделия	N, mm	H, mm	A, mm	M (S=0.7), kg	M (S=0.8), kg	M (S=1.0), kg	M (S=1.2), kg	M (S=1.5), kg
Короб ЗЕ-10-У90 50x50	50	50	200	1,11	1,27	1,59	1,90	2,38
Короб ЗЕ-10-У90 100x50	100	50	250	1,52	1,74	2,18	2,60	3,25
Короб ЗЕ-10-У90 150x50	150	50	300	1,99	2,27	2,84	3,40	4,20
Короб ЗЕ-10-У90 200x50	200	50	350	2,51	2,86	3,58	4,30	5,36
Короб ЗЕ-10-У90 300x50	300	50	450	3,71	4,24	5,30	6,36	7,94
Короб ЗЕ-10-У90 400x50	400	50	550	5,13	5,87	7,33	8,80	11,00
Короб ЗЕ-10-У90 500x50	500	50	650	6,77	7,74	9,67	11,61	14,50
Короб ЗЕ-10-У90 600x50	600	50	750	9,67	11,05	13,91	16,58	18,60
Короб ЗЕ-10-У90 50x50 HDZ	50	50	200	1,11	1,27	1,59	1,90	2,38
Короб ЗЕ-10-У90 100x50 HDZ	100	50	250	1,52	1,74	2,18	2,60	3,25
Короб ЗЕ-10-У90 150x50 HDZ	150	50	300	1,99	2,27	2,84	3,40	4,20
Короб ЗЕ-10-У90 200x50 HDZ	200	50	350	2,51	2,86	3,58	4,30	5,36
Короб ЗЕ-10-У90 300x50 HDZ	300	50	450	3,71	4,24	5,30	6,36	7,94
Короб ЗЕ-10-У90 400x50 HDZ	400	50	550	5,13	5,87	7,33	8,80	11,00
Короб ЗЕ-10-У90 500x50 HDZ	500	50	650	6,77	7,74	9,67	11,61	14,50
Короб ЗЕ-10-У90 600x50 HDZ	600	50	750	9,67	11,05	13,91	16,58	18,60
Короб ЗЕ-10-У90 50x50 INOX	50	50	200	1,11	1,27	1,59	1,90	2,38
Короб ЗЕ-10-У90 100x50 INOX	100	50	250	1,52	1,74	2,18	2,60	3,25
Короб ЗЕ-10-У90 150x50 INOX	150	50	300	1,99	2,27	2,84	3,40	4,20
Короб ЗЕ-10-У90 200x50 INOX	200	50	350	2,51	2,86	3,58	4,30	5,36
Короб ЗЕ-10-У90 300x50 INOX	300	50	450	3,71	4,24	5,30	6,36	7,94
Короб ЗЕ-10-У90 400x50 INOX	400	50	550	5,13	5,87	7,33	8,80	11,00
Короб ЗЕ-10-У90 500x50 INOX	500	50	650	6,77	7,74	9,67	11,61	14,50
Короб ЗЕ-10-У90 600x50 INOX	600	50	750	9,67	11,05	13,91	16,58	18,60

Маркировка серии исполнения (в конце наименования изделия): БЕЗ ОБОЗНАЧЕНИЯ - Исполнение №1 (конвейерное оцинкование по методу Сендзимира), HDZ - Исполнение №2 (горячее оцинкование погружением по ГОСТ 9.307), INOX - Исполнение №3 (нержавеющая сталь); S - расчетная толщина металла; N - расчетная ширина, H - расчетная высота, A - расчетный габарит, M - расчетная масса изделия

УГЛОВАЯ СЕКЦИЯ
КОРОБ ЗЕ-10-У90В

Работайте выгодно!

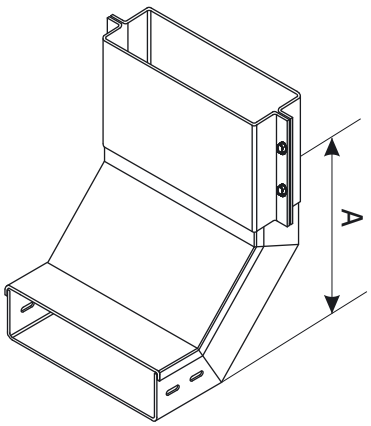

Использовать соответствующие консоли. Для закрепления секций на консолях использовать соответствующие крепления. Соединительные аксессуары входят в комплект поставки изделия.

МУЛЬТИСИСТЕМА
ЗЭМИ ЕКАТЕРИНБУРГ

Наименование изделия	N, mm	H, mm	A, mm	M (S=0.7), kg	M (S=0.8), kg	M (S=1.0), kg	M (S=1.2), kg	M (S=1.5), kg
Короб ЗЕ-10-У90В 50х50	50	50	200	1,03	1,17	1,47	1,76	2,19
Короб ЗЕ-10-У90В 100х50	100	50	200	1,35	1,54	1,92	2,31	2,87
Короб ЗЕ-10-У90В 150х50	150	50	200	1,59	1,81	2,27	2,72	3,39
Короб ЗЕ-10-У90В 200х50	200	50	200	1,94	2,21	2,77	3,32	4,14
Короб ЗЕ-10-У90В 300х50	300	50	200	3,07	3,51	4,39	5,26	6,57
Короб ЗЕ-10-У90В 400х50	400	50	200	3,12	3,56	4,45	7,40	6,67
Короб ЗЕ-10-У90В 500х50	500	50	200	3,70	4,23	5,29	6,35	7,94
Короб ЗЕ-10-У90В 600х50	600	50	200	4,99	5,71	7,13	8,56	12,23
Короб ЗЕ-10-У90В 50х50 HDZ	50	50	200	1,03	1,17	1,47	1,76	2,19
Короб ЗЕ-10-У90В 100х50 HDZ	100	50	200	1,35	1,54	1,92	2,31	2,87
Короб ЗЕ-10-У90В 150х50 HDZ	150	50	200	1,59	1,81	2,27	2,72	3,39
Короб ЗЕ-10-У90В 200х50 HDZ	200	50	200	1,94	2,21	2,77	3,32	4,14
Короб ЗЕ-10-У90В 300х50 HDZ	300	50	200	3,07	3,51	4,39	5,26	6,57
Короб ЗЕ-10-У90В 400х50 HDZ	400	50	200	3,12	3,56	4,45	7,40	6,67
Короб ЗЕ-10-У90В 500х50 HDZ	500	50	200	3,70	4,23	5,29	6,35	7,94
Короб ЗЕ-10-У90В 600х50 HDZ	600	50	200	4,99	5,71	7,13	8,56	12,23
Короб ЗЕ-10-У90В 50х50 INOX	50	50	200	1,03	1,17	1,47	1,76	2,19
Короб ЗЕ-10-У90В 100х50 INOX	100	50	200	1,35	1,54	1,92	2,31	2,87
Короб ЗЕ-10-У90В 150х50 INOX	150	50	200	1,59	1,81	2,27	2,72	3,39
Короб ЗЕ-10-У90В 200х50 INOX	200	50	200	1,94	2,21	2,77	3,32	4,14
Короб ЗЕ-10-У90В 300х50 INOX	300	50	200	3,07	3,51	4,39	5,26	6,57
Короб ЗЕ-10-У90В 400х50 INOX	400	50	200	3,12	3,56	4,45	7,40	6,67
Короб ЗЕ-10-У90В 500х50 INOX	500	50	200	3,70	4,23	5,29	6,35	7,94
Короб ЗЕ-10-У90В 600х50 INOX	600	50	200	4,99	5,71	7,13	8,56	12,23

Маркировка серии исполнения (в конце наименования изделия): БЕЗ ОБОЗНАЧЕНИЯ - Исполнение №1 (конвейерное оцинкование по методу Сендзимира), HDZ - Исполнение №2 (горячее оцинкование погружением по ГОСТ 9.307), INOX - Исполнение №3 (нержавеющая сталь); S - расчетная толщина металла; N - расчетная ширина, H - расчетная высота, A - расчетный габарит, M - расчетная масса изделия

УГЛОВАЯ СЕКЦИЯ
КОРОБ ЗЕ-10-У90Н

Работайте выгодно!

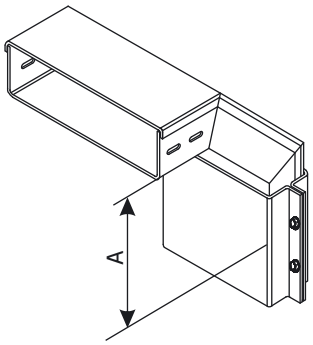

Использовать соответствующие консоли. Для закрепления секций на консолях использовать соответствующие крепления. Соединительные аксессуары входят в комплект поставки изделия.

МУЛЬТИСИСТЕМА
ЗЭМИ ЕКАТЕРИНБУРГ

Наименование изделия	N, mm	H, mm	A, mm	M (S=0.7), kg	M (S=0.8), kg	M (S=1.0), kg	M (S=1.2), kg	M (S=1.5), kg
Короб ЗЕ-10-У90Н 50x50	50	50	200	1,03	1,17	1,47	1,76	2,19
Короб ЗЕ-10-У90Н 100x50	100	50	200	1,35	1,54	1,92	2,31	2,87
Короб ЗЕ-10-У90Н 150x50	150	50	200	1,59	1,81	2,27	2,72	3,39
Короб ЗЕ-10-У90Н 200x50	200	50	200	1,94	2,21	2,77	3,32	4,14
Короб ЗЕ-10-У90Н 300x50	300	50	200	3,07	3,51	4,39	5,26	6,57
Короб ЗЕ-10-У90Н 400x50	400	50	200	3,12	3,56	4,45	7,40	6,67
Короб ЗЕ-10-У90Н 500x50	500	50	200	3,70	4,23	5,29	6,35	7,94
Короб ЗЕ-10-У90Н 600x50	600	50	200	4,99	5,71	7,13	8,56	12,23
Короб ЗЕ-10-У90Н 50x50 HDZ	50	50	200	1,03	1,17	1,47	1,76	2,19
Короб ЗЕ-10-У90Н 100x50 HDZ	100	50	200	1,35	1,54	1,92	2,31	2,87
Короб ЗЕ-10-У90Н 150x50 HDZ	150	50	200	1,59	1,81	2,27	2,72	3,39
Короб ЗЕ-10-У90Н 200x50 HDZ	200	50	200	1,94	2,21	2,77	3,32	4,14
Короб ЗЕ-10-У90Н 300x50 HDZ	300	50	200	3,07	3,51	4,39	5,26	6,57
Короб ЗЕ-10-У90Н 400x50 HDZ	400	50	200	3,12	3,56	4,45	7,40	6,67
Короб ЗЕ-10-У90Н 500x50 HDZ	500	50	200	3,70	4,23	5,29	6,35	7,94
Короб ЗЕ-10-У90Н 600x50 HDZ	600	50	200	4,99	5,71	7,13	8,56	12,23
Короб ЗЕ-10-У90Н 50x50 INOX	50	50	200	1,03	1,17	1,47	1,76	2,19
Короб ЗЕ-10-У90Н 100x50 INOX	100	50	200	1,35	1,54	1,92	2,31	2,87
Короб ЗЕ-10-У90Н 150x50 INOX	150	50	200	1,59	1,81	2,27	2,72	3,39
Короб ЗЕ-10-У90Н 200x50 INOX	200	50	200	1,94	2,21	2,77	3,32	4,14
Короб ЗЕ-10-У90Н 300x50 INOX	300	50	200	3,07	3,51	4,39	5,26	6,57
Короб ЗЕ-10-У90Н 400x50 INOX	400	50	200	3,12	3,56	4,45	7,40	6,67
Короб ЗЕ-10-У90Н 500x50 INOX	500	50	200	3,70	4,23	5,29	6,35	7,94
Короб ЗЕ-10-У90Н 600x50 INOX	600	50	200	4,99	5,71	7,13	8,56	12,23

Маркировка серии исполнения (в конце наименования изделия): БЕЗ ОБОЗНАЧЕНИЯ - Исполнение №1 (конвейерное оцинкование по методу Сендзимира), HDZ - Исполнение №2 (горячее оцинкование погружением по ГОСТ 9.307), INOX - Исполнение №3 (нержавеющая сталь); S - расчетная толщина металла; N - расчетная ширина, H - расчетная высота, A - расчетный габарит, M - расчетная масса изделия

ТРОЙНИКОВАЯ СЕКЦИЯ КОРОБ 3E-10-T

Работайте выгодно!

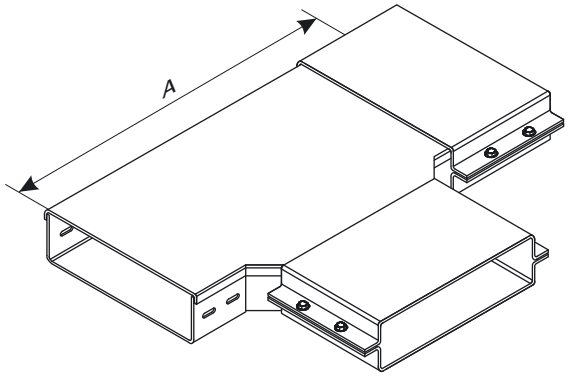

Использовать соответствующие консоли. Для закрепления секций на консолях использовать соответствующие крепления. Соединительные аксессуары входят в комплект поставки изделия.

МУЛЬТИСИСТЕМА
ЗЭМИ ЕКАТЕРИНБУРГ

Наименование изделия	N, mm	H, mm	A, mm	M (S=0.7), kg	M (S=0.8), kg	M (S=1.0), kg	M (S=1.2), kg	M (S=1.5), kg
Короб 3E-10-T 50x50	50	50	350	1,50	1,71	2,14	2,57	3,20
Короб 3E-10-T 100x50	100	50	400	1,96	2,24	2,79	3,35	4,18
Короб 3E-10-T 150x50	150	50	450	2,47	2,82	3,53	4,23	5,28
Короб 3E-10-T 200x50	200	50	500	3,04	3,47	4,34	5,21	6,50
Короб 3E-10-T 300x50	300	50	600	3,92	4,48	5,60	6,72	8,38
Короб 3E-10-T 400x50	400	50	700	5,86	6,70	8,38	10,05	12,55
Короб 3E-10-T 500x50	500	50	800	7,60	8,69	10,86	13,03	16,29
Короб 3E-10-T 600x50	600	50	900	9,59	10,96	13,70	16,44	20,55
Короб 3E-10-T 50x50 HDZ	50	50	350	1,50	1,71	2,14	2,57	3,20
Короб 3E-10-T 100x50 HDZ	100	50	400	1,96	2,24	2,79	3,35	4,18
Короб 3E-10-T 150x50 HDZ	150	50	450	2,47	2,82	3,53	4,23	5,28
Короб 3E-10-T 200x50 HDZ	200	50	500	3,04	3,47	4,34	5,21	6,50
Короб 3E-10-T 300x50 HDZ	300	50	600	3,92	4,48	5,60	6,72	8,38
Короб 3E-10-T 400x50 HDZ	400	50	700	5,86	6,70	8,38	10,05	12,55
Короб 3E-10-T 500x50 HDZ	500	50	800	7,60	8,69	10,86	13,03	16,29
Короб 3E-10-T 600x50 HDZ	600	50	900	9,59	10,96	13,70	16,44	20,55
Короб 3E-10-T 50x50 INOX	50	50	350	1,50	1,71	2,14	2,57	3,20
Короб 3E-10-T 100x50 INOX	100	50	400	1,96	2,24	2,79	3,35	4,18
Короб 3E-10-T 150x50 INOX	150	50	450	2,47	2,82	3,53	4,23	5,28
Короб 3E-10-T 200x50 INOX	200	50	500	3,04	3,47	4,34	5,21	6,50
Короб 3E-10-T 300x50 INOX	300	50	600	3,92	4,48	5,60	6,72	8,38
Короб 3E-10-T 400x50 INOX	400	50	700	5,86	6,70	8,38	10,05	12,55
Короб 3E-10-T 500x50 INOX	500	50	800	7,60	8,69	10,86	13,03	16,29
Короб 3E-10-T 600x50 INOX	600	50	900	9,59	10,96	13,70	16,44	20,55

Маркировка серии исполнения (в конце наименования изделия): БЕЗ ОБОЗНАЧЕНИЯ - Исполнение №1 (конвейерное оцинкование по методу Сендзимира), HDZ - Исполнение №2 (горячее оцинкование погружением по ГОСТ 9.307), INOX - Исполнение №3 (нержавеющая сталь); S - расчетная толщина металла; N - расчетная ширина, H - расчетная высота, A - расчетный габарит, M - расчетная масса изделия

КРЕСТООБРАЗНАЯ СЕКЦИЯ
КОРОБ ЗЕ-10-К

Работайте выгодно!

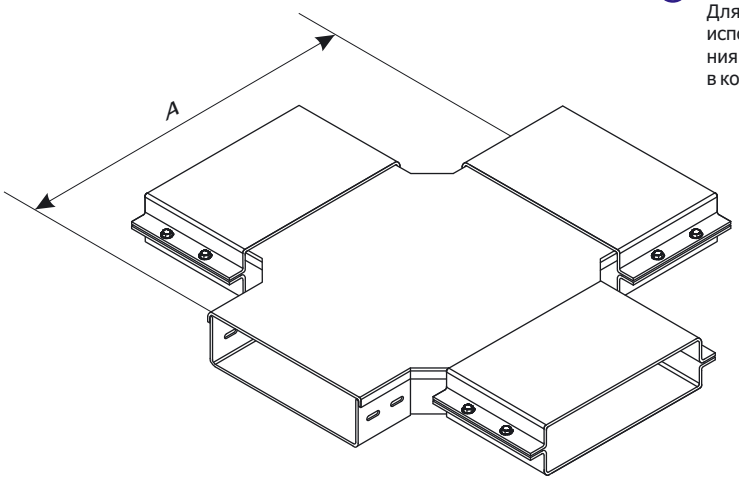

Использовать соответствующие консоли. Для закрепления секций на консолях использовать соответствующие крепления. Соединительные аксессуары входят в комплект поставки изделия.

МУЛЬТИСИСТЕМА
ЗЭМИ ЕКАТЕРИНБУРГ

Наименование изделия	N, mm	H, mm	A, mm	M (S=0.7), kg	M (S=0.8), kg	M (S=1.0), kg	M (S=1.2), kg	M (S=1.5), kg
Короб ЗЕ-10-К 50х50	50	50	350	2,23	2,54	3,17	3,85	4,76
Короб ЗЕ-10-К 100х50	100	50	400	2,78	3,17	3,96	4,76	5,95
Короб ЗЕ-10-К 150х50	150	50	450	3,77	4,31	5,39	6,47	8,07
Короб ЗЕ-10-К 200х50	200	50	500	4,03	4,60	5,75	6,90	8362
Короб ЗЕ-10-К 300х50	300	50	600	5,52	6,31	7,89	9,47	11,82
Короб ЗЕ-10-К 400х50	400	50	700	7,18	8,20	10,25	12,30	15,37
Короб ЗЕ-10-К 500х50	500	50	800	7,92	9,05	11,31	13,58	16,97
Короб ЗЕ-10-К 600х50	600	50	900	8,67	9,91	12,38	14,86	23,52
Короб ЗЕ-10-К 50х50 HDZ	50	50	350	2,23	2,54	3,17	3,85	4,76
Короб ЗЕ-10-К 100х50 HDZ	100	50	400	2,78	3,17	3,96	4,76	5,95
Короб ЗЕ-10-К 150х50 HDZ	150	50	450	3,77	4,31	5,39	6,47	8,07
Короб ЗЕ-10-К 200х50 HDZ	200	50	500	4,03	4,60	5,75	6,90	8362
Короб ЗЕ-10-К 300х50 HDZ	300	50	600	5,52	6,31	7,89	9,47	11,82
Короб ЗЕ-10-К 400х50 HDZ	400	50	700	7,18	8,20	10,25	12,30	15,37
Короб ЗЕ-10-К 500х50 HDZ	500	50	800	7,92	9,05	11,31	13,58	16,97
Короб ЗЕ-10-К 600х50 HDZ	600	50	900	8,67	9,91	12,38	14,86	23,52
Короб ЗЕ-10-К 50х50 INOX	50	50	350	2,23	2,54	3,17	3,85	4,76
Короб ЗЕ-10-К 100х50 INOX	100	50	400	2,78	3,17	3,96	4,76	5,95
Короб ЗЕ-10-К 150х50 INOX	150	50	450	3,77	4,31	5,39	6,47	8,07
Короб ЗЕ-10-К 200х50 INOX	200	50	500	4,03	4,60	5,75	6,90	8362
Короб ЗЕ-10-К 300х50 INOX	300	50	600	5,52	6,31	7,89	9,47	11,82
Короб ЗЕ-10-К 400х50 INOX	400	50	700	7,18	8,20	10,25	12,30	15,37
Короб ЗЕ-10-К 500х50 INOX	500	50	800	7,92	9,05	11,31	13,58	16,97
Короб ЗЕ-10-К 600х50 INOX	600	50	900	8,67	9,91	12,38	14,86	23,52

Маркировка серии исполнения (в конце наименования изделия): БЕЗ ОБОЗНАЧЕНИЯ - Исполнение №1 (конвейерное оцинкование по методу Сендзимира), HDZ - Исполнение №2 (горячее оцинкование погружением по ГОСТ 9.307), INOX - Исполнение №3 (нержавеющая сталь); S - расчетная толщина металла; N - расчетная ширина, H - расчетная высота, A - расчетный габарит, M - расчетная масса изделия

УГЛОВАЯ СЕКЦИЯ
КОРОБ ЗЕ-10-У45В

Работайте выгодно!

Использовать соответствующие консоли. Для закрепления секций на консолях использовать соответствующие крепления. Соединительные аксессуары входят в комплект поставки изделия.

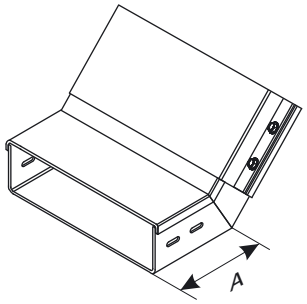

МУЛЬТИСИСТЕМА
ЗЭМИ ЕКАТЕРИНБУРГ

Наименование изделия	N, mm	H, mm	A, mm	M (S=0.7), kg	M (S=0.8), kg	M (S=1.0), kg	M (S=1.2), kg	M (S=1.5), kg
Короб ЗЕ-10-У45В 50x50	50	50	200	0,69	0,78	0,98	1,17	1,46
Короб ЗЕ-10-У45В 100x50	100	50	200	0,90	1,03	1,28	1,54	1,91
Короб ЗЕ-10-У45В 150x50	150	50	200	1,06	1,21	1,51	1,81	2,26
Короб ЗЕ-10-У45В 200x50	200	50	200	1,29	1,47	1,85	2,21	2,76
Короб ЗЕ-10-У45В 300x50	300	50	200	2,05	2,34	2,93	3,51	4,38
Короб ЗЕ-10-У45В 400x50	400	50	200	2,08	2,37	2,97	4,93	4,45
Короб ЗЕ-10-У45В 500x50	500	50	200	2,47	2,82	3,53	4,23	5,29
Короб ЗЕ-10-У45В 600x50	600	50	200	3,33	3,81	4,75	5,71	8,15
Короб ЗЕ-10-У45В 50x50 HDZ	50	50	200	0,69	0,78	0,98	1,17	1,46
Короб ЗЕ-10-У45В 100x50 HDZ	100	50	200	0,90	1,03	1,28	1,54	1,91
Короб ЗЕ-10-У45В 150x50 HDZ	150	50	200	1,06	1,21	1,51	1,81	2,26
Короб ЗЕ-10-У45В 200x50 HDZ	200	50	200	1,29	1,47	1,85	2,21	2,76
Короб ЗЕ-10-У45В 300x50 HDZ	300	50	200	2,05	2,34	2,93	3,51	4,38
Короб ЗЕ-10-У45В 400x50 HDZ	400	50	200	2,08	2,37	2,97	4,93	4,45
Короб ЗЕ-10-У45В 500x50 HDZ	500	50	200	2,47	2,82	3,53	4,23	5,29
Короб ЗЕ-10-У45В 600x50 HDZ	600	50	200	3,33	3,81	4,75	5,71	8,15
Короб ЗЕ-10-У45В 50x50 INOX	50	50	200	0,69	0,78	0,98	1,17	1,46
Короб ЗЕ-10-У45В 100x50 INOX	100	50	200	0,90	1,03	1,28	1,54	1,91
Короб ЗЕ-10-У45В 150x50 INOX	150	50	200	1,06	1,21	1,51	1,81	2,26
Короб ЗЕ-10-У45В 200x50 INOX	200	50	200	1,29	1,47	1,85	2,21	2,76
Короб ЗЕ-10-У45В 300x50 INOX	300	50	200	2,05	2,34	2,93	3,51	4,38
Короб ЗЕ-10-У45В 400x50 INOX	400	50	200	2,08	2,37	2,97	4,93	4,45
Короб ЗЕ-10-У45В 500x50 INOX	500	50	200	2,47	2,82	3,53	4,23	5,29
Короб ЗЕ-10-У45В 600x50 INOX	600	50	200	3,33	3,81	4,75	5,71	8,15

Маркировка серии исполнения (в конце наименования изделия): БЕЗ ОБОЗНАЧЕНИЯ - Исполнение №1 (конвейерное оцинкование по методу Сендзимира), HDZ - Исполнение №2 (горячее оцинкование погружением по ГОСТ 9.307), INOX - Исполнение №3 (нержавеющая сталь); S - расчетная толщина металла; N - расчетная ширина, H - расчетная высота, A - расчетный габарит, M - расчетная масса изделия

УГЛОВАЯ СЕКЦИЯ
КОРОБ ЗЕ-10-У45Н

Работайте выгодно!

Использовать соответствующие консоли. Для закрепления секций на консолях использовать соответствующие крепления. Соединительные аксессуары входят в комплект поставки изделия.

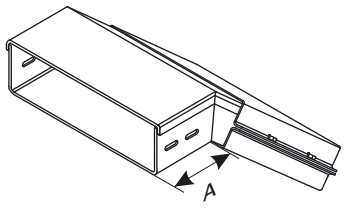

МУЛЬТИСИСТЕМА
ЗЭМИ ЕКАТЕРИНБУРГ

Наименование изделия	N, mm	H, mm	A, mm	M (S=0.7), kg	M (S=0.8), kg	M (S=1.0), kg	M (S=1.2), kg	M (S=1.5), kg
Короб ЗЕ-10-У45Н 50x50	50	50	200	0,69	0,78	0,98	1,17	1,46
Короб ЗЕ-10-У45Н 100x50	100	50	200	0,90	1,03	1,28	1,54	1,91
Короб ЗЕ-10-У45Н 150x50	150	50	200	1,06	1,21	1,51	1,81	2,26
Короб ЗЕ-10-У45Н 200x50	200	50	200	1,29	1,47	1,85	2,21	2,76
Короб ЗЕ-10-У45Н 300x50	300	50	200	2,05	2,34	2,93	3,51	4,38
Короб ЗЕ-10-У45Н 400x50	400	50	200	2,08	2,37	2,97	4,93	4,45
Короб ЗЕ-10-У45Н 500x50	500	50	200	2,47	2,82	3,53	4,23	5,29
Короб ЗЕ-10-У45Н 600x50	600	50	200	3,33	3,81	4,75	5,71	8,15
Короб ЗЕ-10-У45Н 50x50 HDZ	50	50	200	0,69	0,78	0,98	1,17	1,46
Короб ЗЕ-10-У45Н 100x50 HDZ	100	50	200	0,90	1,03	1,28	1,54	1,91
Короб ЗЕ-10-У45Н 150x50 HDZ	150	50	200	1,06	1,21	1,51	1,81	2,26
Короб ЗЕ-10-У45Н 200x50 HDZ	200	50	200	1,29	1,47	1,85	2,21	2,76
Короб ЗЕ-10-У45Н 300x50 HDZ	300	50	200	2,05	2,34	2,93	3,51	4,38
Короб ЗЕ-10-У45Н 400x50 HDZ	400	50	200	2,08	2,37	2,97	4,93	4,45
Короб ЗЕ-10-У45Н 500x50 HDZ	500	50	200	2,47	2,82	3,53	4,23	5,29
Короб ЗЕ-10-У45Н 600x50 HDZ	600	50	200	3,33	3,81	4,75	5,71	8,15
Короб ЗЕ-10-У45Н 50x50 INOX	50	50	200	0,69	0,78	0,98	1,17	1,46
Короб ЗЕ-10-У45Н 100x50 INOX	100	50	200	0,90	1,03	1,28	1,54	1,91
Короб ЗЕ-10-У45Н 150x50 INOX	150	50	200	1,06	1,21	1,51	1,81	2,26
Короб ЗЕ-10-У45Н 200x50 INOX	200	50	200	1,29	1,47	1,85	2,21	2,76
Короб ЗЕ-10-У45Н 300x50 INOX	300	50	200	2,05	2,34	2,93	3,51	4,38
Короб ЗЕ-10-У45Н 400x50 INOX	400	50	200	2,08	2,37	2,97	4,93	4,45
Короб ЗЕ-10-У45Н 500x50 INOX	500	50	200	2,47	2,82	3,53	4,23	5,29
Короб ЗЕ-10-У45Н 600x50 INOX	600	50	200	3,33	3,81	4,75	5,71	8,15

Маркировка серии исполнения (в конце наименования изделия): БЕЗ ОБОЗНАЧЕНИЯ - Исполнение №1 (конвейерное оцинкование по методу Сендзимира), HDZ - Исполнение №2 (горячее оцинкование погружением по ГОСТ 9.307), INOX - Исполнение №3 (нержавеющая сталь); S - расчетная толщина металла; N - расчетная ширина, H - расчетная высота, A - расчетный габарит, M - расчетная масса изделия

УГЛОВАЯ СЕКЦИЯ
КОРОБ ЗЕ-10-У45

Работайте выгодно!

Использовать соответствующие консоли. Для закрепления секций на консолях использовать соответствующие крепления. Соединительные аксессуары входят в комплект поставки изделия.

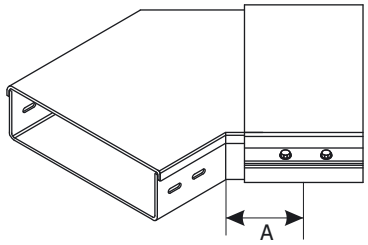

МУЛЬТИСИСТЕМА
ЗЭМИ ЕКАТЕРИНБУРГ

Наименование изделия	N, mm	H, mm	A, mm	M (S=0.7), kg	M (S=0.8), kg	M (S=1.0), kg	M (S=1.2), kg	M (S=1.5), kg
Короб ЗЕ-10-У45 50x50	50	50	200	0,74	0,85	1,06	1,27	1,59
Короб ЗЕ-10-У45 100x50	100	50	250	1,01	1,16	1,45	1,73	2,17
Короб ЗЕ-10-У45 150x50	150	50	300	1,33	1,51	1,89	2,27	2,80
Короб ЗЕ-10-У45 200x50	200	50	350	1,67	1,91	2,39	2,87	3,57
Короб ЗЕ-10-У45 300x50	300	50	450	2,47	2,83	3,53	4,24	5,29
Короб ЗЕ-10-У45 400x50	400	50	550	3,42	3,91	4,89	5,87	7,33
Короб ЗЕ-10-У45 500x50	500	50	650	4,51	5,16	6,45	7,74	9,67
Короб ЗЕ-10-У45 600x50	600	50	750	6,45	7,37	9,27	11,05	12,40
Короб ЗЕ-10-У45 50x50 HDZ	50	50	200	0,74	0,85	1,06	1,27	1,59
Короб ЗЕ-10-У45 100x50 HDZ	100	50	250	1,01	1,16	1,45	1,73	2,17
Короб ЗЕ-10-У45 150x50 HDZ	150	50	300	1,33	1,51	1,89	2,27	2,80
Короб ЗЕ-10-У45 200x50 HDZ	200	50	350	1,67	1,91	2,39	2,87	3,57
Короб ЗЕ-10-У45 300x50 HDZ	300	50	450	2,47	2,83	3,53	4,24	5,29
Короб ЗЕ-10-У45 400x50 HDZ	400	50	550	3,42	3,91	4,89	5,87	7,33
Короб ЗЕ-10-У45 500x50 HDZ	500	50	650	4,51	5,16	6,45	7,74	9,67
Короб ЗЕ-10-У45 600x50 HDZ	600	50	750	6,45	7,37	9,27	11,05	12,40
Короб ЗЕ-10-У45 50x50 INOX	50	50	200	0,74	0,85	1,06	1,27	1,59
Короб ЗЕ-10-У45 100x50 INOX	100	50	250	1,01	1,16	1,45	1,73	2,17
Короб ЗЕ-10-У45 150x50 INOX	150	50	300	1,33	1,51	1,89	2,27	2,80
Короб ЗЕ-10-У45 200x50 INOX	200	50	350	1,67	1,91	2,39	2,87	3,57
Короб ЗЕ-10-У45 300x50 INOX	300	50	450	2,47	2,83	3,53	4,24	5,29
Короб ЗЕ-10-У45 400x50 INOX	400	50	550	3,42	3,91	4,89	5,87	7,33
Короб ЗЕ-10-У45 500x50 INOX	500	50	650	4,51	5,16	6,45	7,74	9,67
Короб ЗЕ-10-У45 600x50 INOX	600	50	750	6,45	7,37	9,27	11,05	12,40

Маркировка серии исполнения (в конце наименования изделия): БЕЗ ОБОЗНАЧЕНИЯ - Исполнение №1 (конвейерное оцинкование по методу Сендзимира), HDZ - Исполнение №2 (горячее оцинкование погружением по ГОСТ 9.307), INOX - Исполнение №3 (нержавеющая сталь); S - расчетная толщина металла; N - расчетная ширина, H - расчетная высота, A - расчетный габарит, M - расчетная масса изделия

ЗАГЛУШКА ТОРЦЕВАЯ
КОРОБ ЗЕ-10

Работайте выгодно!

С метизами

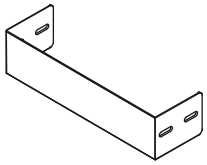

МУЛЬТИСИСТЕМА
ЗЭМИ ЕКАТЕРИНБУРГ

Наименование изделия	N, mm	H, mm	M (S=0.7), kg	M (S=0.8), kg	M (S=1.0), kg	M (S=1.2), kg	M (S=1.5), kg
Заглушка ЗЕ-10 50x50	50	50	0,04	0,05	0,06	0,07	0,09
Заглушка ЗЕ-10 100x50	100	50	0,08	0,09	0,11	0,14	0,17
Заглушка ЗЕ-10 150x50	150	50	0,11	0,12	0,15	0,18	0,23
Заглушка ЗЕ-10 200x50	200	50	0,14	0,15	0,19	0,23	0,29
Заглушка ЗЕ-10 300x50	300	50	0,20	0,22	0,28	0,34	0,42
Заглушка ЗЕ-10 400x50	400	50	0,26	0,29	0,37	0,44	0,55
Заглушка ЗЕ-10 500x50	500	50	0,28	0,33	0,41	0,49	0,61
Заглушка ЗЕ-10 600x50	600	50	0,34	0,39	0,49	0,58	0,73
Заглушка ЗЕ-10 50x50 HDZ	50	50	0,04	0,05	0,06	0,07	0,09
Заглушка ЗЕ-10 100x50 HDZ	100	50	0,08	0,09	0,11	0,14	0,17
Заглушка ЗЕ-10 150x50 HDZ	150	50	0,11	0,12	0,15	0,18	0,23
Заглушка ЗЕ-10 200x50 HDZ	200	50	0,14	0,15	0,19	0,23	0,29
Заглушка ЗЕ-10 300x50 HDZ	300	50	0,20	0,22	0,28	0,34	0,42
Заглушка ЗЕ-10 400x50 HDZ	400	50	0,26	0,29	0,37	0,44	0,55
Заглушка ЗЕ-10 500x50 HDZ	500	50	0,28	0,33	0,41	0,49	0,61
Заглушка ЗЕ-10 600x50 HDZ	600	50	0,34	0,39	0,49	0,58	0,73
Заглушка ЗЕ-10 50x50 INOX	50	50	0,04	0,05	0,06	0,07	0,09
Заглушка ЗЕ-10 100x50 INOX	100	50	0,08	0,09	0,11	0,14	0,17
Заглушка ЗЕ-10 150x50 INOX	150	50	0,11	0,12	0,15	0,18	0,23
Заглушка ЗЕ-10 200x50 INOX	200	50	0,14	0,15	0,19	0,23	0,29
Заглушка ЗЕ-10 300x50 INOX	300	50	0,20	0,22	0,28	0,34	0,42
Заглушка ЗЕ-10 400x50 INOX	400	50	0,26	0,29	0,37	0,44	0,55
Заглушка ЗЕ-10 500x50 INOX	500	50	0,28	0,33	0,41	0,49	0,61
Заглушка ЗЕ-10 600x50 INOX	600	50	0,34	0,39	0,49	0,58	0,73

Маркировка серии исполнения (в конце наименования изделия): БЕЗ ОБОЗНАЧЕНИЯ - Исполнение №1 (конвейерное оцинкование по методу Сендзимира), HDZ - Исполнение №2 (горячее оцинкование погружением по ГОСТ 9.307), INOX - Исполнение №3 (нержавеющая сталь); S - расчетная толщина металла; N - расчетная ширина, H - расчетная высота, A - расчетный габарит, M - расчетная масса изделия

ПОЛНОРАЗМЕРНАЯ ПРЯМАЯ СЕКЦИЯ КОРОБ ЗЕ-10

Использовать соответствующие консоли. Для закрепления секций на консолях использовать соответствующие крепления. Соединительные аксессуары входят в комплект поставки изделия.

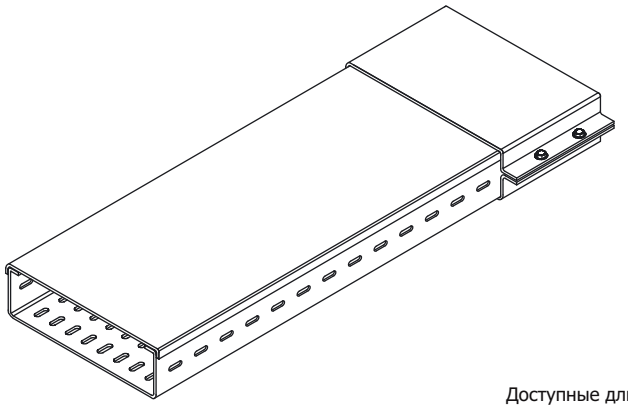

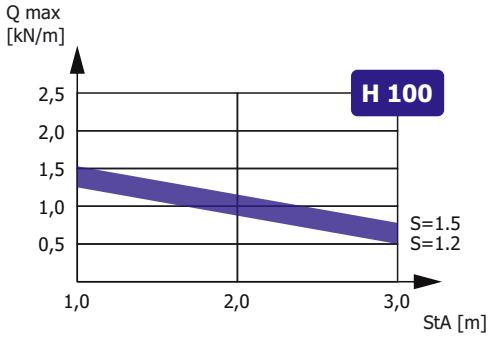

Зависимость максимальной распределенной нагрузки Qmax на днище секции высотой H, шириной N=300, длиной L=3000 от толщины металла S и расстояния между консолями StA в составе прямолинейного участка сбалансированной кабеленесущей конструкции (подробнее в Лицензии)

Доступные длины
* - базовая длина

2500	3500	9000
2000	3000*	6000

Наименование изделия	N, mm	H, mm	M (S=0.7), kg/m	M (S=0.8), kg/m	M (S=1.0), kg/m	M (S=1.2), kg/m	M (S=1.5), kg/m
Короб ЗЕ-10 100x100	100	100	2,75	3,10	3,88	4,70	5,60
Короб ЗЕ-10 150x100	150	100	3,30	3,80	4,75	5,70	6,75
Короб ЗЕ-10 200x100	200	100	3,90	4,50	5,61	6,73	8,40
Короб ЗЕ-10 300x100	300	100	5,10	6,00	7,33	8,80	10,80
Короб ЗЕ-10 400x100	400	100	6,35	7,25	9,15	10,87	13,60
Короб ЗЕ-10 500x100	500	100	7,00	8,63	11,00	12,95	16,00
Короб ЗЕ-10 600x100	600	100	8,67	9,30	12,35	14,85	21,00
Короб ЗЕ-10 100x100 HDZ	100	100	2,75	3,10	3,88	4,70	5,60
Короб ЗЕ-10 150x100 HDZ	150	100	3,30	3,80	4,75	5,70	6,75
Короб ЗЕ-10 200x100 HDZ	200	100	3,90	4,50	5,61	6,73	8,40
Короб ЗЕ-10 300x100 HDZ	300	100	5,10	6,00	7,33	8,80	10,80
Короб ЗЕ-10 400x100 HDZ	400	100	6,35	7,25	9,15	10,87	13,60
Короб ЗЕ-10 500x100 HDZ	500	100	7,00	8,63	11,00	12,95	16,00
Короб ЗЕ-10 600x100 HDZ	600	100	8,67	9,30	12,35	14,85	21,00
Короб ЗЕ-10 100x100 INOX	100	100	2,75	3,10	3,88	4,70	5,60
Короб ЗЕ-10 150x100 INOX	150	100	3,30	3,80	4,75	5,70	6,75
Короб ЗЕ-10 200x100 INOX	200	100	3,90	4,50	5,61	6,73	8,40
Короб ЗЕ-10 300x100 INOX	300	100	5,10	6,00	7,33	8,80	10,80
Короб ЗЕ-10 400x100 INOX	400	100	6,35	7,25	9,15	10,87	13,60
Короб ЗЕ-10 500x100 INOX	500	100	7,00	8,63	11,00	12,95	16,00
Короб ЗЕ-10 600x100 INOX	600	100	8,67	9,30	12,35	14,85	21,00

Маркировка серии исполнения (в конце наименования изделия): БЕЗ ОБОЗНАЧЕНИЯ - Исполнение №1 (конвейерное оцинкование по методу Сендзимира), HDZ - Исполнение №2 (горячее оцинкование погружением по ГОСТ 9.307), INOX - Исполнение №3 (нержавеющая сталь); Qmax - максимальная распределенная нагрузка; StA – расстояние между консолями; S - расчетная толщина металла; N - расчетная ширина; H - расчетная высота; L - расчетная длина; M - расчетная масса

УГЛОВАЯ СЕКЦИЯ
КОРОБ ЗЕ-10-У90

Работайте выгодно!

Использовать соответствующие консоли. Для закрепления секций на консолях использовать соответствующие крепления. Соединительные аксессуары входят в комплект поставки изделия.

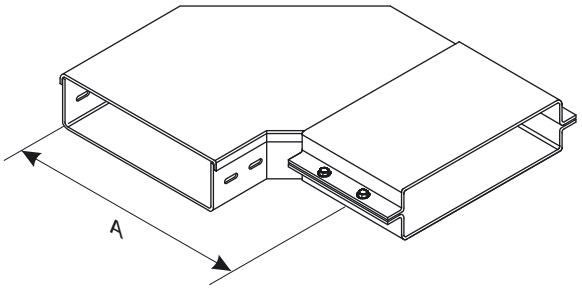

МУЛЬТИСИСТЕМА
ЗЭМИ ЕКАТЕРИНБУРГ

Наименование изделия	N, mm	H, mm	A, mm	M (S=0.7), kg	M (S=0.8), kg	M (S=1.0), kg	M (S=1.2), kg	M (S=1.5), kg
Короб ЗЕ-10-У90 100x100	100	100	250	1,85	2,11	2,64	3,16	3,95
Короб ЗЕ-10-У90 150x100	150	100	300	2,34	2,67	3,34	4,01	5,00
Короб ЗЕ-10-У90 200x100	200	100	350	2,88	3,30	4,12	4,95	6,17
Короб ЗЕ-10-У90 300x100	300	100	450	4,14	4,73	5,92	7,10	8,87
Короб ЗЕ-10-У90 400x100	400	100	550	5,62	6,42	8,03	9,64	12,04
Короб ЗЕ-10-У90 500x100	500	100	650	7,31	8,36	10,45	12,54	15,67
Короб ЗЕ-10-У90 600x100	600	100	750	10,21	11,67	14,59	17,51	19,78
Короб ЗЕ-10-У90 100x100 HDZ	100	100	250	1,85	2,11	2,64	3,16	3,95
Короб ЗЕ-10-У90 150x100 HDZ	150	100	300	2,34	2,67	3,34	4,01	5,00
Короб ЗЕ-10-У90 200x100 HDZ	200	100	350	2,88	3,30	4,12	4,95	6,17
Короб ЗЕ-10-У90 300x100 HDZ	300	100	450	4,14	4,73	5,92	7,10	8,87
Короб ЗЕ-10-У90 400x100 HDZ	400	100	550	5,62	6,42	8,03	9,64	12,04
Короб ЗЕ-10-У90 500x100 HDZ	500	100	650	7,31	8,36	10,45	12,54	15,67
Короб ЗЕ-10-У90 600x100 HDZ	600	100	750	10,21	11,67	14,59	17,51	19,78
Короб ЗЕ-10-У90 100x100 INOX	100	100	250	1,85	2,11	2,64	3,16	3,95
Короб ЗЕ-10-У90 150x100 INOX	150	100	300	2,34	2,67	3,34	4,01	5,00
Короб ЗЕ-10-У90 200x100 INOX	200	100	350	2,88	3,30	4,12	4,95	6,17
Короб ЗЕ-10-У90 300x100 INOX	300	100	450	4,14	4,73	5,92	7,10	8,87
Короб ЗЕ-10-У90 400x100 INOX	400	100	550	5,62	6,42	8,03	9,64	12,04
Короб ЗЕ-10-У90 500x100 INOX	500	100	650	7,31	8,36	10,45	12,54	15,67
Короб ЗЕ-10-У90 600x100 INOX	600	100	750	10,21	11,67	14,59	17,51	19,78

Маркировка серии исполнения (в конце наименования изделия): БЕЗ ОБОЗНАЧЕНИЯ - Исполнение №1 (конвейерное оцинкование по методу Сендзимира), HDZ - Исполнение №2 (горячее оцинкование погружением по ГОСТ 9.307), INOX - Исполнение №3 (нержавеющая сталь); S - расчетная толщина металла; N - расчетная ширина, H - расчетная высота, A - расчетный габарит, M - расчетная масса изделия

УГЛОВАЯ СЕКЦИЯ
КОРОБ ЗЕ-10-У90В

Работайте выгодно!

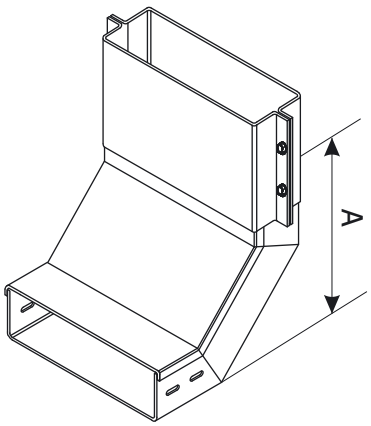

Использовать соответствующие консоли. Для закрепления секций на консолях использовать соответствующие крепления. Соединительные аксессуары входят в комплект поставки изделия.

МУЛЬТИСИСТЕМА
ЗЭМИ ЕКАТЕРИНБУРГ

Наименование изделия	N, mm	H, mm	A, mm	M (S=0.7), kg	M (S=0.8), kg	M (S=1.0), kg	M (S=1.2), kg	M (S=1.5), kg
Короб ЗЕ-10-У90В 100х100	100	100	250	1,87	2,03	2,54	3,05	3,80
Короб ЗЕ-10-У90В 150х100	150	100	250	2,10	2,40	3,00	3,60	4,50
Короб ЗЕ-10-У90В 200х100	200	100	250	2,43	2,77	3,46	4,16	5,19
Короб ЗЕ-10-У90В 300х100	300	100	250	3,07	3,51	4,39	5,26	6,57
Короб ЗЕ-10-У90В 400х100	400	100	250	3,72	4,25	5,31	6,37	7,95
Короб ЗЕ-10-У90В 500х100	500	100	250	5,07	5,80	7,24	8,69	9,34
Короб ЗЕ-10-У90В 600х100	600	100	250	6,36	7,27	9,09	10,91	13,63
Короб ЗЕ-10-У90В 100х100 HDZ	100	100	250	1,87	2,03	2,54	3,05	3,80
Короб ЗЕ-10-У90В 150х100 HDZ	150	100	250	2,10	2,40	3,00	3,60	4,50
Короб ЗЕ-10-У90В 200х100 HDZ	200	100	250	2,43	2,77	3,46	4,16	5,19
Короб ЗЕ-10-У90В 300х100 HDZ	300	100	250	3,07	3,51	4,39	5,26	6,57
Короб ЗЕ-10-У90В 400х100 HDZ	400	100	250	3,72	4,25	5,31	6,37	7,95
Короб ЗЕ-10-У90В 500х100 HDZ	500	100	250	5,07	5,80	7,24	8,69	9,34
Короб ЗЕ-10-У90В 600х100 HDZ	600	100	250	6,36	7,27	9,09	10,91	13,63
Короб ЗЕ-10-У90В 100х100 INOX	100	100	250	1,87	2,03	2,54	3,05	3,80
Короб ЗЕ-10-У90В 150х100 INOX	150	100	250	2,10	2,40	3,00	3,60	4,50
Короб ЗЕ-10-У90В 200х100 INOX	200	100	250	2,43	2,77	3,46	4,16	5,19
Короб ЗЕ-10-У90В 300х100 INOX	300	100	250	3,07	3,51	4,39	5,26	6,57
Короб ЗЕ-10-У90В 400х100 INOX	400	100	250	3,72	4,25	5,31	6,37	7,95
Короб ЗЕ-10-У90В 500х100 INOX	500	100	250	5,07	5,80	7,24	8,69	9,34
Короб ЗЕ-10-У90В 600х100 INOX	600	100	250	6,36	7,27	9,09	10,91	13,63

Маркировка серии исполнения (в конце наименования изделия): БЕЗ ОБОЗНАЧЕНИЯ - Исполнение №1 (конвейерное оцинкование по методу Сендзимира), HDZ - Исполнение №2 (горячее оцинкование погружением по ГОСТ 9.307), INOX - Исполнение №3 (нержавеющая сталь); S - расчетная толщина металла; N - расчетная ширина, H - расчетная высота, A - расчетный габарит, M - расчетная масса изделия

УГЛОВАЯ СЕКЦИЯ
КОРОБ ЗЕ-10-У90Н

Работайте выгодно!

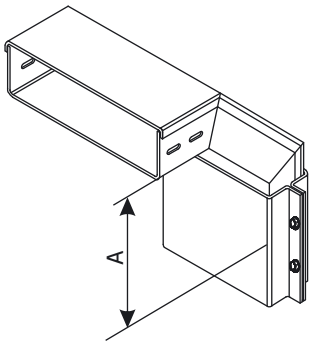

Использовать соответствующие консоли. Для закрепления секций на консолях использовать соответствующие крепления. Соединительные аксессуары входят в комплект поставки изделия.

МУЛЬТИСИСТЕМА
ЗЭМИ ЕКАТЕРИНБУРГ

Наименование изделия	N, mm	H, mm	A, mm	M (S=0.7), kg	M (S=0.8), kg	M (S=1.0), kg	M (S=1.2), kg	M (S=1.5), kg
Короб ЗЕ-10-У90Н 100х100	100	100	250	1,87	2,03	2,54	3,05	3,80
Короб ЗЕ-10-У90Н 150х100	150	100	250	2,10	2,40	3,00	3,60	4,50
Короб ЗЕ-10-У90Н 200х100	200	100	250	2,43	2,77	3,46	4,16	5,19
Короб ЗЕ-10-У90Н 300х100	300	100	250	3,07	3,51	4,39	5,26	6,57
Короб ЗЕ-10-У90Н 400х100	400	100	250	3,72	4,25	5,31	6,37	7,95
Короб ЗЕ-10-У90Н 500х100	500	100	250	5,07	5,80	7,24	8,69	9,34
Короб ЗЕ-10-У90Н 600х100	600	100	250	6,36	7,27	9,09	10,91	13,63
Короб ЗЕ-10-У90Н 100х100 HDZ	100	100	250	1,87	2,03	2,54	3,05	3,80
Короб ЗЕ-10-У90Н 150х100 HDZ	150	100	250	2,10	2,40	3,00	3,60	4,50
Короб ЗЕ-10-У90Н 200х100 HDZ	200	100	250	2,43	2,77	3,46	4,16	5,19
Короб ЗЕ-10-У90Н 300х100 HDZ	300	100	250	3,07	3,51	4,39	5,26	6,57
Короб ЗЕ-10-У90Н 400х100 HDZ	400	100	250	3,72	4,25	5,31	6,37	7,95
Короб ЗЕ-10-У90Н 500х100 HDZ	500	100	250	5,07	5,80	7,24	8,69	9,34
Короб ЗЕ-10-У90Н 600х100 HDZ	600	100	250	6,36	7,27	9,09	10,91	13,63
Короб ЗЕ-10-У90Н 100х100 INOX	100	100	250	1,87	2,03	2,54	3,05	3,80
Короб ЗЕ-10-У90Н 150х100 INOX	150	100	250	2,10	2,40	3,00	3,60	4,50
Короб ЗЕ-10-У90Н 200х100 INOX	200	100	250	2,43	2,77	3,46	4,16	5,19
Короб ЗЕ-10-У90Н 300х100 INOX	300	100	250	3,07	3,51	4,39	5,26	6,57
Короб ЗЕ-10-У90Н 400х100 INOX	400	100	250	3,72	4,25	5,31	6,37	7,95
Короб ЗЕ-10-У90Н 500х100 INOX	500	100	250	5,07	5,80	7,24	8,69	9,34
Короб ЗЕ-10-У90Н 600х100 INOX	600	100	250	6,36	7,27	9,09	10,91	13,63

Маркировка серии исполнения (в конце наименования изделия): БЕЗ ОБОЗНАЧЕНИЯ - Исполнение №1 (конвейерное оцинкование по методу Сендзимира), HDZ - Исполнение №2 (горячее оцинкование погружением по ГОСТ 9.307), INOX - Исполнение №3 (нержавеющая сталь); S - расчетная толщина металла; N - расчетная ширина, H - расчетная высота, A - расчетный габарит, M - расчетная масса изделия

ТРОЙНИКОВАЯ СЕКЦИЯ КОРОБ ЗЕ-10-Т

Работайте выгодно!

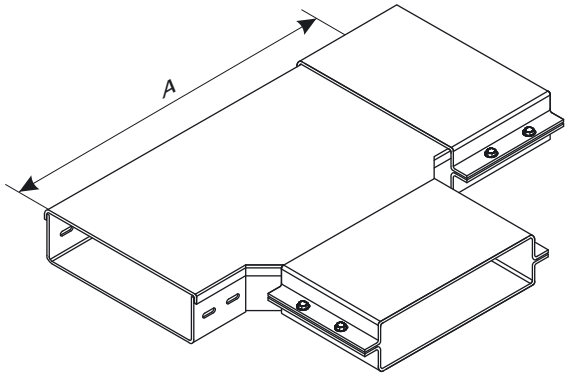

Использовать соответствующие консоли. Для закрепления секций на консолях использовать соответствующие крепления. Соединительные аксессуары входят в комплект поставки изделия.

МУЛЬТИСИСТЕМА
ЗЭМИ ЕКАТЕРИНБУРГ

Наименование изделия	N, mm	H, mm	A, mm	M (S=0.7), kg	M (S=0.8), kg	M (S=1.0), kg	M (S=1.2), kg	M (S=1.5), kg
Короб ЗЕ-10-Т 100x100	100	100	400	2,33	2,66	3,32	3,99	4,98
Короб ЗЕ-10-Т 150x100	150	100	450	2,85	3,26	4,08	4,89	6,11
Короб ЗЕ-10-Т 200x100	200	100	500	3,44	3,93	4,91	5,89	7,35
Короб ЗЕ-10-Т 300x100	300	100	600	4,77	5,45	6,81	8,17	10,20
Короб ЗЕ-10-Т 400x100	400	100	700	6,32	7,22	9,02	10,83	13,52
Короб ЗЕ-10-Т 500x100	500	100	800	8,08	9,24	11,54	13,85	17,32
Короб ЗЕ-10-Т 600x100	600	100	900	10,07	11,51	14,39	17,26	21,58
Короб ЗЕ-10-Т 100x100 HDZ	100	100	400	2,33	2,66	3,32	3,99	4,98
Короб ЗЕ-10-Т 150x100 HDZ	150	100	450	2,85	3,26	4,08	4,89	6,11
Короб ЗЕ-10-Т 200x100 HDZ	200	100	500	3,44	3,93	4,91	5,89	7,35
Короб ЗЕ-10-Т 300x100 HDZ	300	100	600	4,77	5,45	6,81	8,17	10,20
Короб ЗЕ-10-Т 400x100 HDZ	400	100	700	6,32	7,22	9,02	10,83	13,52
Короб ЗЕ-10-Т 500x100 HDZ	500	100	800	8,08	9,24	11,54	13,85	17,32
Короб ЗЕ-10-Т 600x100 HDZ	600	100	900	10,07	11,51	14,39	17,26	21,58
Короб ЗЕ-10-Т 100x100 INOX	100	100	400	2,33	2,66	3,32	3,99	4,98
Короб ЗЕ-10-Т 150x100 INOX	150	100	450	2,85	3,26	4,08	4,89	6,11
Короб ЗЕ-10-Т 200x100 INOX	200	100	500	3,44	3,93	4,91	5,89	7,35
Короб ЗЕ-10-Т 300x100 INOX	300	100	600	4,77	5,45	6,81	8,17	10,20
Короб ЗЕ-10-Т 400x100 INOX	400	100	700	6,32	7,22	9,02	10,83	13,52
Короб ЗЕ-10-Т 500x100 INOX	500	100	800	8,08	9,24	11,54	13,85	17,32
Короб ЗЕ-10-Т 600x100 INOX	600	100	900	10,07	11,51	14,39	17,26	21,58

Маркировка серии исполнения (в конце наименования изделия): БЕЗ ОБОЗНАЧЕНИЯ - Исполнение №1 (конвейерное оцинкование по методу Сендзимира), HDZ - Исполнение №2 (горячее оцинкование погружением по ГОСТ 9.307), INOX - Исполнение №3 (нержавеющая сталь); S - расчетная толщина металла; N - расчетная ширина, H - расчетная высота, A - расчетный габарит, M - расчетная масса изделия

КРЕСТООБРАЗНАЯ СЕКЦИЯ
КОРОБ ЗЕ-10-К

Работайте выгодно!

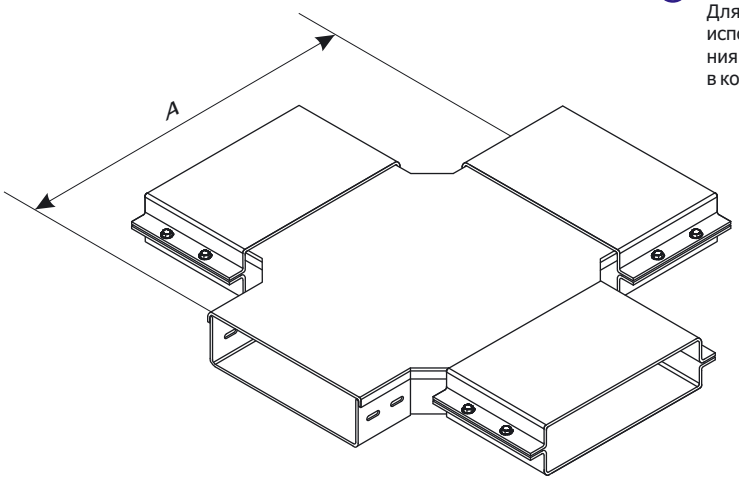

Использовать соответствующие консоли. Для закрепления секций на консолях использовать соответствующие крепления. Соединительные аксессуары входят в комплект поставки изделия.

МУЛЬТИСИСТЕМА
ЗЭМИ ЕКАТЕРИНБУРГ

Наименование изделия	N, mm	H, mm	A, mm	M (S=0.7), kg	M (S=0.8), kg	M (S=1.0), kg	M (S=1.2), kg	M (S=1.5), kg
Короб ЗЕ-10-К 100x100	100	100	400	3,27	3,74	4,68	5,61	7,01
Короб ЗЕ-10-К 150x100	150	100	450	3,86	4,41	5,51	6,61	8,25
Короб ЗЕ-10-К 200x100	200	100	500	4,49	5,13	6,41	7,69	9,62
Короб ЗЕ-10-К 300x100	300	100	600	5,93	6,78	8,47	10,17	12,70
Короб ЗЕ-10-К 400x100	400	100	700	7,59	8,67	10,84	13,01	16,25
Короб ЗЕ-10-К 500x100	500	100	800	9,05	10,34	12,93	15,51	19,39
Короб ЗЕ-10-К 600x100	600	100	900	9,80	11,20	13,99	16,79	25,94
Короб ЗЕ-10-К 100x100 HDZ	100	100	400	3,27	3,74	4,68	5,61	7,01
Короб ЗЕ-10-К 150x100 HDZ	150	100	450	3,86	4,41	5,51	6,61	8,25
Короб ЗЕ-10-К 200x100 HDZ	200	100	500	4,49	5,13	6,41	7,69	9,62
Короб ЗЕ-10-К 300x100 HDZ	300	100	600	5,93	6,78	8,47	10,17	12,70
Короб ЗЕ-10-К 400x100 HDZ	400	100	700	7,59	8,67	10,84	13,01	16,25
Короб ЗЕ-10-К 500x100 HDZ	500	100	800	9,05	10,34	12,93	15,51	19,39
Короб ЗЕ-10-К 600x100 HDZ	600	100	900	9,80	11,20	13,99	16,79	25,94
Короб ЗЕ-10-К 100x100 INOX	100	100	400	3,27	3,74	4,68	5,61	7,01
Короб ЗЕ-10-К 150x100 INOX	150	100	450	3,86	4,41	5,51	6,61	8,25
Короб ЗЕ-10-К 200x100 INOX	200	100	500	4,49	5,13	6,41	7,69	9,62
Короб ЗЕ-10-К 300x100 INOX	300	100	600	5,93	6,78	8,47	10,17	12,70
Короб ЗЕ-10-К 400x100 INOX	400	100	700	7,59	8,67	10,84	13,01	16,25
Короб ЗЕ-10-К 500x100 INOX	500	100	800	9,05	10,34	12,93	15,51	19,39
Короб ЗЕ-10-К 600x100 INOX	600	100	900	9,80	11,20	13,99	16,79	25,94

Маркировка серии исполнения (в конце наименования изделия): БЕЗ ОБОЗНАЧЕНИЯ - Исполнение №1 (конвейерное оцинкование по методу Сендзимира), HDZ - Исполнение №2 (горячее оцинкование погружением по ГОСТ 9.307), INOX - Исполнение №3 (нержавеющая сталь); S - расчетная толщина металла; N - расчетная ширина, H - расчетная высота, A - расчетный габарит, M - расчетная масса изделия

УГЛОВАЯ СЕКЦИЯ
КОРОБ 3E-10-У45В

Работайте выгодно!

Использовать соответствующие консоли. Для закрепления секций на консолях использовать соответствующие крепления. Соединительные аксессуары входят в комплект поставки изделия.

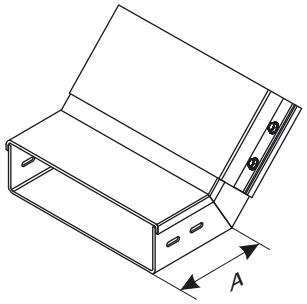

МУЛЬТИСИСТЕМА
ЗЭМИ ЕКАТЕРИНБУРГ

Наименование изделия	N, mm	H, mm	A, mm	M (S=0.7), kg	M (S=0.8), kg	M (S=1.0), kg	M (S=1.2), kg	M (S=1.5), kg
Короб 3E-10-У45В 100x100	100	100	250	1,25	1,35	1,69	2,03	2,53
Короб 3E-10-У45В 150x100	150	100	250	1,40	1,60	2,00	2,40	3,00
Короб 3E-10-У45В 200x100	200	100	250	1,62	1,85	2,31	2,77	3,46
Короб 3E-10-У45В 300x100	300	100	250	2,05	2,34	2,93	3,51	4,38
Короб 3E-10-У45В 400x100	400	100	250	2,48	2,83	3,54	4,25	5,30
Короб 3E-10-У45В 500x100	500	100	250	3,38	3,87	4,83	5,79	6,23
Короб 3E-10-У45В 600x100	600	100	250	4,24	4,85	6,06	7,27	9,09
Короб 3E-10-У45В 100x100 HDZ	100	100	250	1,25	1,35	1,69	2,03	2,53
Короб 3E-10-У45В 150x100 HDZ	150	100	250	1,40	1,60	2,00	2,40	3,00
Короб 3E-10-У45В 200x100 HDZ	200	100	250	1,62	1,85	2,31	2,77	3,46
Короб 3E-10-У45В 300x100 HDZ	300	100	250	2,05	2,34	2,93	3,51	4,38
Короб 3E-10-У45В 400x100 HDZ	400	100	250	2,48	2,83	3,54	4,25	5,30
Короб 3E-10-У45В 500x100 HDZ	500	100	250	3,38	3,87	4,83	5,79	6,23
Короб 3E-10-У45В 600x100 HDZ	600	100	250	4,24	4,85	6,06	7,27	9,09
Короб 3E-10-У45В 100x100 INOX	100	100	250	1,25	1,35	1,69	2,03	2,53
Короб 3E-10-У45В 150x100 INOX	150	100	250	1,40	1,60	2,00	2,40	3,00
Короб 3E-10-У45В 200x100 INOX	200	100	250	1,62	1,85	2,31	2,77	3,46
Короб 3E-10-У45В 300x100 INOX	300	100	250	2,05	2,34	2,93	3,51	4,38
Короб 3E-10-У45В 400x100 INOX	400	100	250	2,48	2,83	3,54	4,25	5,30
Короб 3E-10-У45В 500x100 INOX	500	100	250	3,38	3,87	4,83	5,79	6,23
Короб 3E-10-У45В 600x100 INOX	600	100	250	4,24	4,85	6,06	7,27	9,09

Маркировка серии исполнения (в конце наименования изделия): БЕЗ ОБОЗНАЧЕНИЯ - Исполнение №1 (конвейерное оцинкование по методу Сендзимира), HDZ - Исполнение №2 (горячее оцинкование погружением по ГОСТ 9.307), INOX - Исполнение №3 (нержавеющая сталь); S - расчетная толщина металла; N - расчетная ширина, H - расчетная высота, A - расчетный габарит, M - расчетная масса изделия

УГЛОВАЯ СЕКЦИЯ
КОРОБ ЗЕ-10-У45Н

Работайте выгодно!

Использовать соответствующие консоли. Для закрепления секций на консолях использовать соответствующие крепления. Соединительные аксессуары входят в комплект поставки изделия.

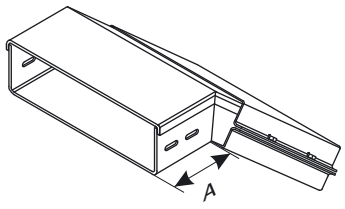

МУЛЬТИСИСТЕМА
ЗЭМИ ЕКАТЕРИНБУРГ

Наименование изделия	N, mm	H, mm	A, mm	M (S=0.7), kg	M (S=0.8), kg	M (S=1.0), kg	M (S=1.2), kg	M (S=1.5), kg
Короб ЗЕ-10-У45Н 100х100	100	100	250	1,25	1,35	1,69	2,03	2,53
Короб ЗЕ-10-У45Н 150х100	150	100	250	1,40	1,60	2,00	2,40	3,00
Короб ЗЕ-10-У45Н 200х100	200	100	250	1,62	1,85	2,31	2,77	3,46
Короб ЗЕ-10-У45Н 300х100	300	100	250	2,05	2,34	2,93	3,51	4,38
Короб ЗЕ-10-У45Н 400х100	400	100	250	2,48	2,83	3,54	4,25	5,30
Короб ЗЕ-10-У45Н 500х100	500	100	250	3,38	3,87	4,83	5,79	6,23
Короб ЗЕ-10-У45Н 600х100	600	100	250	4,24	4,85	6,06	7,27	9,09
Короб ЗЕ-10-У45Н 100х100 HDZ	100	100	250	1,25	1,35	1,69	2,03	2,53
Короб ЗЕ-10-У45Н 150х100 HDZ	150	100	250	1,40	1,60	2,00	2,40	3,00
Короб ЗЕ-10-У45Н 200х100 HDZ	200	100	250	1,62	1,85	2,31	2,77	3,46
Короб ЗЕ-10-У45Н 300х100 HDZ	300	100	250	2,05	2,34	2,93	3,51	4,38
Короб ЗЕ-10-У45Н 400х100 HDZ	400	100	250	2,48	2,83	3,54	4,25	5,30
Короб ЗЕ-10-У45Н 500х100 HDZ	500	100	250	3,38	3,87	4,83	5,79	6,23
Короб ЗЕ-10-У45Н 600х100 HDZ	600	100	250	4,24	4,85	6,06	7,27	9,09
Короб ЗЕ-10-У45Н 100х100 INOX	100	100	250	1,25	1,35	1,69	2,03	2,53
Короб ЗЕ-10-У45Н 150х100 INOX	150	100	250	1,40	1,60	2,00	2,40	3,00
Короб ЗЕ-10-У45Н 200х100 INOX	200	100	250	1,62	1,85	2,31	2,77	3,46
Короб ЗЕ-10-У45Н 300х100 INOX	300	100	250	2,05	2,34	2,93	3,51	4,38
Короб ЗЕ-10-У45Н 400х100 INOX	400	100	250	2,48	2,83	3,54	4,25	5,30
Короб ЗЕ-10-У45Н 500х100 INOX	500	100	250	3,38	3,87	4,83	5,79	6,23
Короб ЗЕ-10-У45Н 600х100 INOX	600	100	250	4,24	4,85	6,06	7,27	9,09

Маркировка серии исполнения (в конце наименования изделия): БЕЗ ОБОЗНАЧЕНИЯ - Исполнение №1 (конвейерное оцинкование по методу Сендзимира), HDZ - Исполнение №2 (горячее оцинкование погружением по ГОСТ 9.307), INOX - Исполнение №3 (нержавеющая сталь); S - расчетная толщина металла; N - расчетная ширина, H - расчетная высота, A - расчетный габарит, M - расчетная масса изделия

УГЛОВАЯ СЕКЦИЯ
КОРОБ ЗЕ-10-У45

Работайте выгодно!

Использовать соответствующие консоли. Для закрепления секций на консолях использовать соответствующие крепления. Соединительные аксессуары входят в комплект поставки изделия.

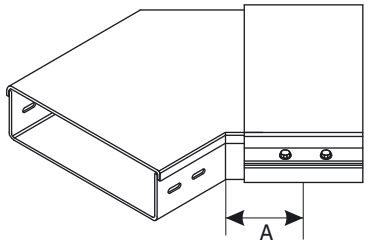

МУЛЬТИСИСТЕМА
ЗЭМИ ЕКАТЕРИНБУРГ

Наименование изделия	N, mm	H, mm	A, mm	M (S=0.7), kg	M (S=0.8), kg	M (S=1.0), kg	M (S=1.2), kg	M (S=1.5), kg
Короб ЗЕ-10-У45 100x100	100	100	250	1,23	1,41	1,76	2,11	2,63
Короб ЗЕ-10-У45 150x100	150	100	300	1,56	1,78	2,23	2,67	3,33
Короб ЗЕ-10-У45 200x100	200	100	350	1,92	2,20	2,75	3,30	4,11
Короб ЗЕ-10-У45 300x100	300	100	450	2,76	3,15	3,95	4,73	5,91
Короб ЗЕ-10-У45 400x100	400	100	550	3,75	4,28	5,35	6,43	8,03
Короб ЗЕ-10-У45 500x100	500	100	650	4,87	5,57	6,97	8,36	10,45
Короб ЗЕ-10-У45 600x100	600	100	750	6,81	7,78	9,73	11,67	13,19
Короб ЗЕ-10-У45 100x100 HDZ	100	100	250	1,23	1,41	1,76	2,11	2,63
Короб ЗЕ-10-У45 150x100 HDZ	150	100	300	1,56	1,78	2,23	2,67	3,33
Короб ЗЕ-10-У45 200x100 HDZ	200	100	350	1,92	2,20	2,75	3,30	4,11
Короб ЗЕ-10-У45 300x100 HDZ	300	100	450	2,76	3,15	3,95	4,73	5,91
Короб ЗЕ-10-У45 400x100 HDZ	400	100	550	3,75	4,28	5,35	6,43	8,03
Короб ЗЕ-10-У45 500x100 HDZ	500	100	650	4,87	5,57	6,97	8,36	10,45
Короб ЗЕ-10-У45 600x100 HDZ	600	100	750	6,81	7,78	9,73	11,67	13,19
Короб ЗЕ-10-У45 100x100 INOX	100	100	250	1,23	1,41	1,76	2,11	2,63
Короб ЗЕ-10-У45 150x100 INOX	150	100	300	1,56	1,78	2,23	2,67	3,33
Короб ЗЕ-10-У45 200x100 INOX	200	100	350	1,92	2,20	2,75	3,30	4,11
Короб ЗЕ-10-У45 300x100 INOX	300	100	450	2,76	3,15	3,95	4,73	5,91
Короб ЗЕ-10-У45 400x100 INOX	400	100	550	3,75	4,28	5,35	6,43	8,03
Короб ЗЕ-10-У45 500x100 INOX	500	100	650	4,87	5,57	6,97	8,36	10,45
Короб ЗЕ-10-У45 600x100 INOX	600	100	750	6,81	7,78	9,73	11,67	13,19

Маркировка серии исполнения (в конце наименования изделия): БЕЗ ОБОЗНАЧЕНИЯ - Исполнение №1 (конвейерное оцинкование по методу Сендзимира), HDZ - Исполнение №2 (горячее оцинкование погружением по ГОСТ 9.307), INOX - Исполнение №3 (нержавеющая сталь); S - расчетная толщина металла; N - расчетная ширина, H - расчетная высота, A - расчетный габарит, M - расчетная масса изделия

ЗАГЛУШКА ТОРЦЕВАЯ КОРОБ ЗЕ-10

Работайте выгодно!

С метизами

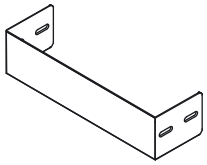

МУЛЬТИСИСТЕМА
ЗЭМИ ЕКАТЕРИНБУРГ

Наименование изделия	N, mm	H, mm	M (S=0.7), kg	M (S=0.8), kg	M (S=1.0), kg	M (S=1.2), kg	M (S=1.5), kg
Заглушка ЗЕ-10 100x100	100	100	0,15	0,18	0,22	0,26	0,33
Заглушка ЗЕ-10 150x100	150	100	0,21	0,24	0,30	0,36	0,45
Заглушка ЗЕ-10 200x100	200	100	0,27	0,30	0,38	0,46	0,57
Заглушка ЗЕ-10 300x100	300	100	0,39	0,44	0,55	0,66	0,83
Заглушка ЗЕ-10 400x100	400	100	0,51	0,59	0,73	0,88	1,10
Заглушка ЗЕ-10 500x100	500	100	0,57	0,65	0,81	0,98	1,22
Заглушка ЗЕ-10 600x100	600	100	0,68	0,77	0,97	1,16	1,45
Заглушка ЗЕ-10 100x100 HDZ	100	100	0,15	0,18	0,22	0,26	0,33
Заглушка ЗЕ-10 150x100 HDZ	150	100	0,21	0,24	0,30	0,36	0,45
Заглушка ЗЕ-10 200x100 HDZ	200	100	0,27	0,30	0,38	0,46	0,57
Заглушка ЗЕ-10 300x100 HDZ	300	100	0,39	0,44	0,55	0,66	0,83
Заглушка ЗЕ-10 400x100 HDZ	400	100	0,51	0,59	0,73	0,88	1,10
Заглушка ЗЕ-10 500x100 HDZ	500	100	0,57	0,65	0,81	0,98	1,22
Заглушка ЗЕ-10 600x100 HDZ	600	100	0,68	0,77	0,97	1,16	1,45
Заглушка ЗЕ-10 100x100 INOX	100	100	0,15	0,18	0,22	0,26	0,33
Заглушка ЗЕ-10 150x100 INOX	150	100	0,21	0,24	0,30	0,36	0,45
Заглушка ЗЕ-10 200x100 INOX	200	100	0,27	0,30	0,38	0,46	0,57
Заглушка ЗЕ-10 300x100 INOX	300	100	0,39	0,44	0,55	0,66	0,83
Заглушка ЗЕ-10 400x100 INOX	400	100	0,51	0,59	0,73	0,88	1,10
Заглушка ЗЕ-10 500x100 INOX	500	100	0,57	0,65	0,81	0,98	1,22
Заглушка ЗЕ-10 600x100 INOX	600	100	0,68	0,77	0,97	1,16	1,45

Маркировка серии исполнения (в конце наименования изделия): БЕЗ ОБОЗНАЧЕНИЯ - Исполнение №1 (конвейерное оцинкование по методу Сендзимира), HDZ - Исполнение №2 (горячее оцинкование погружением по ГОСТ 9.307), INOX - Исполнение №3 (нержавеющая сталь); S - расчетная толщина металла; N - расчетная ширина, H - расчетная высота, A - расчетный габарит, M - расчетная масса изделия

ПОЛНОРАЗМЕРНАЯ ПРЯМАЯ СЕКЦИЯ КОРОБ 3Е-10

Использовать соответствующие консоли. Для закрепления секций на консолях использовать соответствующие крепления. Соединительные аксессуары входят в комплект поставки изделия.

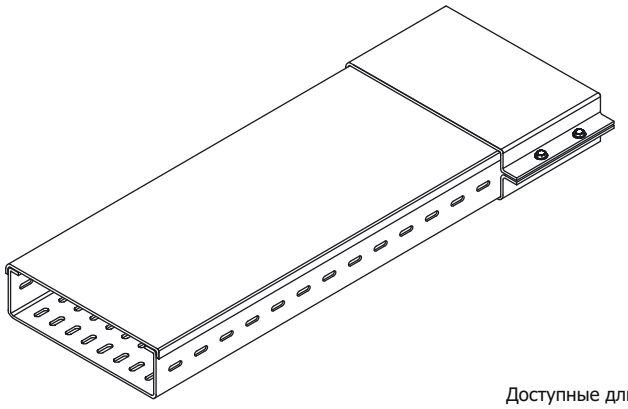

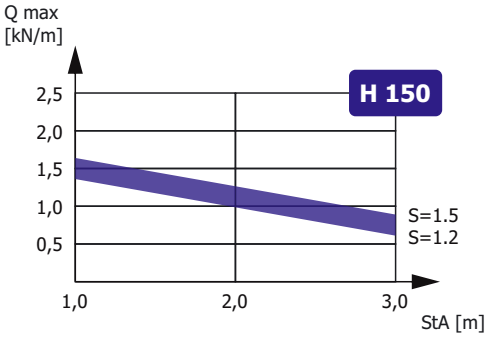

Зависимость максимальной распределенной нагрузки Qmax на днище секции высотой H, шириной N=300, длиной L=3000 от толщины металла S и расстояния между консолями StA в составе прямолинейного участка сбалансированной кабеленесущей конструкции (подробнее в Лицензии)

Доступные длины
* - базовая длина

2500	3500	9000
2000	3000*	6000

Наименование изделия	N, mm	H, mm	M (S=0.7), kg/m	M (S=0.8), kg/m	M (S=1.0), kg/m	M (S=1.2), kg/m	M (S=1.5), kg/m
Короб 3Е-10 150x150	150	150	3,90	4,50	5,60	6,70	8,20
Короб 3Е-10 200x150	200	150	4,40	5,01	6,30	7,60	9,00
Короб 3Е-10 300x150	300	150	5,80	6,70	8,20	9,80	12,10
Короб 3Е-10 400x150	400	150	6,90	7,90	9,80	11,90	14,80
Короб 3Е-10 500x150	500	150	8,15	8,30	11,60	14,00	17,30
Короб 3Е-10 600x150	600	150	9,80	10,70	13,90	16,10	19,80
Короб 3Е-10 150x150 HDZ	150	150	3,90	4,50	5,60	6,70	8,20
Короб 3Е-10 200x150 HDZ	200	150	4,40	5,01	6,30	7,60	9,00
Короб 3Е-10 300x150 HDZ	300	150	5,80	6,70	8,20	9,80	12,10
Короб 3Е-10 400x150 HDZ	400	150	6,90	7,90	9,80	11,90	14,80
Короб 3Е-10 500x150 HDZ	500	150	8,15	8,30	11,60	14,00	17,30
Короб 3Е-10 600x150 HDZ	600	150	9,80	10,70	13,90	16,10	19,80
Короб 3Е-10 150x150 INOX	150	150	3,90	4,50	5,60	6,70	8,20
Короб 3Е-10 200x150 INOX	200	150	4,40	5,01	6,30	7,60	9,00
Короб 3Е-10 300x150 INOX	300	150	5,80	6,70	8,20	9,80	12,10
Короб 3Е-10 400x150 INOX	400	150	6,90	7,90	9,80	11,90	14,80
Короб 3Е-10 500x150 INOX	500	150	8,15	8,30	11,60	14,00	17,30
Короб 3Е-10 600x150 INOX	600	150	9,80	10,70	13,90	16,10	19,80

Маркировка серии исполнения (в конце наименования изделия): БЕЗ ОБОЗНАЧЕНИЯ - Исполнение №1 (конвейерное оцинкование по методу Сендзимира), HDZ - Исполнение №2 (горячее оцинкование погружением по ГОСТ 9.307), INOX - Исполнение №3 (нержавеющая сталь); Qmax - максимальная распределенная нагрузка; StA – расстояние между консолями; S - расчетная толщина металла; N - расчетная ширина; H - расчетная высота; L - расчетная длина; M - расчетная масса

УГЛОВАЯ СЕКЦИЯ
КОРОБ ЗЕ-10-У90

Работайте выгодно!

Использовать соответствующие консоли. Для закрепления секций на консолях использовать соответствующие крепления. Соединительные аксессуары входят в комплект поставки изделия.

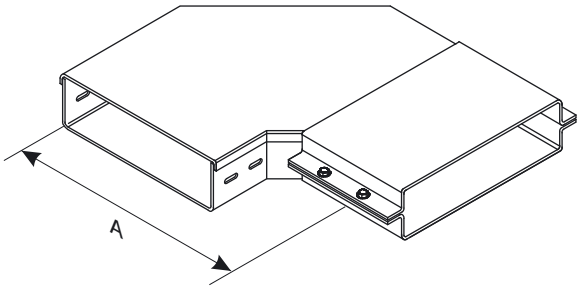

МУЛЬТИСИСТЕМА
ЗЭМИ ЕКАТЕРИНБУРГ

Наименование изделия	N, mm	H, mm	A, mm	M (S=0.7), kg	M (S=0.8), kg	M (S=1.0), kg	M (S=1.2), kg	M (S=1.5), kg
Короб ЗЕ-10-У90 150x150	150	150	300	2,69	3,07	3,84	4,61	5,75
Короб ЗЕ-10-У90 200x150	200	150	350	3,26	3,73	4,66	5,59	6,98
Короб ЗЕ-10-У90 300x150	300	150	450	4,58	5,23	6,54	7,84	9,79
Короб ЗЕ-10-У90 400x150	400	150	550	6,11	6,98	8,73	10,47	13,08
Короб ЗЕ-10-У90 500x150	500	150	650	7,86	8,98	11,22	13,47	16,84
Короб ЗЕ-10-У90 600x150	600	150	750	10,75	12,29	15,36	18,44	20,95
Короб ЗЕ-10-У90 150x150 HDZ	150	150	300	2,69	3,07	3,84	4,61	5,75
Короб ЗЕ-10-У90 200x150 HDZ	200	150	350	3,26	3,73	4,66	5,59	6,98
Короб ЗЕ-10-У90 300x150 HDZ	300	150	450	4,58	5,23	6,54	7,84	9,79
Короб ЗЕ-10-У90 400x150 HDZ	400	150	550	6,11	6,98	8,73	10,47	13,08
Короб ЗЕ-10-У90 500x150 HDZ	500	150	650	7,86	8,98	11,22	13,47	16,84
Короб ЗЕ-10-У90 600x150 HDZ	600	150	750	10,75	12,29	15,36	18,44	20,95
Короб ЗЕ-10-У90 150x150 INOX	150	150	300	2,69	3,07	3,84	4,61	5,75
Короб ЗЕ-10-У90 200x150 INOX	200	150	350	3,26	3,73	4,66	5,59	6,98
Короб ЗЕ-10-У90 300x150 INOX	300	150	450	4,58	5,23	6,54	7,84	9,79
Короб ЗЕ-10-У90 400x150 INOX	400	150	550	6,11	6,98	8,73	10,47	13,08
Короб ЗЕ-10-У90 500x150 INOX	500	150	650	7,86	8,98	11,22	13,47	16,84
Короб ЗЕ-10-У90 600x150 INOX	600	150	750	10,75	12,29	15,36	18,44	20,95

Маркировка серии исполнения (в конце наименования изделия): БЕЗ ОБОЗНАЧЕНИЯ - Исполнение №1 (конвейерное оцинкование по методу Сендзимира), HDZ - Исполнение №2 (горячее оцинкование погружением по ГОСТ 9.307), INOX - Исполнение №3 (нержавеющая сталь); S - расчетная толщина металла; N - расчетная ширина, H - расчетная высота, A - расчетный габарит, M - расчетная масса изделия

УГЛОВАЯ СЕКЦИЯ
КОРОБ ЗЕ-10-У90В

Работайте выгодно!

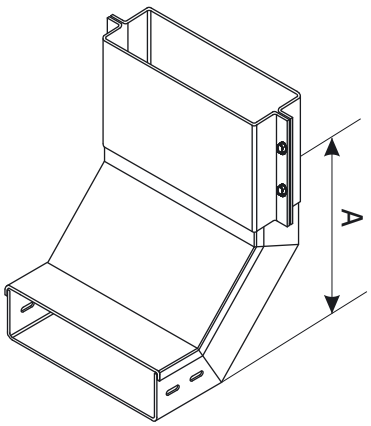

Использовать соответствующие консоли. Для закрепления секций на консолях использовать соответствующие крепления. Соединительные аксессуары входят в комплект поставки изделия.

МУЛЬТИСИСТЕМА
ЗЭМИ ЕКАТЕРИНБУРГ

Наименование изделия	N, mm	H, mm	A, mm	M (S=0.7), kg	M (S=0.8), kg	M (S=1.0), kg	M (S=1.2), kg	M (S=1.5), kg
Короб ЗЕ-10-У90В 150х150	150	150	300	2,62	2,99	3,74	4,49	5,60
Короб ЗЕ-10-У90В 200х150	200	150	300	2,91	3,33	4,16	5,00	6,24
Короб ЗЕ-10-У90В 300х150	300	150	300	3,67	4,19	5,24	6,29	7,85
Короб ЗЕ-10-У90В 400х150	400	150	300	4,37	4,99	6,24	7,49	9,36
Короб ЗЕ-10-У90В 500х150	500	150	300	6,44	7,36	9,20	11,04	10,71
Короб ЗЕ-10-У90В 600х150	600	150	300	7,73	8,83	11,04	13,25	15,03
Короб ЗЕ-10-У90В 150х150 HDZ	150	150	300	2,62	2,99	3,74	4,49	5,60
Короб ЗЕ-10-У90В 200х150 HDZ	200	150	300	2,91	3,33	4,16	5,00	6,24
Короб ЗЕ-10-У90В 300х150 HDZ	300	150	300	3,67	4,19	5,24	6,29	7,85
Короб ЗЕ-10-У90В 400х150 HDZ	400	150	300	4,37	4,99	6,24	7,49	9,36
Короб ЗЕ-10-У90В 500х150 HDZ	500	150	300	6,44	7,36	9,20	11,04	10,71
Короб ЗЕ-10-У90В 600х150 HDZ	600	150	300	7,73	8,83	11,04	13,25	15,03
Короб ЗЕ-10-У90В 150х150 INOX	150	150	300	2,62	2,99	3,74	4,49	5,60
Короб ЗЕ-10-У90В 200х150 INOX	200	150	300	2,91	3,33	4,16	5,00	6,24
Короб ЗЕ-10-У90В 300х150 INOX	300	150	300	3,67	4,19	5,24	6,29	7,85
Короб ЗЕ-10-У90В 400х150 INOX	400	150	300	4,37	4,99	6,24	7,49	9,36
Короб ЗЕ-10-У90В 500х150 INOX	500	150	300	6,44	7,36	9,20	11,04	10,71
Короб ЗЕ-10-У90В 600х150 INOX	600	150	300	7,73	8,83	11,04	13,25	15,03

Маркировка серии исполнения (в конце наименования изделия): БЕЗ ОБОЗНАЧЕНИЯ - Исполнение №1 (конвейерное оцинкование по методу Сендзимира), HDZ - Исполнение №2 (горячее оцинкование погружением по ГОСТ 9.307), INOX - Исполнение №3 (нержавеющая сталь); S - расчетная толщина металла; N - расчетная ширина, H - расчетная высота, A - расчетный габарит, M - расчетная масса изделия

УГЛОВАЯ СЕКЦИЯ
КОРОБ ЗЕ-10-У90Н

Работайте выгодно!

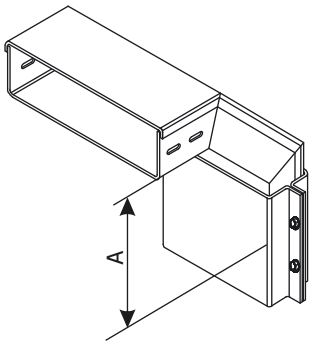

Использовать соответствующие консоли. Для закрепления секций на консолях использовать соответствующие крепления. Соединительные аксессуары входят в комплект поставки изделия.

МУЛЬТИСИСТЕМА
ЗЭМИ ЕКАТЕРИНБУРГ

Наименование изделия	N, mm	H, mm	A, mm	M (S=0.7), kg	M (S=0.8), kg	M (S=1.0), kg	M (S=1.2), kg	M (S=1.5), kg
Короб ЗЕ-10-У90Н 150х150	150	150	300	2,62	2,99	3,74	4,49	5,60
Короб ЗЕ-10-У90Н 200х150	200	150	300	2,91	3,33	4,16	5,00	6,24
Короб ЗЕ-10-У90Н 300х150	300	150	300	3,67	4,19	5,24	6,29	7,85
Короб ЗЕ-10-У90Н 400х150	400	150	300	4,37	4,99	6,24	7,49	9,36
Короб ЗЕ-10-У90Н 500х150	500	150	300	6,44	7,36	9,20	11,04	10,71
Короб ЗЕ-10-У90Н 600х150	600	150	300	7,73	8,83	11,04	13,25	15,03
Короб ЗЕ-10-У90Н 150х150 HDZ	150	150	300	2,62	2,99	3,74	4,49	5,60
Короб ЗЕ-10-У90Н 200х150 HDZ	200	150	300	2,91	3,33	4,16	5,00	6,24
Короб ЗЕ-10-У90Н 300х150 HDZ	300	150	300	3,67	4,19	5,24	6,29	7,85
Короб ЗЕ-10-У90Н 400х150 HDZ	400	150	300	4,37	4,99	6,24	7,49	9,36
Короб ЗЕ-10-У90Н 500х150 HDZ	500	150	300	6,44	7,36	9,20	11,04	10,71
Короб ЗЕ-10-У90Н 600х150 HDZ	600	150	300	7,73	8,83	11,04	13,25	15,03
Короб ЗЕ-10-У90Н 150х150 INOX	150	150	300	2,62	2,99	3,74	4,49	5,60
Короб ЗЕ-10-У90Н 200х150 INOX	200	150	300	2,91	3,33	4,16	5,00	6,24
Короб ЗЕ-10-У90Н 300х150 INOX	300	150	300	3,67	4,19	5,24	6,29	7,85
Короб ЗЕ-10-У90Н 400х150 INOX	400	150	300	4,37	4,99	6,24	7,49	9,36
Короб ЗЕ-10-У90Н 500х150 INOX	500	150	300	6,44	7,36	9,20	11,04	10,71
Короб ЗЕ-10-У90Н 600х150 INOX	600	150	300	7,73	8,83	11,04	13,25	15,03

Маркировка серии исполнения (в конце наименования изделия): БЕЗ ОБОЗНАЧЕНИЯ - Исполнение №1 (конвейерное оцинкование по методу Сендзимира), HDZ - Исполнение №2 (горячее оцинкование погружением по ГОСТ 9.307), INOX - Исполнение №3 (нержавеющая сталь); S - расчетная толщина металла; N - расчетная ширина, H - расчетная высота, A - расчетный габарит, M - расчетная масса изделия

ТРОЙНИКОВАЯ СЕКЦИЯ КОРОБ 3E-10-T

Работайте выгодно!

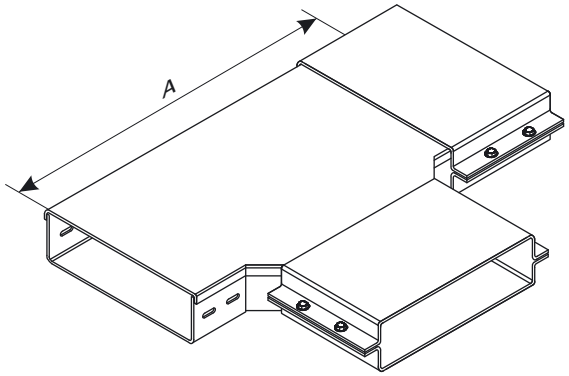

Использовать соответствующие консоли. Для закрепления секций на консолях использовать соответствующие крепления. Соединительные аксессуары входят в комплект поставки изделия.

МУЛЬТИСИСТЕМА
ЗЭМИ ЕКАТЕРИНБУРГ

Наименование изделия	N, mm	H, mm	A, mm	M (S=0.7), kg	M (S=0.8), kg	M (S=1.0), kg	M (S=1.2), kg	M (S=1.5), kg
Короб 3E-10-T 150x150	150	150	450	3,24	3,70	4,63	5,55	6,93
Короб 3E-10-T 200x150	200	150	500	3,83	4,38	5,48	6,57	8,21
Короб 3E-10-T 300x150	300	150	600	5,19	5,93	7,42	8,90	11,12
Короб 3E-10-T 400x150	400	150	700	6,77	7,74	9,67	11,60	14,50
Короб 3E-10-T 500x150	500	150	800	8,56	9,78	12,23	14,68	18,35
Короб 3E-10-T 600x150	600	150	900	10,55	12,06	15,07	18,09	22,61
Короб 3E-10-T 150x150 HDZ	150	150	450	3,24	3,70	4,63	5,55	6,93
Короб 3E-10-T 200x150 HDZ	200	150	500	3,83	4,38	5,48	6,57	8,21
Короб 3E-10-T 300x150 HDZ	300	150	600	5,19	5,93	7,42	8,90	11,12
Короб 3E-10-T 400x150 HDZ	400	150	700	6,77	7,74	9,67	11,60	14,50
Короб 3E-10-T 500x150 HDZ	500	150	800	8,56	9,78	12,23	14,68	18,35
Короб 3E-10-T 600x150 HDZ	600	150	900	10,55	12,06	15,07	18,09	22,61
Короб 3E-10-T 150x150 INOX	150	150	450	3,24	3,70	4,63	5,55	6,93
Короб 3E-10-T 200x150 INOX	200	150	500	3,83	4,38	5,48	6,57	8,21
Короб 3E-10-T 300x150 INOX	300	150	600	5,19	5,93	7,42	8,90	11,12
Короб 3E-10-T 400x150 INOX	400	150	700	6,77	7,74	9,67	11,60	14,50
Короб 3E-10-T 500x150 INOX	500	150	800	8,56	9,78	12,23	14,68	18,35
Короб 3E-10-T 600x150 INOX	600	150	900	10,55	12,06	15,07	18,09	22,61

Маркировка серии исполнения (в конце наименования изделия): БЕЗ ОБОЗНАЧЕНИЯ - Исполнение №1 (конвейерное оцинкование по методу Сендзимира), HDZ - Исполнение №2 (горячее оцинкование погружением по ГОСТ 9.307), INOX - Исполнение №3 (нержавеющая сталь); S - расчетная толщина металла; N - расчетная ширина, H - расчетная высота, A - расчетный габарит, M - расчетная масса изделия

КРЕСТООБРАЗНАЯ СЕКЦИЯ
КОРОБ ЗЕ-10-К

Работайте выгодно!

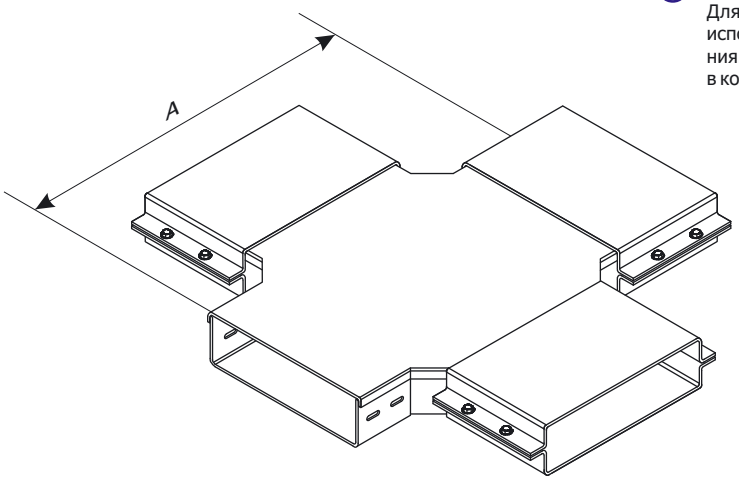

Использовать соответствующие консоли. Для закрепления секций на консолях использовать соответствующие крепления. Соединительные аксессуары входят в комплект поставки изделия.

МУЛЬТИСИСТЕМА
ЗЭМИ ЕКАТЕРИНБУРГ

Наименование изделия	N, mm	H, mm	A, mm	M (S=0.7), kg	M (S=0.8), kg	M (S=1.0), kg	M (S=1.2), kg	M (S=1.5), kg
Короб ЗЕ-10-К 150x150	150	150	450	4,05	4,63	5,78	6,94	8,67
Короб ЗЕ-10-К 200x150	200	150	500	4,95	5,66	7,07	8,48	10,62
Короб ЗЕ-10-К 300x150	300	150	600	6,34	7,24	9,05	10,86	13,58
Короб ЗЕ-10-К 400x150	400	150	700	8,00	9,14	11,43	13,71	17,15
Короб ЗЕ-10-К 500x150	500	150	800	10,18	11,63	14,54	17,45	21,81
Короб ЗЕ-10-К 600x150	600	150	900	10,93	12,49	15,61	18,73	28,36
Короб ЗЕ-10-К 150x150 HDZ	150	150	450	4,05	4,63	5,78	6,94	8,67
Короб ЗЕ-10-К 200x150 HDZ	200	150	500	4,95	5,66	7,07	8,48	10,62
Короб ЗЕ-10-К 300x150 HDZ	300	150	600	6,34	7,24	9,05	10,86	13,58
Короб ЗЕ-10-К 400x150 HDZ	400	150	700	8,00	9,14	11,43	13,71	17,15
Короб ЗЕ-10-К 500x150 HDZ	500	150	800	10,18	11,63	14,54	17,45	21,81
Короб ЗЕ-10-К 600x150 HDZ	600	150	900	10,93	12,49	15,61	18,73	28,36
Короб ЗЕ-10-К 150x150 INOX	150	150	450	4,05	4,63	5,78	6,94	8,67
Короб ЗЕ-10-К 200x150 INOX	200	150	500	4,95	5,66	7,07	8,48	10,62
Короб ЗЕ-10-К 300x150 INOX	300	150	600	6,34	7,24	9,05	10,86	13,58
Короб ЗЕ-10-К 400x150 INOX	400	150	700	8,00	9,14	11,43	13,71	17,15
Короб ЗЕ-10-К 500x150 INOX	500	150	800	10,18	11,63	14,54	17,45	21,81
Короб ЗЕ-10-К 600x150 INOX	600	150	900	10,93	12,49	15,61	18,73	28,36

Маркировка серии исполнения (в конце наименования изделия): БЕЗ ОБОЗНАЧЕНИЯ - Исполнение №1 (конвейерное оцинкование по методу Сендзимира), HDZ - Исполнение №2 (горячее оцинкование погружением по ГОСТ 9.307), INOX - Исполнение №3 (нержавеющая сталь); S - расчетная толщина металла; N - расчетная ширина, H - расчетная высота, A - расчетный габарит, M - расчетная масса изделия

УГЛОВАЯ СЕКЦИЯ
КОРОБ 3E-10-У45В

Работайте выгодно!

Использовать соответствующие консоли. Для закрепления секций на консолях использовать соответствующие крепления. Соединительные аксессуары входят в комплект поставки изделия.

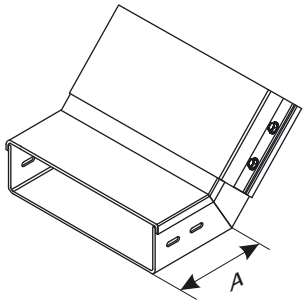

МУЛЬТИСИСТЕМА
ЗЭМИ ЕКАТЕРИНБУРГ

Наименование изделия	N, mm	H, mm	A, mm	M (S=0.7), kg	M (S=0.8), kg	M (S=1.0), kg	M (S=1.2), kg	M (S=1.5), kg
Короб 3E-10-У45В 150x150	150	150	300	1,75	1,99	2,49	2,99	3,73
Короб 3E-10-У45В 200x150	200	150	300	1,94	2,22	2,77	3,33	4,16
Короб 3E-10-У45В 300x150	300	150	300	2,45	2,79	3,49	4,19	5,23
Короб 3E-10-У45В 400x150	400	150	300	2,91	3,33	4,16	4,99	6,24
Короб 3E-10-У45В 500x150	500	150	300	4,29	4,91	6,13	7,36	7,14
Короб 3E-10-У45В 600x150	600	150	300	5,15	5,89	7,36	8,83	10,02
Короб 3E-10-У45В 150x150 HDZ	150	150	300	1,75	1,99	2,49	2,99	3,73
Короб 3E-10-У45В 200x150 HDZ	200	150	300	1,94	2,22	2,77	3,33	4,16
Короб 3E-10-У45В 300x150 HDZ	300	150	300	2,45	2,79	3,49	4,19	5,23
Короб 3E-10-У45В 400x150 HDZ	400	150	300	2,91	3,33	4,16	4,99	6,24
Короб 3E-10-У45В 500x150 HDZ	500	150	300	4,29	4,91	6,13	7,36	7,14
Короб 3E-10-У45В 600x150 HDZ	600	150	300	5,15	5,89	7,36	8,83	10,02
Короб 3E-10-У45В 150x150 INOX	150	150	300	1,75	1,99	2,49	2,99	3,73
Короб 3E-10-У45В 200x150 INOX	200	150	300	1,94	2,22	2,77	3,33	4,16
Короб 3E-10-У45В 300x150 INOX	300	150	300	2,45	2,79	3,49	4,19	5,23
Короб 3E-10-У45В 400x150 INOX	400	150	300	2,91	3,33	4,16	4,99	6,24
Короб 3E-10-У45В 500x150 INOX	500	150	300	4,29	4,91	6,13	7,36	7,14
Короб 3E-10-У45В 600x150 INOX	600	150	300	5,15	5,89	7,36	8,83	10,02

Маркировка серии исполнения (в конце наименования изделия): БЕЗ ОБОЗНАЧЕНИЯ - Исполнение №1 (конвейерное оцинкование по методу Сендзимира), HDZ - Исполнение №2 (горячее оцинкование погружением по ГОСТ 9.307), INOX - Исполнение №3 (нержавеющая сталь); S - расчетная толщина металла; N - расчетная ширина, H - расчетная высота, A - расчетный габарит, M - расчетная масса изделия

УГЛОВАЯ СЕКЦИЯ
КОРОБ ЗЕ-10-У45Н

Работайте выгодно!

Использовать соответствующие консоли. Для закрепления секций на консолях использовать соответствующие крепления. Соединительные аксессуары входят в комплект поставки изделия.

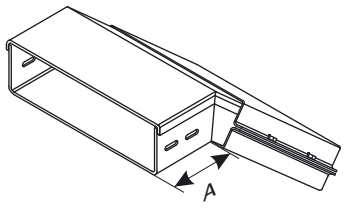

МУЛЬТИСИСТЕМА
ЗЭМИ ЕКАТЕРИНБУРГ

Наименование изделия	N, mm	H, mm	A, mm	M (S=0.7), kg	M (S=0.8), kg	M (S=1.0), kg	M (S=1.2), kg	M (S=1.5), kg
Короб ЗЕ-10-У45Н 150х150	150	150	300	1,75	1,99	2,49	2,99	3,73
Короб ЗЕ-10-У45Н 200х150	200	150	300	1,94	2,22	2,77	3,33	4,16
Короб ЗЕ-10-У45Н 300х150	300	150	300	2,45	2,79	3,49	4,19	5,23
Короб ЗЕ-10-У45Н 400х150	400	150	300	2,91	3,33	4,16	4,99	6,24
Короб ЗЕ-10-У45Н 500х150	500	150	300	4,29	4,91	6,13	7,36	7,14
Короб ЗЕ-10-У45Н 600х150	600	150	300	5,15	5,89	7,36	8,83	10,02
Короб ЗЕ-10-У45Н 150х150 HDZ	150	150	300	1,75	1,99	2,49	2,99	3,73
Короб ЗЕ-10-У45Н 200х150 HDZ	200	150	300	1,94	2,22	2,77	3,33	4,16
Короб ЗЕ-10-У45Н 300х150 HDZ	300	150	300	2,45	2,79	3,49	4,19	5,23
Короб ЗЕ-10-У45Н 400х150 HDZ	400	150	300	2,91	3,33	4,16	4,99	6,24
Короб ЗЕ-10-У45Н 500х150 HDZ	500	150	300	4,29	4,91	6,13	7,36	7,14
Короб ЗЕ-10-У45Н 600х150 HDZ	600	150	300	5,15	5,89	7,36	8,83	10,02
Короб ЗЕ-10-У45Н 150х150 INOX	150	150	300	1,75	1,99	2,49	2,99	3,73
Короб ЗЕ-10-У45Н 200х150 INOX	200	150	300	1,94	2,22	2,77	3,33	4,16
Короб ЗЕ-10-У45Н 300х150 INOX	300	150	300	2,45	2,79	3,49	4,19	5,23
Короб ЗЕ-10-У45Н 400х150 INOX	400	150	300	2,91	3,33	4,16	4,99	6,24
Короб ЗЕ-10-У45Н 500х150 INOX	500	150	300	4,29	4,91	6,13	7,36	7,14
Короб ЗЕ-10-У45Н 600х150 INOX	600	150	300	5,15	5,89	7,36	8,83	10,02

Маркировка серии исполнения (в конце наименования изделия): БЕЗ ОБОЗНАЧЕНИЯ - Исполнение №1 (конвейерное оцинкование по методу Сендзимира), HDZ - Исполнение №2 (горячее оцинкование погружением по ГОСТ 9.307), INOX - Исполнение №3 (нержавеющая сталь); S - расчетная толщина металла; N - расчетная ширина, H - расчетная высота, A - расчетный габарит, M - расчетная масса изделия

УГЛОВАЯ СЕКЦИЯ
КОРОБ ЗЕ-10-У45

Работайте выгодно!

Использовать соответствующие консоли. Для закрепления секций на консолях использовать соответствующие крепления. Соединительные аксессуары входят в комплект поставки изделия.

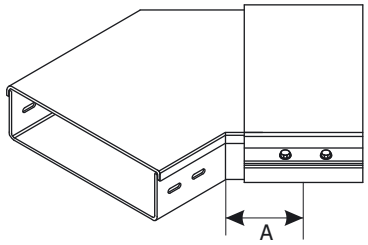

МУЛЬТИСИСТЕМА
ЗЭМИ ЕКАТЕРИНБУРГ

Наименование изделия	N, mm	H, mm	A, mm	M (S=0.7), kg	M (S=0.8), kg	M (S=1.0), kg	M (S=1.2), kg	M (S=1.5), kg
Короб ЗЕ-10-У45 150x150	150	150	300	1,79	2,05	2,56	3,07	3,83
Короб ЗЕ-10-У45 200x150	200	150	350	2,17	2,49	3,11	3,73	4,65
Короб ЗЕ-10-У45 300x150	300	150	450	3,05	3,49	4,36	5,23	6,53
Короб ЗЕ-10-У45 400x150	400	150	550	4,07	4,65	5,82	6,98	8,72
Короб ЗЕ-10-У45 500x150	500	150	650	5,24	5,99	7,48	8,98	11,23
Короб ЗЕ-10-У45 600x150	600	150	750	7,17	8,19	10,24	12,29	13,97
Короб ЗЕ-10-У45 150x150 HDZ	150	150	300	1,79	2,05	2,56	3,07	3,83
Короб ЗЕ-10-У45 200x150 HDZ	200	150	350	2,17	2,49	3,11	3,73	4,65
Короб ЗЕ-10-У45 300x150 HDZ	300	150	450	3,05	3,49	4,36	5,23	6,53
Короб ЗЕ-10-У45 400x150 HDZ	400	150	550	4,07	4,65	5,82	6,98	8,72
Короб ЗЕ-10-У45 500x150 HDZ	500	150	650	5,24	5,99	7,48	8,98	11,23
Короб ЗЕ-10-У45 600x150 HDZ	600	150	750	7,17	8,19	10,24	12,29	13,97
Короб ЗЕ-10-У45 150x150 INOX	150	150	300	1,79	2,05	2,56	3,07	3,83
Короб ЗЕ-10-У45 200x150 INOX	200	150	350	2,17	2,49	3,11	3,73	4,65
Короб ЗЕ-10-У45 300x150 INOX	300	150	450	3,05	3,49	4,36	5,23	6,53
Короб ЗЕ-10-У45 400x150 INOX	400	150	550	4,07	4,65	5,82	6,98	8,72
Короб ЗЕ-10-У45 500x150 INOX	500	150	650	5,24	5,99	7,48	8,98	11,23
Короб ЗЕ-10-У45 600x150 INOX	600	150	750	7,17	8,19	10,24	12,29	13,97

Маркировка серии исполнения (в конце наименования изделия): БЕЗ ОБОЗНАЧЕНИЯ - Исполнение №1 (конвейерное оцинкование по методу Сендзимира), HDZ - Исполнение №2 (горячее оцинкование погружением по ГОСТ 9.307), INOX - Исполнение №3 (нержавеющая сталь); S - расчетная толщина металла; N - расчетная ширина, H - расчетная высота, A - расчетный габарит, M - расчетная масса изделия

ЗАГЛУШКА ТОРЦЕВАЯ
КОРОБ ЗЕ-10

Работайте выгодно!

С метизами

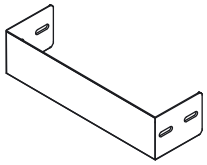

МУЛЬТИСИСТЕМА
ЗЭМИ ЕКАТЕРИНБУРГ

Наименование изделия	N, mm	H, mm	M (S=0.7), kg	M (S=0.8), kg	M (S=1.0), kg	M (S=1.2), kg	M (S=1.5), kg
Заглушка ЗЕ-10 150x150	150	150	0,32	0,36	0,45	0,54	0,68
Заглушка ЗЕ-10 200x150	200	150	0,41	0,45	0,57	0,69	0,86
Заглушка ЗЕ-10 300x150	300	150	0,59	0,66	0,83	0,99	1,25
Заглушка ЗЕ-10 400x150	400	150	0,77	0,89	1,10	1,32	1,65
Заглушка ЗЕ-10 500x150	500	150	0,86	0,98	1,22	1,47	1,83
Заглушка ЗЕ-10 600x150	600	150	1,02	1,16	1,46	1,74	2,18
Заглушка ЗЕ-10 150x150 HDZ	150	150	0,32	0,36	0,45	0,54	0,68
Заглушка ЗЕ-10 200x150 HDZ	200	150	0,41	0,45	0,57	0,69	0,86
Заглушка ЗЕ-10 300x150 HDZ	300	150	0,59	0,66	0,83	0,99	1,25
Заглушка ЗЕ-10 400x150 HDZ	400	150	0,77	0,89	1,10	1,32	1,65
Заглушка ЗЕ-10 500x150 HDZ	500	150	0,86	0,98	1,22	1,47	1,83
Заглушка ЗЕ-10 600x150 HDZ	600	150	1,02	1,16	1,46	1,74	2,18
Заглушка ЗЕ-10 150x150 INOX	150	150	0,32	0,36	0,45	0,54	0,68
Заглушка ЗЕ-10 200x150 INOX	200	150	0,41	0,45	0,57	0,69	0,86
Заглушка ЗЕ-10 300x150 INOX	300	150	0,59	0,66	0,83	0,99	1,25
Заглушка ЗЕ-10 400x150 INOX	400	150	0,77	0,89	1,10	1,32	1,65
Заглушка ЗЕ-10 500x150 INOX	500	150	0,86	0,98	1,22	1,47	1,83
Заглушка ЗЕ-10 600x150 INOX	600	150	1,02	1,16	1,46	1,74	2,18

Маркировка серии исполнения (в конце наименования изделия): БЕЗ ОБОЗНАЧЕНИЯ - Исполнение №1 (конвейерное оцинкование по методу Сендзимира), HDZ - Исполнение №2 (горячее оцинкование погружением по ГОСТ 9.307), INOX - Исполнение №3 (нержавеющая сталь); S - расчетная толщина металла; N - расчетная ширина, H - расчетная высота, A - расчетный габарит, M - расчетная масса изделия

ПОЛНОРАЗМЕРНАЯ ПРЯМАЯ СЕКЦИЯ КОРОБ 3Е-10

Использовать соответствующие консоли. Для закрепления секций на консолях использовать соответствующие крепления. Соединительные аксессуары входят в комплект поставки изделия.

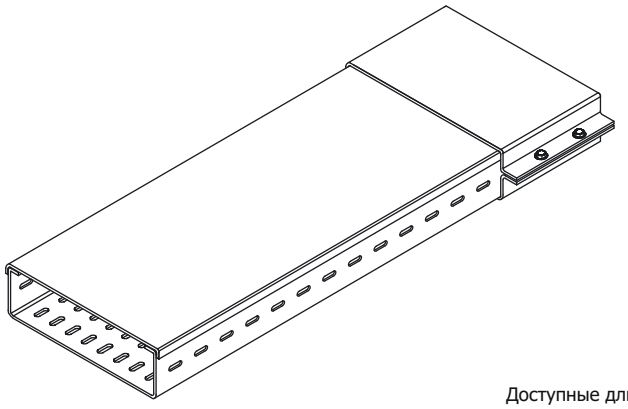

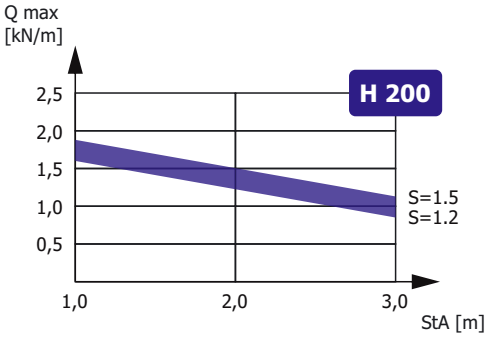

Зависимость максимальной распределенной нагрузки Qmax на днище секции высотой H, шириной N=300, длиной L=3000 от толщины металла S и расстояния между консолями StA в составе прямолинейного участка сбалансированной кабеленесущей конструкции (подробнее в Лицензии)

Доступные длины
* - базовая длина

2500	3500	9000
2000	3000*	6000

Наименование изделия	N, mm	H, mm	M (S=0.7), kg/m	M (S=0.8), kg/m	M (S=1.0), kg/m	M (S=1.2), kg/m	M (S=1.5), kg/m
Короб 3Е-10 200x200	200	200	5,10	5,90	7,30	8,90	10,60
Короб 3Е-10 300x200	300	200	6,25	6,80	8,90	10,60	13,40
Короб 3Е-10 400x200	400	200	7,60	8,90	10,60	12,80	15,90
Короб 3Е-10 500x200	500	200	8,60	9,30	12,35	14,90	19,80
Короб 3Е-10 600x200	600	200	11,22	11,80	14,90	17,60	21,10
Короб 3Е-10 200x200 HDZ	200	200	5,10	5,90	7,30	8,90	10,60
Короб 3Е-10 300x200 HDZ	300	200	6,25	6,80	8,90	10,60	13,40
Короб 3Е-10 400x200 HDZ	400	200	7,60	8,90	10,60	12,80	15,90
Короб 3Е-10 500x200 HDZ	500	200	8,60	9,30	12,35	14,90	19,80
Короб 3Е-10 600x200 HDZ	600	200	11,22	11,80	14,90	17,60	21,10
Короб 3Е-10 200x200 INOX	200	200	5,10	5,90	7,30	8,90	10,60
Короб 3Е-10 300x200 INOX	300	200	6,25	6,80	8,90	10,60	13,40
Короб 3Е-10 400x200 INOX	400	200	7,60	8,90	10,60	12,80	15,90
Короб 3Е-10 500x200 INOX	500	200	8,60	9,30	12,35	14,90	19,80
Короб 3Е-10 600x200 INOX	600	200	11,22	11,80	14,90	17,60	21,10

Маркировка серии исполнения (в конце наименования изделия): БЕЗ ОБОЗНАЧЕНИЯ - Исполнение №1 (конвейерное оцинкование по методу Сендзимира), HDZ - Исполнение №2 (горячее оцинкование погружением по ГОСТ 9.307), INOX - Исполнение №3 (нержавеющая сталь); Qmax - максимальная распределенная нагрузка; StA – расстояние между консолями; S - расчетная толщина металла; N - расчетная ширина; H - расчетная высота; L - расчетная длина; M - расчетная масса

УГЛОВАЯ СЕКЦИЯ
КОРОБ ЗЕ-10-У90

Работайте выгодно!

Использовать соответствующие консоли. Для закрепления секций на консолях использовать соответствующие крепления. Соединительные аксессуары входят в комплект поставки изделия.

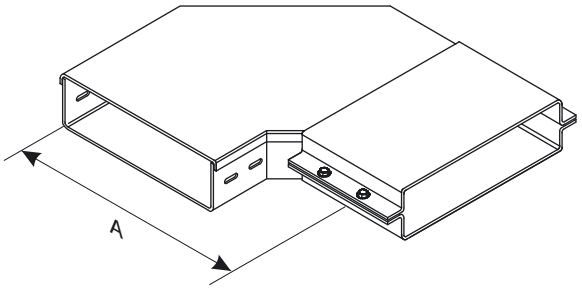

МУЛЬТИСИСТЕМА
ЗЭМИ ЕКАТЕРИНБУРГ

Наименование изделия	N, mm	H, mm	A, mm	M (S=0.7), kg	M (S=0.8), kg	M (S=1.0), kg	M (S=1.2), kg	M (S=1.5), kg
Короб ЗЕ-10-У90 200x200	200	200	350	3,64	4,16	5,20	6,24	7,79
Короб ЗЕ-10-У90 300x200	300	200	450	5,00	5,72	7,15	8,58	10,72
Короб ЗЕ-10-У90 400x200	400	200	550	6,60	7,54	9,42	11,31	14,14
Короб ЗЕ-10-У90 500x200	500	200	650	8,40	9,60	12,00	14,40	18,00
Короб ЗЕ-10-У90 600x200	600	200	750	11,30	12,91	16,14	19,37	22,11
Короб ЗЕ-10-У90 200x200 HDZ	200	200	350	3,64	4,16	5,20	6,24	7,79
Короб ЗЕ-10-У90 300x200 HDZ	300	200	450	5,00	5,72	7,15	8,58	10,72
Короб ЗЕ-10-У90 400x200 HDZ	400	200	550	6,60	7,54	9,42	11,31	14,14
Короб ЗЕ-10-У90 500x200 HDZ	500	200	650	8,40	9,60	12,00	14,40	18,00
Короб ЗЕ-10-У90 600x200 HDZ	600	200	750	11,30	12,91	16,14	19,37	22,11
Короб ЗЕ-10-У90 200x200 INOX	200	200	350	3,64	4,16	5,20	6,24	7,79
Короб ЗЕ-10-У90 300x200 INOX	300	200	450	5,00	5,72	7,15	8,58	10,72
Короб ЗЕ-10-У90 400x200 INOX	400	200	550	6,60	7,54	9,42	11,31	14,14
Короб ЗЕ-10-У90 500x200 INOX	500	200	650	8,40	9,60	12,00	14,40	18,00
Короб ЗЕ-10-У90 600x200 INOX	600	200	750	11,30	12,91	16,14	19,37	22,11

Маркировка серии исполнения (в конце наименования изделия): БЕЗ ОБОЗНАЧЕНИЯ - Исполнение №1 (конвейерное оцинкование по методу Сендзимира), HDZ - Исполнение №2 (горячее оцинкование погружением по ГОСТ 9.307), INOX - Исполнение №3 (нержавеющая сталь); S - расчетная толщина металла; N - расчетная ширина, H - расчетная высота, A - расчетный габарит, M - расчетная масса изделия

УГЛОВАЯ СЕКЦИЯ
КОРОБ ЗЕ-10-У90В

Работайте выгодно!

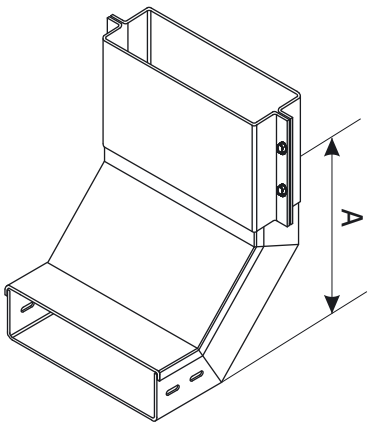

Использовать соответствующие консоли. Для закрепления секций на консолях использовать соответствующие крепления. Соединительные аксессуары входят в комплект поставки изделия.

МУЛЬТИСИСТЕМА
ЗЭМИ ЕКАТЕРИНБУРГ

Наименование изделия	N, mm	H, mm	A, mm	M (S=0.7), kg	M (S=0.8), kg	M (S=1.0), kg	M (S=1.2), kg	M (S=1.5), kg
Короб ЗЕ-10-У90В 200х200	200	200	350	3,57	4,08	5,10	6,12	7,64
Короб ЗЕ-10-У90В 300х200	300	200	350	4,32	4,94	6,17	7,40	9,26
Короб ЗЕ-10-У90В 400х200	400	200	350	5,08	5,80	7,26	8,71	10,89
Короб ЗЕ-10-У90В 500х200	500	200	350	7,81	8,92	11,15	13,38	12,14
Короб ЗЕ-10-У90В 600х200	600	200	350	9,10	10,40	13,00	15,59	16,43
Короб ЗЕ-10-У90В 200х200 HDZ	200	200	350	3,57	4,08	5,10	6,12	7,64
Короб ЗЕ-10-У90В 300х200 HDZ	300	200	350	4,32	4,94	6,17	7,40	9,26
Короб ЗЕ-10-У90В 400х200 HDZ	400	200	350	5,08	5,80	7,26	8,71	10,89
Короб ЗЕ-10-У90В 500х200 HDZ	500	200	350	7,81	8,92	11,15	13,38	12,14
Короб ЗЕ-10-У90В 600х200 HDZ	600	200	350	9,10	10,40	13,00	15,59	16,43
Короб ЗЕ-10-У90В 200х200 INOX	200	200	350	3,57	4,08	5,10	6,12	7,64
Короб ЗЕ-10-У90В 300х200 INOX	300	200	350	4,32	4,94	6,17	7,40	9,26
Короб ЗЕ-10-У90В 400х200 INOX	400	200	350	5,08	5,80	7,26	8,71	10,89
Короб ЗЕ-10-У90В 500х200 INOX	500	200	350	7,81	8,92	11,15	13,38	12,14
Короб ЗЕ-10-У90В 600х200 INOX	600	200	350	9,10	10,40	13,00	15,59	16,43

Маркировка серии исполнения (в конце наименования изделия): БЕЗ ОБОЗНАЧЕНИЯ - Исполнение №1 (конвейерное оцинкование по методу Сендзимира), HDZ - Исполнение №2 (горячее оцинкование погружением по ГОСТ 9.307), INOX - Исполнение №3 (нержавеющая сталь); S - расчетная толщина металла; N - расчетная ширина, H - расчетная высота, A - расчетный габарит, M - расчетная масса изделия

УГЛОВАЯ СЕКЦИЯ
КОРОБ ЗЕ-10-У90Н

Работайте выгодно!

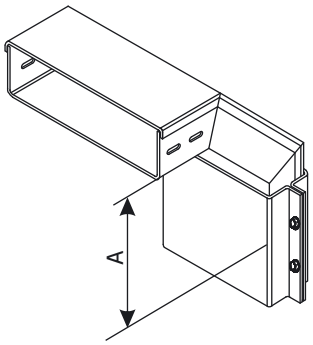

Использовать соответствующие консоли. Для закрепления секций на консолях использовать соответствующие крепления. Соединительные аксессуары входят в комплект поставки изделия.

МУЛЬТИСИСТЕМА
ЗЭМИ ЕКАТЕРИНБУРГ

Наименование изделия	N, mm	H, mm	A, mm	M (S=0.7), kg	M (S=0.8), kg	M (S=1.0), kg	M (S=1.2), kg	M (S=1.5), kg
Короб ЗЕ-10-У90Н 200х200	200	200	350	3,57	4,08	5,10	6,12	7,64
Короб ЗЕ-10-У90Н 300х200	300	200	350	4,32	4,94	6,17	7,40	9,26
Короб ЗЕ-10-У90Н 400х200	400	200	350	5,08	5,80	7,26	8,71	10,89
Короб ЗЕ-10-У90Н 500х200	500	200	350	7,81	8,92	11,15	13,38	12,14
Короб ЗЕ-10-У90Н 600х200	600	200	350	9,10	10,40	13,00	15,59	16,43
Короб ЗЕ-10-У90Н 200х200 HDZ	200	200	350	3,57	4,08	5,10	6,12	7,64
Короб ЗЕ-10-У90Н 300х200 HDZ	300	200	350	4,32	4,94	6,17	7,40	9,26
Короб ЗЕ-10-У90Н 400х200 HDZ	400	200	350	5,08	5,80	7,26	8,71	10,89
Короб ЗЕ-10-У90Н 500х200 HDZ	500	200	350	7,81	8,92	11,15	13,38	12,14
Короб ЗЕ-10-У90Н 600х200 HDZ	600	200	350	9,10	10,40	13,00	15,59	16,43
Короб ЗЕ-10-У90Н 200х200 INOX	200	200	350	3,57	4,08	5,10	6,12	7,64
Короб ЗЕ-10-У90Н 300х200 INOX	300	200	350	4,32	4,94	6,17	7,40	9,26
Короб ЗЕ-10-У90Н 400х200 INOX	400	200	350	5,08	5,80	7,26	8,71	10,89
Короб ЗЕ-10-У90Н 500х200 INOX	500	200	350	7,81	8,92	11,15	13,38	12,14
Короб ЗЕ-10-У90Н 600х200 INOX	600	200	350	9,10	10,40	13,00	15,59	16,43

Маркировка серии исполнения (в конце наименования изделия): БЕЗ ОБОЗНАЧЕНИЯ - Исполнение №1 (конвейерное оцинкование по методу Сендзимира), HDZ - Исполнение №2 (горячее оцинкование погружением по ГОСТ 9.307), INOX - Исполнение №3 (нержавеющая сталь); S - расчетная толщина металла; N - расчетная ширина, H - расчетная высота, A - расчетный габарит, M - расчетная масса изделия

ТРОЙНИКОВАЯ СЕКЦИЯ КОРОБ 3E-10-T

Работайте выгодно!

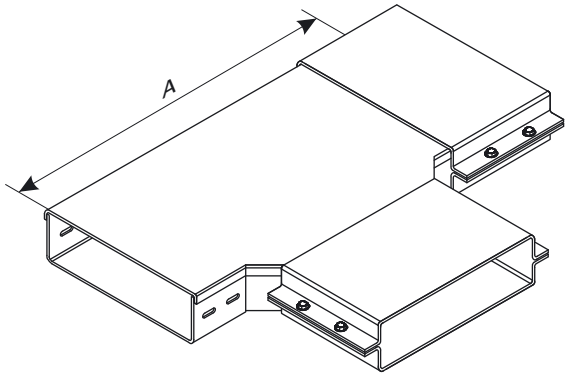

Использовать соответствующие консоли. Для закрепления секций на консолях использовать соответствующие крепления. Соединительные аксессуары входят в комплект поставки изделия.

МУЛЬТИСИСТЕМА
ЗЭМИ ЕКАТЕРИНБУРГ

Наименование изделия	N, mm	H, mm	A, mm	M (S=0.7), kg	M (S=0.8), kg	M (S=1.0), kg	M (S=1.2), kg	M (S=1.5), kg
Короб 3E-10-T 200x200	200	200	500	4,23	4,84	6,05	7,26	9,06
Короб 3E-10-T 300x200	300	200	600	5,61	6,42	8,02	9,62	12,03
Короб 3E-10-T 400x200	400	200	700	7,22	8,25	10,32	12,38	15,48
Короб 3E-10-T 500x200	500	200	800	9,04	10,33	12,92	15,50	19,38
Короб 3E-10-T 600x200	600	200	900	11,03	12,61	15,76	18,91	23,64
Короб 3E-10-T 200x200 HDZ	200	200	500	4,23	4,84	6,05	7,26	9,06
Короб 3E-10-T 300x200 HDZ	300	200	600	5,61	6,42	8,02	9,62	12,03
Короб 3E-10-T 400x200 HDZ	400	200	700	7,22	8,25	10,32	12,38	15,48
Короб 3E-10-T 500x200 HDZ	500	200	800	9,04	10,33	12,92	15,50	19,38
Короб 3E-10-T 600x200 HDZ	600	200	900	11,03	12,61	15,76	18,91	23,64
Короб 3E-10-T 200x200 INOX	200	200	500	4,23	4,84	6,05	7,26	9,06
Короб 3E-10-T 300x200 INOX	300	200	600	5,61	6,42	8,02	9,62	12,03
Короб 3E-10-T 400x200 INOX	400	200	700	7,22	8,25	10,32	12,38	15,48
Короб 3E-10-T 500x200 INOX	500	200	800	9,04	10,33	12,92	15,50	19,38
Короб 3E-10-T 600x200 INOX	600	200	900	11,03	12,61	15,76	18,91	23,64

Маркировка серии исполнения (в конце наименования изделия): БЕЗ ОБОЗНАЧЕНИЯ - Исполнение №1 (конвейерное оцинкование по методу Сендзимира), HDZ - Исполнение №2 (горячее оцинкование погружением по ГОСТ 9.307), INOX - Исполнение №3 (нержавеющая сталь); S - расчетная толщина металла; N - расчетная ширина, H - расчетная высота, A - расчетный габарит, M - расчетная масса изделия

КРЕСТООБРАЗНАЯ СЕКЦИЯ
КОРОБ ЗЕ-10-К

Работайте выгодно!

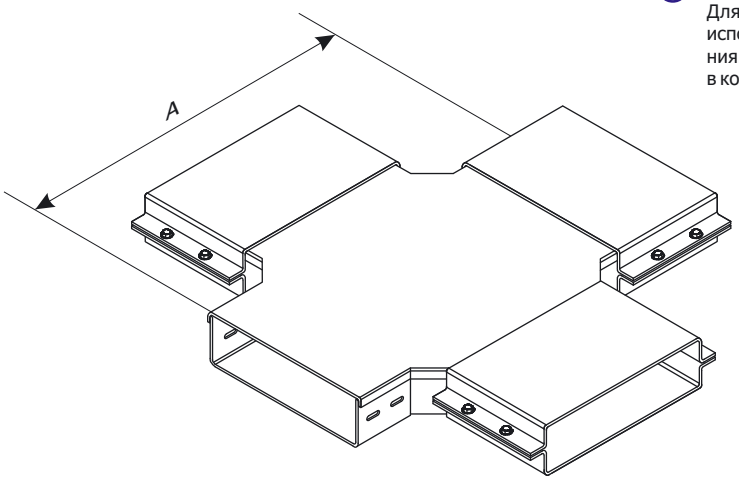

Использовать соответствующие консоли. Для закрепления секций на консолях использовать соответствующие крепления. Соединительные аксессуары входят в комплект поставки изделия.

МУЛЬТИСИСТЕМА
ЗЭМИ ЕКАТЕРИНБУРГ

Наименование изделия	N, mm	H, mm	A, mm	M (S=0.7), kg	M (S=0.8), kg	M (S=1.0), kg	M (S=1.2), kg	M (S=1.5), kg
Короб ЗЕ-10-К 200x200	200	200	500	5,10	5,82	7,28	8,74	10,91
Короб ЗЕ-10-К 300x200	300	200	600	6,53	7,47	9,33	11,20	13,99
Короб ЗЕ-10-К 400x200	400	200	700	8,19	9,36	11,70	14,03	17,54
Короб ЗЕ-10-К 500x200	500	200	800	11,31	12,92	16,15	19,38	24,23
Короб ЗЕ-10-К 600x200	600	200	900	12,05	13,78	17,22	20,66	30,78
Короб ЗЕ-10-К 200x200 HDZ	200	200	500	5,10	5,82	7,28	8,74	10,91
Короб ЗЕ-10-К 300x200 HDZ	300	200	600	6,53	7,47	9,33	11,20	13,99
Короб ЗЕ-10-К 400x200 HDZ	400	200	700	8,19	9,36	11,70	14,03	17,54
Короб ЗЕ-10-К 500x200 HDZ	500	200	800	11,31	12,92	16,15	19,38	24,23
Короб ЗЕ-10-К 600x200 HDZ	600	200	900	12,05	13,78	17,22	20,66	30,78
Короб ЗЕ-10-К 200x200 INOX	200	200	500	5,10	5,82	7,28	8,74	10,91
Короб ЗЕ-10-К 300x200 INOX	300	200	600	6,53	7,47	9,33	11,20	13,99
Короб ЗЕ-10-К 400x200 INOX	400	200	700	8,19	9,36	11,70	14,03	17,54
Короб ЗЕ-10-К 500x200 INOX	500	200	800	11,31	12,92	16,15	19,38	24,23
Короб ЗЕ-10-К 600x200 INOX	600	200	900	12,05	13,78	17,22	20,66	30,78

Маркировка серии исполнения (в конце наименования изделия): БЕЗ ОБОЗНАЧЕНИЯ - Исполнение №1 (конвейерное оцинкование по методу Сендзимира), HDZ - Исполнение №2 (горячее оцинкование погружением по ГОСТ 9.307), INOX - Исполнение №3 (нержавеющая сталь); S - расчетная толщина металла; N - расчетная ширина, H - расчетная высота, A - расчетный габарит, M - расчетная масса изделия

УГЛОВАЯ СЕКЦИЯ
КОРОБ 3Е-10-У45В

Работайте выгодно!

Использовать соответствующие консоли. Для закрепления секций на консолях использовать соответствующие крепления. Соединительные аксессуары входят в комплект поставки изделия.

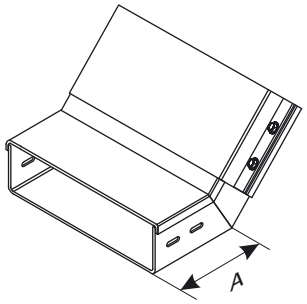

МУЛЬТИСИСТЕМА
ЗЭМИ ЕКАТЕРИНБУРГ

Наименование изделия	N, mm	H, mm	A, mm	M (S=0.7), kg	M (S=0.8), kg	M (S=1.0), kg	M (S=1.2), kg	M (S=1.5), kg
Короб 3Е-10-У45В 200х200	200	200	350	2,38	2,72	3,40	4,08	5,09
Короб 3Е-10-У45В 300х200	300	200	350	2,88	3,29	4,11	4,93	6,17
Короб 3Е-10-У45В 400х200	400	200	350	3,39	3,87	4,84	5,81	7,26
Короб 3Е-10-У45В 500х200	500	200	350	5,21	5,95	7,43	8,92	8,09
Короб 3Е-10-У45В 600х200	600	200	350	6,07	6,93	8,67	10,39	10,95
Короб 3Е-10-У45В 200х200 HDZ	200	200	350	2,38	2,72	3,40	4,08	5,09
Короб 3Е-10-У45В 300х200 HDZ	300	200	350	2,88	3,29	4,11	4,93	6,17
Короб 3Е-10-У45В 400х200 HDZ	400	200	350	3,39	3,87	4,84	5,81	7,26
Короб 3Е-10-У45В 500х200 HDZ	500	200	350	5,21	5,95	7,43	8,92	8,09
Короб 3Е-10-У45В 600х200 HDZ	600	200	350	6,07	6,93	8,67	10,39	10,95
Короб 3Е-10-У45В 200х200 INOX	200	200	350	2,38	2,72	3,40	4,08	5,09
Короб 3Е-10-У45В 300х200 INOX	300	200	350	2,88	3,29	4,11	4,93	6,17
Короб 3Е-10-У45В 400х200 INOX	400	200	350	3,39	3,87	4,84	5,81	7,26
Короб 3Е-10-У45В 500х200 INOX	500	200	350	5,21	5,95	7,43	8,92	8,09
Короб 3Е-10-У45В 600х200 INOX	600	200	350	6,07	6,93	8,67	10,39	10,95

Маркировка серии исполнения (в конце наименования изделия): БЕЗ ОБОЗНАЧЕНИЯ - Исполнение №1 (конвейерное оцинкование по методу Сендзимира), HDZ - Исполнение №2 (горячее оцинкование погружением по ГОСТ 9.307), INOX - Исполнение №3 (нержавеющая сталь); S - расчетная толщина металла; N - расчетная ширина, H - расчетная высота, A - расчетный габарит, M - расчетная масса изделия

УГЛОВАЯ СЕКЦИЯ
КОРОБ ЗЕ-10-У45Н

Работайте выгодно!

Использовать соответствующие консоли. Для закрепления секций на консолях использовать соответствующие крепления. Соединительные аксессуары входят в комплект поставки изделия.

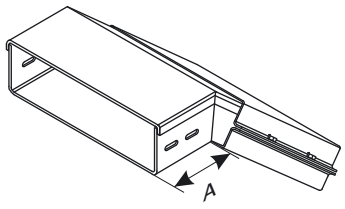

МУЛЬТИСИСТЕМА
ЗЭМИ ЕКАТЕРИНБУРГ

Наименование изделия	N, mm	H, mm	A, mm	M (S=0.7), kg	M (S=0.8), kg	M (S=1.0), kg	M (S=1.2), kg	M (S=1.5), kg
Короб ЗЕ-10-У45Н 200х200	200	200	350	2,38	2,72	3,40	4,08	5,09
Короб ЗЕ-10-У45Н 300х200	300	200	350	2,88	3,29	4,11	4,93	6,17
Короб ЗЕ-10-У45Н 400х200	400	200	350	3,39	3,87	4,84	5,81	7,26
Короб ЗЕ-10-У45Н 500х200	500	200	350	5,21	5,95	7,43	8,92	8,09
Короб ЗЕ-10-У45Н 600х200	600	200	350	6,07	6,93	8,67	10,39	10,95
Короб ЗЕ-10-У45Н 200х200 HDZ	200	200	350	2,38	2,72	3,40	4,08	5,09
Короб ЗЕ-10-У45Н 300х200 HDZ	300	200	350	2,88	3,29	4,11	4,93	6,17
Короб ЗЕ-10-У45Н 400х200 HDZ	400	200	350	3,39	3,87	4,84	5,81	7,26
Короб ЗЕ-10-У45Н 500х200 HDZ	500	200	350	5,21	5,95	7,43	8,92	8,09
Короб ЗЕ-10-У45Н 600х200 HDZ	600	200	350	6,07	6,93	8,67	10,39	10,95
Короб ЗЕ-10-У45Н 200х200 INOX	200	200	350	2,38	2,72	3,40	4,08	5,09
Короб ЗЕ-10-У45Н 300х200 INOX	300	200	350	2,88	3,29	4,11	4,93	6,17
Короб ЗЕ-10-У45Н 400х200 INOX	400	200	350	3,39	3,87	4,84	5,81	7,26
Короб ЗЕ-10-У45Н 500х200 INOX	500	200	350	5,21	5,95	7,43	8,92	8,09
Короб ЗЕ-10-У45Н 600х200 INOX	600	200	350	6,07	6,93	8,67	10,39	10,95

Маркировка серии исполнения (в конце наименования изделия): БЕЗ ОБОЗНАЧЕНИЯ - Исполнение №1 (конвейерное оцинкование по методу Сендзимира), HDZ - Исполнение №2 (горячее оцинкование погружением по ГОСТ 9.307), INOX - Исполнение №3 (нержавеющая сталь); S - расчетная толщина металла; N - расчетная ширина, H - расчетная высота, A - расчетный габарит, M - расчетная масса изделия

УГЛОВАЯ СЕКЦИЯ
КОРОБ ЗЕ-10-У45

Работайте выгодно!

Использовать соответствующие консоли. Для закрепления секций на консолях использовать соответствующие крепления. Соединительные аксессуары входят в комплект поставки изделия.

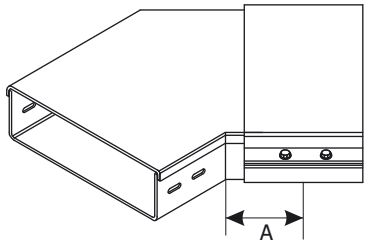

МУЛЬТИСИСТЕМА
ЗЭМИ ЕКАТЕРИНБУРГ

Наименование изделия	N, mm	H, mm	A, mm	M (S=0.7), kg	M (S=0.8), kg	M (S=1.0), kg	M (S=1.2), kg	M (S=1.5), kg
Короб ЗЕ-10-У45 200x200	200	200	350	2,43	2,77	3,47	4,16	5,19
Короб ЗЕ-10-У45 300x200	300	200	450	3,33	3,81	4,77	5,72	7,15
Короб ЗЕ-10-У45 400x200	400	200	550	4,40	5,03	6,28	7,54	9,43
Короб ЗЕ-10-У45 500x200	500	200	650	5,60	6,40	8,00	9,60	12,00
Короб ЗЕ-10-У45 600x200	600	200	750	7,53	8,61	10,76	12,91	14,74
Короб ЗЕ-10-У45 200x200 HDZ	200	200	350	2,43	2,77	3,47	4,16	5,19
Короб ЗЕ-10-У45 300x200 HDZ	300	200	450	3,33	3,81	4,77	5,72	7,15
Короб ЗЕ-10-У45 400x200 HDZ	400	200	550	4,40	5,03	6,28	7,54	9,43
Короб ЗЕ-10-У45 500x200 HDZ	500	200	650	5,60	6,40	8,00	9,60	12,00
Короб ЗЕ-10-У45 600x200 HDZ	600	200	750	7,53	8,61	10,76	12,91	14,74
Короб ЗЕ-10-У45 200x200 INOX	200	200	350	2,43	2,77	3,47	4,16	5,19
Короб ЗЕ-10-У45 300x200 INOX	300	200	450	3,33	3,81	4,77	5,72	7,15
Короб ЗЕ-10-У45 400x200 INOX	400	200	550	4,40	5,03	6,28	7,54	9,43
Короб ЗЕ-10-У45 500x200 INOX	500	200	650	5,60	6,40	8,00	9,60	12,00
Короб ЗЕ-10-У45 600x200 INOX	600	200	750	7,53	8,61	10,76	12,91	14,74

Маркировка серии исполнения (в конце наименования изделия): БЕЗ ОБОЗНАЧЕНИЯ - Исполнение №1 (конвейерное оцинкование по методу Сендзимира), HDZ - Исполнение №2 (горячее оцинкование погружением по ГОСТ 9.307), INOX - Исполнение №3 (нержавеющая сталь); S - расчетная толщина металла; N - расчетная ширина, H - расчетная высота, A - расчетный габарит, M - расчетная масса изделия

ЗАГЛУШКА ТОРЦЕВАЯ
КОРОБ ЗЕ-10

Работайте выгодно!

С метизами

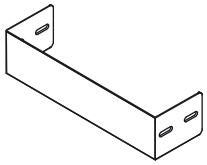

МУЛЬТИСИСТЕМА
ЗЭМИ ЕКАТЕРИНБУРГ

Наименование изделия	N, mm	H, mm	M (S=0.7), kg	M (S=0.8), kg	M (S=1.0), kg	M (S=1.2), kg	M (S=1.5), kg
Заглушка ЗЕ-10 200x200	200	200	0,55	0,60	0,76	0,92	1,15
Заглушка ЗЕ-10 300x200	300	200	0,79	0,88	1,11	1,32	1,67
Заглушка ЗЕ-10 400x200	400	200	1,03	1,19	1,47	1,76	2,20
Заглушка ЗЕ-10 500x200	500	200	1,15	1,31	1,63	1,96	2,44
Заглушка ЗЕ-10 600x200	600	200	1,36	1,55	1,95	2,32	2,91
Заглушка ЗЕ-10 200x200 HDZ	200	200	0,55	0,60	0,76	0,92	1,15
Заглушка ЗЕ-10 300x200 HDZ	300	200	0,79	0,88	1,11	1,32	1,67
Заглушка ЗЕ-10 400x200 HDZ	400	200	1,03	1,19	1,47	1,76	2,20
Заглушка ЗЕ-10 500x200 HDZ	500	200	1,15	1,31	1,63	1,96	2,44
Заглушка ЗЕ-10 600x200 HDZ	600	200	1,36	1,55	1,95	2,32	2,91
Заглушка ЗЕ-10 200x200 INOX	200	200	0,55	0,60	0,76	0,92	1,15
Заглушка ЗЕ-10 300x200 INOX	300	200	0,79	0,88	1,11	1,32	1,67
Заглушка ЗЕ-10 400x200 INOX	400	200	1,03	1,19	1,47	1,76	2,20
Заглушка ЗЕ-10 500x200 INOX	500	200	1,15	1,31	1,63	1,96	2,44
Заглушка ЗЕ-10 600x200 INOX	600	200	1,36	1,55	1,95	2,32	2,91

Маркировка серии исполнения (в конце наименования изделия): БЕЗ ОБОЗНАЧЕНИЯ - Исполнение №1 (конвейерное оцинкование по методу Сендзимира), HDZ - Исполнение №2 (горячее оцинкование погружением по ГОСТ 9.307), INOX - Исполнение №3 (нержавеющая сталь); S - расчетная толщина металла; N - расчетная ширина, H - расчетная высота, A - расчетный габарит, M - расчетная масса изделия

ПОЛНОРАЗМЕРНАЯ ПРЯМАЯ СЕКЦИЯ КОРОБ КСК

Использовать соответствующие консоли. Для закрепления секций на консолях использовать соответствующие крепления. Соединительные аксессуары входят в комплект поставки изделия.

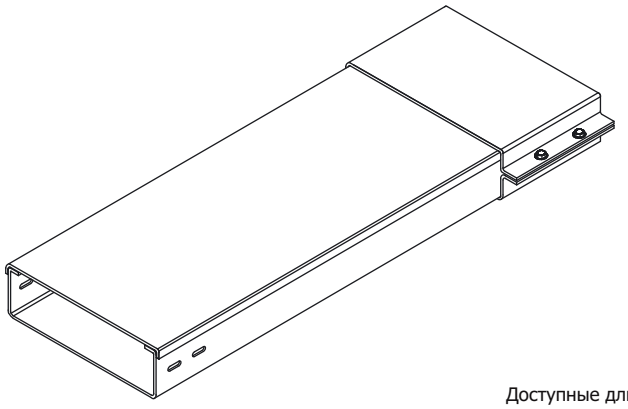

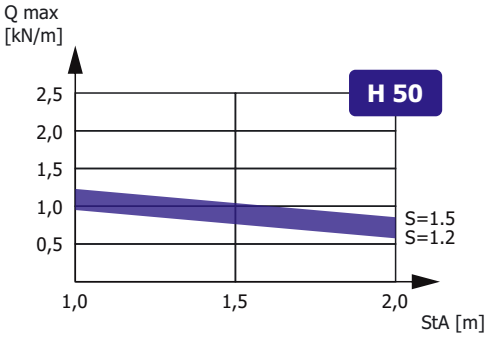

Зависимость максимальной распределенной нагрузки Qmax на днище секции высотой H, шириной N=300, длиной L=2000 от толщины металла S и расстояния между консолями StA в составе прямолинейного участка сбалансированной кабеленесущей конструкции (подробнее в Лицензии)

Доступные длины
* - базовая длина

2500	3500	9000
2000*	3000	6000

Наименование изделия	N, mm	H, mm	M (S=0.7), kg/m	M (S=0.8), kg/m	M (S=1.0), kg/m	M (S=1.2), kg/m	M (S=1.5), kg/m
Короб КОРОБОВ КСК 50x50 УТ1,5	50	50	1,50	1,70	2,15	2,60	3,00
Короб КОРОБОВ КСК 100x50 УТ1,5	100	50	2,10	2,40	3,00	3,75	4,30
Короб КОРОБОВ КСК 150x50 УТ1,5	150	50	2,70	3,10	4,75	4,60	5,50
Короб КОРОБОВ КСК 200x50 УТ1,5	200	50	3,30	3,80	3,90	5,70	6,89
Короб КОРОБОВ КСК 300x50 УТ1,5	300	50	4,50	5,15	6,50	7,80	9,00
Короб КОРОБОВ КСК 400x50 УТ1,5	400	50	5,60	6,60	8,20	9,90	12,10
Короб КОРОБОВ КСК 500x50 УТ1,5	500	50	6,50	8,00	10,00	12,00	15,68
Короб КОРОБОВ КСК 600x50 УТ1,5	600	50	8,15	9,30	11,55	14,00	17,30
Короб КОРОБОВ КСК 50x50 цУТ1,5	50	50	1,50	1,70	2,15	2,60	3,00
Короб КОРОБОВ КСК 100x50 цУТ1,5	100	50	2,10	2,40	3,00	3,75	4,30
Короб КОРОБОВ КСК 150x50 цУТ1,5	150	50	2,70	3,10	4,75	4,60	5,50
Короб КОРОБОВ КСК 200x50 цУТ1,5	200	50	3,30	3,80	3,90	5,70	6,89
Короб КОРОБОВ КСК 300x50 цУТ1,5	300	50	4,50	5,15	6,50	7,80	9,00
Короб КОРОБОВ КСК 400x50 цУТ1,5	400	50	5,60	6,60	8,20	9,90	12,10
Короб КОРОБОВ КСК 500x50 цУТ1,5	500	50	6,50	8,00	10,00	12,00	15,68
Короб КОРОБОВ КСК 600x50 цУТ1,5	600	50	8,15	9,30	11,55	14,00	17,30
Короб КОРОБОВ КСК 50x50 Е	50	50	1,50	1,70	2,15	2,60	3,00
Короб КОРОБОВ КСК 100x50 Е	100	50	2,10	2,40	3,00	3,75	4,30
Короб КОРОБОВ КСК 150x50 Е	150	50	2,70	3,10	4,75	4,60	5,50
Короб КОРОБОВ КСК 200x50 Е	200	50	3,30	3,80	3,90	5,70	6,89
Короб КОРОБОВ КСК 300x50 Е	300	50	4,50	5,15	6,50	7,80	9,00
Короб КОРОБОВ КСК 400x50 Е	400	50	5,60	6,60	8,20	9,90	12,10
Короб КОРОБОВ КСК 500x50 Е	500	50	6,50	8,00	10,00	12,00	15,68
Короб КОРОБОВ КСК 600x50 Е	600	50	8,15	9,30	11,55	14,00	17,30

Маркировка серии исполнения (в конце наименования изделия): УТ1,5 - Исполнение №1 (конвейерное оцинкование по методу Сендзимира), цУТ1,5 - Исполнение №2 (горячее оцинкование погружением по ГОСТ 9.307), Е - Исполнение №3 (нержавеющая сталь); Qmax - максимальная распределенная нагрузка; StA – расстояние между консолями; S - расчетная толщина металла; N - расчетная ширина; H - расчетная высота; L - расчетная длина; M - расчетная масса

УГЛОВАЯ СЕКЦИЯ КОРОБ КСК-У90

Работайте выгодно!

Использовать соответствующие консоли. Для закрепления секций на консолях использовать соответствующие крепления. Соединительные аксессуары входят в комплект поставки изделия.

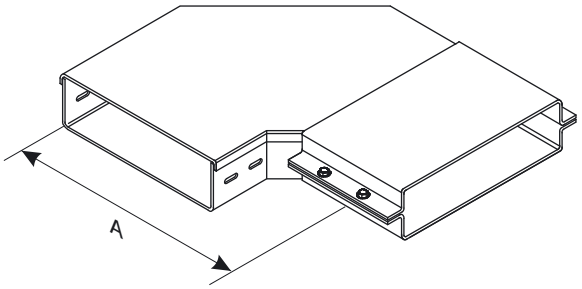

МУЛЬТИСИСТЕМА
ЗЭМИ ЕКАТЕРИНБУРГ

Наименование изделия	N, mm	H, mm	A, mm	M (S=0.7), kg	M (S=0.8), kg	M (S=1.0), kg	M (S=1.2), kg	M (S=1.5), kg
Короб КОРОБОВ КСК-У90 50x50 УТ1,5	50	50	200	1,11	1,27	1,59	1,90	2,38
Короб КОРОБОВ КСК-У90 100x50 УТ1,5	100	50	250	1,52	1,74	2,18	2,60	3,25
Короб КОРОБОВ КСК-У90 150x50 УТ1,5	150	50	300	1,99	2,27	2,84	3,40	4,20
Короб КОРОБОВ КСК-У90 200x50 УТ1,5	200	50	350	2,51	2,86	3,58	4,30	5,36
Короб КОРОБОВ КСК-У90 300x50 УТ1,5	300	50	450	3,71	4,24	5,30	6,36	7,94
Короб КОРОБОВ КСК-У90 400x50 УТ1,5	400	50	550	5,13	5,87	7,33	8,80	11,00
Короб КОРОБОВ КСК-У90 500x50 УТ1,5	500	50	650	6,77	7,74	9,67	11,61	14,50
Короб КОРОБОВ КСК-У90 600x50 УТ1,5	600	50	750	9,67	11,05	13,91	16,58	18,60
Короб КОРОБОВ КСК-У90 50x50 цУТ1,5	50	50	200	1,11	1,27	1,59	1,90	2,38
Короб КОРОБОВ КСК-У90 100x50 цУТ1,5	100	50	250	1,52	1,74	2,18	2,60	3,25
Короб КОРОБОВ КСК-У90 150x50 цУТ1,5	150	50	300	1,99	2,27	2,84	3,40	4,20
Короб КОРОБОВ КСК-У90 200x50 цУТ1,5	200	50	350	2,51	2,86	3,58	4,30	5,36
Короб КОРОБОВ КСК-У90 300x50 цУТ1,5	300	50	450	3,71	4,24	5,30	6,36	7,94
Короб КОРОБОВ КСК-У90 400x50 цУТ1,5	400	50	550	5,13	5,87	7,33	8,80	11,00
Короб КОРОБОВ КСК-У90 500x50 цУТ1,5	500	50	650	6,77	7,74	9,67	11,61	14,50
Короб КОРОБОВ КСК-У90 600x50 цУТ1,5	600	50	750	9,67	11,05	13,91	16,58	18,60
Короб КОРОБОВ КСК-У90 50x50 Е	50	50	200	1,11	1,27	1,59	1,90	2,38
Короб КОРОБОВ КСК-У90 100x50 Е	100	50	250	1,52	1,74	2,18	2,60	3,25
Короб КОРОБОВ КСК-У90 150x50 Е	150	50	300	1,99	2,27	2,84	3,40	4,20
Короб КОРОБОВ КСК-У90 200x50 Е	200	50	350	2,51	2,86	3,58	4,30	5,36
Короб КОРОБОВ КСК-У90 300x50 Е	300	50	450	3,71	4,24	5,30	6,36	7,94
Короб КОРОБОВ КСК-У90 400x50 Е	400	50	550	5,13	5,87	7,33	8,80	11,00
Короб КОРОБОВ КСК-У90 500x50 Е	500	50	650	6,77	7,74	9,67	11,61	14,50
Короб КОРОБОВ КСК-У90 600x50 Е	600	50	750	9,67	11,05	13,91	16,58	18,60

Маркировка серии исполнения (в конце наименования изделия): УТ1,5 - Исполнение №1 (конвейерное оцинкование по методу Сендзимира), цУТ1,5 - Исполнение №2 (горячее оцинкование погружением по ГОСТ 9.307), Е - Исполнение №3 (нержавеющая сталь); S - расчетная толщина металла; N - расчетная ширина, H - расчетная высота, A - расчетный габарит, M - расчетная масса изделия

УГЛОВАЯ СЕКЦИЯ
КОРОБ КСК-У90В

Работайте выгодно!

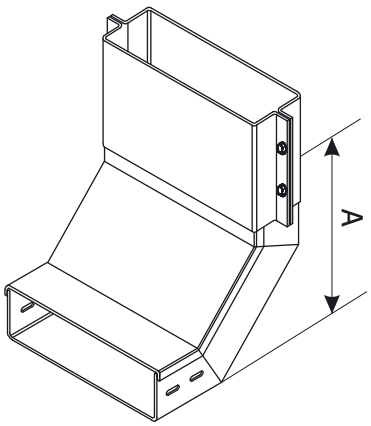

Использовать соответствующие консоли. Для закрепления секций на консолях использовать соответствующие крепления. Соединительные аксессуары входят в комплект поставки изделия.

МУЛЬТИСИСТЕМА
ЗЭМИ ЕКАТЕРИНБУРГ

Наименование изделия	N, mm	H, mm	A, mm	M (S=0.7), kg	M (S=0.8), kg	M (S=1.0), kg	M (S=1.2), kg	M (S=1.5), kg
Короб КОРОБОВ КСК-У90В 50х50 УТ1,5	50	50	200	1,03	1,17	1,47	1,76	2,19
Короб КОРОБОВ КСК-У90В 100х50 УТ1,5	100	50	200	1,35	1,54	1,92	2,31	2,87
Короб КОРОБОВ КСК-У90В 150х50 УТ1,5	150	50	200	1,59	1,81	2,27	2,72	3,39
Короб КОРОБОВ КСК-У90В 200х50 УТ1,5	200	50	200	1,94	2,21	2,77	3,32	4,14
Короб КОРОБОВ КСК-У90В 300х50 УТ1,5	300	50	200	3,07	3,51	4,39	5,26	6,57
Короб КОРОБОВ КСК-У90В 400х50 УТ1,5	400	50	200	3,12	3,56	4,45	7,40	6,67
Короб КОРОБОВ КСК-У90В 500х50 УТ1,5	500	50	200	3,70	4,23	5,29	6,35	7,94
Короб КОРОБОВ КСК-У90В 600х50 УТ1,5	600	50	200	4,99	5,71	7,13	8,56	12,23
Короб КОРОБОВ КСК-У90В 50х50 цУТ1,5	50	50	200	1,03	1,17	1,47	1,76	2,19
Короб КОРОБОВ КСК-У90В 100х50 цУТ1,5	100	50	200	1,35	1,54	1,92	2,31	2,87
Короб КОРОБОВ КСК-У90В 150х50 цУТ1,5	150	50	200	1,59	1,81	2,27	2,72	3,39
Короб КОРОБОВ КСК-У90В 200х50 цУТ1,5	200	50	200	1,94	2,21	2,77	3,32	4,14
Короб КОРОБОВ КСК-У90В 300х50 цУТ1,5	300	50	200	3,07	3,51	4,39	5,26	6,57
Короб КОРОБОВ КСК-У90В 400х50 цУТ1,5	400	50	200	3,12	3,56	4,45	7,40	6,67
Короб КОРОБОВ КСК-У90В 500х50 цУТ1,5	500	50	200	3,70	4,23	5,29	6,35	7,94
Короб КОРОБОВ КСК-У90В 600х50 цУТ1,5	600	50	200	4,99	5,71	7,13	8,56	12,23
Короб КОРОБОВ КСК-У90В 50х50 Е	50	50	200	1,03	1,17	1,47	1,76	2,19
Короб КОРОБОВ КСК-У90В 100х50 Е	100	50	200	1,35	1,54	1,92	2,31	2,87
Короб КОРОБОВ КСК-У90В 150х50 Е	150	50	200	1,59	1,81	2,27	2,72	3,39
Короб КОРОБОВ КСК-У90В 200х50 Е	200	50	200	1,94	2,21	2,77	3,32	4,14
Короб КОРОБОВ КСК-У90В 300х50 Е	300	50	200	3,07	3,51	4,39	5,26	6,57
Короб КОРОБОВ КСК-У90В 400х50 Е	400	50	200	3,12	3,56	4,45	7,40	6,67
Короб КОРОБОВ КСК-У90В 500х50 Е	500	50	200	3,70	4,23	5,29	6,35	7,94
Короб КОРОБОВ КСК-У90В 600х50 Е	600	50	200	4,99	5,71	7,13	8,56	12,23

Маркировка серии исполнения (в конце наименования изделия): УТ1,5 - Исполнение №1 (конвейерное оцинкование по методу Сендзимира), цУТ1,5 - Исполнение №2 (горячее оцинкование погружением по ГОСТ 9.307), Е - Исполнение №3 (нержавеющая сталь); S - расчетная толщина металла; N - расчетная ширина, H - расчетная высота, A - расчетный габарит, M - расчетная масса изделия

УГЛОВАЯ СЕКЦИЯ
КОРОБ КСК-У90Н

Работайте выгодно!

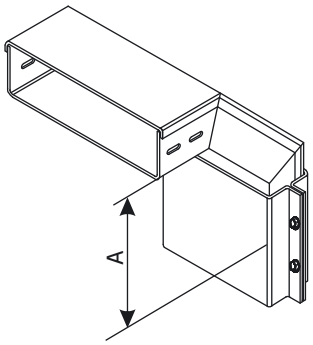

Использовать соответствующие консоли. Для закрепления секций на консолях использовать соответствующие крепления. Соединительные аксессуары входят в комплект поставки изделия.

МУЛЬТИСИСТЕМА
ЗЭМИ ЕКАТЕРИНБУРГ

Наименование изделия	N, mm	H, mm	A, mm	M (S=0.7), kg	M (S=0.8), kg	M (S=1.0), kg	M (S=1.2), kg	M (S=1.5), kg
Короб КОРОБОВ КСК-У90Н 50х50 УТ1,5	50	50	200	1,03	1,17	1,47	1,76	2,19
Короб КОРОБОВ КСК-У90Н 100х50 УТ1,5	100	50	200	1,35	1,54	1,92	2,31	2,87
Короб КОРОБОВ КСК-У90Н 150х50 УТ1,5	150	50	200	1,59	1,81	2,27	2,72	3,39
Короб КОРОБОВ КСК-У90Н 200х50 УТ1,5	200	50	200	1,94	2,21	2,77	3,32	4,14
Короб КОРОБОВ КСК-У90Н 300х50 УТ1,5	300	50	200	3,07	3,51	4,39	5,26	6,57
Короб КОРОБОВ КСК-У90Н 400х50 УТ1,5	400	50	200	3,12	3,56	4,45	7,40	6,67
Короб КОРОБОВ КСК-У90Н 500х50 УТ1,5	500	50	200	3,70	4,23	5,29	6,35	7,94
Короб КОРОБОВ КСК-У90Н 600х50 УТ1,5	600	50	200	4,99	5,71	7,13	8,56	12,23
Короб КОРОБОВ КСК-У90Н 50х50 цУТ1,5	50	50	200	1,03	1,17	1,47	1,76	2,19
Короб КОРОБОВ КСК-У90Н 100х50 цУТ1,5	100	50	200	1,35	1,54	1,92	2,31	2,87
Короб КОРОБОВ КСК-У90Н 150х50 цУТ1,5	150	50	200	1,59	1,81	2,27	2,72	3,39
Короб КОРОБОВ КСК-У90Н 200х50 цУТ1,5	200	50	200	1,94	2,21	2,77	3,32	4,14
Короб КОРОБОВ КСК-У90Н 300х50 цУТ1,5	300	50	200	3,07	3,51	4,39	5,26	6,57
Короб КОРОБОВ КСК-У90Н 400х50 цУТ1,5	400	50	200	3,12	3,56	4,45	7,40	6,67
Короб КОРОБОВ КСК-У90Н 500х50 цУТ1,5	500	50	200	3,70	4,23	5,29	6,35	7,94
Короб КОРОБОВ КСК-У90Н 600х50 цУТ1,5	600	50	200	4,99	5,71	7,13	8,56	12,23
Короб КОРОБОВ КСК-У90Н 50х50 Е	50	50	200	1,03	1,17	1,47	1,76	2,19
Короб КОРОБОВ КСК-У90Н 100х50 Е	100	50	200	1,35	1,54	1,92	2,31	2,87
Короб КОРОБОВ КСК-У90Н 150х50 Е	150	50	200	1,59	1,81	2,27	2,72	3,39
Короб КОРОБОВ КСК-У90Н 200х50 Е	200	50	200	1,94	2,21	2,77	3,32	4,14
Короб КОРОБОВ КСК-У90Н 300х50 Е	300	50	200	3,07	3,51	4,39	5,26	6,57
Короб КОРОБОВ КСК-У90Н 400х50 Е	400	50	200	3,12	3,56	4,45	7,40	6,67
Короб КОРОБОВ КСК-У90Н 500х50 Е	500	50	200	3,70	4,23	5,29	6,35	7,94
Короб КОРОБОВ КСК-У90Н 600х50 Е	600	50	200	4,99	5,71	7,13	8,56	12,23

Маркировка серии исполнения (в конце наименования изделия): УТ1,5 - Исполнение №1 (конвейерное оцинкование по методу Сендзимира), цУТ1,5 - Исполнение №2 (горячее оцинкование погружением по ГОСТ 9.307), Е - Исполнение №3 (нержавеющая сталь); S - расчетная толщина металла; N - расчетная ширина, H - расчетная высота, A - расчетный габарит, M - расчетная масса изделия

ТРОЙНИКОВАЯ СЕКЦИЯ КОРОБ КСК-Т

Работайте выгодно!

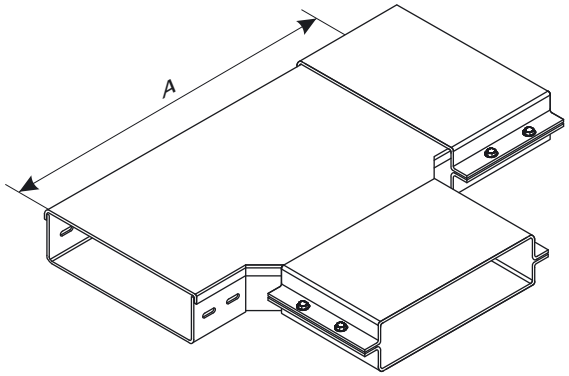

Использовать соответствующие консоли. Для закрепления секций на консолях использовать соответствующие крепления. Соединительные аксессуары входят в комплект поставки изделия.

МУЛЬТИСИСТЕМА
ЗЭМИ ЕКАТЕРИНБУРГ

Наименование изделия	N, mm	H, mm	A, mm	M (S=0.7), kg	M (S=0.8), kg	M (S=1.0), kg	M (S=1.2), kg	M (S=1.5), kg
Короб КОРОБОВ КСК-Т 50х50 УТ1,5	50	50	350	1,50	1,71	2,14	2,57	3,20
Короб КОРОБОВ КСК-Т 100х50 УТ1,5	100	50	400	1,96	2,24	2,79	3,35	4,18
Короб КОРОБОВ КСК-Т 150х50 УТ1,5	150	50	450	2,47	2,82	3,53	4,23	5,28
Короб КОРОБОВ КСК-Т 200х50 УТ1,5	200	50	500	3,04	3,47	4,34	5,21	6,50
Короб КОРОБОВ КСК-Т 300х50 УТ1,5	300	50	600	3,92	4,48	5,60	6,72	8,38
Короб КОРОБОВ КСК-Т 400х50 УТ1,5	400	50	700	5,86	6,70	8,38	10,05	12,55
Короб КОРОБОВ КСК-Т 500х50 УТ1,5	500	50	800	7,60	8,69	10,86	13,03	16,29
Короб КОРОБОВ КСК-Т 600х50 УТ1,5	600	50	900	9,59	10,96	13,70	16,44	20,55
Короб КОРОБОВ КСК-Т 50х50 цУТ1,5	50	50	350	1,50	1,71	2,14	2,57	3,20
Короб КОРОБОВ КСК-Т 100х50 цУТ1,5	100	50	400	1,96	2,24	2,79	3,35	4,18
Короб КОРОБОВ КСК-Т 150х50 цУТ1,5	150	50	450	2,47	2,82	3,53	4,23	5,28
Короб КОРОБОВ КСК-Т 200х50 цУТ1,5	200	50	500	3,04	3,47	4,34	5,21	6,50
Короб КОРОБОВ КСК-Т 300х50 цУТ1,5	300	50	600	3,92	4,48	5,60	6,72	8,38
Короб КОРОБОВ КСК-Т 400х50 цУТ1,5	400	50	700	5,86	6,70	8,38	10,05	12,55
Короб КОРОБОВ КСК-Т 500х50 цУТ1,5	500	50	800	7,60	8,69	10,86	13,03	16,29
Короб КОРОБОВ КСК-Т 600х50 цУТ1,5	600	50	900	9,59	10,96	13,70	16,44	20,55
Короб КОРОБОВ КСК-Т 50х50 Е	50	50	350	1,50	1,71	2,14	2,57	3,20
Короб КОРОБОВ КСК-Т 100х50 Е	100	50	400	1,96	2,24	2,79	3,35	4,18
Короб КОРОБОВ КСК-Т 150х50 Е	150	50	450	2,47	2,82	3,53	4,23	5,28
Короб КОРОБОВ КСК-Т 200х50 Е	200	50	500	3,04	3,47	4,34	5,21	6,50
Короб КОРОБОВ КСК-Т 300х50 Е	300	50	600	3,92	4,48	5,60	6,72	8,38
Короб КОРОБОВ КСК-Т 400х50 Е	400	50	700	5,86	6,70	8,38	10,05	12,55
Короб КОРОБОВ КСК-Т 500х50 Е	500	50	800	7,60	8,69	10,86	13,03	16,29
Короб КОРОБОВ КСК-Т 600х50 Е	600	50	900	9,59	10,96	13,70	16,44	20,55

Маркировка серии исполнения (в конце наименования изделия): УТ1,5 - Исполнение №1 (конвейерное оцинкование по методу Сендзимира), цУТ1,5 - Исполнение №2 (горячее оцинкование погружением по ГОСТ 9.307), Е - Исполнение №3 (нержавеющая сталь); S - расчетная толщина металла; N - расчетная ширина, H - расчетная высота, A - расчетный габарит, M - расчетная масса изделия

КРЕСТООБРАЗНАЯ СЕКЦИЯ КОРОБ КСК-К

Работайте выгодно!

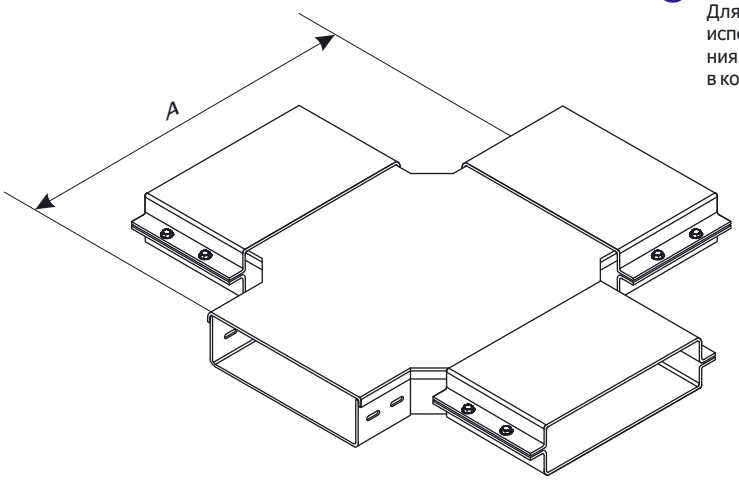

Использовать соответствующие консоли. Для закрепления секций на консолях использовать соответствующие крепления. Соединительные аксессуары входят в комплект поставки изделия.

МУЛЬТИСИСТЕМА
ЗЭМИ ЕКАТЕРИНБУРГ

Наименование изделия	N, mm	H, mm	A, mm	M (S=0.7), kg	M (S=0.8), kg	M (S=1.0), kg	M (S=1.2), kg	M (S=1.5), kg
Короб КОРОБОВ КСК-К 50х50 УТ1,5	50	50	350	2,23	2,54	3,17	3,85	4,76
Короб КОРОБОВ КСК-К 100х50 УТ1,5	100	50	400	2,78	3,17	3,96	4,76	5,95
Короб КОРОБОВ КСК-К 150х50 УТ1,5	150	50	450	3,77	4,31	5,39	6,47	8,07
Короб КОРОБОВ КСК-К 200х50 УТ1,5	200	50	500	4,03	4,60	5,75	6,90	8362
Короб КОРОБОВ КСК-К 300х50 УТ1,5	300	50	600	5,52	6,31	7,89	9,47	11,82
Короб КОРОБОВ КСК-К 400х50 УТ1,5	400	50	700	7,18	8,20	10,25	12,30	15,37
Короб КОРОБОВ КСК-К 500х50 УТ1,5	500	50	800	7,92	9,05	11,31	13,58	16,97
Короб КОРОБОВ КСК-К 600х50 УТ1,5	600	50	900	8,67	9,91	12,38	14,86	23,52
Короб КОРОБОВ КСК-К 50х50 цУТ1,5	50	50	350	2,23	2,54	3,17	3,85	4,76
Короб КОРОБОВ КСК-К 100х50 цУТ1,5	100	50	400	2,78	3,17	3,96	4,76	5,95
Короб КОРОБОВ КСК-К 150х50 цУТ1,5	150	50	450	3,77	4,31	5,39	6,47	8,07
Короб КОРОБОВ КСК-К 200х50 цУТ1,5	200	50	500	4,03	4,60	5,75	6,90	8362
Короб КОРОБОВ КСК-К 300х50 цУТ1,5	300	50	600	5,52	6,31	7,89	9,47	11,82
Короб КОРОБОВ КСК-К 400х50 цУТ1,5	400	50	700	7,18	8,20	10,25	12,30	15,37
Короб КОРОБОВ КСК-К 500х50 цУТ1,5	500	50	800	7,92	9,05	11,31	13,58	16,97
Короб КОРОБОВ КСК-К 600х50 цУТ1,5	600	50	900	8,67	9,91	12,38	14,86	23,52
Короб КОРОБОВ КСК-К 50х50 Е	50	50	350	2,23	2,54	3,17	3,85	4,76
Короб КОРОБОВ КСК-К 100х50 Е	100	50	400	2,78	3,17	3,96	4,76	5,95
Короб КОРОБОВ КСК-К 150х50 Е	150	50	450	3,77	4,31	5,39	6,47	8,07
Короб КОРОБОВ КСК-К 200х50 Е	200	50	500	4,03	4,60	5,75	6,90	8362
Короб КОРОБОВ КСК-К 300х50 Е	300	50	600	5,52	6,31	7,89	9,47	11,82
Короб КОРОБОВ КСК-К 400х50 Е	400	50	700	7,18	8,20	10,25	12,30	15,37
Короб КОРОБОВ КСК-К 500х50 Е	500	50	800	7,92	9,05	11,31	13,58	16,97
Короб КОРОБОВ КСК-К 600х50 Е	600	50	900	8,67	9,91	12,38	14,86	23,52

Маркировка серии исполнения (в конце наименования изделия): УТ1,5 - Исполнение №1 (конвейерное оцинкование по методу Сендзимира), цУТ1,5 - Исполнение №2 (горячее оцинкование погружением по ГОСТ 9.307), Е - Исполнение №3 (нержавеющая сталь); S - расчетная толщина металла; N - расчетная ширина, H - расчетная высота, A - расчетный габарит, M - расчетная масса изделия

УГЛОВАЯ СЕКЦИЯ
КОРОБ КСК-У45В

Работайте выгодно!

Использовать соответствующие консоли. Для закрепления секций на консолях использовать соответствующие крепления. Соединительные аксессуары входят в комплект поставки изделия.

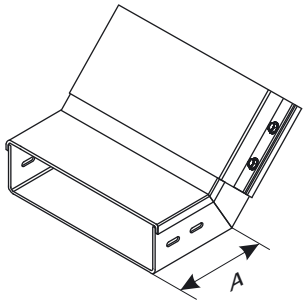

МУЛЬТИСИСТЕМА
ЗЭМИ ЕКАТЕРИНБУРГ

Наименование изделия	N, mm	H, mm	A, mm	M (S=0.7), kg	M (S=0.8), kg	M (S=1.0), kg	M (S=1.2), kg	M (S=1.5), kg
Короб КОРОБОВ КСК-У45В 50х50 УТ1,5	50	50	200	0,69	0,78	0,98	1,17	1,46
Короб КОРОБОВ КСК-У45В 100х50 УТ1,5	100	50	200	0,90	1,03	1,28	1,54	1,91
Короб КОРОБОВ КСК-У45В 150х50 УТ1,5	150	50	200	1,06	1,21	1,51	1,81	2,26
Короб КОРОБОВ КСК-У45В 200х50 УТ1,5	200	50	200	1,29	1,47	1,85	2,21	2,76
Короб КОРОБОВ КСК-У45В 300х50 УТ1,5	300	50	200	2,05	2,34	2,93	3,51	4,38
Короб КОРОБОВ КСК-У45В 400х50 УТ1,5	400	50	200	2,08	2,37	2,97	4,93	4,45
Короб КОРОБОВ КСК-У45В 500х50 УТ1,5	500	50	200	2,47	2,82	3,53	4,23	5,29
Короб КОРОБОВ КСК-У45В 600х50 УТ1,5	600	50	200	3,33	3,81	4,75	5,71	8,15
Короб КОРОБОВ КСК-У45В 50х50 цУТ1,5	50	50	200	0,69	0,78	0,98	1,17	1,46
Короб КОРОБОВ КСК-У45В 100х50 цУТ1,5	100	50	200	0,90	1,03	1,28	1,54	1,91
Короб КОРОБОВ КСК-У45В 150х50 цУТ1,5	150	50	200	1,06	1,21	1,51	1,81	2,26
Короб КОРОБОВ КСК-У45В 200х50 цУТ1,5	200	50	200	1,29	1,47	1,85	2,21	2,76
Короб КОРОБОВ КСК-У45В 300х50 цУТ1,5	300	50	200	2,05	2,34	2,93	3,51	4,38
Короб КОРОБОВ КСК-У45В 400х50 цУТ1,5	400	50	200	2,08	2,37	2,97	4,93	4,45
Короб КОРОБОВ КСК-У45В 500х50 цУТ1,5	500	50	200	2,47	2,82	3,53	4,23	5,29
Короб КОРОБОВ КСК-У45В 600х50 цУТ1,5	600	50	200	3,33	3,81	4,75	5,71	8,15
Короб КОРОБОВ КСК-У45В 50х50 Е	50	50	200	0,69	0,78	0,98	1,17	1,46
Короб КОРОБОВ КСК-У45В 100х50 Е	100	50	200	0,90	1,03	1,28	1,54	1,91
Короб КОРОБОВ КСК-У45В 150х50 Е	150	50	200	1,06	1,21	1,51	1,81	2,26
Короб КОРОБОВ КСК-У45В 200х50 Е	200	50	200	1,29	1,47	1,85	2,21	2,76
Короб КОРОБОВ КСК-У45В 300х50 Е	300	50	200	2,05	2,34	2,93	3,51	4,38
Короб КОРОБОВ КСК-У45В 400х50 Е	400	50	200	2,08	2,37	2,97	4,93	4,45
Короб КОРОБОВ КСК-У45В 500х50 Е	500	50	200	2,47	2,82	3,53	4,23	5,29
Короб КОРОБОВ КСК-У45В 600х50 Е	600	50	200	3,33	3,81	4,75	5,71	8,15

Маркировка серии исполнения (в конце наименования изделия): УТ1,5 - Исполнение №1 (конвейерное оцинкование по методу Сендзимира), цУТ1,5 - Исполнение №2 (горячее оцинкование погружением по ГОСТ 9.307), Е - Исполнение №3 (нержавеющая сталь); S - расчетная толщина металла; N - расчетная ширина, H - расчетная высота, A - расчетный габарит, M - расчетная масса изделия

УГЛОВАЯ СЕКЦИЯ
КОРОБ КСК-У45Н

Работайте выгодно!

Использовать соответствующие консоли. Для закрепления секций на консолях использовать соответствующие крепления. Соединительные аксессуары входят в комплект поставки изделия.

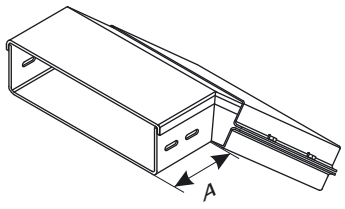

МУЛЬТИСИСТЕМА
ЗЭМИ ЕКАТЕРИНБУРГ

Наименование изделия	N, mm	H, mm	A, mm	M (S=0.7), kg	M (S=0.8), kg	M (S=1.0), kg	M (S=1.2), kg	M (S=1.5), kg
Короб КОРОБОВ КСК-У45Н 50х50 УТ1,5	50	50	200	0,69	0,78	0,98	1,17	1,46
Короб КОРОБОВ КСК-У45Н 100х50 УТ1,5	100	50	200	0,90	1,03	1,28	1,54	1,91
Короб КОРОБОВ КСК-У45Н 150х50 УТ1,5	150	50	200	1,06	1,21	1,51	1,81	2,26
Короб КОРОБОВ КСК-У45Н 200х50 УТ1,5	200	50	200	1,29	1,47	1,85	2,21	2,76
Короб КОРОБОВ КСК-У45Н 300х50 УТ1,5	300	50	200	2,05	2,34	2,93	3,51	4,38
Короб КОРОБОВ КСК-У45Н 400х50 УТ1,5	400	50	200	2,08	2,37	2,97	4,93	4,45
Короб КОРОБОВ КСК-У45Н 500х50 УТ1,5	500	50	200	2,47	2,82	3,53	4,23	5,29
Короб КОРОБОВ КСК-У45Н 600х50 УТ1,5	600	50	200	3,33	3,81	4,75	5,71	8,15
Короб КОРОБОВ КСК-У45Н 50х50 цУТ1,5	50	50	200	0,69	0,78	0,98	1,17	1,46
Короб КОРОБОВ КСК-У45Н 100х50 цУТ1,5	100	50	200	0,90	1,03	1,28	1,54	1,91
Короб КОРОБОВ КСК-У45Н 150х50 цУТ1,5	150	50	200	1,06	1,21	1,51	1,81	2,26
Короб КОРОБОВ КСК-У45Н 200х50 цУТ1,5	200	50	200	1,29	1,47	1,85	2,21	2,76
Короб КОРОБОВ КСК-У45Н 300х50 цУТ1,5	300	50	200	2,05	2,34	2,93	3,51	4,38
Короб КОРОБОВ КСК-У45Н 400х50 цУТ1,5	400	50	200	2,08	2,37	2,97	4,93	4,45
Короб КОРОБОВ КСК-У45Н 500х50 цУТ1,5	500	50	200	2,47	2,82	3,53	4,23	5,29
Короб КОРОБОВ КСК-У45Н 600х50 цУТ1,5	600	50	200	3,33	3,81	4,75	5,71	8,15
Короб КОРОБОВ КСК-У45Н 50х50 Е	50	50	200	0,69	0,78	0,98	1,17	1,46
Короб КОРОБОВ КСК-У45Н 100х50 Е	100	50	200	0,90	1,03	1,28	1,54	1,91
Короб КОРОБОВ КСК-У45Н 150х50 Е	150	50	200	1,06	1,21	1,51	1,81	2,26
Короб КОРОБОВ КСК-У45Н 200х50 Е	200	50	200	1,29	1,47	1,85	2,21	2,76
Короб КОРОБОВ КСК-У45Н 300х50 Е	300	50	200	2,05	2,34	2,93	3,51	4,38
Короб КОРОБОВ КСК-У45Н 400х50 Е	400	50	200	2,08	2,37	2,97	4,93	4,45
Короб КОРОБОВ КСК-У45Н 500х50 Е	500	50	200	2,47	2,82	3,53	4,23	5,29
Короб КОРОБОВ КСК-У45Н 600х50 Е	600	50	200	3,33	3,81	4,75	5,71	8,15

Маркировка серии исполнения (в конце наименования изделия): УТ1,5 - Исполнение №1 (конвейерное оцинкование по методу Сендзимира), цУТ1,5 - Исполнение №2 (горячее оцинкование погружением по ГОСТ 9.307), Е - Исполнение №3 (нержавеющая сталь); S - расчетная толщина металла; N - расчетная ширина, H - расчетная высота, A - расчетный габарит, M - расчетная масса изделия

УГЛОВАЯ СЕКЦИЯ
КОРОБ КСК-У45

Работайте выгодно!

Использовать соответствующие консоли. Для закрепления секций на консолях использовать соответствующие крепления. Соединительные аксессуары входят в комплект поставки изделия.

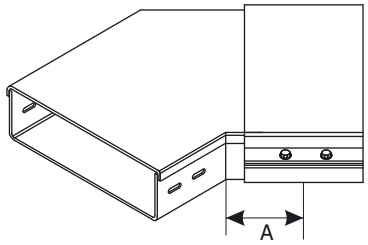

МУЛЬТИСИСТЕМА
ЗЭМИ ЕКАТЕРИНБУРГ

Наименование изделия	N, mm	H, mm	A, mm	M (S=0.7), kg	M (S=0.8), kg	M (S=1.0), kg	M (S=1.2), kg	M (S=1.5), kg
Короб КОРОБОВ КСК-У45 50х50 УТ1,5	50	50	200	0,74	0,85	1,06	1,27	1,59
Короб КОРОБОВ КСК-У45 100х50 УТ1,5	100	50	250	1,01	1,16	1,45	1,73	2,17
Короб КОРОБОВ КСК-У45 150х50 УТ1,5	150	50	300	1,33	1,51	1,89	2,27	2,80
Короб КОРОБОВ КСК-У45 200х50 УТ1,5	200	50	350	1,67	1,91	2,39	2,87	3,57
Короб КОРОБОВ КСК-У45 300х50 УТ1,5	300	50	450	2,47	2,83	3,53	4,24	5,29
Короб КОРОБОВ КСК-У45 400х50 УТ1,5	400	50	550	3,42	3,91	4,89	5,87	7,33
Короб КОРОБОВ КСК-У45 500х50 УТ1,5	500	50	650	4,51	5,16	6,45	7,74	9,67
Короб КОРОБОВ КСК-У45 600х50 УТ1,5	600	50	750	6,45	7,37	9,27	11,05	12,40
Короб КОРОБОВ КСК-У45 50х50 цУТ1,5	50	50	200	0,74	0,85	1,06	1,27	1,59
Короб КОРОБОВ КСК-У45 100х50 цУТ1,5	100	50	250	1,01	1,16	1,45	1,73	2,17
Короб КОРОБОВ КСК-У45 150х50 цУТ1,5	150	50	300	1,33	1,51	1,89	2,27	2,80
Короб КОРОБОВ КСК-У45 200х50 цУТ1,5	200	50	350	1,67	1,91	2,39	2,87	3,57
Короб КОРОБОВ КСК-У45 300х50 цУТ1,5	300	50	450	2,47	2,83	3,53	4,24	5,29
Короб КОРОБОВ КСК-У45 400х50 цУТ1,5	400	50	550	3,42	3,91	4,89	5,87	7,33
Короб КОРОБОВ КСК-У45 500х50 цУТ1,5	500	50	650	4,51	5,16	6,45	7,74	9,67
Короб КОРОБОВ КСК-У45 600х50 цУТ1,5	600	50	750	6,45	7,37	9,27	11,05	12,40
Короб КОРОБОВ КСК-У45 50х50 Е	50	50	200	0,74	0,85	1,06	1,27	1,59
Короб КОРОБОВ КСК-У45 100х50 Е	100	50	250	1,01	1,16	1,45	1,73	2,17
Короб КОРОБОВ КСК-У45 150х50 Е	150	50	300	1,33	1,51	1,89	2,27	2,80
Короб КОРОБОВ КСК-У45 200х50 Е	200	50	350	1,67	1,91	2,39	2,87	3,57
Короб КОРОБОВ КСК-У45 300х50 Е	300	50	450	2,47	2,83	3,53	4,24	5,29
Короб КОРОБОВ КСК-У45 400х50 Е	400	50	550	3,42	3,91	4,89	5,87	7,33
Короб КОРОБОВ КСК-У45 500х50 Е	500	50	650	4,51	5,16	6,45	7,74	9,67
Короб КОРОБОВ КСК-У45 600х50 Е	600	50	750	6,45	7,37	9,27	11,05	12,40

Маркировка серии исполнения (в конце наименования изделия): УТ1,5 - Исполнение №1 (конвейерное оцинкование по методу Сендзимира), цУТ1,5 - Исполнение №2 (горячее оцинкование погружением по ГОСТ 9.307), Е - Исполнение №3 (нержавеющая сталь); S - расчетная толщина металла; N - расчетная ширина, H - расчетная высота, A - расчетный габарит, M - расчетная масса изделия

ЗАГЛУШКА ТОРЦЕВАЯ КОРОБ КСК

С метизами

Работайте выгодно!

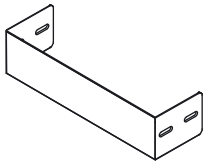

МУЛЬТИСИСТЕМА
ЗЭМИ ЕКАТЕРИНБУРГ

Наименование изделия	N, mm	H, mm	M (S=0.7), kg	M (S=0.8), kg	M (S=1.0), kg	M (S=1.2), kg	M (S=1.5), kg
Заглушка КОРОБОВ КСК 50х50 УТ1,5	50	50	0,04	0,05	0,06	0,07	0,09
Заглушка КОРОБОВ КСК 100х50 УТ1,5	100	50	0,08	0,09	0,11	0,14	0,17
Заглушка КОРОБОВ КСК 150х50 УТ1,5	150	50	0,11	0,12	0,15	0,18	0,23
Заглушка КОРОБОВ КСК 200х50 УТ1,5	200	50	0,14	0,15	0,19	0,23	0,29
Заглушка КОРОБОВ КСК 300х50 УТ1,5	300	50	0,20	0,22	0,28	0,34	0,42
Заглушка КОРОБОВ КСК 400х50 УТ1,5	400	50	0,26	0,29	0,37	0,44	0,55
Заглушка КОРОБОВ КСК 500х50 УТ1,5	500	50	0,28	0,33	0,41	0,49	0,61
Заглушка КОРОБОВ КСК 600х50 УТ1,5	600	50	0,34	0,39	0,49	0,58	0,73
Заглушка КОРОБОВ КСК 50х50 цУТ1,5	50	50	0,04	0,05	0,06	0,07	0,09
Заглушка КОРОБОВ КСК 100х50 цУТ1,5	100	50	0,08	0,09	0,11	0,14	0,17
Заглушка КОРОБОВ КСК 150х50 цУТ1,5	150	50	0,11	0,12	0,15	0,18	0,23
Заглушка КОРОБОВ КСК 200х50 цУТ1,5	200	50	0,14	0,15	0,19	0,23	0,29
Заглушка КОРОБОВ КСК 300х50 цУТ1,5	300	50	0,20	0,22	0,28	0,34	0,42
Заглушка КОРОБОВ КСК 400х50 цУТ1,5	400	50	0,26	0,29	0,37	0,44	0,55
Заглушка КОРОБОВ КСК 500х50 цУТ1,5	500	50	0,28	0,33	0,41	0,49	0,61
Заглушка КОРОБОВ КСК 600х50 цУТ1,5	600	50	0,34	0,39	0,49	0,58	0,73
Заглушка КОРОБОВ КСК 50х50 Е	50	50	0,04	0,05	0,06	0,07	0,09
Заглушка КОРОБОВ КСК 100х50 Е	100	50	0,08	0,09	0,11	0,14	0,17
Заглушка КОРОБОВ КСК 150х50 Е	150	50	0,11	0,12	0,15	0,18	0,23
Заглушка КОРОБОВ КСК 200х50 Е	200	50	0,14	0,15	0,19	0,23	0,29
Заглушка КОРОБОВ КСК 300х50 Е	300	50	0,20	0,22	0,28	0,34	0,42
Заглушка КОРОБОВ КСК 400х50 Е	400	50	0,26	0,29	0,37	0,44	0,55
Заглушка КОРОБОВ КСК 500х50 Е	500	50	0,28	0,33	0,41	0,49	0,61
Заглушка КОРОБОВ КСК 600х50 Е	600	50	0,34	0,39	0,49	0,58	0,73

Маркировка серии исполнения (в конце наименования изделия): УТ1,5 - Исполнение №1 (конвейерное оцинкование по методу Сендзимира), цУТ1,5 - Исполнение №2 (горячее оцинкование погружением по ГОСТ 9.307), Е - Исполнение №3 (нержавеющая сталь); S - расчетная толщина металла; N - расчетная ширина, H - расчетная высота, A - расчетный габарит, M - расчетная масса изделия

ПОЛНОРАЗМЕРНАЯ ПРЯМАЯ СЕКЦИЯ КОРОБ КСК

Использовать соответствующие консоли. Для закрепления секций на консолях использовать соответствующие крепления. Соединительные аксессуары входят в комплект поставки изделия.

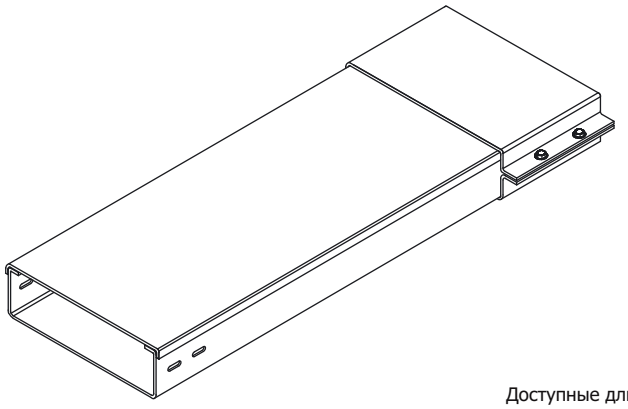

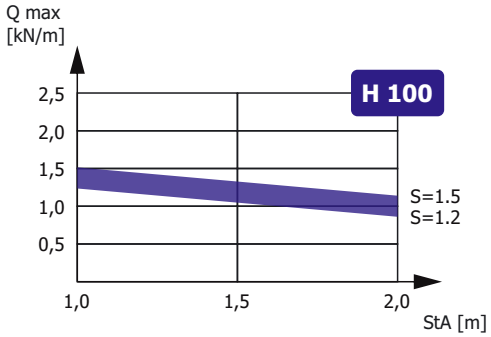

Зависимость максимальной распределенной нагрузки Qmax на днище секции высотой H, шириной N=300, длиной L=2000 от толщины металла S и расстояния между консолями StA в составе прямолинейного участка сбалансированной кабеленесущей конструкции (подробнее в Лицензии)

Доступные длины
* - базовая длина

2500	3500	9000
2000*	3000	6000

Наименование изделия	N, mm	H, mm	M (S=0.7), kg/m	M (S=0.8), kg/m	M (S=1.0), kg/m	M (S=1.2), kg/m	M (S=1.5), kg/m
Короб КОРОБОВ КСК 100x100 УТ1,5	100	100	2,75	3,10	3,88	4,70	5,60
Короб КОРОБОВ КСК 150x100 УТ1,5	150	100	3,30	3,80	4,75	5,70	6,75
Короб КОРОБОВ КСК 200x100 УТ1,5	200	100	3,90	4,50	5,61	6,73	8,40
Короб КОРОБОВ КСК 300x100 УТ1,5	300	100	5,10	6,00	7,33	8,80	10,80
Короб КОРОБОВ КСК 400x100 УТ1,5	400	100	6,35	7,25	9,15	10,87	13,60
Короб КОРОБОВ КСК 500x100 УТ1,5	500	100	7,00	8,63	11,00	12,95	16,00
Короб КОРОБОВ КСК 600x100 УТ1,5	600	100	8,67	9,30	12,35	14,85	21,00
Короб КОРОБОВ КСК 100x100 цУТ1,5	100	100	2,75	3,10	3,88	4,70	5,60
Короб КОРОБОВ КСК 150x100 цУТ1,5	150	100	3,30	3,80	4,75	5,70	6,75
Короб КОРОБОВ КСК 200x100 цУТ1,5	200	100	3,90	4,50	5,61	6,73	8,40
Короб КОРОБОВ КСК 300x100 цУТ1,5	300	100	5,10	6,00	7,33	8,80	10,80
Короб КОРОБОВ КСК 400x100 цУТ1,5	400	100	6,35	7,25	9,15	10,87	13,60
Короб КОРОБОВ КСК 500x100 цУТ1,5	500	100	7,00	8,63	11,00	12,95	16,00
Короб КОРОБОВ КСК 600x100 цУТ1,5	600	100	8,67	9,30	12,35	14,85	21,00
Короб КОРОБОВ КСК 100x100 E	100	100	2,75	3,10	3,88	4,70	5,60
Короб КОРОБОВ КСК 150x100 E	150	100	3,30	3,80	4,75	5,70	6,75
Короб КОРОБОВ КСК 200x100 E	200	100	3,90	4,50	5,61	6,73	8,40
Короб КОРОБОВ КСК 300x100 E	300	100	5,10	6,00	7,33	8,80	10,80
Короб КОРОБОВ КСК 400x100 E	400	100	6,35	7,25	9,15	10,87	13,60
Короб КОРОБОВ КСК 500x100 E	500	100	7,00	8,63	11,00	12,95	16,00
Короб КОРОБОВ КСК 600x100 E	600	100	8,67	9,30	12,35	14,85	21,00

Маркировка серии исполнения (в конце наименования изделия): УТ1,5 - Исполнение №1 (конвейерное оцинкование по методу Сендзимира), цУТ1,5 - Исполнение №2 (горячее оцинкование погружением по ГОСТ 9.307), E - Исполнение №3 (нержавеющая сталь); Qmax - максимальная распределенная нагрузка; StA – расстояние между консолями; S - расчетная толщина металла; N - расчетная ширина; H - расчетная высота; L - расчетная длина; M - расчетная масса

УГЛОВАЯ СЕКЦИЯ КОРОБ КСК-У90

Работайте выгодно!

Использовать соответствующие консоли. Для закрепления секций на консолях использовать соответствующие крепления. Соединительные аксессуары входят в комплект поставки изделия.

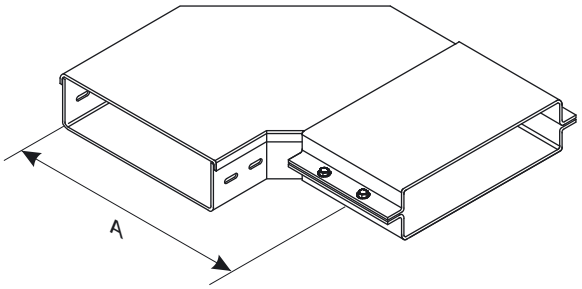

МУЛЬТИСИСТЕМА
ЗЭМИ ЕКАТЕРИНБУРГ

Наименование изделия	N, mm	H, mm	A, mm	M (S=0.7), kg	M (S=0.8), kg	M (S=1.0), kg	M (S=1.2), kg	M (S=1.5), kg
Короб КОРОБОВ КСК-У90 100х100 УТ1,5	100	100	250	1,85	2,11	2,64	3,16	3,95
Короб КОРОБОВ КСК-У90 150х100 УТ1,5	150	100	300	2,34	2,67	3,34	4,01	5,00
Короб КОРОБОВ КСК-У90 200х100 УТ1,5	200	100	350	2,88	3,30	4,12	4,95	6,17
Короб КОРОБОВ КСК-У90 300х100 УТ1,5	300	100	450	4,14	4,73	5,92	7,10	8,87
Короб КОРОБОВ КСК-У90 400х100 УТ1,5	400	100	550	5,62	6,42	8,03	9,64	12,04
Короб КОРОБОВ КСК-У90 500х100 УТ1,5	500	100	650	7,31	8,36	10,45	12,54	15,67
Короб КОРОБОВ КСК-У90 600х100 УТ1,5	600	100	750	10,21	11,67	14,59	17,51	19,78
Короб КОРОБОВ КСК-У90 100х100 цУТ1,5	100	100	250	1,85	2,11	2,64	3,16	3,95
Короб КОРОБОВ КСК-У90 150х100 цУТ1,5	150	100	300	2,34	2,67	3,34	4,01	5,00
Короб КОРОБОВ КСК-У90 200х100 цУТ1,5	200	100	350	2,88	3,30	4,12	4,95	6,17
Короб КОРОБОВ КСК-У90 300х100 цУТ1,5	300	100	450	4,14	4,73	5,92	7,10	8,87
Короб КОРОБОВ КСК-У90 400х100 цУТ1,5	400	100	550	5,62	6,42	8,03	9,64	12,04
Короб КОРОБОВ КСК-У90 500х100 цУТ1,5	500	100	650	7,31	8,36	10,45	12,54	15,67
Короб КОРОБОВ КСК-У90 600х100 цУТ1,5	600	100	750	10,21	11,67	14,59	17,51	19,78
Короб КОРОБОВ КСК-У90 100х100 Е	100	100	250	1,85	2,11	2,64	3,16	3,95
Короб КОРОБОВ КСК-У90 150х100 Е	150	100	300	2,34	2,67	3,34	4,01	5,00
Короб КОРОБОВ КСК-У90 200х100 Е	200	100	350	2,88	3,30	4,12	4,95	6,17
Короб КОРОБОВ КСК-У90 300х100 Е	300	100	450	4,14	4,73	5,92	7,10	8,87
Короб КОРОБОВ КСК-У90 400х100 Е	400	100	550	5,62	6,42	8,03	9,64	12,04
Короб КОРОБОВ КСК-У90 500х100 Е	500	100	650	7,31	8,36	10,45	12,54	15,67
Короб КОРОБОВ КСК-У90 600х100 Е	600	100	750	10,21	11,67	14,59	17,51	19,78

Маркировка серии исполнения (в конце наименования изделия): УТ1,5 - Исполнение №1 (конвейерное оцинкование по методу Сендзимира), цУТ1,5 - Исполнение №2 (горячее оцинкование погружением по ГОСТ 9.307), Е - Исполнение №3 (нержавеющая сталь); S - расчетная толщина металла; N - расчетная ширина, H - расчетная высота, A - расчетный габарит, M - расчетная масса изделия

УГЛОВАЯ СЕКЦИЯ
КОРОБ КСК-У90В

Работайте выгодно!

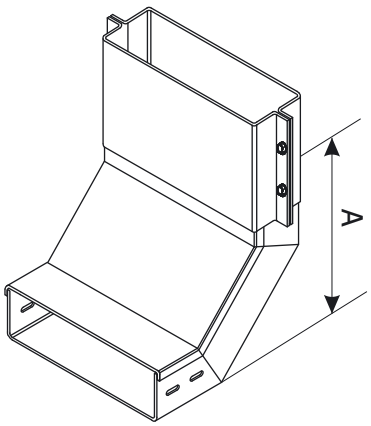

Использовать соответствующие консоли. Для закрепления секций на консолях использовать соответствующие крепления. Соединительные аксессуары входят в комплект поставки изделия.

МУЛЬТИСИСТЕМА
ЗЭМИ ЕКАТЕРИНБУРГ

Наименование изделия	N, mm	H, mm	A, mm	M (S=0.7), kg	M (S=0.8), kg	M (S=1.0), kg	M (S=1.2), kg	M (S=1.5), kg
Короб КОРОБОВ КСК-У90В 100х100 УТ1,5	100	100	250	1,87	2,03	2,54	3,05	3,80
Короб КОРОБОВ КСК-У90В 150х100 УТ1,5	150	100	250	2,10	2,40	3,00	3,60	4,50
Короб КОРОБОВ КСК-У90В 200х100 УТ1,5	200	100	250	2,43	2,77	3,46	4,16	5,19
Короб КОРОБОВ КСК-У90В 300х100 УТ1,5	300	100	250	3,07	3,51	4,39	5,26	6,57
Короб КОРОБОВ КСК-У90В 400х100 УТ1,5	400	100	250	3,72	4,25	5,31	6,37	7,95
Короб КОРОБОВ КСК-У90В 500х100 УТ1,5	500	100	250	5,07	5,80	7,24	8,69	9,34
Короб КОРОБОВ КСК-У90В 600х100 УТ1,5	600	100	250	6,36	7,27	9,09	10,91	13,63
Короб КОРОБОВ КСК-У90В 100х100 цУТ1,5	100	100	250	1,87	2,03	2,54	3,05	3,80
Короб КОРОБОВ КСК-У90В 150х100 цУТ1,5	150	100	250	2,10	2,40	3,00	3,60	4,50
Короб КОРОБОВ КСК-У90В 200х100 цУТ1,5	200	100	250	2,43	2,77	3,46	4,16	5,19
Короб КОРОБОВ КСК-У90В 300х100 цУТ1,5	300	100	250	3,07	3,51	4,39	5,26	6,57
Короб КОРОБОВ КСК-У90В 400х100 цУТ1,5	400	100	250	3,72	4,25	5,31	6,37	7,95
Короб КОРОБОВ КСК-У90В 500х100 цУТ1,5	500	100	250	5,07	5,80	7,24	8,69	9,34
Короб КОРОБОВ КСК-У90В 600х100 цУТ1,5	600	100	250	6,36	7,27	9,09	10,91	13,63
Короб КОРОБОВ КСК-У90В 100х100 Е	100	100	250	1,87	2,03	2,54	3,05	3,80
Короб КОРОБОВ КСК-У90В 150х100 Е	150	100	250	2,10	2,40	3,00	3,60	4,50
Короб КОРОБОВ КСК-У90В 200х100 Е	200	100	250	2,43	2,77	3,46	4,16	5,19
Короб КОРОБОВ КСК-У90В 300х100 Е	300	100	250	3,07	3,51	4,39	5,26	6,57
Короб КОРОБОВ КСК-У90В 400х100 Е	400	100	250	3,72	4,25	5,31	6,37	7,95
Короб КОРОБОВ КСК-У90В 500х100 Е	500	100	250	5,07	5,80	7,24	8,69	9,34
Короб КОРОБОВ КСК-У90В 600х100 Е	600	100	250	6,36	7,27	9,09	10,91	13,63

Маркировка серии исполнения (в конце наименования изделия): УТ1,5 - Исполнение №1 (конвейерное оцинкование по методу Сендзимира), цУТ1,5 - Исполнение №2 (горячее оцинкование погружением по ГОСТ 9.307), Е - Исполнение №3 (нержавеющая сталь); S - расчетная толщина металла; N - расчетная ширина, H - расчетная высота, A - расчетный габарит, M - расчетная масса изделия

УГЛОВАЯ СЕКЦИЯ
КОРОБ КСК-У90Н

Работайте выгодно!

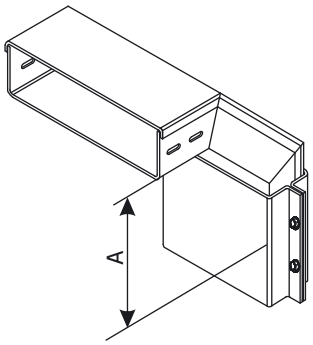

Использовать соответствующие консоли. Для закрепления секций на консолях использовать соответствующие крепления. Соединительные аксессуары входят в комплект поставки изделия.

МУЛЬТИСИСТЕМА
ЗЭМИ ЕКАТЕРИНБУРГ

Наименование изделия	N, mm	H, mm	A, mm	M (S=0.7), kg	M (S=0.8), kg	M (S=1.0), kg	M (S=1.2), kg	M (S=1.5), kg
Короб КОРОБОВ КСК-У90Н 100х100 УТ1,5	100	100	250	1,87	2,03	2,54	3,05	3,80
Короб КОРОБОВ КСК-У90Н 150х100 УТ1,5	150	100	250	2,10	2,40	3,00	3,60	4,50
Короб КОРОБОВ КСК-У90Н 200х100 УТ1,5	200	100	250	2,43	2,77	3,46	4,16	5,19
Короб КОРОБОВ КСК-У90Н 300х100 УТ1,5	300	100	250	3,07	3,51	4,39	5,26	6,57
Короб КОРОБОВ КСК-У90Н 400х100 УТ1,5	400	100	250	3,72	4,25	5,31	6,37	7,95
Короб КОРОБОВ КСК-У90Н 500х100 УТ1,5	500	100	250	5,07	5,80	7,24	8,69	9,34
Короб КОРОБОВ КСК-У90Н 600х100 УТ1,5	600	100	250	6,36	7,27	9,09	10,91	13,63
Короб КОРОБОВ КСК-У90Н 100х100 цУТ1,5	100	100	250	1,87	2,03	2,54	3,05	3,80
Короб КОРОБОВ КСК-У90Н 150х100 цУТ1,5	150	100	250	2,10	2,40	3,00	3,60	4,50
Короб КОРОБОВ КСК-У90Н 200х100 цУТ1,5	200	100	250	2,43	2,77	3,46	4,16	5,19
Короб КОРОБОВ КСК-У90Н 300х100 цУТ1,5	300	100	250	3,07	3,51	4,39	5,26	6,57
Короб КОРОБОВ КСК-У90Н 400х100 цУТ1,5	400	100	250	3,72	4,25	5,31	6,37	7,95
Короб КОРОБОВ КСК-У90Н 500х100 цУТ1,5	500	100	250	5,07	5,80	7,24	8,69	9,34
Короб КОРОБОВ КСК-У90Н 600х100 цУТ1,5	600	100	250	6,36	7,27	9,09	10,91	13,63
Короб КОРОБОВ КСК-У90Н 100х100 Е	100	100	250	1,87	2,03	2,54	3,05	3,80
Короб КОРОБОВ КСК-У90Н 150х100 Е	150	100	250	2,10	2,40	3,00	3,60	4,50
Короб КОРОБОВ КСК-У90Н 200х100 Е	200	100	250	2,43	2,77	3,46	4,16	5,19
Короб КОРОБОВ КСК-У90Н 300х100 Е	300	100	250	3,07	3,51	4,39	5,26	6,57
Короб КОРОБОВ КСК-У90Н 400х100 Е	400	100	250	3,72	4,25	5,31	6,37	7,95
Короб КОРОБОВ КСК-У90Н 500х100 Е	500	100	250	5,07	5,80	7,24	8,69	9,34
Короб КОРОБОВ КСК-У90Н 600х100 Е	600	100	250	6,36	7,27	9,09	10,91	13,63

Маркировка серии исполнения (в конце наименования изделия): УТ1,5 - Исполнение №1 (конвейерное оцинкование по методу Сендзимира), цУТ1,5 - Исполнение №2 (горячее оцинкование погружением по ГОСТ 9.307), Е - Исполнение №3 (нержавеющая сталь); S - расчетная толщина металла; N - расчетная ширина, H - расчетная высота, A - расчетный габарит, M - расчетная масса изделия

ТРОЙНИКОВАЯ СЕКЦИЯ КОРОБ КСК-Т

Работайте выгодно!

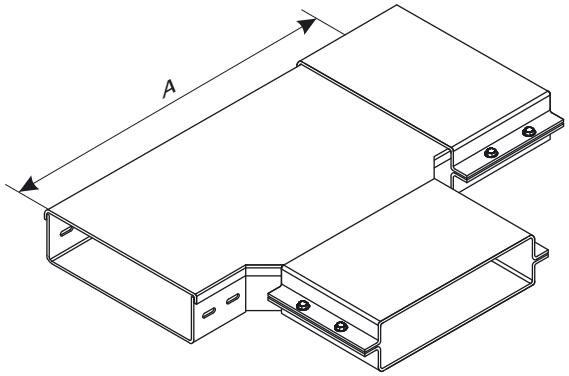

Использовать соответствующие консоли. Для закрепления секций на консолях использовать соответствующие крепления. Соединительные аксессуары входят в комплект поставки изделия.

МУЛЬТИСИСТЕМА
ЗЭМИ ЕКАТЕРИНБУРГ

Наименование изделия	N, mm	H, mm	A, mm	M (S=0.7), kg	M (S=0.8), kg	M (S=1.0), kg	M (S=1.2), kg	M (S=1.5), kg
Короб КОРОБОВ КСК-Т 100х100 УТ1,5	100	100	400	2,33	2,66	3,32	3,99	4,98
Короб КОРОБОВ КСК-Т 150х100 УТ1,5	150	100	450	2,85	3,26	4,08	4,89	6,11
Короб КОРОБОВ КСК-Т 200х100 УТ1,5	200	100	500	3,44	3,93	4,91	5,89	7,35
Короб КОРОБОВ КСК-Т 300х100 УТ1,5	300	100	600	4,77	5,45	6,81	8,17	10,20
Короб КОРОБОВ КСК-Т 400х100 УТ1,5	400	100	700	6,32	7,22	9,02	10,83	13,52
Короб КОРОБОВ КСК-Т 500х100 УТ1,5	500	100	800	8,08	9,24	11,54	13,85	17,32
Короб КОРОБОВ КСК-Т 600х100 УТ1,5	600	100	900	10,07	11,51	14,39	17,26	21,58
Короб КОРОБОВ КСК-Т 100х100 цУТ1,5	100	100	400	2,33	2,66	3,32	3,99	4,98
Короб КОРОБОВ КСК-Т 150х100 цУТ1,5	150	100	450	2,85	3,26	4,08	4,89	6,11
Короб КОРОБОВ КСК-Т 200х100 цУТ1,5	200	100	500	3,44	3,93	4,91	5,89	7,35
Короб КОРОБОВ КСК-Т 300х100 цУТ1,5	300	100	600	4,77	5,45	6,81	8,17	10,20
Короб КОРОБОВ КСК-Т 400х100 цУТ1,5	400	100	700	6,32	7,22	9,02	10,83	13,52
Короб КОРОБОВ КСК-Т 500х100 цУТ1,5	500	100	800	8,08	9,24	11,54	13,85	17,32
Короб КОРОБОВ КСК-Т 600х100 цУТ1,5	600	100	900	10,07	11,51	14,39	17,26	21,58
Короб КОРОБОВ КСК-Т 100х100 Е	100	100	400	2,33	2,66	3,32	3,99	4,98
Короб КОРОБОВ КСК-Т 150х100 Е	150	100	450	2,85	3,26	4,08	4,89	6,11
Короб КОРОБОВ КСК-Т 200х100 Е	200	100	500	3,44	3,93	4,91	5,89	7,35
Короб КОРОБОВ КСК-Т 300х100 Е	300	100	600	4,77	5,45	6,81	8,17	10,20
Короб КОРОБОВ КСК-Т 400х100 Е	400	100	700	6,32	7,22	9,02	10,83	13,52
Короб КОРОБОВ КСК-Т 500х100 Е	500	100	800	8,08	9,24	11,54	13,85	17,32
Короб КОРОБОВ КСК-Т 600х100 Е	600	100	900	10,07	11,51	14,39	17,26	21,58

Маркировка серии исполнения (в конце наименования изделия): УТ1,5 - Исполнение №1 (конвейерное оцинкование по методу Сендзимира), цУТ1,5 - Исполнение №2 (горячее оцинкование погружением по ГОСТ 9.307), Е - Исполнение №3 (нержавеющая сталь); S - расчетная толщина металла; N - расчетная ширина, H - расчетная высота, A - расчетный габарит, M - расчетная масса изделия

КРЕСТООБРАЗНАЯ СЕКЦИЯ КОРОБ КСК-К

Работайте выгодно!

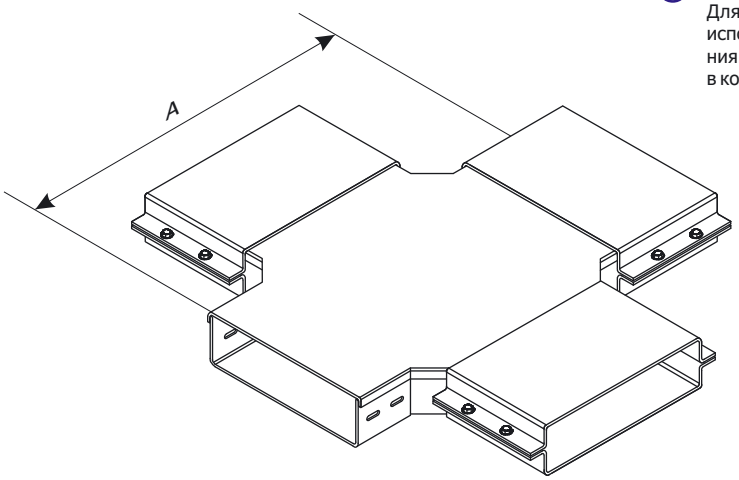

Использовать соответствующие консоли. Для закрепления секций на консолях использовать соответствующие крепления. Соединительные аксессуары входят в комплект поставки изделия.

МУЛЬТИСИСТЕМА
ЗЭМИ ЕКАТЕРИНБУРГ

Наименование изделия	N, mm	H, mm	A, mm	M (S=0.7), kg	M (S=0.8), kg	M (S=1.0), kg	M (S=1.2), kg	M (S=1.5), kg
Короб КОРОБОВ КСК-К 100х100 УТ1,5	100	100	400	3,27	3,74	4,68	5,61	7,01
Короб КОРОБОВ КСК-К 150х100 УТ1,5	150	100	450	3,86	4,41	5,51	6,61	8,25
Короб КОРОБОВ КСК-К 200х100 УТ1,5	200	100	500	4,49	5,13	6,41	7,69	9,62
Короб КОРОБОВ КСК-К 300х100 УТ1,5	300	100	600	5,93	6,78	8,47	10,17	12,70
Короб КОРОБОВ КСК-К 400х100 УТ1,5	400	100	700	7,59	8,67	10,84	13,01	16,25
Короб КОРОБОВ КСК-К 500х100 УТ1,5	500	100	800	9,05	10,34	12,93	15,51	19,39
Короб КОРОБОВ КСК-К 600х100 УТ1,5	600	100	900	9,80	11,20	13,99	16,79	25,94
Короб КОРОБОВ КСК-К 100х100 цУТ1,5	100	100	400	3,27	3,74	4,68	5,61	7,01
Короб КОРОБОВ КСК-К 150х100 цУТ1,5	150	100	450	3,86	4,41	5,51	6,61	8,25
Короб КОРОБОВ КСК-К 200х100 цУТ1,5	200	100	500	4,49	5,13	6,41	7,69	9,62
Короб КОРОБОВ КСК-К 300х100 цУТ1,5	300	100	600	5,93	6,78	8,47	10,17	12,70
Короб КОРОБОВ КСК-К 400х100 цУТ1,5	400	100	700	7,59	8,67	10,84	13,01	16,25
Короб КОРОБОВ КСК-К 500х100 цУТ1,5	500	100	800	9,05	10,34	12,93	15,51	19,39
Короб КОРОБОВ КСК-К 600х100 цУТ1,5	600	100	900	9,80	11,20	13,99	16,79	25,94
Короб КОРОБОВ КСК-К 100х100 Е	100	100	400	3,27	3,74	4,68	5,61	7,01
Короб КОРОБОВ КСК-К 150х100 Е	150	100	450	3,86	4,41	5,51	6,61	8,25
Короб КОРОБОВ КСК-К 200х100 Е	200	100	500	4,49	5,13	6,41	7,69	9,62
Короб КОРОБОВ КСК-К 300х100 Е	300	100	600	5,93	6,78	8,47	10,17	12,70
Короб КОРОБОВ КСК-К 400х100 Е	400	100	700	7,59	8,67	10,84	13,01	16,25
Короб КОРОБОВ КСК-К 500х100 Е	500	100	800	9,05	10,34	12,93	15,51	19,39
Короб КОРОБОВ КСК-К 600х100 Е	600	100	900	9,80	11,20	13,99	16,79	25,94

Маркировка серии исполнения (в конце наименования изделия): УТ1,5 - Исполнение №1 (конвейерное оцинкование по методу Сендзимира), цУТ1,5 - Исполнение №2 (горячее оцинкование погружением по ГОСТ 9.307), Е - Исполнение №3 (нержавеющая сталь); S - расчетная толщина металла; N - расчетная ширина, H - расчетная высота, A - расчетный габарит, M - расчетная масса изделия

УГЛОВАЯ СЕКЦИЯ
КОРОБ КСК-У45В

Работайте выгодно!

Использовать соответствующие консоли. Для закрепления секций на консолях использовать соответствующие крепления. Соединительные аксессуары входят в комплект поставки изделия.

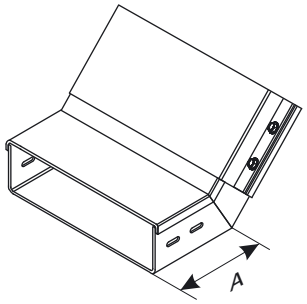

МУЛЬТИСИСТЕМА
ЗЭМИ ЕКАТЕРИНБУРГ

Наименование изделия	N, mm	H, mm	A, mm	M (S=0.7), kg	M (S=0.8), kg	M (S=1.0), kg	M (S=1.2), kg	M (S=1.5), kg
Короб КОРОБОВ КСК-У45В 100х100 УТ1,5	100	100	250	1,25	1,35	1,69	2,03	2,53
Короб КОРОБОВ КСК-У45В 150х100 УТ1,5	150	100	250	1,40	1,60	2,00	2,40	3,00
Короб КОРОБОВ КСК-У45В 200х100 УТ1,5	200	100	250	1,62	1,85	2,31	2,77	3,46
Короб КОРОБОВ КСК-У45В 300х100 УТ1,5	300	100	250	2,05	2,34	2,93	3,51	4,38
Короб КОРОБОВ КСК-У45В 400х100 УТ1,5	400	100	250	2,48	2,83	3,54	4,25	5,30
Короб КОРОБОВ КСК-У45В 500х100 УТ1,5	500	100	250	3,38	3,87	4,83	5,79	6,23
Короб КОРОБОВ КСК-У45В 600х100 УТ1,5	600	100	250	4,24	4,85	6,06	7,27	9,09
Короб КОРОБОВ КСК-У45В 100х100 цУТ1,5	100	100	250	1,25	1,35	1,69	2,03	2,53
Короб КОРОБОВ КСК-У45В 150х100 цУТ1,5	150	100	250	1,40	1,60	2,00	2,40	3,00
Короб КОРОБОВ КСК-У45В 200х100 цУТ1,5	200	100	250	1,62	1,85	2,31	2,77	3,46
Короб КОРОБОВ КСК-У45В 300х100 цУТ1,5	300	100	250	2,05	2,34	2,93	3,51	4,38
Короб КОРОБОВ КСК-У45В 400х100 цУТ1,5	400	100	250	2,48	2,83	3,54	4,25	5,30
Короб КОРОБОВ КСК-У45В 500х100 цУТ1,5	500	100	250	3,38	3,87	4,83	5,79	6,23
Короб КОРОБОВ КСК-У45В 600х100 цУТ1,5	600	100	250	4,24	4,85	6,06	7,27	9,09
Короб КОРОБОВ КСК-У45В 100х100 Е	100	100	250	1,25	1,35	1,69	2,03	2,53
Короб КОРОБОВ КСК-У45В 150х100 Е	150	100	250	1,40	1,60	2,00	2,40	3,00
Короб КОРОБОВ КСК-У45В 200х100 Е	200	100	250	1,62	1,85	2,31	2,77	3,46
Короб КОРОБОВ КСК-У45В 300х100 Е	300	100	250	2,05	2,34	2,93	3,51	4,38
Короб КОРОБОВ КСК-У45В 400х100 Е	400	100	250	2,48	2,83	3,54	4,25	5,30
Короб КОРОБОВ КСК-У45В 500х100 Е	500	100	250	3,38	3,87	4,83	5,79	6,23
Короб КОРОБОВ КСК-У45В 600х100 Е	600	100	250	4,24	4,85	6,06	7,27	9,09

Маркировка серии исполнения (в конце наименования изделия): УТ1,5 - Исполнение №1 (конвейерное оцинкование по методу Сендзимира), цУТ1,5 - Исполнение №2 (горячее оцинкование погружением по ГОСТ 9.307), Е - Исполнение №3 (нержавеющая сталь); S - расчетная толщина металла; N - расчетная ширина, H - расчетная высота, A - расчетный габарит, M - расчетная масса изделия

УГЛОВАЯ СЕКЦИЯ
КОРОБ КСК-У45Н

Работайте выгодно!

Использовать соответствующие консоли. Для закрепления секций на консолях использовать соответствующие крепления. Соединительные аксессуары входят в комплект поставки изделия.

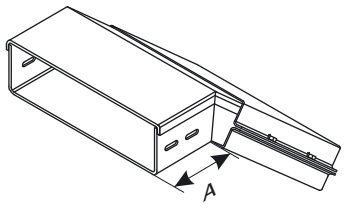

МУЛЬТИСИСТЕМА
ЗЭМИ ЕКАТЕРИНБУРГ

Наименование изделия	N, mm	H, mm	A, mm	M (S=0.7), kg	M (S=0.8), kg	M (S=1.0), kg	M (S=1.2), kg	M (S=1.5), kg
Короб КОРОБОВ КСК-У45Н 100х100 УТ1,5	100	100	250	1,25	1,35	1,69	2,03	2,53
Короб КОРОБОВ КСК-У45Н 150х100 УТ1,5	150	100	250	1,40	1,60	2,00	2,40	3,00
Короб КОРОБОВ КСК-У45Н 200х100 УТ1,5	200	100	250	1,62	1,85	2,31	2,77	3,46
Короб КОРОБОВ КСК-У45Н 300х100 УТ1,5	300	100	250	2,05	2,34	2,93	3,51	4,38
Короб КОРОБОВ КСК-У45Н 400х100 УТ1,5	400	100	250	2,48	2,83	3,54	4,25	5,30
Короб КОРОБОВ КСК-У45Н 500х100 УТ1,5	500	100	250	3,38	3,87	4,83	5,79	6,23
Короб КОРОБОВ КСК-У45Н 600х100 УТ1,5	600	100	250	4,24	4,85	6,06	7,27	9,09
Короб КОРОБОВ КСК-У45Н 100х100 цУТ1,5	100	100	250	1,25	1,35	1,69	2,03	2,53
Короб КОРОБОВ КСК-У45Н 150х100 цУТ1,5	150	100	250	1,40	1,60	2,00	2,40	3,00
Короб КОРОБОВ КСК-У45Н 200х100 цУТ1,5	200	100	250	1,62	1,85	2,31	2,77	3,46
Короб КОРОБОВ КСК-У45Н 300х100 цУТ1,5	300	100	250	2,05	2,34	2,93	3,51	4,38
Короб КОРОБОВ КСК-У45Н 400х100 цУТ1,5	400	100	250	2,48	2,83	3,54	4,25	5,30
Короб КОРОБОВ КСК-У45Н 500х100 цУТ1,5	500	100	250	3,38	3,87	4,83	5,79	6,23
Короб КОРОБОВ КСК-У45Н 600х100 цУТ1,5	600	100	250	4,24	4,85	6,06	7,27	9,09
Короб КОРОБОВ КСК-У45Н 100х100 Е	100	100	250	1,25	1,35	1,69	2,03	2,53
Короб КОРОБОВ КСК-У45Н 150х100 Е	150	100	250	1,40	1,60	2,00	2,40	3,00
Короб КОРОБОВ КСК-У45Н 200х100 Е	200	100	250	1,62	1,85	2,31	2,77	3,46
Короб КОРОБОВ КСК-У45Н 300х100 Е	300	100	250	2,05	2,34	2,93	3,51	4,38
Короб КОРОБОВ КСК-У45Н 400х100 Е	400	100	250	2,48	2,83	3,54	4,25	5,30
Короб КОРОБОВ КСК-У45Н 500х100 Е	500	100	250	3,38	3,87	4,83	5,79	6,23
Короб КОРОБОВ КСК-У45Н 600х100 Е	600	100	250	4,24	4,85	6,06	7,27	9,09

Маркировка серии исполнения (в конце наименования изделия): УТ1,5 - Исполнение №1 (конвейерное оцинкование по методу Сендзимира), цУТ1,5 - Исполнение №2 (горячее оцинкование погружением по ГОСТ 9.307), Е - Исполнение №3 (нержавеющая сталь); S - расчетная толщина металла; N - расчетная ширина, H - расчетная высота, A - расчетный габарит, M - расчетная масса изделия

УГЛОВАЯ СЕКЦИЯ
КОРОБ КСК-У45

Работайте выгодно!

Использовать соответствующие консоли. Для закрепления секций на консолях использовать соответствующие крепления. Соединительные аксессуары входят в комплект поставки изделия.

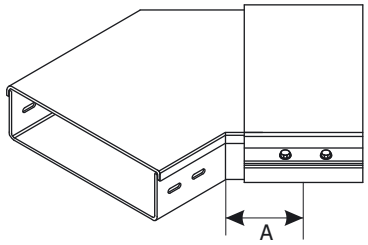

МУЛЬТИСИСТЕМА
ЗЭМИ ЕКАТЕРИНБУРГ

Наименование изделия	N, mm	H, mm	A, mm	M (S=0.7), kg	M (S=0.8), kg	M (S=1.0), kg	M (S=1.2), kg	M (S=1.5), kg
Короб КОРОБОВ КСК-У45 100х100 УТ1,5	100	100	250	1,23	1,41	1,76	2,11	2,63
Короб КОРОБОВ КСК-У45 150х100 УТ1,5	150	100	300	1,56	1,78	2,23	2,67	3,33
Короб КОРОБОВ КСК-У45 200х100 УТ1,5	200	100	350	1,92	2,20	2,75	3,30	4,11
Короб КОРОБОВ КСК-У45 300х100 УТ1,5	300	100	450	2,76	3,15	3,95	4,73	5,91
Короб КОРОБОВ КСК-У45 400х100 УТ1,5	400	100	550	3,75	4,28	5,35	6,43	8,03
Короб КОРОБОВ КСК-У45 500х100 УТ1,5	500	100	650	4,87	5,57	6,97	8,36	10,45
Короб КОРОБОВ КСК-У45 600х100 УТ1,5	600	100	750	6,81	7,78	9,73	11,67	13,19
Короб КОРОБОВ КСК-У45 100х100 цУТ1,5	100	100	250	1,23	1,41	1,76	2,11	2,63
Короб КОРОБОВ КСК-У45 150х100 цУТ1,5	150	100	300	1,56	1,78	2,23	2,67	3,33
Короб КОРОБОВ КСК-У45 200х100 цУТ1,5	200	100	350	1,92	2,20	2,75	3,30	4,11
Короб КОРОБОВ КСК-У45 300х100 цУТ1,5	300	100	450	2,76	3,15	3,95	4,73	5,91
Короб КОРОБОВ КСК-У45 400х100 цУТ1,5	400	100	550	3,75	4,28	5,35	6,43	8,03
Короб КОРОБОВ КСК-У45 500х100 цУТ1,5	500	100	650	4,87	5,57	6,97	8,36	10,45
Короб КОРОБОВ КСК-У45 600х100 цУТ1,5	600	100	750	6,81	7,78	9,73	11,67	13,19
Короб КОРОБОВ КСК-У45 100х100 Е	100	100	250	1,23	1,41	1,76	2,11	2,63
Короб КОРОБОВ КСК-У45 150х100 Е	150	100	300	1,56	1,78	2,23	2,67	3,33
Короб КОРОБОВ КСК-У45 200х100 Е	200	100	350	1,92	2,20	2,75	3,30	4,11
Короб КОРОБОВ КСК-У45 300х100 Е	300	100	450	2,76	3,15	3,95	4,73	5,91
Короб КОРОБОВ КСК-У45 400х100 Е	400	100	550	3,75	4,28	5,35	6,43	8,03
Короб КОРОБОВ КСК-У45 500х100 Е	500	100	650	4,87	5,57	6,97	8,36	10,45
Короб КОРОБОВ КСК-У45 600х100 Е	600	100	750	6,81	7,78	9,73	11,67	13,19

Маркировка серии исполнения (в конце наименования изделия): УТ1,5 - Исполнение №1 (конвейерное оцинкование по методу Сендзимира), цУТ1,5 - Исполнение №2 (горячее оцинкование погружением по ГОСТ 9.307), Е - Исполнение №3 (нержавеющая сталь); S - расчетная толщина металла; N - расчетная ширина, H - расчетная высота, A - расчетный габарит, M - расчетная масса изделия

ЗАГЛУШКА ТОРЦЕВАЯ КОРОБ КСК

С метизами

Работайте выгодно!

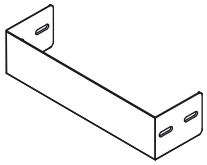

МУЛЬТИСИСТЕМА
ЗЭМИ ЕКАТЕРИНБУРГ

Наименование изделия	N, mm	H, mm	M (S=0.7), kg	M (S=0.8), kg	M (S=1.0), kg	M (S=1.2), kg	M (S=1.5), kg
Заглушка КОРОБОВ КСК 100х100 УТ1,5	100	100	0,15	0,18	0,22	0,26	0,33
Заглушка КОРОБОВ КСК 150х100 УТ1,5	150	100	0,21	0,24	0,30	0,36	0,45
Заглушка КОРОБОВ КСК 200х100 УТ1,5	200	100	0,27	0,30	0,38	0,46	0,57
Заглушка КОРОБОВ КСК 300х100 УТ1,5	300	100	0,39	0,44	0,55	0,66	0,83
Заглушка КОРОБОВ КСК 400х100 УТ1,5	400	100	0,51	0,59	0,73	0,88	1,10
Заглушка КОРОБОВ КСК 500х100 УТ1,5	500	100	0,57	0,65	0,81	0,98	1,22
Заглушка КОРОБОВ КСК 600х100 УТ1,5	600	100	0,68	0,77	0,97	1,16	1,45
Заглушка КОРОБОВ КСК 100х100 цУТ1,5	100	100	0,15	0,18	0,22	0,26	0,33
Заглушка КОРОБОВ КСК 150х100 цУТ1,5	150	100	0,21	0,24	0,30	0,36	0,45
Заглушка КОРОБОВ КСК 200х100 цУТ1,5	200	100	0,27	0,30	0,38	0,46	0,57
Заглушка КОРОБОВ КСК 300х100 цУТ1,5	300	100	0,39	0,44	0,55	0,66	0,83
Заглушка КОРОБОВ КСК 400х100 цУТ1,5	400	100	0,51	0,59	0,73	0,88	1,10
Заглушка КОРОБОВ КСК 500х100 цУТ1,5	500	100	0,57	0,65	0,81	0,98	1,22
Заглушка КОРОБОВ КСК 600х100 цУТ1,5	600	100	0,68	0,77	0,97	1,16	1,45
Заглушка КОРОБОВ КСК 100х100 Е	100	100	0,15	0,18	0,22	0,26	0,33
Заглушка КОРОБОВ КСК 150х100 Е	150	100	0,21	0,24	0,30	0,36	0,45
Заглушка КОРОБОВ КСК 200х100 Е	200	100	0,27	0,30	0,38	0,46	0,57
Заглушка КОРОБОВ КСК 300х100 Е	300	100	0,39	0,44	0,55	0,66	0,83
Заглушка КОРОБОВ КСК 400х100 Е	400	100	0,51	0,59	0,73	0,88	1,10
Заглушка КОРОБОВ КСК 500х100 Е	500	100	0,57	0,65	0,81	0,98	1,22
Заглушка КОРОБОВ КСК 600х100 Е	600	100	0,68	0,77	0,97	1,16	1,45

Маркировка серии исполнения (в конце наименования изделия): УТ1,5 - Исполнение №1 (конвейерное оцинкование по методу Сендзимира), цУТ1,5 - Исполнение №2 (горячее оцинкование погружением по ГОСТ 9.307), Е - Исполнение №3 (нержавеющая сталь); S - расчетная толщина металла; N - расчетная ширина, H - расчетная высота, A - расчетный габарит, M - расчетная масса изделия

ПОЛНОРАЗМЕРНАЯ ПРЯМАЯ СЕКЦИЯ КОРОБ КСК

Использовать соответствующие консоли. Для закрепления секций на консолях использовать соответствующие крепления. Соединительные аксессуары входят в комплект поставки изделия.

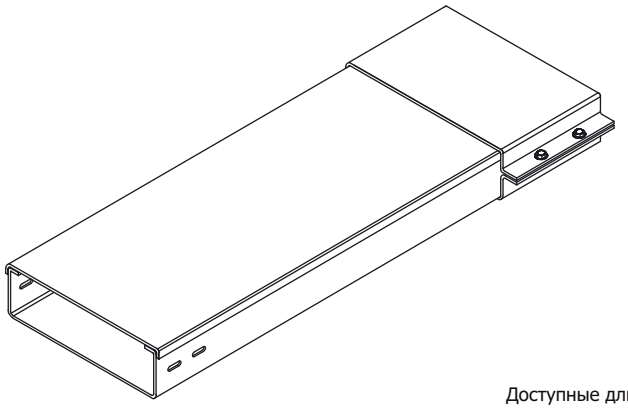

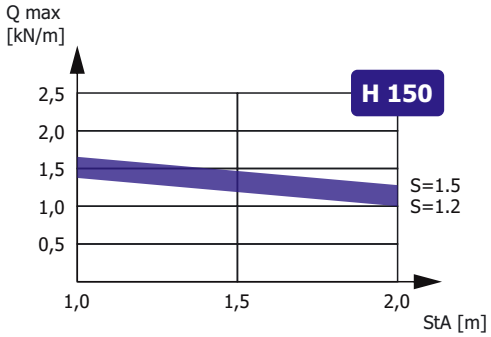

Зависимость максимальной распределенной нагрузки Qmax на днище секции высотой H, шириной N=300, длиной L=2000 от толщины металла S и расстояния между консолями StA в составе прямолинейного участка сбалансированной кабеленесущей конструкции (подробнее в Лицензии)

Доступные длины
* - базовая длина

2500	3500	9000
2000*	3000	6000

Наименование изделия	N, mm	H, mm	M (S=0.7), kg/m	M (S=0.8), kg/m	M (S=1.0), kg/m	M (S=1.2), kg/m	M (S=1.5), kg/m
Короб КОРОБОВ КСК 150x150 УТ1,5	150	150	3,90	4,50	5,60	6,70	8,20
Короб КОРОБОВ КСК 200x150 УТ1,5	200	150	4,40	5,01	6,30	7,60	9,00
Короб КОРОБОВ КСК 300x150 УТ1,5	300	150	5,80	6,70	8,20	9,80	12,10
Короб КОРОБОВ КСК 400x150 УТ1,5	400	150	6,90	7,90	9,80	11,90	14,80
Короб КОРОБОВ КСК 500x150 УТ1,5	500	150	8,15	8,30	11,60	14,00	17,30
Короб КОРОБОВ КСК 600x150 УТ1,5	600	150	9,80	10,70	13,90	16,10	19,80
Короб КОРОБОВ КСК 150x150 цУТ1,5	150	150	3,90	4,50	5,60	6,70	8,20
Короб КОРОБОВ КСК 200x150 цУТ1,5	200	150	4,40	5,01	6,30	7,60	9,00
Короб КОРОБОВ КСК 300x150 цУТ1,5	300	150	5,80	6,70	8,20	9,80	12,10
Короб КОРОБОВ КСК 400x150 цУТ1,5	400	150	6,90	7,90	9,80	11,90	14,80
Короб КОРОБОВ КСК 500x150 цУТ1,5	500	150	8,15	8,30	11,60	14,00	17,30
Короб КОРОБОВ КСК 600x150 цУТ1,5	600	150	9,80	10,70	13,90	16,10	19,80
Короб КОРОБОВ КСК 150x150 Е	150	150	3,90	4,50	5,60	6,70	8,20
Короб КОРОБОВ КСК 200x150 Е	200	150	4,40	5,01	6,30	7,60	9,00
Короб КОРОБОВ КСК 300x150 Е	300	150	5,80	6,70	8,20	9,80	12,10
Короб КОРОБОВ КСК 400x150 Е	400	150	6,90	7,90	9,80	11,90	14,80
Короб КОРОБОВ КСК 500x150 Е	500	150	8,15	8,30	11,60	14,00	17,30
Короб КОРОБОВ КСК 600x150 Е	600	150	9,80	10,70	13,90	16,10	19,80

Маркировка серии исполнения (в конце наименования изделия): УТ1,5 - Исполнение №1 (конвейерное оцинкование по методу Сендзимира), цУТ1,5 - Исполнение №2 (горячее оцинкование погружением по ГОСТ 9.307), Е - Исполнение №3 (нержавеющая сталь); Qmax - максимальная распределенная нагрузка; StA – расстояние между консолями; S - расчетная толщина металла; N - расчетная ширина; H - расчетная высота; L - расчетная длина; M - расчетная масса

УГЛОВАЯ СЕКЦИЯ
КОРОБ КСК-У90

Работайте выгодно!

Использовать соответствующие консоли. Для закрепления секций на консолях использовать соответствующие крепления. Соединительные аксессуары входят в комплект поставки изделия.

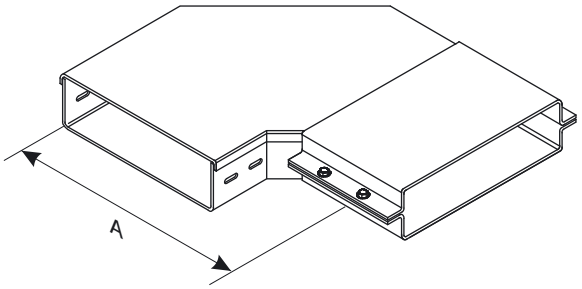

МУЛЬТИСИСТЕМА
ЗЭМИ ЕКАТЕРИНБУРГ

Наименование изделия	N, mm	H, mm	A, mm	M (S=0.7), kg	M (S=0.8), kg	M (S=1.0), kg	M (S=1.2), kg	M (S=1.5), kg
Короб КОРОБОВ КСК-У90 150х150 УТ1,5	150	150	300	2,69	3,07	3,84	4,61	5,75
Короб КОРОБОВ КСК-У90 200х150 УТ1,5	200	150	350	3,26	3,73	4,66	5,59	6,98
Короб КОРОБОВ КСК-У90 300х150 УТ1,5	300	150	450	4,58	5,23	6,54	7,84	9,79
Короб КОРОБОВ КСК-У90 400х150 УТ1,5	400	150	550	6,11	6,98	8,73	10,47	13,08
Короб КОРОБОВ КСК-У90 500х150 УТ1,5	500	150	650	7,86	8,98	11,22	13,47	16,84
Короб КОРОБОВ КСК-У90 600х150 УТ1,5	600	150	750	10,75	12,29	15,36	18,44	20,95
Короб КОРОБОВ КСК-У90 150х150 цУТ1,5	150	150	300	2,69	3,07	3,84	4,61	5,75
Короб КОРОБОВ КСК-У90 200х150 цУТ1,5	200	150	350	3,26	3,73	4,66	5,59	6,98
Короб КОРОБОВ КСК-У90 300х150 цУТ1,5	300	150	450	4,58	5,23	6,54	7,84	9,79
Короб КОРОБОВ КСК-У90 400х150 цУТ1,5	400	150	550	6,11	6,98	8,73	10,47	13,08
Короб КОРОБОВ КСК-У90 500х150 цУТ1,5	500	150	650	7,86	8,98	11,22	13,47	16,84
Короб КОРОБОВ КСК-У90 600х150 цУТ1,5	600	150	750	10,75	12,29	15,36	18,44	20,95
Короб КОРОБОВ КСК-У90 150х150 Е	150	150	300	2,69	3,07	3,84	4,61	5,75
Короб КОРОБОВ КСК-У90 200х150 Е	200	150	350	3,26	3,73	4,66	5,59	6,98
Короб КОРОБОВ КСК-У90 300х150 Е	300	150	450	4,58	5,23	6,54	7,84	9,79
Короб КОРОБОВ КСК-У90 400х150 Е	400	150	550	6,11	6,98	8,73	10,47	13,08
Короб КОРОБОВ КСК-У90 500х150 Е	500	150	650	7,86	8,98	11,22	13,47	16,84
Короб КОРОБОВ КСК-У90 600х150 Е	600	150	750	10,75	12,29	15,36	18,44	20,95

Маркировка серии исполнения (в конце наименования изделия): УТ1,5 - Исполнение №1 (конвейерное оцинкование по методу Сендзимира), цУТ1,5 - Исполнение №2 (горячее оцинкование погружением по ГОСТ 9.307), Е - Исполнение №3 (нержавеющая сталь); S - расчетная толщина металла; N - расчетная ширина, H - расчетная высота, A - расчетный габарит, M - расчетная масса изделия

УГЛОВАЯ СЕКЦИЯ
КОРОБ КСК-У90В

Работайте выгодно!

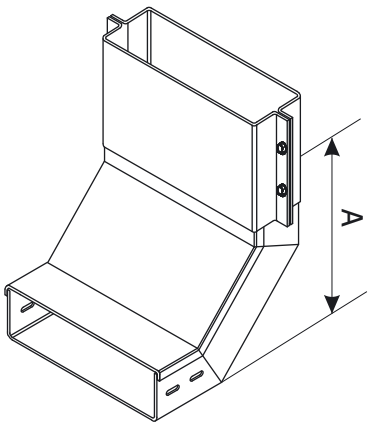

Использовать соответствующие консоли. Для закрепления секций на консолях использовать соответствующие крепления. Соединительные аксессуары входят в комплект поставки изделия.

МУЛЬТИСИСТЕМА
ЗЭМИ ЕКАТЕРИНБУРГ

Наименование изделия	N, mm	H, mm	A, mm	M (S=0.7), kg	M (S=0.8), kg	M (S=1.0), kg	M (S=1.2), kg	M (S=1.5), kg
Короб КОРОБОВ КСК-У90В 150х150 УТ1,5	150	150	300	2,62	2,99	3,74	4,49	5,60
Короб КОРОБОВ КСК-У90В 200х150 УТ1,5	200	150	300	2,91	3,33	4,16	5,00	6,24
Короб КОРОБОВ КСК-У90В 300х150 УТ1,5	300	150	300	3,67	4,19	5,24	6,29	7,85
Короб КОРОБОВ КСК-У90В 400х150 УТ1,5	400	150	300	4,37	4,99	6,24	7,49	9,36
Короб КОРОБОВ КСК-У90В 500х150 УТ1,5	500	150	300	6,44	7,36	9,20	11,04	10,71
Короб КОРОБОВ КСК-У90В 600х150 УТ1,5	600	150	300	7,73	8,83	11,04	13,25	15,03
Короб КОРОБОВ КСК-У90В 150х150 цУТ1,5	150	150	300	2,62	2,99	3,74	4,49	5,60
Короб КОРОБОВ КСК-У90В 200х150 цУТ1,5	200	150	300	2,91	3,33	4,16	5,00	6,24
Короб КОРОБОВ КСК-У90В 300х150 цУТ1,5	300	150	300	3,67	4,19	5,24	6,29	7,85
Короб КОРОБОВ КСК-У90В 400х150 цУТ1,5	400	150	300	4,37	4,99	6,24	7,49	9,36
Короб КОРОБОВ КСК-У90В 500х150 цУТ1,5	500	150	300	6,44	7,36	9,20	11,04	10,71
Короб КОРОБОВ КСК-У90В 600х150 цУТ1,5	600	150	300	7,73	8,83	11,04	13,25	15,03
Короб КОРОБОВ КСК-У90В 150х150 Е	150	150	300	2,62	2,99	3,74	4,49	5,60
Короб КОРОБОВ КСК-У90В 200х150 Е	200	150	300	2,91	3,33	4,16	5,00	6,24
Короб КОРОБОВ КСК-У90В 300х150 Е	300	150	300	3,67	4,19	5,24	6,29	7,85
Короб КОРОБОВ КСК-У90В 400х150 Е	400	150	300	4,37	4,99	6,24	7,49	9,36
Короб КОРОБОВ КСК-У90В 500х150 Е	500	150	300	6,44	7,36	9,20	11,04	10,71
Короб КОРОБОВ КСК-У90В 600х150 Е	600	150	300	7,73	8,83	11,04	13,25	15,03

Маркировка серии исполнения (в конце наименования изделия): УТ1,5 - Исполнение №1 (конвейерное оцинкование по методу Сендзимира), цУТ1,5 - Исполнение №2 (горячее оцинкование погружением по ГОСТ 9.307), Е - Исполнение №3 (нержавеющая сталь); S - расчетная толщина металла; N - расчетная ширина, H - расчетная высота, A - расчетный габарит, M - расчетная масса изделия

УГЛОВАЯ СЕКЦИЯ
КОРОБ КСК-У90Н

Работайте выгодно!

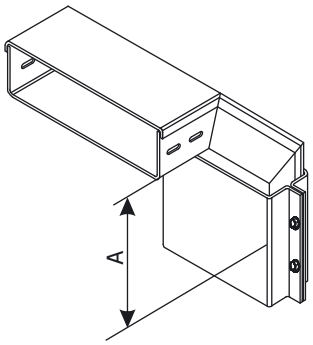

Использовать соответствующие консоли. Для закрепления секций на консолях использовать соответствующие крепления. Соединительные аксессуары входят в комплект поставки изделия.

МУЛЬТИСИСТЕМА
ЗЭМИ ЕКАТЕРИНБУРГ

Наименование изделия	N, mm	H, mm	A, mm	M (S=0.7), kg	M (S=0.8), kg	M (S=1.0), kg	M (S=1.2), kg	M (S=1.5), kg
Короб КОРОБОВ КСК-У90Н 150х150 УТ1,5	150	150	300	2,62	2,99	3,74	4,49	5,60
Короб КОРОБОВ КСК-У90Н 200х150 УТ1,5	200	150	300	2,91	3,33	4,16	5,00	6,24
Короб КОРОБОВ КСК-У90Н 300х150 УТ1,5	300	150	300	3,67	4,19	5,24	6,29	7,85
Короб КОРОБОВ КСК-У90Н 400х150 УТ1,5	400	150	300	4,37	4,99	6,24	7,49	9,36
Короб КОРОБОВ КСК-У90Н 500х150 УТ1,5	500	150	300	6,44	7,36	9,20	11,04	10,71
Короб КОРОБОВ КСК-У90Н 600х150 УТ1,5	600	150	300	7,73	8,83	11,04	13,25	15,03
Короб КОРОБОВ КСК-У90Н 150х150 цУТ1,5	150	150	300	2,62	2,99	3,74	4,49	5,60
Короб КОРОБОВ КСК-У90Н 200х150 цУТ1,5	200	150	300	2,91	3,33	4,16	5,00	6,24
Короб КОРОБОВ КСК-У90Н 300х150 цУТ1,5	300	150	300	3,67	4,19	5,24	6,29	7,85
Короб КОРОБОВ КСК-У90Н 400х150 цУТ1,5	400	150	300	4,37	4,99	6,24	7,49	9,36
Короб КОРОБОВ КСК-У90Н 500х150 цУТ1,5	500	150	300	6,44	7,36	9,20	11,04	10,71
Короб КОРОБОВ КСК-У90Н 600х150 цУТ1,5	600	150	300	7,73	8,83	11,04	13,25	15,03
Короб КОРОБОВ КСК-У90Н 150х150 Е	150	150	300	2,62	2,99	3,74	4,49	5,60
Короб КОРОБОВ КСК-У90Н 200х150 Е	200	150	300	2,91	3,33	4,16	5,00	6,24
Короб КОРОБОВ КСК-У90Н 300х150 Е	300	150	300	3,67	4,19	5,24	6,29	7,85
Короб КОРОБОВ КСК-У90Н 400х150 Е	400	150	300	4,37	4,99	6,24	7,49	9,36
Короб КОРОБОВ КСК-У90Н 500х150 Е	500	150	300	6,44	7,36	9,20	11,04	10,71
Короб КОРОБОВ КСК-У90Н 600х150 Е	600	150	300	7,73	8,83	11,04	13,25	15,03

Маркировка серии исполнения (в конце наименования изделия): УТ1,5 - Исполнение №1 (конвейерное оцинкование по методу Сендзимира), цУТ1,5 - Исполнение №2 (горячее оцинкование погружением по ГОСТ 9.307), Е - Исполнение №3 (нержавеющая сталь); S - расчетная толщина металла; N - расчетная ширина, H - расчетная высота, A - расчетный габарит, M - расчетная масса изделия

ТРОЙНИКОВАЯ СЕКЦИЯ КОРОБ КСК-Т

Работайте выгодно!

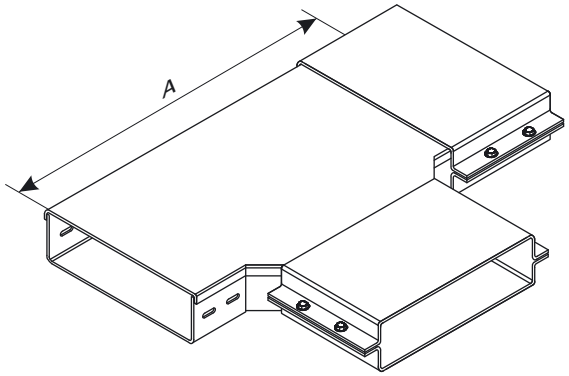

Использовать соответствующие консоли. Для закрепления секций на консолях использовать соответствующие крепления. Соединительные аксессуары входят в комплект поставки изделия.

МУЛЬТИСИСТЕМА
ЗЭМИ ЕКАТЕРИНБУРГ

Наименование изделия	N, mm	H, mm	A, mm	M (S=0.7), kg	M (S=0.8), kg	M (S=1.0), kg	M (S=1.2), kg	M (S=1.5), kg
Короб КОРОБОВ КСК-Т 150x150 УТ1,5	150	150	450	3,24	3,70	4,63	5,55	6,93
Короб КОРОБОВ КСК-Т 200x150 УТ1,5	200	150	500	3,83	4,38	5,48	6,57	8,21
Короб КОРОБОВ КСК-Т 300x150 УТ1,5	300	150	600	5,19	5,93	7,42	8,90	11,12
Короб КОРОБОВ КСК-Т 400x150 УТ1,5	400	150	700	6,77	7,74	9,67	11,60	14,50
Короб КОРОБОВ КСК-Т 500x150 УТ1,5	500	150	800	8,56	9,78	12,23	14,68	18,35
Короб КОРОБОВ КСК-Т 600x150 УТ1,5	600	150	900	10,55	12,06	15,07	18,09	22,61
Короб КОРОБОВ КСК-Т 150x150 цУТ1,5	150	150	450	3,24	3,70	4,63	5,55	6,93
Короб КОРОБОВ КСК-Т 200x150 цУТ1,5	200	150	500	3,83	4,38	5,48	6,57	8,21
Короб КОРОБОВ КСК-Т 300x150 цУТ1,5	300	150	600	5,19	5,93	7,42	8,90	11,12
Короб КОРОБОВ КСК-Т 400x150 цУТ1,5	400	150	700	6,77	7,74	9,67	11,60	14,50
Короб КОРОБОВ КСК-Т 500x150 цУТ1,5	500	150	800	8,56	9,78	12,23	14,68	18,35
Короб КОРОБОВ КСК-Т 600x150 цУТ1,5	600	150	900	10,55	12,06	15,07	18,09	22,61
Короб КОРОБОВ КСК-Т 150x150 Е	150	150	450	3,24	3,70	4,63	5,55	6,93
Короб КОРОБОВ КСК-Т 200x150 Е	200	150	500	3,83	4,38	5,48	6,57	8,21
Короб КОРОБОВ КСК-Т 300x150 Е	300	150	600	5,19	5,93	7,42	8,90	11,12
Короб КОРОБОВ КСК-Т 400x150 Е	400	150	700	6,77	7,74	9,67	11,60	14,50
Короб КОРОБОВ КСК-Т 500x150 Е	500	150	800	8,56	9,78	12,23	14,68	18,35
Короб КОРОБОВ КСК-Т 600x150 Е	600	150	900	10,55	12,06	15,07	18,09	22,61

Маркировка серии исполнения (в конце наименования изделия): УТ1,5 - Исполнение №1 (конвейерное оцинкование по методу Сендзимира), цУТ1,5 - Исполнение №2 (горячее оцинкование погружением по ГОСТ 9.307), Е - Исполнение №3 (нержавеющая сталь); S - расчетная толщина металла; N - расчетная ширина, H - расчетная высота, A - расчетный габарит, M - расчетная масса изделия

КРЕСТООБРАЗНАЯ СЕКЦИЯ КОРОБ КСК-К

Работайте выгодно!

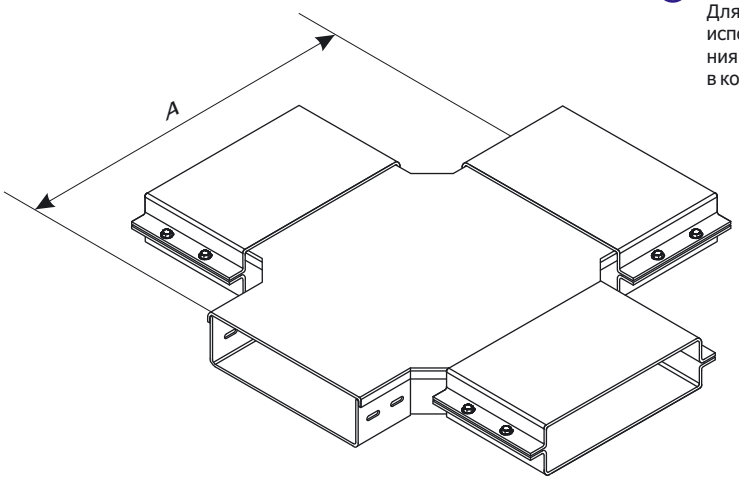

Использовать соответствующие консоли. Для закрепления секций на консолях использовать соответствующие крепления. Соединительные аксессуары входят в комплект поставки изделия.

МУЛЬТИСИСТЕМА
ЗЭМИ ЕКАТЕРИНБУРГ

Наименование изделия	N, mm	H, mm	A, mm	M (S=0.7), kg	M (S=0.8), kg	M (S=1.0), kg	M (S=1.2), kg	M (S=1.5), kg
Короб КОРОБОВ КСК-К 150х150 УТ1,5	150	150	450	4,05	4,63	5,78	6,94	8,67
Короб КОРОБОВ КСК-К 200х150 УТ1,5	200	150	500	4,95	5,66	7,07	8,48	10,62
Короб КОРОБОВ КСК-К 300х150 УТ1,5	300	150	600	6,34	7,24	9,05	10,86	13,58
Короб КОРОБОВ КСК-К 400х150 УТ1,5	400	150	700	8,00	9,14	11,43	13,71	17,15
Короб КОРОБОВ КСК-К 500х150 УТ1,5	500	150	800	10,18	11,63	14,54	17,45	21,81
Короб КОРОБОВ КСК-К 600х150 УТ1,5	600	150	900	10,93	12,49	15,61	18,73	28,36
Короб КОРОБОВ КСК-К 150х150 цУТ1,5	150	150	450	4,05	4,63	5,78	6,94	8,67
Короб КОРОБОВ КСК-К 200х150 цУТ1,5	200	150	500	4,95	5,66	7,07	8,48	10,62
Короб КОРОБОВ КСК-К 300х150 цУТ1,5	300	150	600	6,34	7,24	9,05	10,86	13,58
Короб КОРОБОВ КСК-К 400х150 цУТ1,5	400	150	700	8,00	9,14	11,43	13,71	17,15
Короб КОРОБОВ КСК-К 500х150 цУТ1,5	500	150	800	10,18	11,63	14,54	17,45	21,81
Короб КОРОБОВ КСК-К 600х150 цУТ1,5	600	150	900	10,93	12,49	15,61	18,73	28,36
Короб КОРОБОВ КСК-К 150х150 Е	150	150	450	4,05	4,63	5,78	6,94	8,67
Короб КОРОБОВ КСК-К 200х150 Е	200	150	500	4,95	5,66	7,07	8,48	10,62
Короб КОРОБОВ КСК-К 300х150 Е	300	150	600	6,34	7,24	9,05	10,86	13,58
Короб КОРОБОВ КСК-К 400х150 Е	400	150	700	8,00	9,14	11,43	13,71	17,15
Короб КОРОБОВ КСК-К 500х150 Е	500	150	800	10,18	11,63	14,54	17,45	21,81
Короб КОРОБОВ КСК-К 600х150 Е	600	150	900	10,93	12,49	15,61	18,73	28,36

Маркировка серии исполнения (в конце наименования изделия): УТ1,5 - Исполнение №1 (конвейерное оцинкование по методу Сендзимира), цУТ1,5 - Исполнение №2 (горячее оцинкование погружением по ГОСТ 9.307), Е - Исполнение №3 (нержавеющая сталь); S - расчетная толщина металла; N - расчетная ширина, H - расчетная высота, A - расчетный габарит, M - расчетная масса изделия

УГЛОВАЯ СЕКЦИЯ
КОРОБ КСК-У45В

Работайте выгодно!

Использовать соответствующие консоли. Для закрепления секций на консолях использовать соответствующие крепления. Соединительные аксессуары входят в комплект поставки изделия.

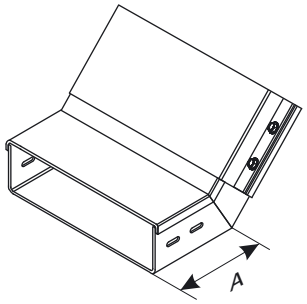

МУЛЬТИСИСТЕМА
ЗЭМИ ЕКАТЕРИНБУРГ

Наименование изделия	N, mm	H, mm	A, mm	M (S=0.7), kg	M (S=0.8), kg	M (S=1.0), kg	M (S=1.2), kg	M (S=1.5), kg
Короб КОРОБОВ КСК-У45В 150х150 УТ1,5	150	150	300	1,75	1,99	2,49	2,99	3,73
Короб КОРОБОВ КСК-У45В 200х150 УТ1,5	200	150	300	1,94	2,22	2,77	3,33	4,16
Короб КОРОБОВ КСК-У45В 300х150 УТ1,5	300	150	300	2,45	2,79	3,49	4,19	5,23
Короб КОРОБОВ КСК-У45В 400х150 УТ1,5	400	150	300	2,91	3,33	4,16	4,99	6,24
Короб КОРОБОВ КСК-У45В 500х150 УТ1,5	500	150	300	4,29	4,91	6,13	7,36	7,14
Короб КОРОБОВ КСК-У45В 600х150 УТ1,5	600	150	300	5,15	5,89	7,36	8,83	10,02
Короб КОРОБОВ КСК-У45В 150х150 цУТ1,5	150	150	300	1,75	1,99	2,49	2,99	3,73
Короб КОРОБОВ КСК-У45В 200х150 цУТ1,5	200	150	300	1,94	2,22	2,77	3,33	4,16
Короб КОРОБОВ КСК-У45В 300х150 цУТ1,5	300	150	300	2,45	2,79	3,49	4,19	5,23
Короб КОРОБОВ КСК-У45В 400х150 цУТ1,5	400	150	300	2,91	3,33	4,16	4,99	6,24
Короб КОРОБОВ КСК-У45В 500х150 цУТ1,5	500	150	300	4,29	4,91	6,13	7,36	7,14
Короб КОРОБОВ КСК-У45В 600х150 цУТ1,5	600	150	300	5,15	5,89	7,36	8,83	10,02
Короб КОРОБОВ КСК-У45В 150х150 Е	150	150	300	1,75	1,99	2,49	2,99	3,73
Короб КОРОБОВ КСК-У45В 200х150 Е	200	150	300	1,94	2,22	2,77	3,33	4,16
Короб КОРОБОВ КСК-У45В 300х150 Е	300	150	300	2,45	2,79	3,49	4,19	5,23
Короб КОРОБОВ КСК-У45В 400х150 Е	400	150	300	2,91	3,33	4,16	4,99	6,24
Короб КОРОБОВ КСК-У45В 500х150 Е	500	150	300	4,29	4,91	6,13	7,36	7,14
Короб КОРОБОВ КСК-У45В 600х150 Е	600	150	300	5,15	5,89	7,36	8,83	10,02

Маркировка серии исполнения (в конце наименования изделия): УТ1,5 - Исполнение №1 (конвейерное оцинкование по методу Сендзимира), цУТ1,5 - Исполнение №2 (горячее оцинкование погружением по ГОСТ 9.307), Е - Исполнение №3 (нержавеющая сталь); S - расчетная толщина металла; N - расчетная ширина, H - расчетная высота, A - расчетный габарит, M - расчетная масса изделия

УГЛОВАЯ СЕКЦИЯ
КОРОБ КСК-У45Н

Работайте выгодно!

Использовать соответствующие консоли. Для закрепления секций на консолях использовать соответствующие крепления. Соединительные аксессуары входят в комплект поставки изделия.

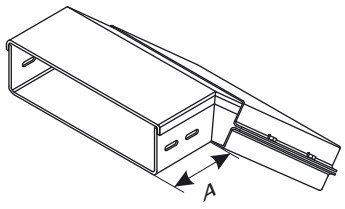

МУЛЬТИСИСТЕМА
ЗЭМИ ЕКАТЕРИНБУРГ

Наименование изделия	N, mm	H, mm	A, mm	M (S=0.7), kg	M (S=0.8), kg	M (S=1.0), kg	M (S=1.2), kg	M (S=1.5), kg
Короб КОРОБОВ КСК-У45Н 150х150 УТ1,5	150	150	300	1,75	1,99	2,49	2,99	3,73
Короб КОРОБОВ КСК-У45Н 200х150 УТ1,5	200	150	300	1,94	2,22	2,77	3,33	4,16
Короб КОРОБОВ КСК-У45Н 300х150 УТ1,5	300	150	300	2,45	2,79	3,49	4,19	5,23
Короб КОРОБОВ КСК-У45Н 400х150 УТ1,5	400	150	300	2,91	3,33	4,16	4,99	6,24
Короб КОРОБОВ КСК-У45Н 500х150 УТ1,5	500	150	300	4,29	4,91	6,13	7,36	7,14
Короб КОРОБОВ КСК-У45Н 600х150 УТ1,5	600	150	300	5,15	5,89	7,36	8,83	10,02
Короб КОРОБОВ КСК-У45Н 150х150 цУТ1,5	150	150	300	1,75	1,99	2,49	2,99	3,73
Короб КОРОБОВ КСК-У45Н 200х150 цУТ1,5	200	150	300	1,94	2,22	2,77	3,33	4,16
Короб КОРОБОВ КСК-У45Н 300х150 цУТ1,5	300	150	300	2,45	2,79	3,49	4,19	5,23
Короб КОРОБОВ КСК-У45Н 400х150 цУТ1,5	400	150	300	2,91	3,33	4,16	4,99	6,24
Короб КОРОБОВ КСК-У45Н 500х150 цУТ1,5	500	150	300	4,29	4,91	6,13	7,36	7,14
Короб КОРОБОВ КСК-У45Н 600х150 цУТ1,5	600	150	300	5,15	5,89	7,36	8,83	10,02
Короб КОРОБОВ КСК-У45Н 150х150 Е	150	150	300	1,75	1,99	2,49	2,99	3,73
Короб КОРОБОВ КСК-У45Н 200х150 Е	200	150	300	1,94	2,22	2,77	3,33	4,16
Короб КОРОБОВ КСК-У45Н 300х150 Е	300	150	300	2,45	2,79	3,49	4,19	5,23
Короб КОРОБОВ КСК-У45Н 400х150 Е	400	150	300	2,91	3,33	4,16	4,99	6,24
Короб КОРОБОВ КСК-У45Н 500х150 Е	500	150	300	4,29	4,91	6,13	7,36	7,14
Короб КОРОБОВ КСК-У45Н 600х150 Е	600	150	300	5,15	5,89	7,36	8,83	10,02

Маркировка серии исполнения (в конце наименования изделия): УТ1,5 - Исполнение №1 (конвейерное оцинкование по методу Сендзимира), цУТ1,5 - Исполнение №2 (горячее оцинкование погружением по ГОСТ 9.307), Е - Исполнение №3 (нержавеющая сталь); S - расчетная толщина металла; N - расчетная ширина, H - расчетная высота, A - расчетный габарит, M - расчетная масса изделия

УГЛОВАЯ СЕКЦИЯ
КОРОБ КСК-У45

Работайте выгодно!

Использовать соответствующие консоли. Для закрепления секций на консолях использовать соответствующие крепления. Соединительные аксессуары входят в комплект поставки изделия.

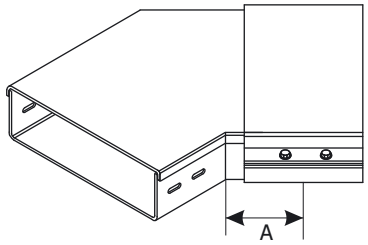

МУЛЬТИСИСТЕМА
ЗЭМИ ЕКАТЕРИНБУРГ

Наименование изделия	N, mm	H, mm	A, mm	M (S=0.7), kg	M (S=0.8), kg	M (S=1.0), kg	M (S=1.2), kg	M (S=1.5), kg
Короб КОРОБОВ КСК-У45 150x150 УТ1,5	150	150	300	1,79	2,05	2,56	3,07	3,83
Короб КОРОБОВ КСК-У45 200x150 УТ1,5	200	150	350	2,17	2,49	3,11	3,73	4,65
Короб КОРОБОВ КСК-У45 300x150 УТ1,5	300	150	450	3,05	3,49	4,36	5,23	6,53
Короб КОРОБОВ КСК-У45 400x150 УТ1,5	400	150	550	4,07	4,65	5,82	6,98	8,72
Короб КОРОБОВ КСК-У45 500x150 УТ1,5	500	150	650	5,24	5,99	7,48	8,98	11,23
Короб КОРОБОВ КСК-У45 600x150 УТ1,5	600	150	750	7,17	8,19	10,24	12,29	13,97
Короб КОРОБОВ КСК-У45 150x150 цУТ1,5	150	150	300	1,79	2,05	2,56	3,07	3,83
Короб КОРОБОВ КСК-У45 200x150 цУТ1,5	200	150	350	2,17	2,49	3,11	3,73	4,65
Короб КОРОБОВ КСК-У45 300x150 цУТ1,5	300	150	450	3,05	3,49	4,36	5,23	6,53
Короб КОРОБОВ КСК-У45 400x150 цУТ1,5	400	150	550	4,07	4,65	5,82	6,98	8,72
Короб КОРОБОВ КСК-У45 500x150 цУТ1,5	500	150	650	5,24	5,99	7,48	8,98	11,23
Короб КОРОБОВ КСК-У45 600x150 цУТ1,5	600	150	750	7,17	8,19	10,24	12,29	13,97
Короб КОРОБОВ КСК-У45 150x150 Е	150	150	300	1,79	2,05	2,56	3,07	3,83
Короб КОРОБОВ КСК-У45 200x150 Е	200	150	350	2,17	2,49	3,11	3,73	4,65
Короб КОРОБОВ КСК-У45 300x150 Е	300	150	450	3,05	3,49	4,36	5,23	6,53
Короб КОРОБОВ КСК-У45 400x150 Е	400	150	550	4,07	4,65	5,82	6,98	8,72
Короб КОРОБОВ КСК-У45 500x150 Е	500	150	650	5,24	5,99	7,48	8,98	11,23
Короб КОРОБОВ КСК-У45 600x150 Е	600	150	750	7,17	8,19	10,24	12,29	13,97

Маркировка серии исполнения (в конце наименования изделия): УТ1,5 - Исполнение №1 (конвейерное оцинкование по методу Сендзимира), цУТ1,5 - Исполнение №2 (горячее оцинкование погружением по ГОСТ 9.307), Е - Исполнение №3 (нержавеющая сталь); S - расчетная толщина металла; N - расчетная ширина, H - расчетная высота, A - расчетный габарит, M - расчетная масса изделия

ЗАГЛУШКА ТОРЦЕВАЯ КОРОБ КСК

С метизами

Работайте выгодно!

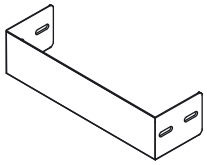

МУЛЬТИСИСТЕМА
ЗЭМИ ЕКАТЕРИНБУРГ

Наименование изделия	N, mm	H, mm	M (S=0.7), kg	M (S=0.8), kg	M (S=1.0), kg	M (S=1.2), kg	M (S=1.5), kg
Заглушка КОРОБОВ КСК 150х150 УТ1,5	150	150	0,32	0,36	0,45	0,54	0,68
Заглушка КОРОБОВ КСК 200х150 УТ1,5	200	150	0,41	0,45	0,57	0,69	0,86
Заглушка КОРОБОВ КСК 300х150 УТ1,5	300	150	0,59	0,66	0,83	0,99	1,25
Заглушка КОРОБОВ КСК 400х150 УТ1,5	400	150	0,77	0,89	1,10	1,32	1,65
Заглушка КОРОБОВ КСК 500х150 УТ1,5	500	150	0,86	0,98	1,22	1,47	1,83
Заглушка КОРОБОВ КСК 600х150 УТ1,5	600	150	1,02	1,16	1,46	1,74	2,18
Заглушка КОРОБОВ КСК 150х150 цУТ1,5	150	150	0,32	0,36	0,45	0,54	0,68
Заглушка КОРОБОВ КСК 200х150 цУТ1,5	200	150	0,41	0,45	0,57	0,69	0,86
Заглушка КОРОБОВ КСК 300х150 цУТ1,5	300	150	0,59	0,66	0,83	0,99	1,25
Заглушка КОРОБОВ КСК 400х150 цУТ1,5	400	150	0,77	0,89	1,10	1,32	1,65
Заглушка КОРОБОВ КСК 500х150 цУТ1,5	500	150	0,86	0,98	1,22	1,47	1,83
Заглушка КОРОБОВ КСК 600х150 цУТ1,5	600	150	1,02	1,16	1,46	1,74	2,18
Заглушка КОРОБОВ КСК 150х150 Е	150	150	0,32	0,36	0,45	0,54	0,68
Заглушка КОРОБОВ КСК 200х150 Е	200	150	0,41	0,45	0,57	0,69	0,86
Заглушка КОРОБОВ КСК 300х150 Е	300	150	0,59	0,66	0,83	0,99	1,25
Заглушка КОРОБОВ КСК 400х150 Е	400	150	0,77	0,89	1,10	1,32	1,65
Заглушка КОРОБОВ КСК 500х150 Е	500	150	0,86	0,98	1,22	1,47	1,83
Заглушка КОРОБОВ КСК 600х150 Е	600	150	1,02	1,16	1,46	1,74	2,18

Маркировка серии исполнения (в конце наименования изделия): УТ1,5 - Исполнение №1 (конвейерное оцинкование по методу Сендзимира), цУТ1,5 - Исполнение №2 (горячее оцинкование погружением по ГОСТ 9.307), Е - Исполнение №3 (нержавеющая сталь); S - расчетная толщина металла; N - расчетная ширина, H - расчетная высота, A - расчетный габарит, M - расчетная масса изделия

ПОЛНОРАЗМЕРНАЯ ПРЯМАЯ СЕКЦИЯ КОРОБ КСК

Использовать соответствующие консоли. Для закрепления секций на консолях использовать соответствующие крепления. Соединительные аксессуары входят в комплект поставки изделия.

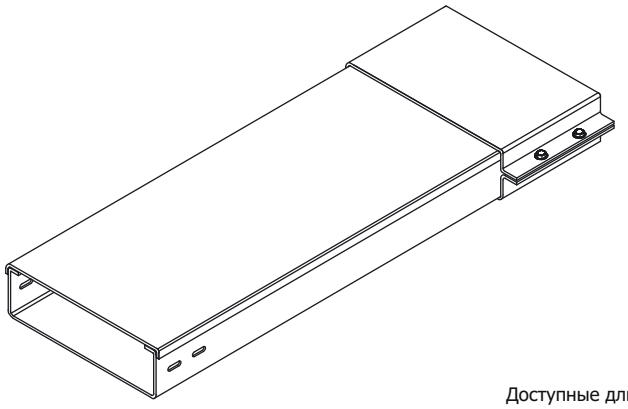

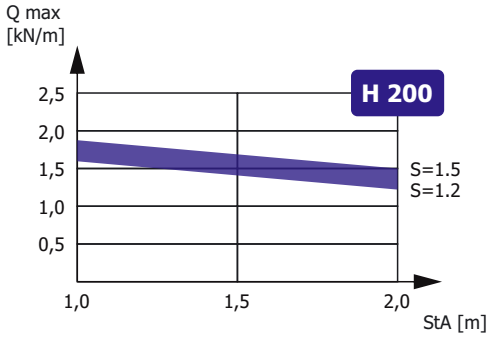

Зависимость максимальной распределенной нагрузки Qmax на днище секции высотой H, шириной N=300, длиной L=2000 от толщины металла S и расстояния между консолями StA в составе прямолинейного участка сбалансированной кабеленесущей конструкции (подробнее в Лицензии)

Доступные длины
* - базовая длина

2500	3500	9000
2000*	3000	6000

Наименование изделия	N, mm	H, mm	M (S=0.7), kg/m	M (S=0.8), kg/m	M (S=1.0), kg/m	M (S=1.2), kg/m	M (S=1.5), kg/m
Короб КОРОБОВ КСК 200x200 УТ1,5	200	200	5,10	5,90	7,30	8,90	10,60
Короб КОРОБОВ КСК 300x200 УТ1,5	300	200	6,25	6,80	8,90	10,60	13,40
Короб КОРОБОВ КСК 400x200 УТ1,5	400	200	7,60	8,90	10,60	12,80	15,90
Короб КОРОБОВ КСК 500x200 УТ1,5	500	200	8,60	9,30	12,35	14,90	19,80
Короб КОРОБОВ КСК 600x200 УТ1,5	600	200	11,22	11,80	14,90	17,60	21,10
Короб КОРОБОВ КСК 200x200 цУТ1,5	200	200	5,10	5,90	7,30	8,90	10,60
Короб КОРОБОВ КСК 300x200 цУТ1,5	300	200	6,25	6,80	8,90	10,60	13,40
Короб КОРОБОВ КСК 400x200 цУТ1,5	400	200	7,60	8,90	10,60	12,80	15,90
Короб КОРОБОВ КСК 500x200 цУТ1,5	500	200	8,60	9,30	12,35	14,90	19,80
Короб КОРОБОВ КСК 600x200 цУТ1,5	600	200	11,22	11,80	14,90	17,60	21,10
Короб КОРОБОВ КСК 200x200 E	200	200	5,10	5,90	7,30	8,90	10,60
Короб КОРОБОВ КСК 300x200 E	300	200	6,25	6,80	8,90	10,60	13,40
Короб КОРОБОВ КСК 400x200 E	400	200	7,60	8,90	10,60	12,80	15,90
Короб КОРОБОВ КСК 500x200 E	500	200	8,60	9,30	12,35	14,90	19,80
Короб КОРОБОВ КСК 600x200 E	600	200	11,22	11,80	14,90	17,60	21,10

Маркировка серии исполнения (в конце наименования изделия): УТ1,5 - Исполнение №1 (конвейерное оцинкование по методу Сендзимира), цУТ1,5 - Исполнение №2 (горячее оцинкование погружением по ГОСТ 9.307), E - Исполнение №3 (нержавеющая сталь); Qmax - максимальная распределенная нагрузка; StA – расстояние между консолями; S - расчетная толщина металла; N - расчетная ширина; H - расчетная высота; L - расчетная длина; M - расчетная масса

УГЛОВАЯ СЕКЦИЯ
КОРОБ КСК-У90

Работайте выгодно!

Использовать соответствующие консоли. Для закрепления секций на консолях использовать соответствующие крепления. Соединительные аксессуары входят в комплект поставки изделия.

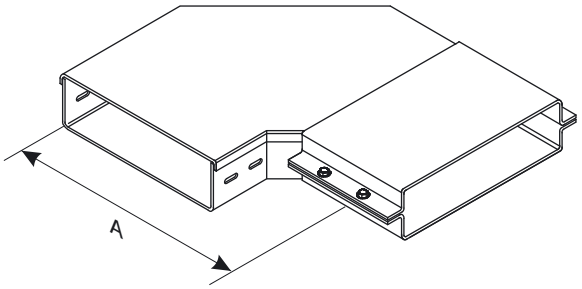

МУЛЬТИСИСТЕМА
ЗЭМИ ЕКАТЕРИНБУРГ

Наименование изделия	N, mm	H, mm	A, mm	M (S=0.7), kg	M (S=0.8), kg	M (S=1.0), kg	M (S=1.2), kg	M (S=1.5), kg
Короб КОРОБОВ КСК-У90 200х200 УТ1,5	200	200	350	3,64	4,16	5,20	6,24	7,79
Короб КОРОБОВ КСК-У90 300х200 УТ1,5	300	200	450	5,00	5,72	7,15	8,58	10,72
Короб КОРОБОВ КСК-У90 400х200 УТ1,5	400	200	550	6,60	7,54	9,42	11,31	14,14
Короб КОРОБОВ КСК-У90 500х200 УТ1,5	500	200	650	8,40	9,60	12,00	14,40	18,00
Короб КОРОБОВ КСК-У90 600х200 УТ1,5	600	200	750	11,30	12,91	16,14	19,37	22,11
Короб КОРОБОВ КСК-У90 200х200 цУТ1,5	200	200	350	3,64	4,16	5,20	6,24	7,79
Короб КОРОБОВ КСК-У90 300х200 цУТ1,5	300	200	450	5,00	5,72	7,15	8,58	10,72
Короб КОРОБОВ КСК-У90 400х200 цУТ1,5	400	200	550	6,60	7,54	9,42	11,31	14,14
Короб КОРОБОВ КСК-У90 500х200 цУТ1,5	500	200	650	8,40	9,60	12,00	14,40	18,00
Короб КОРОБОВ КСК-У90 600х200 цУТ1,5	600	200	750	11,30	12,91	16,14	19,37	22,11
Короб КОРОБОВ КСК-У90 200х200 Е	200	200	350	3,64	4,16	5,20	6,24	7,79
Короб КОРОБОВ КСК-У90 300х200 Е	300	200	450	5,00	5,72	7,15	8,58	10,72
Короб КОРОБОВ КСК-У90 400х200 Е	400	200	550	6,60	7,54	9,42	11,31	14,14
Короб КОРОБОВ КСК-У90 500х200 Е	500	200	650	8,40	9,60	12,00	14,40	18,00
Короб КОРОБОВ КСК-У90 600х200 Е	600	200	750	11,30	12,91	16,14	19,37	22,11

Маркировка серии исполнения (в конце наименования изделия): УТ1,5 - Исполнение №1 (конвейерное оцинкование по методу Сендзимира), цУТ1,5 - Исполнение №2 (горячее оцинкование погружением по ГОСТ 9.307), Е - Исполнение №3 (нержавеющая сталь); S - расчетная толщина металла; N - расчетная ширина, H - расчетная высота, A - расчетный габарит, M - расчетная масса изделия

УГЛОВАЯ СЕКЦИЯ
КОРОБ КСК-У90В

Работайте выгодно!

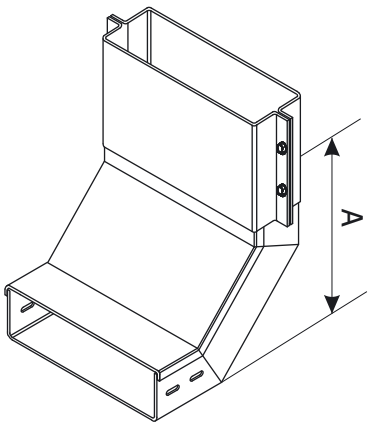

Использовать соответствующие консоли. Для закрепления секций на консолях использовать соответствующие крепления. Соединительные аксессуары входят в комплект поставки изделия.

МУЛЬТИСИСТЕМА
ЗЭМИ ЕКАТЕРИНБУРГ

Наименование изделия	N, mm	H, mm	A, mm	M (S=0.7), kg	M (S=0.8), kg	M (S=1.0), kg	M (S=1.2), kg	M (S=1.5), kg
Короб КОРОБОВ КСК-У90В 200х200 УТ1,5	200	200	350	3,57	4,08	5,10	6,12	7,64
Короб КОРОБОВ КСК-У90В 300х200 УТ1,5	300	200	350	4,32	4,94	6,17	7,40	9,26
Короб КОРОБОВ КСК-У90В 400х200 УТ1,5	400	200	350	5,08	5,80	7,26	8,71	10,89
Короб КОРОБОВ КСК-У90В 500х200 УТ1,5	500	200	350	7,81	8,92	11,15	13,38	12,14
Короб КОРОБОВ КСК-У90В 600х200 УТ1,5	600	200	350	9,10	10,40	13,00	15,59	16,43
Короб КОРОБОВ КСК-У90В 200х200 цУТ1,5	200	200	350	3,57	4,08	5,10	6,12	7,64
Короб КОРОБОВ КСК-У90В 300х200 цУТ1,5	300	200	350	4,32	4,94	6,17	7,40	9,26
Короб КОРОБОВ КСК-У90В 400х200 цУТ1,5	400	200	350	5,08	5,80	7,26	8,71	10,89
Короб КОРОБОВ КСК-У90В 500х200 цУТ1,5	500	200	350	7,81	8,92	11,15	13,38	12,14
Короб КОРОБОВ КСК-У90В 600х200 цУТ1,5	600	200	350	9,10	10,40	13,00	15,59	16,43
Короб КОРОБОВ КСК-У90В 200х200 Е	200	200	350	3,57	4,08	5,10	6,12	7,64
Короб КОРОБОВ КСК-У90В 300х200 Е	300	200	350	4,32	4,94	6,17	7,40	9,26
Короб КОРОБОВ КСК-У90В 400х200 Е	400	200	350	5,08	5,80	7,26	8,71	10,89
Короб КОРОБОВ КСК-У90В 500х200 Е	500	200	350	7,81	8,92	11,15	13,38	12,14
Короб КОРОБОВ КСК-У90В 600х200 Е	600	200	350	9,10	10,40	13,00	15,59	16,43

Маркировка серии исполнения (в конце наименования изделия): УТ1,5 - Исполнение №1 (конвейерное оцинкование по методу Сендзимира), цУТ1,5 - Исполнение №2 (горячее оцинкование погружением по ГОСТ 9.307), Е - Исполнение №3 (нержавеющая сталь); S - расчетная толщина металла; N - расчетная ширина, H - расчетная высота, A - расчетный габарит, M - расчетная масса изделия

УГЛОВАЯ СЕКЦИЯ
КОРОБ КСК-У90Н

Работайте выгодно!

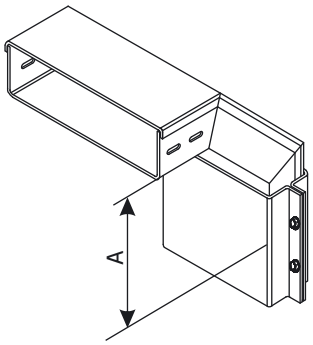

Использовать соответствующие консоли. Для закрепления секций на консолях использовать соответствующие крепления. Соединительные аксессуары входят в комплект поставки изделия.

МУЛЬТИСИСТЕМА
ЗЭМИ ЕКАТЕРИНБУРГ

Наименование изделия	N, mm	H, mm	A, mm	M (S=0.7), kg	M (S=0.8), kg	M (S=1.0), kg	M (S=1.2), kg	M (S=1.5), kg
Короб КОРОБОВ КСК-У90Н 200х200 УТ1,5	200	200	350	3,57	4,08	5,10	6,12	7,64
Короб КОРОБОВ КСК-У90Н 300х200 УТ1,5	300	200	350	4,32	4,94	6,17	7,40	9,26
Короб КОРОБОВ КСК-У90Н 400х200 УТ1,5	400	200	350	5,08	5,80	7,26	8,71	10,89
Короб КОРОБОВ КСК-У90Н 500х200 УТ1,5	500	200	350	7,81	8,92	11,15	13,38	12,14
Короб КОРОБОВ КСК-У90Н 600х200 УТ1,5	600	200	350	9,10	10,40	13,00	15,59	16,43
Короб КОРОБОВ КСК-У90Н 200х200 цУТ1,5	200	200	350	3,57	4,08	5,10	6,12	7,64
Короб КОРОБОВ КСК-У90Н 300х200 цУТ1,5	300	200	350	4,32	4,94	6,17	7,40	9,26
Короб КОРОБОВ КСК-У90Н 400х200 цУТ1,5	400	200	350	5,08	5,80	7,26	8,71	10,89
Короб КОРОБОВ КСК-У90Н 500х200 цУТ1,5	500	200	350	7,81	8,92	11,15	13,38	12,14
Короб КОРОБОВ КСК-У90Н 600х200 цУТ1,5	600	200	350	9,10	10,40	13,00	15,59	16,43
Короб КОРОБОВ КСК-У90Н 200х200 Е	200	200	350	3,57	4,08	5,10	6,12	7,64
Короб КОРОБОВ КСК-У90Н 300х200 Е	300	200	350	4,32	4,94	6,17	7,40	9,26
Короб КОРОБОВ КСК-У90Н 400х200 Е	400	200	350	5,08	5,80	7,26	8,71	10,89
Короб КОРОБОВ КСК-У90Н 500х200 Е	500	200	350	7,81	8,92	11,15	13,38	12,14
Короб КОРОБОВ КСК-У90Н 600х200 Е	600	200	350	9,10	10,40	13,00	15,59	16,43

Маркировка серии исполнения (в конце наименования изделия): УТ1,5 - Исполнение №1 (конвейерное оцинкование по методу Сендзимира), цУТ1,5 - Исполнение №2 (горячее оцинкование погружением по ГОСТ 9.307), Е - Исполнение №3 (нержавеющая сталь); S - расчетная толщина металла; N - расчетная ширина, H - расчетная высота, A - расчетный габарит, M - расчетная масса изделия

ТРОЙНИКОВАЯ СЕКЦИЯ КОРОБ КСК-Т

Работайте выгодно!

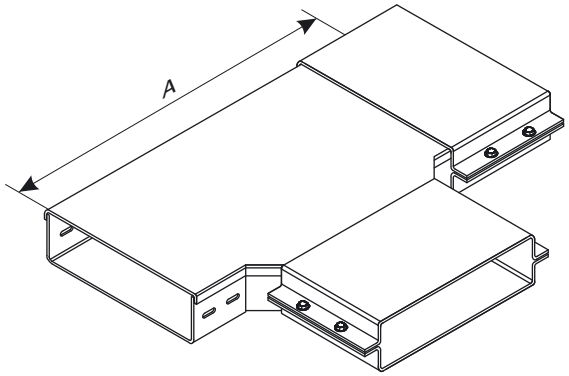

Использовать соответствующие консоли. Для закрепления секций на консолях использовать соответствующие крепления. Соединительные аксессуары входят в комплект поставки изделия.

МУЛЬТИСИСТЕМА
ЗЭМИ ЕКАТЕРИНБУРГ

Наименование изделия	N, mm	H, mm	A, mm	M (S=0.7), kg	M (S=0.8), kg	M (S=1.0), kg	M (S=1.2), kg	M (S=1.5), kg
Короб КОРОБОВ КСК-Т 200x200 УТ1,5	200	200	500	4,23	4,84	6,05	7,26	9,06
Короб КОРОБОВ КСК-Т 300x200 УТ1,5	300	200	600	5,61	6,42	8,02	9,62	12,03
Короб КОРОБОВ КСК-Т 400x200 УТ1,5	400	200	700	7,22	8,25	10,32	12,38	15,48
Короб КОРОБОВ КСК-Т 500x200 УТ1,5	500	200	800	9,04	10,33	12,92	15,50	19,38
Короб КОРОБОВ КСК-Т 600x200 УТ1,5	600	200	900	11,03	12,61	15,76	18,91	23,64
Короб КОРОБОВ КСК-Т 200x200 цУТ1,5	200	200	500	4,23	4,84	6,05	7,26	9,06
Короб КОРОБОВ КСК-Т 300x200 цУТ1,5	300	200	600	5,61	6,42	8,02	9,62	12,03
Короб КОРОБОВ КСК-Т 400x200 цУТ1,5	400	200	700	7,22	8,25	10,32	12,38	15,48
Короб КОРОБОВ КСК-Т 500x200 цУТ1,5	500	200	800	9,04	10,33	12,92	15,50	19,38
Короб КОРОБОВ КСК-Т 600x200 цУТ1,5	600	200	900	11,03	12,61	15,76	18,91	23,64
Короб КОРОБОВ КСК-Т 200x200 Е	200	200	500	4,23	4,84	6,05	7,26	9,06
Короб КОРОБОВ КСК-Т 300x200 Е	300	200	600	5,61	6,42	8,02	9,62	12,03
Короб КОРОБОВ КСК-Т 400x200 Е	400	200	700	7,22	8,25	10,32	12,38	15,48
Короб КОРОБОВ КСК-Т 500x200 Е	500	200	800	9,04	10,33	12,92	15,50	19,38
Короб КОРОБОВ КСК-Т 600x200 Е	600	200	900	11,03	12,61	15,76	18,91	23,64

Маркировка серии исполнения (в конце наименования изделия): УТ1,5 - Исполнение №1 (конвейерное оцинкование по методу Сендзимира), цУТ1,5 - Исполнение №2 (горячее оцинкование погружением по ГОСТ 9.307), Е - Исполнение №3 (нержавеющая сталь); S - расчетная толщина металла; N - расчетная ширина, H - расчетная высота, A - расчетный габарит, M - расчетная масса изделия

КРЕСТООБРАЗНАЯ СЕКЦИЯ КОРОБ КСК-К

Работайте выгодно!

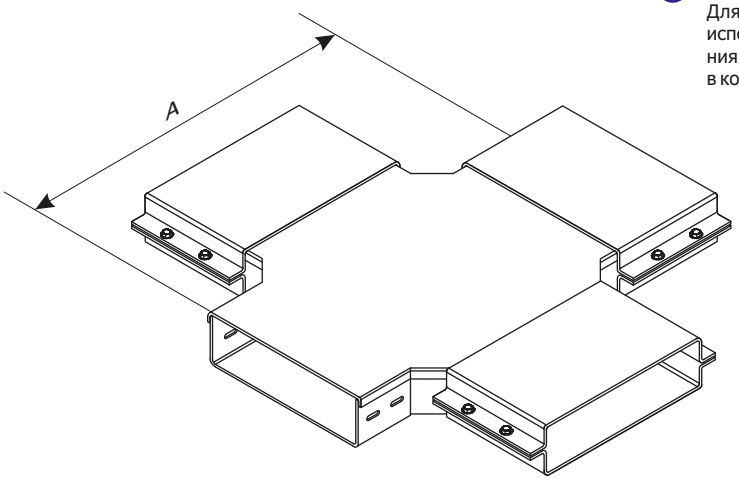

Использовать соответствующие консоли. Для закрепления секций на консолях использовать соответствующие крепления. Соединительные аксессуары входят в комплект поставки изделия.

МУЛЬТИСИСТЕМА
ЗЭМИ ЕКАТЕРИНБУРГ

Наименование изделия	N, mm	H, mm	A, mm	M (S=0.7), kg	M (S=0.8), kg	M (S=1.0), kg	M (S=1.2), kg	M (S=1.5), kg
Короб КОРОБОВ КСК-К 200х200 УТ1,5	200	200	500	5,10	5,82	7,28	8,74	10,91
Короб КОРОБОВ КСК-К 300х200 УТ1,5	300	200	600	6,53	7,47	9,33	11,20	13,99
Короб КОРОБОВ КСК-К 400х200 УТ1,5	400	200	700	8,19	9,36	11,70	14,03	17,54
Короб КОРОБОВ КСК-К 500х200 УТ1,5	500	200	800	11,31	12,92	16,15	19,38	24,23
Короб КОРОБОВ КСК-К 600х200 УТ1,5	600	200	900	12,05	13,78	17,22	20,66	30,78
Короб КОРОБОВ КСК-К 200х200 цУТ1,5	200	200	500	5,10	5,82	7,28	8,74	10,91
Короб КОРОБОВ КСК-К 300х200 цУТ1,5	300	200	600	6,53	7,47	9,33	11,20	13,99
Короб КОРОБОВ КСК-К 400х200 цУТ1,5	400	200	700	8,19	9,36	11,70	14,03	17,54
Короб КОРОБОВ КСК-К 500х200 цУТ1,5	500	200	800	11,31	12,92	16,15	19,38	24,23
Короб КОРОБОВ КСК-К 600х200 цУТ1,5	600	200	900	12,05	13,78	17,22	20,66	30,78
Короб КОРОБОВ КСК-К 200х200 Е	200	200	500	5,10	5,82	7,28	8,74	10,91
Короб КОРОБОВ КСК-К 300х200 Е	300	200	600	6,53	7,47	9,33	11,20	13,99
Короб КОРОБОВ КСК-К 400х200 Е	400	200	700	8,19	9,36	11,70	14,03	17,54
Короб КОРОБОВ КСК-К 500х200 Е	500	200	800	11,31	12,92	16,15	19,38	24,23
Короб КОРОБОВ КСК-К 600х200 Е	600	200	900	12,05	13,78	17,22	20,66	30,78

Маркировка серии исполнения (в конце наименования изделия): УТ1,5 - Исполнение №1 (конвейерное оцинкование по методу Сендзимира), цУТ1,5 - Исполнение №2 (горячее оцинкование погружением по ГОСТ 9.307), Е - Исполнение №3 (нержавеющая сталь); S - расчетная толщина металла; N - расчетная ширина, H - расчетная высота, A - расчетный габарит, M - расчетная масса изделия

УГЛОВАЯ СЕКЦИЯ
КОРОБ КСК-У45В

Работайте выгодно!

Использовать соответствующие консоли. Для закрепления секций на консолях использовать соответствующие крепления. Соединительные аксессуары входят в комплект поставки изделия.

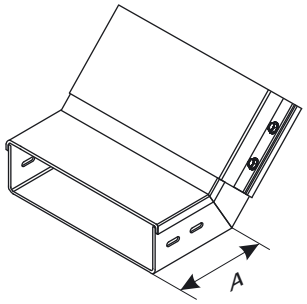

МУЛЬТИСИСТЕМА
ЗЭМИ ЕКАТЕРИНБУРГ

Наименование изделия	N, mm	H, mm	A, mm	M (S=0.7), kg	M (S=0.8), kg	M (S=1.0), kg	M (S=1.2), kg	M (S=1.5), kg
Короб КОРОБОВ КСК-У45В 200х200 УТ1,5	200	200	350	2,38	2,72	3,40	4,08	5,09
Короб КОРОБОВ КСК-У45В 300х200 УТ1,5	300	200	350	2,88	3,29	4,11	4,93	6,17
Короб КОРОБОВ КСК-У45В 400х200 УТ1,5	400	200	350	3,39	3,87	4,84	5,81	7,26
Короб КОРОБОВ КСК-У45В 500х200 УТ1,5	500	200	350	5,21	5,95	7,43	8,92	8,09
Короб КОРОБОВ КСК-У45В 600х200 УТ1,5	600	200	350	6,07	6,93	8,67	10,39	10,95
Короб КОРОБОВ КСК-У45В 200х200 цУТ1,5	200	200	350	2,38	2,72	3,40	4,08	5,09
Короб КОРОБОВ КСК-У45В 300х200 цУТ1,5	300	200	350	2,88	3,29	4,11	4,93	6,17
Короб КОРОБОВ КСК-У45В 400х200 цУТ1,5	400	200	350	3,39	3,87	4,84	5,81	7,26
Короб КОРОБОВ КСК-У45В 500х200 цУТ1,5	500	200	350	5,21	5,95	7,43	8,92	8,09
Короб КОРОБОВ КСК-У45В 600х200 цУТ1,5	600	200	350	6,07	6,93	8,67	10,39	10,95
Короб КОРОБОВ КСК-У45В 200х200 Е	200	200	350	2,38	2,72	3,40	4,08	5,09
Короб КОРОБОВ КСК-У45В 300х200 Е	300	200	350	2,88	3,29	4,11	4,93	6,17
Короб КОРОБОВ КСК-У45В 400х200 Е	400	200	350	3,39	3,87	4,84	5,81	7,26
Короб КОРОБОВ КСК-У45В 500х200 Е	500	200	350	5,21	5,95	7,43	8,92	8,09
Короб КОРОБОВ КСК-У45В 600х200 Е	600	200	350	6,07	6,93	8,67	10,39	10,95

Маркировка серии исполнения (в конце наименования изделия): УТ1,5 - Исполнение №1 (конвейерное оцинкование по методу Сендзимира), цУТ1,5 - Исполнение №2 (горячее оцинкование погружением по ГОСТ 9.307), Е - Исполнение №3 (нержавеющая сталь); S - расчетная толщина металла; N - расчетная ширина, H - расчетная высота, A - расчетный габарит, M - расчетная масса изделия

УГЛОВАЯ СЕКЦИЯ
КОРОБ КСК-У45Н

Работайте выгодно!

Использовать соответствующие консоли. Для закрепления секций на консолях использовать соответствующие крепления. Соединительные аксессуары входят в комплект поставки изделия.

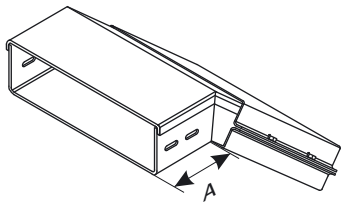

МУЛЬТИСИСТЕМА
ЗЭМИ ЕКАТЕРИНБУРГ

Наименование изделия	N, mm	H, mm	A, mm	M (S=0.7), kg	M (S=0.8), kg	M (S=1.0), kg	M (S=1.2), kg	M (S=1.5), kg
Короб КОРОБОВ КСК-У45Н 200х200 УТ1,5	200	200	350	2,38	2,72	3,40	4,08	5,09
Короб КОРОБОВ КСК-У45Н 300х200 УТ1,5	300	200	350	2,88	3,29	4,11	4,93	6,17
Короб КОРОБОВ КСК-У45Н 400х200 УТ1,5	400	200	350	3,39	3,87	4,84	5,81	7,26
Короб КОРОБОВ КСК-У45Н 500х200 УТ1,5	500	200	350	5,21	5,95	7,43	8,92	8,09
Короб КОРОБОВ КСК-У45Н 600х200 УТ1,5	600	200	350	6,07	6,93	8,67	10,39	10,95
Короб КОРОБОВ КСК-У45Н 200х200 цУТ1,5	200	200	350	2,38	2,72	3,40	4,08	5,09
Короб КОРОБОВ КСК-У45Н 300х200 цУТ1,5	300	200	350	2,88	3,29	4,11	4,93	6,17
Короб КОРОБОВ КСК-У45Н 400х200 цУТ1,5	400	200	350	3,39	3,87	4,84	5,81	7,26
Короб КОРОБОВ КСК-У45Н 500х200 цУТ1,5	500	200	350	5,21	5,95	7,43	8,92	8,09
Короб КОРОБОВ КСК-У45Н 600х200 цУТ1,5	600	200	350	6,07	6,93	8,67	10,39	10,95
Короб КОРОБОВ КСК-У45Н 200х200 Е	200	200	350	2,38	2,72	3,40	4,08	5,09
Короб КОРОБОВ КСК-У45Н 300х200 Е	300	200	350	2,88	3,29	4,11	4,93	6,17
Короб КОРОБОВ КСК-У45Н 400х200 Е	400	200	350	3,39	3,87	4,84	5,81	7,26
Короб КОРОБОВ КСК-У45Н 500х200 Е	500	200	350	5,21	5,95	7,43	8,92	8,09
Короб КОРОБОВ КСК-У45Н 600х200 Е	600	200	350	6,07	6,93	8,67	10,39	10,95

Маркировка серии исполнения (в конце наименования изделия): УТ1,5 - Исполнение №1 (конвейерное оцинкование по методу Сендзимира), цУТ1,5 - Исполнение №2 (горячее оцинкование погружением по ГОСТ 9.307), Е - Исполнение №3 (нержавеющая сталь); S - расчетная толщина металла; N - расчетная ширина, H - расчетная высота, A - расчетный габарит, M - расчетная масса изделия

УГЛОВАЯ СЕКЦИЯ
КОРОБ КСК-У45

Работайте выгодно!

Использовать соответствующие консоли. Для закрепления секций на консолях использовать соответствующие крепления. Соединительные аксессуары входят в комплект поставки изделия.

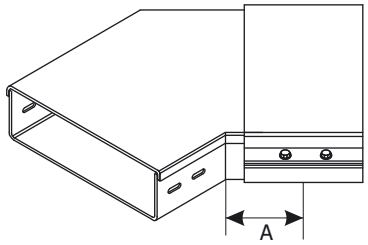

МУЛЬТИСИСТЕМА
ЗЭМИ ЕКАТЕРИНБУРГ

Наименование изделия	N, mm	H, mm	A, mm	M (S=0.7), kg	M (S=0.8), kg	M (S=1.0), kg	M (S=1.2), kg	M (S=1.5), kg
Короб КОРОБОВ КСК-У45 200х200 УТ1,5	200	200	350	2,43	2,77	3,47	4,16	5,19
Короб КОРОБОВ КСК-У45 300х200 УТ1,5	300	200	450	3,33	3,81	4,77	5,72	7,15
Короб КОРОБОВ КСК-У45 400х200 УТ1,5	400	200	550	4,40	5,03	6,28	7,54	9,43
Короб КОРОБОВ КСК-У45 500х200 УТ1,5	500	200	650	5,60	6,40	8,00	9,60	12,00
Короб КОРОБОВ КСК-У45 600х200 УТ1,5	600	200	750	7,53	8,61	10,76	12,91	14,74
Короб КОРОБОВ КСК-У45 200х200 цУТ1,5	200	200	350	2,43	2,77	3,47	4,16	5,19
Короб КОРОБОВ КСК-У45 300х200 цУТ1,5	300	200	450	3,33	3,81	4,77	5,72	7,15
Короб КОРОБОВ КСК-У45 400х200 цУТ1,5	400	200	550	4,40	5,03	6,28	7,54	9,43
Короб КОРОБОВ КСК-У45 500х200 цУТ1,5	500	200	650	5,60	6,40	8,00	9,60	12,00
Короб КОРОБОВ КСК-У45 600х200 цУТ1,5	600	200	750	7,53	8,61	10,76	12,91	14,74
Короб КОРОБОВ КСК-У45 200х200 Е	200	200	350	2,43	2,77	3,47	4,16	5,19
Короб КОРОБОВ КСК-У45 300х200 Е	300	200	450	3,33	3,81	4,77	5,72	7,15
Короб КОРОБОВ КСК-У45 400х200 Е	400	200	550	4,40	5,03	6,28	7,54	9,43
Короб КОРОБОВ КСК-У45 500х200 Е	500	200	650	5,60	6,40	8,00	9,60	12,00
Короб КОРОБОВ КСК-У45 600х200 Е	600	200	750	7,53	8,61	10,76	12,91	14,74

Маркировка серии исполнения (в конце наименования изделия): УТ1,5 - Исполнение №1 (конвейерное оцинкование по методу Сендзимира), цУТ1,5 - Исполнение №2 (горячее оцинкование погружением по ГОСТ 9.307), Е - Исполнение №3 (нержавеющая сталь); S - расчетная толщина металла; N - расчетная ширина, H - расчетная высота, A - расчетный габарит, M - расчетная масса изделия

ЗАГЛУШКА ТОРЦЕВАЯ КОРОБ КСК

С метизами

Работайте выгодно!

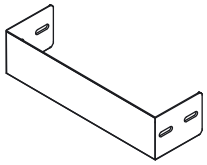

МУЛЬТИСИСТЕМА
ЗЭМИ ЕКАТЕРИНБУРГ

Наименование изделия	N, mm	H, mm	M (S=0.7), kg	M (S=0.8), kg	M (S=1.0), kg	M (S=1.2), kg	M (S=1.5), kg
Заглушка КОРОБОВ КСК 200x200 УТ1,5	200	200	0,55	0,60	0,76	0,92	1,15
Заглушка КОРОБОВ КСК 300x200 УТ1,5	300	200	0,79	0,88	1,11	1,32	1,67
Заглушка КОРОБОВ КСК 400x200 УТ1,5	400	200	1,03	1,19	1,47	1,76	2,20
Заглушка КОРОБОВ КСК 500x200 УТ1,5	500	200	1,15	1,31	1,63	1,96	2,44
Заглушка КОРОБОВ КСК 600x200 УТ1,5	600	200	1,36	1,55	1,95	2,32	2,91
Заглушка КОРОБОВ КСК 200x200 цУТ1,5	200	200	0,55	0,60	0,76	0,92	1,15
Заглушка КОРОБОВ КСК 300x200 цУТ1,5	300	200	0,79	0,88	1,11	1,32	1,67
Заглушка КОРОБОВ КСК 400x200 цУТ1,5	400	200	1,03	1,19	1,47	1,76	2,20
Заглушка КОРОБОВ КСК 500x200 цУТ1,5	500	200	1,15	1,31	1,63	1,96	2,44
Заглушка КОРОБОВ КСК 600x200 цУТ1,5	600	200	1,36	1,55	1,95	2,32	2,91
Заглушка КОРОБОВ КСК 200x200 Е	200	200	0,55	0,60	0,76	0,92	1,15
Заглушка КОРОБОВ КСК 300x200 Е	300	200	0,79	0,88	1,11	1,32	1,67
Заглушка КОРОБОВ КСК 400x200 Е	400	200	1,03	1,19	1,47	1,76	2,20
Заглушка КОРОБОВ КСК 500x200 Е	500	200	1,15	1,31	1,63	1,96	2,44
Заглушка КОРОБОВ КСК 600x200 Е	600	200	1,36	1,55	1,95	2,32	2,91

Маркировка серии исполнения (в конце наименования изделия): УТ1,5 - Исполнение №1 (конвейерное оцинкование по методу Сендзимира), цУТ1,5 - Исполнение №2 (горячее оцинкование погружением по ГОСТ 9.307), Е - Исполнение №3 (нержавеющая сталь); S - расчетная толщина металла; N - расчетная ширина, H - расчетная высота, A - расчетный габарит, M - расчетная масса изделия

ПОЛНОРАЗМЕРНАЯ ПРЯМАЯ СЕКЦИЯ КОРОБ КСП

Использовать соответствующие консоли. Для закрепления секций на консолях использовать соответствующие крепления. Соединительные аксессуары входят в комплект поставки изделия.

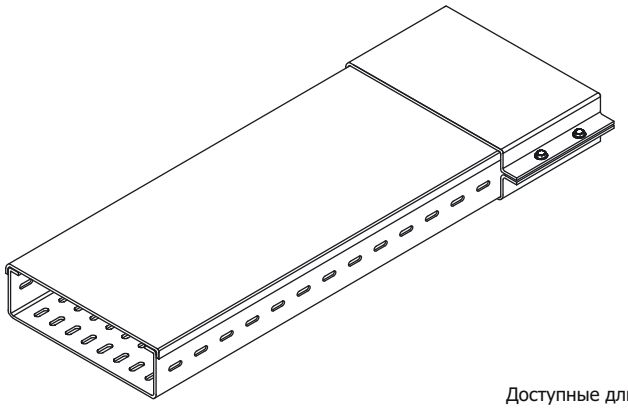

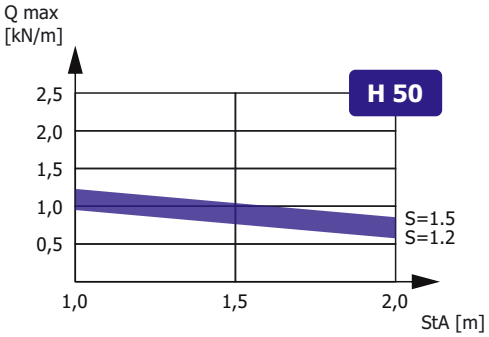

Зависимость максимальной распределенной нагрузки Qmax на днище секции высотой H, шириной N=300, длиной L=2000 от толщины металла S и расстояния между консолями StA в составе прямолинейного участка сбалансированной кабеленесущей конструкции (подробнее в Лицензии)

Доступные длины
* - базовая длина

2500	3500	9000
2000*	3000	6000

Наименование изделия	N, mm	H, mm	M (S=0.7), kg/m	M (S=0.8), kg/m	M (S=1.0), kg/m	M (S=1.2), kg/m	M (S=1.5), kg/m
Короб КОРОБОВ КСП 50х50 УТ1,5	50	50	1,50	1,70	2,15	2,60	3,00
Короб КОРОБОВ КСП 100х50 УТ1,5	100	50	2,10	2,40	3,00	3,75	4,30
Короб КОРОБОВ КСП 150х50 УТ1,5	150	50	2,70	3,10	4,75	4,60	5,50
Короб КОРОБОВ КСП 200х50 УТ1,5	200	50	3,30	3,80	3,90	5,70	6,89
Короб КОРОБОВ КСП 300х50 УТ1,5	300	50	4,50	5,15	6,50	7,80	9,00
Короб КОРОБОВ КСП 400х50 УТ1,5	400	50	5,60	6,60	8,20	9,90	12,10
Короб КОРОБОВ КСП 500х50 УТ1,5	500	50	6,50	8,00	10,00	12,00	15,68
Короб КОРОБОВ КСП 600х50 УТ1,5	600	50	8,15	9,30	11,55	14,00	17,30
Короб КОРОБОВ КСП 50х50 цУТ1,5	50	50	1,50	1,70	2,15	2,60	3,00
Короб КОРОБОВ КСП 100х50 цУТ1,5	100	50	2,10	2,40	3,00	3,75	4,30
Короб КОРОБОВ КСП 150х50 цУТ1,5	150	50	2,70	3,10	4,75	4,60	5,50
Короб КОРОБОВ КСП 200х50 цУТ1,5	200	50	3,30	3,80	3,90	5,70	6,89
Короб КОРОБОВ КСП 300х50 цУТ1,5	300	50	4,50	5,15	6,50	7,80	9,00
Короб КОРОБОВ КСП 400х50 цУТ1,5	400	50	5,60	6,60	8,20	9,90	12,10
Короб КОРОБОВ КСП 500х50 цУТ1,5	500	50	6,50	8,00	10,00	12,00	15,68
Короб КОРОБОВ КСП 600х50 цУТ1,5	600	50	8,15	9,30	11,55	14,00	17,30
Короб КОРОБОВ КСП 50х50 Е	50	50	1,50	1,70	2,15	2,60	3,00
Короб КОРОБОВ КСП 100х50 Е	100	50	2,10	2,40	3,00	3,75	4,30
Короб КОРОБОВ КСП 150х50 Е	150	50	2,70	3,10	4,75	4,60	5,50
Короб КОРОБОВ КСП 200х50 Е	200	50	3,30	3,80	3,90	5,70	6,89
Короб КОРОБОВ КСП 300х50 Е	300	50	4,50	5,15	6,50	7,80	9,00
Короб КОРОБОВ КСП 400х50 Е	400	50	5,60	6,60	8,20	9,90	12,10
Короб КОРОБОВ КСП 500х50 Е	500	50	6,50	8,00	10,00	12,00	15,68
Короб КОРОБОВ КСП 600х50 Е	600	50	8,15	9,30	11,55	14,00	17,30

Маркировка серии исполнения (в конце наименования изделия): УТ1,5 - Исполнение №1 (конвейерное оцинкование по методу Сендзимира), цУТ1,5 - Исполнение №2 (горячее оцинкование погружением по ГОСТ 9.307), Е - Исполнение №3 (нержавеющая сталь); Qmax - максимальная распределенная нагрузка; StA – расстояние между консолями; S - расчетная толщина металла; N - расчетная ширина; H - расчетная высота; L - расчетная длина; M - расчетная масса

УГЛОВАЯ СЕКЦИЯ
КОРОБ КСП-У90

Работайте выгодно!

Использовать соответствующие консоли. Для закрепления секций на консолях использовать соответствующие крепления. Соединительные аксессуары входят в комплект поставки изделия.

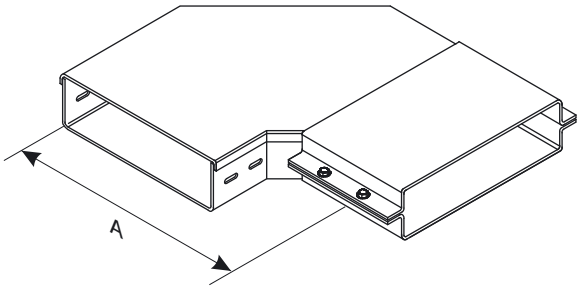

МУЛЬТИСИСТЕМА
ЗЭМИ ЕКАТЕРИНБУРГ

Наименование изделия	N, mm	H, mm	A, mm	M (S=0.7), kg	M (S=0.8), kg	M (S=1.0), kg	M (S=1.2), kg	M (S=1.5), kg
Короб КОРОБОВ КСП-У90 50х50 УТ1,5	50	50	200	1,11	1,27	1,59	1,90	2,38
Короб КОРОБОВ КСП-У90 100х50 УТ1,5	100	50	250	1,52	1,74	2,18	2,60	3,25
Короб КОРОБОВ КСП-У90 150х50 УТ1,5	150	50	300	1,99	2,27	2,84	3,40	4,20
Короб КОРОБОВ КСП-У90 200х50 УТ1,5	200	50	350	2,51	2,86	3,58	4,30	5,36
Короб КОРОБОВ КСП-У90 300х50 УТ1,5	300	50	450	3,71	4,24	5,30	6,36	7,94
Короб КОРОБОВ КСП-У90 400х50 УТ1,5	400	50	550	5,13	5,87	7,33	8,80	11,00
Короб КОРОБОВ КСП-У90 500х50 УТ1,5	500	50	650	6,77	7,74	9,67	11,61	14,50
Короб КОРОБОВ КСП-У90 600х50 УТ1,5	600	50	750	9,67	11,05	13,91	16,58	18,60
Короб КОРОБОВ КСП-У90 50х50 цУТ1,5	50	50	200	1,11	1,27	1,59	1,90	2,38
Короб КОРОБОВ КСП-У90 100х50 цУТ1,5	100	50	250	1,52	1,74	2,18	2,60	3,25
Короб КОРОБОВ КСП-У90 150х50 цУТ1,5	150	50	300	1,99	2,27	2,84	3,40	4,20
Короб КОРОБОВ КСП-У90 200х50 цУТ1,5	200	50	350	2,51	2,86	3,58	4,30	5,36
Короб КОРОБОВ КСП-У90 300х50 цУТ1,5	300	50	450	3,71	4,24	5,30	6,36	7,94
Короб КОРОБОВ КСП-У90 400х50 цУТ1,5	400	50	550	5,13	5,87	7,33	8,80	11,00
Короб КОРОБОВ КСП-У90 500х50 цУТ1,5	500	50	650	6,77	7,74	9,67	11,61	14,50
Короб КОРОБОВ КСП-У90 600х50 цУТ1,5	600	50	750	9,67	11,05	13,91	16,58	18,60
Короб КОРОБОВ КСП-У90 50х50 Е	50	50	200	1,11	1,27	1,59	1,90	2,38
Короб КОРОБОВ КСП-У90 100х50 Е	100	50	250	1,52	1,74	2,18	2,60	3,25
Короб КОРОБОВ КСП-У90 150х50 Е	150	50	300	1,99	2,27	2,84	3,40	4,20
Короб КОРОБОВ КСП-У90 200х50 Е	200	50	350	2,51	2,86	3,58	4,30	5,36
Короб КОРОБОВ КСП-У90 300х50 Е	300	50	450	3,71	4,24	5,30	6,36	7,94
Короб КОРОБОВ КСП-У90 400х50 Е	400	50	550	5,13	5,87	7,33	8,80	11,00
Короб КОРОБОВ КСП-У90 500х50 Е	500	50	650	6,77	7,74	9,67	11,61	14,50
Короб КОРОБОВ КСП-У90 600х50 Е	600	50	750	9,67	11,05	13,91	16,58	18,60

Маркировка серии исполнения (в конце наименования изделия): УТ1,5 - Исполнение №1 (конвейерное оцинкование по методу Сендзимира), цУТ1,5 - Исполнение №2 (горячее оцинкование погружением по ГОСТ 9.307), Е - Исполнение №3 (нержавеющая сталь); S - расчетная толщина металла; N - расчетная ширина, H - расчетная высота, A - расчетный габарит, M - расчетная масса изделия

УГЛОВАЯ СЕКЦИЯ
КОРОБ КСП-У90В

Работайте выгодно!

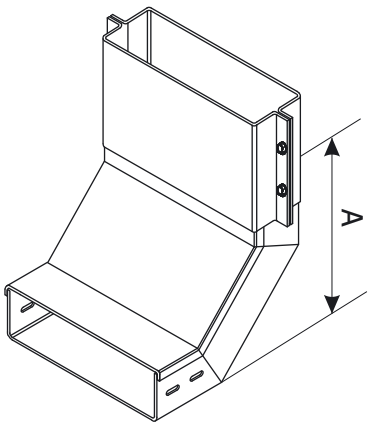

Использовать соответствующие консоли. Для закрепления секций на консолях использовать соответствующие крепления. Соединительные аксессуары входят в комплект поставки изделия.

МУЛЬТИСИСТЕМА
ЗЭМИ ЕКАТЕРИНБУРГ

Наименование изделия	N, mm	H, mm	A, mm	M (S=0.7), kg	M (S=0.8), kg	M (S=1.0), kg	M (S=1.2), kg	M (S=1.5), kg
Короб КОРОБОВ КСП-У90В 50х50 УТ1,5	50	50	200	1,03	1,17	1,47	1,76	2,19
Короб КОРОБОВ КСП-У90В 100х50 УТ1,5	100	50	200	1,35	1,54	1,92	2,31	2,87
Короб КОРОБОВ КСП-У90В 150х50 УТ1,5	150	50	200	1,59	1,81	2,27	2,72	3,39
Короб КОРОБОВ КСП-У90В 200х50 УТ1,5	200	50	200	1,94	2,21	2,77	3,32	4,14
Короб КОРОБОВ КСП-У90В 300х50 УТ1,5	300	50	200	3,07	3,51	4,39	5,26	6,57
Короб КОРОБОВ КСП-У90В 400х50 УТ1,5	400	50	200	3,12	3,56	4,45	7,40	6,67
Короб КОРОБОВ КСП-У90В 500х50 УТ1,5	500	50	200	3,70	4,23	5,29	6,35	7,94
Короб КОРОБОВ КСП-У90В 600х50 УТ1,5	600	50	200	4,99	5,71	7,13	8,56	12,23
Короб КОРОБОВ КСП-У90В 50х50 цУТ1,5	50	50	200	1,03	1,17	1,47	1,76	2,19
Короб КОРОБОВ КСП-У90В 100х50 цУТ1,5	100	50	200	1,35	1,54	1,92	2,31	2,87
Короб КОРОБОВ КСП-У90В 150х50 цУТ1,5	150	50	200	1,59	1,81	2,27	2,72	3,39
Короб КОРОБОВ КСП-У90В 200х50 цУТ1,5	200	50	200	1,94	2,21	2,77	3,32	4,14
Короб КОРОБОВ КСП-У90В 300х50 цУТ1,5	300	50	200	3,07	3,51	4,39	5,26	6,57
Короб КОРОБОВ КСП-У90В 400х50 цУТ1,5	400	50	200	3,12	3,56	4,45	7,40	6,67
Короб КОРОБОВ КСП-У90В 500х50 цУТ1,5	500	50	200	3,70	4,23	5,29	6,35	7,94
Короб КОРОБОВ КСП-У90В 600х50 цУТ1,5	600	50	200	4,99	5,71	7,13	8,56	12,23
Короб КОРОБОВ КСП-У90В 50х50 Е	50	50	200	1,03	1,17	1,47	1,76	2,19
Короб КОРОБОВ КСП-У90В 100х50 Е	100	50	200	1,35	1,54	1,92	2,31	2,87
Короб КОРОБОВ КСП-У90В 150х50 Е	150	50	200	1,59	1,81	2,27	2,72	3,39
Короб КОРОБОВ КСП-У90В 200х50 Е	200	50	200	1,94	2,21	2,77	3,32	4,14
Короб КОРОБОВ КСП-У90В 300х50 Е	300	50	200	3,07	3,51	4,39	5,26	6,57
Короб КОРОБОВ КСП-У90В 400х50 Е	400	50	200	3,12	3,56	4,45	7,40	6,67
Короб КОРОБОВ КСП-У90В 500х50 Е	500	50	200	3,70	4,23	5,29	6,35	7,94
Короб КОРОБОВ КСП-У90В 600х50 Е	600	50	200	4,99	5,71	7,13	8,56	12,23

Маркировка серии исполнения (в конце наименования изделия): УТ1,5 - Исполнение №1 (конвейерное оцинкование по методу Сендзимира), цУТ1,5 - Исполнение №2 (горячее оцинкование погружением по ГОСТ 9.307), Е - Исполнение №3 (нержавеющая сталь); S - расчетная толщина металла; N - расчетная ширина, H - расчетная высота, A - расчетный габарит, M - расчетная масса изделия

УГЛОВАЯ СЕКЦИЯ
КОРОБ КСП-У90Н

Работайте выгодно!

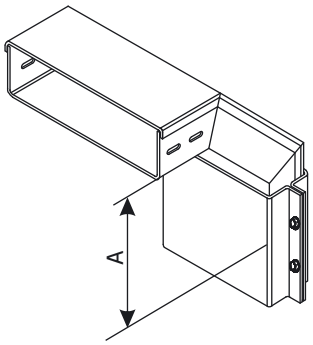

Использовать соответствующие консоли. Для закрепления секций на консолях использовать соответствующие крепления. Соединительные аксессуары входят в комплект поставки изделия.

МУЛЬТИСИСТЕМА
ЗЭМИ ЕКАТЕРИНБУРГ

Наименование изделия	N, mm	H, mm	A, mm	M (S=0.7), kg	M (S=0.8), kg	M (S=1.0), kg	M (S=1.2), kg	M (S=1.5), kg
Короб КОРОБОВ КСП-У90Н 50х50 УТ1,5	50	50	200	1,03	1,17	1,47	1,76	2,19
Короб КОРОБОВ КСП-У90Н 100х50 УТ1,5	100	50	200	1,35	1,54	1,92	2,31	2,87
Короб КОРОБОВ КСП-У90Н 150х50 УТ1,5	150	50	200	1,59	1,81	2,27	2,72	3,39
Короб КОРОБОВ КСП-У90Н 200х50 УТ1,5	200	50	200	1,94	2,21	2,77	3,32	4,14
Короб КОРОБОВ КСП-У90Н 300х50 УТ1,5	300	50	200	3,07	3,51	4,39	5,26	6,57
Короб КОРОБОВ КСП-У90Н 400х50 УТ1,5	400	50	200	3,12	3,56	4,45	7,40	6,67
Короб КОРОБОВ КСП-У90Н 500х50 УТ1,5	500	50	200	3,70	4,23	5,29	6,35	7,94
Короб КОРОБОВ КСП-У90Н 600х50 УТ1,5	600	50	200	4,99	5,71	7,13	8,56	12,23
Короб КОРОБОВ КСП-У90Н 50х50 цУТ1,5	50	50	200	1,03	1,17	1,47	1,76	2,19
Короб КОРОБОВ КСП-У90Н 100х50 цУТ1,5	100	50	200	1,35	1,54	1,92	2,31	2,87
Короб КОРОБОВ КСП-У90Н 150х50 цУТ1,5	150	50	200	1,59	1,81	2,27	2,72	3,39
Короб КОРОБОВ КСП-У90Н 200х50 цУТ1,5	200	50	200	1,94	2,21	2,77	3,32	4,14
Короб КОРОБОВ КСП-У90Н 300х50 цУТ1,5	300	50	200	3,07	3,51	4,39	5,26	6,57
Короб КОРОБОВ КСП-У90Н 400х50 цУТ1,5	400	50	200	3,12	3,56	4,45	7,40	6,67
Короб КОРОБОВ КСП-У90Н 500х50 цУТ1,5	500	50	200	3,70	4,23	5,29	6,35	7,94
Короб КОРОБОВ КСП-У90Н 600х50 цУТ1,5	600	50	200	4,99	5,71	7,13	8,56	12,23
Короб КОРОБОВ КСП-У90Н 50х50 Е	50	50	200	1,03	1,17	1,47	1,76	2,19
Короб КОРОБОВ КСП-У90Н 100х50 Е	100	50	200	1,35	1,54	1,92	2,31	2,87
Короб КОРОБОВ КСП-У90Н 150х50 Е	150	50	200	1,59	1,81	2,27	2,72	3,39
Короб КОРОБОВ КСП-У90Н 200х50 Е	200	50	200	1,94	2,21	2,77	3,32	4,14
Короб КОРОБОВ КСП-У90Н 300х50 Е	300	50	200	3,07	3,51	4,39	5,26	6,57
Короб КОРОБОВ КСП-У90Н 400х50 Е	400	50	200	3,12	3,56	4,45	7,40	6,67
Короб КОРОБОВ КСП-У90Н 500х50 Е	500	50	200	3,70	4,23	5,29	6,35	7,94
Короб КОРОБОВ КСП-У90Н 600х50 Е	600	50	200	4,99	5,71	7,13	8,56	12,23

Маркировка серии исполнения (в конце наименования изделия): УТ1,5 - Исполнение №1 (конвейерное оцинкование по методу Сендзимира), цУТ1,5 - Исполнение №2 (горячее оцинкование погружением по ГОСТ 9.307), Е - Исполнение №3 (нержавеющая сталь); S - расчетная толщина металла; N - расчетная ширина, H - расчетная высота, A - расчетный габарит, M - расчетная масса изделия

ТРОЙНИКОВАЯ СЕКЦИЯ КОРОБ КСП-Т

Работайте выгодно!

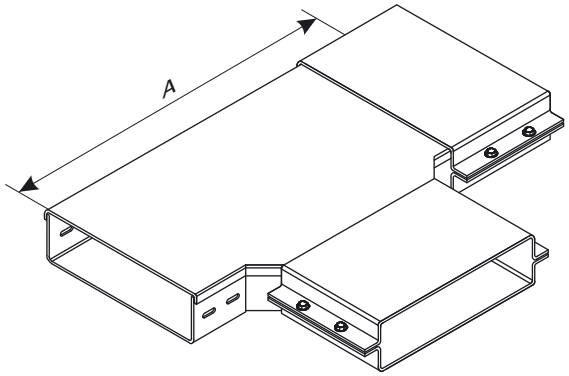

Использовать соответствующие консоли. Для закрепления секций на консолях использовать соответствующие крепления. Соединительные аксессуары входят в комплект поставки изделия.

МУЛЬТИСИСТЕМА
ЗЭМИ ЕКАТЕРИНБУРГ

Наименование изделия	N, mm	H, mm	A, mm	M (S=0.7), kg	M (S=0.8), kg	M (S=1.0), kg	M (S=1.2), kg	M (S=1.5), kg
Короб КОРОБОВ КСП-Т 50x50 УТ1,5	50	50	350	1,50	1,71	2,14	2,57	3,20
Короб КОРОБОВ КСП-Т 100x50 УТ1,5	100	50	400	1,96	2,24	2,79	3,35	4,18
Короб КОРОБОВ КСП-Т 150x50 УТ1,5	150	50	450	2,47	2,82	3,53	4,23	5,28
Короб КОРОБОВ КСП-Т 200x50 УТ1,5	200	50	500	3,04	3,47	4,34	5,21	6,50
Короб КОРОБОВ КСП-Т 300x50 УТ1,5	300	50	600	3,92	4,48	5,60	6,72	8,38
Короб КОРОБОВ КСП-Т 400x50 УТ1,5	400	50	700	5,86	6,70	8,38	10,05	12,55
Короб КОРОБОВ КСП-Т 500x50 УТ1,5	500	50	800	7,60	8,69	10,86	13,03	16,29
Короб КОРОБОВ КСП-Т 600x50 УТ1,5	600	50	900	9,59	10,96	13,70	16,44	20,55
Короб КОРОБОВ КСП-Т 50x50 цУТ1,5	50	50	350	1,50	1,71	2,14	2,57	3,20
Короб КОРОБОВ КСП-Т 100x50 цУТ1,5	100	50	400	1,96	2,24	2,79	3,35	4,18
Короб КОРОБОВ КСП-Т 150x50 цУТ1,5	150	50	450	2,47	2,82	3,53	4,23	5,28
Короб КОРОБОВ КСП-Т 200x50 цУТ1,5	200	50	500	3,04	3,47	4,34	5,21	6,50
Короб КОРОБОВ КСП-Т 300x50 цУТ1,5	300	50	600	3,92	4,48	5,60	6,72	8,38
Короб КОРОБОВ КСП-Т 400x50 цУТ1,5	400	50	700	5,86	6,70	8,38	10,05	12,55
Короб КОРОБОВ КСП-Т 500x50 цУТ1,5	500	50	800	7,60	8,69	10,86	13,03	16,29
Короб КОРОБОВ КСП-Т 600x50 цУТ1,5	600	50	900	9,59	10,96	13,70	16,44	20,55
Короб КОРОБОВ КСП-Т 50x50 Е	50	50	350	1,50	1,71	2,14	2,57	3,20
Короб КОРОБОВ КСП-Т 100x50 Е	100	50	400	1,96	2,24	2,79	3,35	4,18
Короб КОРОБОВ КСП-Т 150x50 Е	150	50	450	2,47	2,82	3,53	4,23	5,28
Короб КОРОБОВ КСП-Т 200x50 Е	200	50	500	3,04	3,47	4,34	5,21	6,50
Короб КОРОБОВ КСП-Т 300x50 Е	300	50	600	3,92	4,48	5,60	6,72	8,38
Короб КОРОБОВ КСП-Т 400x50 Е	400	50	700	5,86	6,70	8,38	10,05	12,55
Короб КОРОБОВ КСП-Т 500x50 Е	500	50	800	7,60	8,69	10,86	13,03	16,29
Короб КОРОБОВ КСП-Т 600x50 Е	600	50	900	9,59	10,96	13,70	16,44	20,55

Маркировка серии исполнения (в конце наименования изделия): УТ1,5 - Исполнение №1 (конвейерное оцинкование по методу Сендзимира), цУТ1,5 - Исполнение №2 (горячее оцинкование погружением по ГОСТ 9.307), Е - Исполнение №3 (нержавеющая сталь); S - расчетная толщина металла; N - расчетная ширина, H - расчетная высота, A - расчетный габарит, M - расчетная масса изделия

КРЕСТООБРАЗНАЯ СЕКЦИЯ КОРОБ КСП-К

Работайте выгодно!

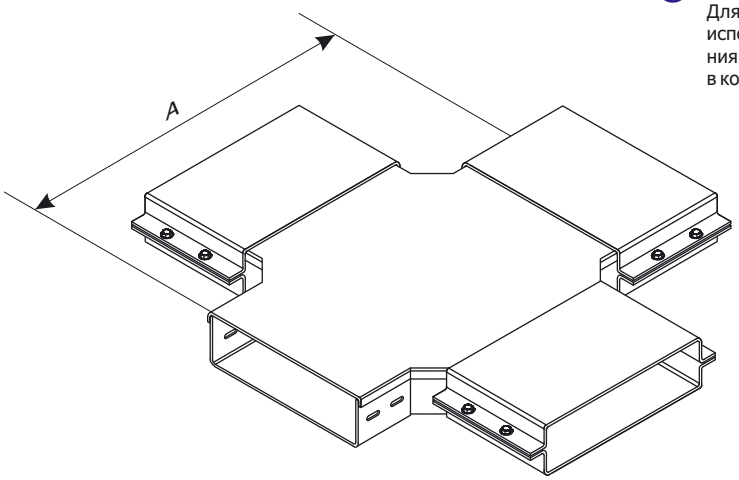

Использовать соответствующие консоли. Для закрепления секций на консолях использовать соответствующие крепления. Соединительные аксессуары входят в комплект поставки изделия.

МУЛЬТИСИСТЕМА
ЗЭМИ ЕКАТЕРИНБУРГ

Наименование изделия	N, mm	H, mm	A, mm	M (S=0.7), kg	M (S=0.8), kg	M (S=1.0), kg	M (S=1.2), kg	M (S=1.5), kg
Короб КОРОБОВ КСП-К 50x50 УТ1,5	50	50	350	2,23	2,54	3,17	3,85	4,76
Короб КОРОБОВ КСП-К 100x50 УТ1,5	100	50	400	2,78	3,17	3,96	4,76	5,95
Короб КОРОБОВ КСП-К 150x50 УТ1,5	150	50	450	3,77	4,31	5,39	6,47	8,07
Короб КОРОБОВ КСП-К 200x50 УТ1,5	200	50	500	4,03	4,60	5,75	6,90	8362
Короб КОРОБОВ КСП-К 300x50 УТ1,5	300	50	600	5,52	6,31	7,89	9,47	11,82
Короб КОРОБОВ КСП-К 400x50 УТ1,5	400	50	700	7,18	8,20	10,25	12,30	15,37
Короб КОРОБОВ КСП-К 500x50 УТ1,5	500	50	800	7,92	9,05	11,31	13,58	16,97
Короб КОРОБОВ КСП-К 600x50 УТ1,5	600	50	900	8,67	9,91	12,38	14,86	23,52
Короб КОРОБОВ КСП-К 50x50 цУТ1,5	50	50	350	2,23	2,54	3,17	3,85	4,76
Короб КОРОБОВ КСП-К 100x50 цУТ1,5	100	50	400	2,78	3,17	3,96	4,76	5,95
Короб КОРОБОВ КСП-К 150x50 цУТ1,5	150	50	450	3,77	4,31	5,39	6,47	8,07
Короб КОРОБОВ КСП-К 200x50 цУТ1,5	200	50	500	4,03	4,60	5,75	6,90	8362
Короб КОРОБОВ КСП-К 300x50 цУТ1,5	300	50	600	5,52	6,31	7,89	9,47	11,82
Короб КОРОБОВ КСП-К 400x50 цУТ1,5	400	50	700	7,18	8,20	10,25	12,30	15,37
Короб КОРОБОВ КСП-К 500x50 цУТ1,5	500	50	800	7,92	9,05	11,31	13,58	16,97
Короб КОРОБОВ КСП-К 600x50 цУТ1,5	600	50	900	8,67	9,91	12,38	14,86	23,52
Короб КОРОБОВ КСП-К 50x50 E	50	50	350	2,23	2,54	3,17	3,85	4,76
Короб КОРОБОВ КСП-К 100x50 E	100	50	400	2,78	3,17	3,96	4,76	5,95
Короб КОРОБОВ КСП-К 150x50 E	150	50	450	3,77	4,31	5,39	6,47	8,07
Короб КОРОБОВ КСП-К 200x50 E	200	50	500	4,03	4,60	5,75	6,90	8362
Короб КОРОБОВ КСП-К 300x50 E	300	50	600	5,52	6,31	7,89	9,47	11,82
Короб КОРОБОВ КСП-К 400x50 E	400	50	700	7,18	8,20	10,25	12,30	15,37
Короб КОРОБОВ КСП-К 500x50 E	500	50	800	7,92	9,05	11,31	13,58	16,97
Короб КОРОБОВ КСП-К 600x50 E	600	50	900	8,67	9,91	12,38	14,86	23,52

Маркировка серии исполнения (в конце наименования изделия): УТ1,5 - Исполнение №1 (конвейерное оцинкование по методу Сендзимира), цУТ1,5 - Исполнение №2 (горячее оцинкование погружением по ГОСТ 9.307), E - Исполнение №3 (нержавеющая сталь); S - расчетная толщина металла; N - расчетная ширина, H - расчетная высота, A - расчетный габарит, M - расчетная масса изделия

УГЛОВАЯ СЕКЦИЯ
КОРОБ КСП-У45В

Работайте выгодно!

Использовать соответствующие консоли. Для закрепления секций на консолях использовать соответствующие крепления. Соединительные аксессуары входят в комплект поставки изделия.

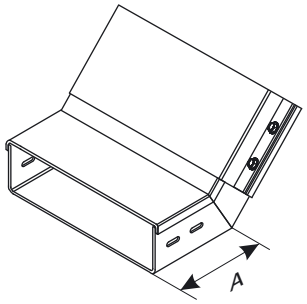

МУЛЬТИСИСТЕМА
ЗЭМИ ЕКАТЕРИНБУРГ

Наименование изделия	N, mm	H, mm	A, mm	M (S=0.7), kg	M (S=0.8), kg	M (S=1.0), kg	M (S=1.2), kg	M (S=1.5), kg
Короб КОРОБОВ КСП-У45В 50х50 УТ1,5	50	50	200	0,69	0,78	0,98	1,17	1,46
Короб КОРОБОВ КСП-У45В 100х50 УТ1,5	100	50	200	0,90	1,03	1,28	1,54	1,91
Короб КОРОБОВ КСП-У45В 150х50 УТ1,5	150	50	200	1,06	1,21	1,51	1,81	2,26
Короб КОРОБОВ КСП-У45В 200х50 УТ1,5	200	50	200	1,29	1,47	1,85	2,21	2,76
Короб КОРОБОВ КСП-У45В 300х50 УТ1,5	300	50	200	2,05	2,34	2,93	3,51	4,38
Короб КОРОБОВ КСП-У45В 400х50 УТ1,5	400	50	200	2,08	2,37	2,97	4,93	4,45
Короб КОРОБОВ КСП-У45В 500х50 УТ1,5	500	50	200	2,47	2,82	3,53	4,23	5,29
Короб КОРОБОВ КСП-У45В 600х50 УТ1,5	600	50	200	3,33	3,81	4,75	5,71	8,15
Короб КОРОБОВ КСП-У45В 50х50 цУТ1,5	50	50	200	0,69	0,78	0,98	1,17	1,46
Короб КОРОБОВ КСП-У45В 100х50 цУТ1,5	100	50	200	0,90	1,03	1,28	1,54	1,91
Короб КОРОБОВ КСП-У45В 150х50 цУТ1,5	150	50	200	1,06	1,21	1,51	1,81	2,26
Короб КОРОБОВ КСП-У45В 200х50 цУТ1,5	200	50	200	1,29	1,47	1,85	2,21	2,76
Короб КОРОБОВ КСП-У45В 300х50 цУТ1,5	300	50	200	2,05	2,34	2,93	3,51	4,38
Короб КОРОБОВ КСП-У45В 400х50 цУТ1,5	400	50	200	2,08	2,37	2,97	4,93	4,45
Короб КОРОБОВ КСП-У45В 500х50 цУТ1,5	500	50	200	2,47	2,82	3,53	4,23	5,29
Короб КОРОБОВ КСП-У45В 600х50 цУТ1,5	600	50	200	3,33	3,81	4,75	5,71	8,15
Короб КОРОБОВ КСП-У45В 50х50 Е	50	50	200	0,69	0,78	0,98	1,17	1,46
Короб КОРОБОВ КСП-У45В 100х50 Е	100	50	200	0,90	1,03	1,28	1,54	1,91
Короб КОРОБОВ КСП-У45В 150х50 Е	150	50	200	1,06	1,21	1,51	1,81	2,26
Короб КОРОБОВ КСП-У45В 200х50 Е	200	50	200	1,29	1,47	1,85	2,21	2,76
Короб КОРОБОВ КСП-У45В 300х50 Е	300	50	200	2,05	2,34	2,93	3,51	4,38
Короб КОРОБОВ КСП-У45В 400х50 Е	400	50	200	2,08	2,37	2,97	4,93	4,45
Короб КОРОБОВ КСП-У45В 500х50 Е	500	50	200	2,47	2,82	3,53	4,23	5,29
Короб КОРОБОВ КСП-У45В 600х50 Е	600	50	200	3,33	3,81	4,75	5,71	8,15

Маркировка серии исполнения (в конце наименования изделия): УТ1,5 - Исполнение №1 (конвейерное оцинкование по методу Сендзимира), цУТ1,5 - Исполнение №2 (горячее оцинкование погружением по ГОСТ 9.307), Е - Исполнение №3 (нержавеющая сталь); S - расчетная толщина металла; N - расчетная ширина, H - расчетная высота, A - расчетный габарит, M - расчетная масса изделия

УГЛОВАЯ СЕКЦИЯ
КОРОБ КСП-У45Н

Работайте выгодно!

Использовать соответствующие консоли. Для закрепления секций на консолях использовать соответствующие крепления. Соединительные аксессуары входят в комплект поставки изделия.

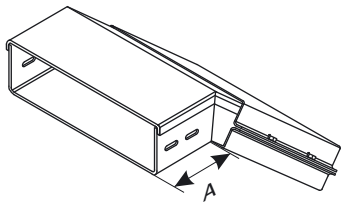

МУЛЬТИСИСТЕМА
ЗЭМИ ЕКАТЕРИНБУРГ

Наименование изделия	N, mm	H, mm	A, mm	M (S=0.7), kg	M (S=0.8), kg	M (S=1.0), kg	M (S=1.2), kg	M (S=1.5), kg
Короб КОРОБОВ КСП-У45Н 50х50 УТ1,5	50	50	200	0,69	0,78	0,98	1,17	1,46
Короб КОРОБОВ КСП-У45Н 100х50 УТ1,5	100	50	200	0,90	1,03	1,28	1,54	1,91
Короб КОРОБОВ КСП-У45Н 150х50 УТ1,5	150	50	200	1,06	1,21	1,51	1,81	2,26
Короб КОРОБОВ КСП-У45Н 200х50 УТ1,5	200	50	200	1,29	1,47	1,85	2,21	2,76
Короб КОРОБОВ КСП-У45Н 300х50 УТ1,5	300	50	200	2,05	2,34	2,93	3,51	4,38
Короб КОРОБОВ КСП-У45Н 400х50 УТ1,5	400	50	200	2,08	2,37	2,97	4,93	4,45
Короб КОРОБОВ КСП-У45Н 500х50 УТ1,5	500	50	200	2,47	2,82	3,53	4,23	5,29
Короб КОРОБОВ КСП-У45Н 600х50 УТ1,5	600	50	200	3,33	3,81	4,75	5,71	8,15
Короб КОРОБОВ КСП-У45Н 50х50 цУТ1,5	50	50	200	0,69	0,78	0,98	1,17	1,46
Короб КОРОБОВ КСП-У45Н 100х50 цУТ1,5	100	50	200	0,90	1,03	1,28	1,54	1,91
Короб КОРОБОВ КСП-У45Н 150х50 цУТ1,5	150	50	200	1,06	1,21	1,51	1,81	2,26
Короб КОРОБОВ КСП-У45Н 200х50 цУТ1,5	200	50	200	1,29	1,47	1,85	2,21	2,76
Короб КОРОБОВ КСП-У45Н 300х50 цУТ1,5	300	50	200	2,05	2,34	2,93	3,51	4,38
Короб КОРОБОВ КСП-У45Н 400х50 цУТ1,5	400	50	200	2,08	2,37	2,97	4,93	4,45
Короб КОРОБОВ КСП-У45Н 500х50 цУТ1,5	500	50	200	2,47	2,82	3,53	4,23	5,29
Короб КОРОБОВ КСП-У45Н 600х50 цУТ1,5	600	50	200	3,33	3,81	4,75	5,71	8,15
Короб КОРОБОВ КСП-У45Н 50х50 Е	50	50	200	0,69	0,78	0,98	1,17	1,46
Короб КОРОБОВ КСП-У45Н 100х50 Е	100	50	200	0,90	1,03	1,28	1,54	1,91
Короб КОРОБОВ КСП-У45Н 150х50 Е	150	50	200	1,06	1,21	1,51	1,81	2,26
Короб КОРОБОВ КСП-У45Н 200х50 Е	200	50	200	1,29	1,47	1,85	2,21	2,76
Короб КОРОБОВ КСП-У45Н 300х50 Е	300	50	200	2,05	2,34	2,93	3,51	4,38
Короб КОРОБОВ КСП-У45Н 400х50 Е	400	50	200	2,08	2,37	2,97	4,93	4,45
Короб КОРОБОВ КСП-У45Н 500х50 Е	500	50	200	2,47	2,82	3,53	4,23	5,29
Короб КОРОБОВ КСП-У45Н 600х50 Е	600	50	200	3,33	3,81	4,75	5,71	8,15

Маркировка серии исполнения (в конце наименования изделия): УТ1,5 - Исполнение №1 (конвейерное оцинкование по методу Сендзимира), цУТ1,5 - Исполнение №2 (горячее оцинкование погружением по ГОСТ 9.307), Е - Исполнение №3 (нержавеющая сталь); S - расчетная толщина металла; N - расчетная ширина, H - расчетная высота, A - расчетный габарит, M - расчетная масса изделия

УГЛОВАЯ СЕКЦИЯ
КОРОБ КСП-У45

Работайте выгодно!

Использовать соответствующие консоли. Для закрепления секций на консолях использовать соответствующие крепления. Соединительные аксессуары входят в комплект поставки изделия.

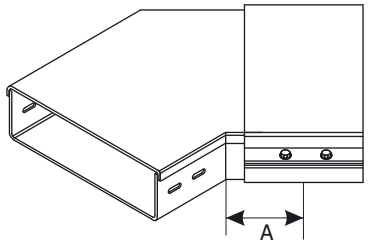

МУЛЬТИСИСТЕМА
ЗЭМИ ЕКАТЕРИНБУРГ

Наименование изделия	N, mm	H, mm	A, mm	M (S=0.7), kg	M (S=0.8), kg	M (S=1.0), kg	M (S=1.2), kg	M (S=1.5), kg
Короб КОРОБОВ КСП-У45 50х50 УТ1,5	50	50	200	0,74	0,85	1,06	1,27	1,59
Короб КОРОБОВ КСП-У45 100х50 УТ1,5	100	50	250	1,01	1,16	1,45	1,73	2,17
Короб КОРОБОВ КСП-У45 150х50 УТ1,5	150	50	300	1,33	1,51	1,89	2,27	2,80
Короб КОРОБОВ КСП-У45 200х50 УТ1,5	200	50	350	1,67	1,91	2,39	2,87	3,57
Короб КОРОБОВ КСП-У45 300х50 УТ1,5	300	50	450	2,47	2,83	3,53	4,24	5,29
Короб КОРОБОВ КСП-У45 400х50 УТ1,5	400	50	550	3,42	3,91	4,89	5,87	7,33
Короб КОРОБОВ КСП-У45 500х50 УТ1,5	500	50	650	4,51	5,16	6,45	7,74	9,67
Короб КОРОБОВ КСП-У45 600х50 УТ1,5	600	50	750	6,45	7,37	9,27	11,05	12,40
Короб КОРОБОВ КСП-У45 50х50 цУТ1,5	50	50	200	0,74	0,85	1,06	1,27	1,59
Короб КОРОБОВ КСП-У45 100х50 цУТ1,5	100	50	250	1,01	1,16	1,45	1,73	2,17
Короб КОРОБОВ КСП-У45 150х50 цУТ1,5	150	50	300	1,33	1,51	1,89	2,27	2,80
Короб КОРОБОВ КСП-У45 200х50 цУТ1,5	200	50	350	1,67	1,91	2,39	2,87	3,57
Короб КОРОБОВ КСП-У45 300х50 цУТ1,5	300	50	450	2,47	2,83	3,53	4,24	5,29
Короб КОРОБОВ КСП-У45 400х50 цУТ1,5	400	50	550	3,42	3,91	4,89	5,87	7,33
Короб КОРОБОВ КСП-У45 500х50 цУТ1,5	500	50	650	4,51	5,16	6,45	7,74	9,67
Короб КОРОБОВ КСП-У45 600х50 цУТ1,5	600	50	750	6,45	7,37	9,27	11,05	12,40
Короб КОРОБОВ КСП-У45 50х50 Е	50	50	200	0,74	0,85	1,06	1,27	1,59
Короб КОРОБОВ КСП-У45 100х50 Е	100	50	250	1,01	1,16	1,45	1,73	2,17
Короб КОРОБОВ КСП-У45 150х50 Е	150	50	300	1,33	1,51	1,89	2,27	2,80
Короб КОРОБОВ КСП-У45 200х50 Е	200	50	350	1,67	1,91	2,39	2,87	3,57
Короб КОРОБОВ КСП-У45 300х50 Е	300	50	450	2,47	2,83	3,53	4,24	5,29
Короб КОРОБОВ КСП-У45 400х50 Е	400	50	550	3,42	3,91	4,89	5,87	7,33
Короб КОРОБОВ КСП-У45 500х50 Е	500	50	650	4,51	5,16	6,45	7,74	9,67
Короб КОРОБОВ КСП-У45 600х50 Е	600	50	750	6,45	7,37	9,27	11,05	12,40

Маркировка серии исполнения (в конце наименования изделия): УТ1,5 - Исполнение №1 (конвейерное оцинкование по методу Сендзимира), цУТ1,5 - Исполнение №2 (горячее оцинкование погружением по ГОСТ 9.307), Е - Исполнение №3 (нержавеющая сталь); S - расчетная толщина металла; N - расчетная ширина, H - расчетная высота, A - расчетный габарит, M - расчетная масса изделия

ЗАГЛУШКА ТОРЦЕВАЯ
КОРОБ КСП

Работайте выгодно!

С метизами

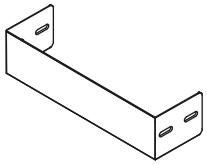

МУЛЬТИСИСТЕМА
ЗЭМИ ЕКАТЕРИНБУРГ

Наименование изделия	N, mm	H, mm	M (S=0.7), kg	M (S=0.8), kg	M (S=1.0), kg	M (S=1.2), kg	M (S=1.5), kg
Заглушка КОРОБОВ КСП 50х50 УТ1,5	50	50	0,04	0,05	0,06	0,07	0,09
Заглушка КОРОБОВ КСП 100х50 УТ1,5	100	50	0,08	0,09	0,11	0,14	0,17
Заглушка КОРОБОВ КСП 150х50 УТ1,5	150	50	0,11	0,12	0,15	0,18	0,23
Заглушка КОРОБОВ КСП 200х50 УТ1,5	200	50	0,14	0,15	0,19	0,23	0,29
Заглушка КОРОБОВ КСП 300х50 УТ1,5	300	50	0,20	0,22	0,28	0,34	0,42
Заглушка КОРОБОВ КСП 400х50 УТ1,5	400	50	0,26	0,29	0,37	0,44	0,55
Заглушка КОРОБОВ КСП 500х50 УТ1,5	500	50	0,28	0,33	0,41	0,49	0,61
Заглушка КОРОБОВ КСП 600х50 УТ1,5	600	50	0,34	0,39	0,49	0,58	0,73
Заглушка КОРОБОВ КСП 50х50 цУТ1,5	50	50	0,04	0,05	0,06	0,07	0,09
Заглушка КОРОБОВ КСП 100х50 цУТ1,5	100	50	0,08	0,09	0,11	0,14	0,17
Заглушка КОРОБОВ КСП 150х50 цУТ1,5	150	50	0,11	0,12	0,15	0,18	0,23
Заглушка КОРОБОВ КСП 200х50 цУТ1,5	200	50	0,14	0,15	0,19	0,23	0,29
Заглушка КОРОБОВ КСП 300х50 цУТ1,5	300	50	0,20	0,22	0,28	0,34	0,42
Заглушка КОРОБОВ КСП 400х50 цУТ1,5	400	50	0,26	0,29	0,37	0,44	0,55
Заглушка КОРОБОВ КСП 500х50 цУТ1,5	500	50	0,28	0,33	0,41	0,49	0,61
Заглушка КОРОБОВ КСП 600х50 цУТ1,5	600	50	0,34	0,39	0,49	0,58	0,73
Заглушка КОРОБОВ КСП 50х50 Е	50	50	0,04	0,05	0,06	0,07	0,09
Заглушка КОРОБОВ КСП 100х50 Е	100	50	0,08	0,09	0,11	0,14	0,17
Заглушка КОРОБОВ КСП 150х50 Е	150	50	0,11	0,12	0,15	0,18	0,23
Заглушка КОРОБОВ КСП 200х50 Е	200	50	0,14	0,15	0,19	0,23	0,29
Заглушка КОРОБОВ КСП 300х50 Е	300	50	0,20	0,22	0,28	0,34	0,42
Заглушка КОРОБОВ КСП 400х50 Е	400	50	0,26	0,29	0,37	0,44	0,55
Заглушка КОРОБОВ КСП 500х50 Е	500	50	0,28	0,33	0,41	0,49	0,61
Заглушка КОРОБОВ КСП 600х50 Е	600	50	0,34	0,39	0,49	0,58	0,73

Маркировка серии исполнения (в конце наименования изделия): УТ1,5 - Исполнение №1 (конвейерное оцинкование по методу Сендзимира), цУТ1,5 - Исполнение №2 (горячее оцинкование погружением по ГОСТ 9.307), Е - Исполнение №3 (нержавеющая сталь); S - расчетная толщина металла; N - расчетная ширина, H - расчетная высота, A - расчетный габарит, M - расчетная масса изделия

ПОЛНОРАЗМЕРНАЯ ПРЯМАЯ СЕКЦИЯ КОРОБ КСП

Использовать соответствующие консоли. Для закрепления секций на консолях использовать соответствующие крепления. Соединительные аксессуары входят в комплект поставки изделия.

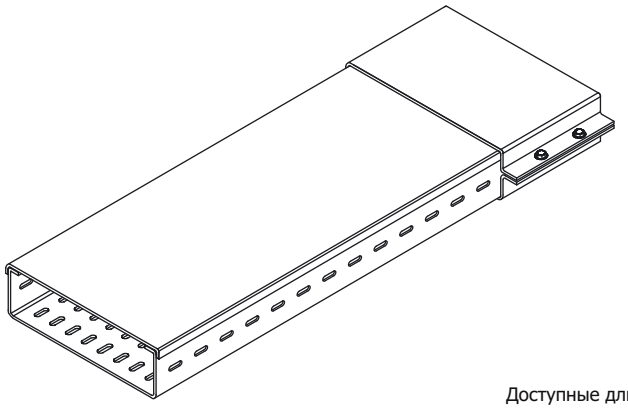

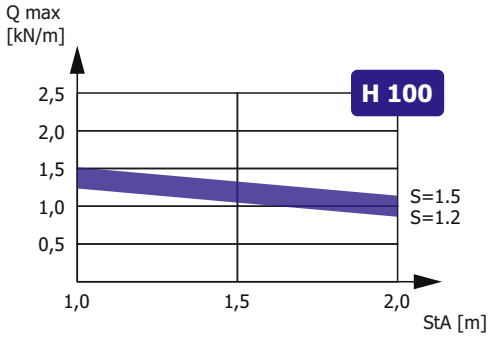

Зависимость максимальной распределенной нагрузки Qmax на днище секции высотой H, шириной N=300, длиной L=2000 от толщины металла S и расстояния между консолями StA в составе прямолинейного участка сбалансированной кабеленесущей конструкции (подробнее в Лицензии)

Доступные длины
* - базовая длина

2500	3500	9000
2000*	3000	6000

Наименование изделия	N, mm	H, mm	M (S=0.7), kg/m	M (S=0.8), kg/m	M (S=1.0), kg/m	M (S=1.2), kg/m	M (S=1.5), kg/m
Короб КОРОБОВ КСП 100x100 УТ1,5	100	100	2,75	3,10	3,88	4,70	5,60
Короб КОРОБОВ КСП 150x100 УТ1,5	150	100	3,30	3,80	4,75	5,70	6,75
Короб КОРОБОВ КСП 200x100 УТ1,5	200	100	3,90	4,50	5,61	6,73	8,40
Короб КОРОБОВ КСП 300x100 УТ1,5	300	100	5,10	6,00	7,33	8,80	10,80
Короб КОРОБОВ КСП 400x100 УТ1,5	400	100	6,35	7,25	9,15	10,87	13,60
Короб КОРОБОВ КСП 500x100 УТ1,5	500	100	7,00	8,63	11,00	12,95	16,00
Короб КОРОБОВ КСП 600x100 УТ1,5	600	100	8,67	9,30	12,35	14,85	21,00
Короб КОРОБОВ КСП 100x100 цУТ1,5	100	100	2,75	3,10	3,88	4,70	5,60
Короб КОРОБОВ КСП 150x100 цУТ1,5	150	100	3,30	3,80	4,75	5,70	6,75
Короб КОРОБОВ КСП 200x100 цУТ1,5	200	100	3,90	4,50	5,61	6,73	8,40
Короб КОРОБОВ КСП 300x100 цУТ1,5	300	100	5,10	6,00	7,33	8,80	10,80
Короб КОРОБОВ КСП 400x100 цУТ1,5	400	100	6,35	7,25	9,15	10,87	13,60
Короб КОРОБОВ КСП 500x100 цУТ1,5	500	100	7,00	8,63	11,00	12,95	16,00
Короб КОРОБОВ КСП 600x100 цУТ1,5	600	100	8,67	9,30	12,35	14,85	21,00
Короб КОРОБОВ КСП 100x100 Е	100	100	2,75	3,10	3,88	4,70	5,60
Короб КОРОБОВ КСП 150x100 Е	150	100	3,30	3,80	4,75	5,70	6,75
Короб КОРОБОВ КСП 200x100 Е	200	100	3,90	4,50	5,61	6,73	8,40
Короб КОРОБОВ КСП 300x100 Е	300	100	5,10	6,00	7,33	8,80	10,80
Короб КОРОБОВ КСП 400x100 Е	400	100	6,35	7,25	9,15	10,87	13,60
Короб КОРОБОВ КСП 500x100 Е	500	100	7,00	8,63	11,00	12,95	16,00
Короб КОРОБОВ КСП 600x100 Е	600	100	8,67	9,30	12,35	14,85	21,00

Маркировка серии исполнения (в конце наименования изделия): УТ1,5 - Исполнение №1 (конвейерное оцинкование по методу Сендзимира), цУТ1,5 - Исполнение №2 (горячее оцинкование погружением по ГОСТ 9.307), Е - Исполнение №3 (нержавеющая сталь); Qmax - максимальная распределенная нагрузка; StA – расстояние между консолями; S - расчетная толщина металла; N - расчетная ширина; H - расчетная высота; L - расчетная длина; M - расчетная масса

УГЛОВАЯ СЕКЦИЯ
КОРОБ КСП-У90

Работайте выгодно!

Использовать соответствующие консоли. Для закрепления секций на консолях использовать соответствующие крепления. Соединительные аксессуары входят в комплект поставки изделия.

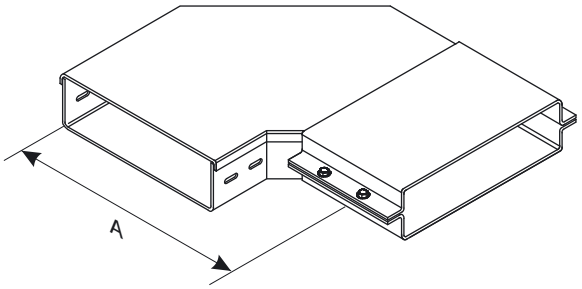

МУЛЬТИСИСТЕМА
ЗЭМИ ЕКАТЕРИНБУРГ

Наименование изделия	N, mm	H, mm	A, mm	M (S=0.7), kg	M (S=0.8), kg	M (S=1.0), kg	M (S=1.2), kg	M (S=1.5), kg
Короб КОРОБОВ КСП-У90 100х100 УТ1,5	100	100	250	1,85	2,11	2,64	3,16	3,95
Короб КОРОБОВ КСП-У90 150х100 УТ1,5	150	100	300	2,34	2,67	3,34	4,01	5,00
Короб КОРОБОВ КСП-У90 200х100 УТ1,5	200	100	350	2,88	3,30	4,12	4,95	6,17
Короб КОРОБОВ КСП-У90 300х100 УТ1,5	300	100	450	4,14	4,73	5,92	7,10	8,87
Короб КОРОБОВ КСП-У90 400х100 УТ1,5	400	100	550	5,62	6,42	8,03	9,64	12,04
Короб КОРОБОВ КСП-У90 500х100 УТ1,5	500	100	650	7,31	8,36	10,45	12,54	15,67
Короб КОРОБОВ КСП-У90 600х100 УТ1,5	600	100	750	10,21	11,67	14,59	17,51	19,78
Короб КОРОБОВ КСП-У90 100х100 цУТ1,5	100	100	250	1,85	2,11	2,64	3,16	3,95
Короб КОРОБОВ КСП-У90 150х100 цУТ1,5	150	100	300	2,34	2,67	3,34	4,01	5,00
Короб КОРОБОВ КСП-У90 200х100 цУТ1,5	200	100	350	2,88	3,30	4,12	4,95	6,17
Короб КОРОБОВ КСП-У90 300х100 цУТ1,5	300	100	450	4,14	4,73	5,92	7,10	8,87
Короб КОРОБОВ КСП-У90 400х100 цУТ1,5	400	100	550	5,62	6,42	8,03	9,64	12,04
Короб КОРОБОВ КСП-У90 500х100 цУТ1,5	500	100	650	7,31	8,36	10,45	12,54	15,67
Короб КОРОБОВ КСП-У90 600х100 цУТ1,5	600	100	750	10,21	11,67	14,59	17,51	19,78
Короб КОРОБОВ КСП-У90 100х100 Е	100	100	250	1,85	2,11	2,64	3,16	3,95
Короб КОРОБОВ КСП-У90 150х100 Е	150	100	300	2,34	2,67	3,34	4,01	5,00
Короб КОРОБОВ КСП-У90 200х100 Е	200	100	350	2,88	3,30	4,12	4,95	6,17
Короб КОРОБОВ КСП-У90 300х100 Е	300	100	450	4,14	4,73	5,92	7,10	8,87
Короб КОРОБОВ КСП-У90 400х100 Е	400	100	550	5,62	6,42	8,03	9,64	12,04
Короб КОРОБОВ КСП-У90 500х100 Е	500	100	650	7,31	8,36	10,45	12,54	15,67
Короб КОРОБОВ КСП-У90 600х100 Е	600	100	750	10,21	11,67	14,59	17,51	19,78

Маркировка серии исполнения (в конце наименования изделия): УТ1,5 - Исполнение №1 (конвейерное оцинкование по методу Сендзимира), цУТ1,5 - Исполнение №2 (горячее оцинкование погружением по ГОСТ 9.307), Е - Исполнение №3 (нержавеющая сталь); S - расчетная толщина металла; N - расчетная ширина, H - расчетная высота, A - расчетный габарит, M - расчетная масса изделия

УГЛОВАЯ СЕКЦИЯ
КОРОБ КСП-У90В

Работайте выгодно!

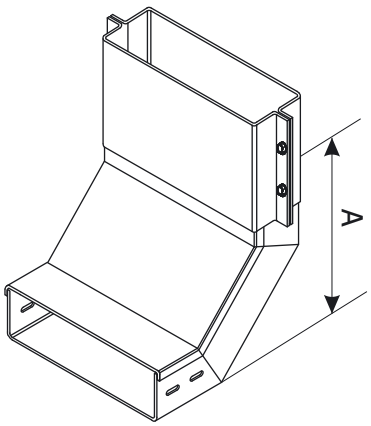

Использовать соответствующие консоли. Для закрепления секций на консолях использовать соответствующие крепления. Соединительные аксессуары входят в комплект поставки изделия.

МУЛЬТИСИСТЕМА
ЗЭМИ ЕКАТЕРИНБУРГ

Наименование изделия	N, mm	H, mm	A, mm	M (S=0.7), kg	M (S=0.8), kg	M (S=1.0), kg	M (S=1.2), kg	M (S=1.5), kg
Короб КОРОБОВ КСП-У90В 100х100 УТ1,5	100	100	250	1,87	2,03	2,54	3,05	3,80
Короб КОРОБОВ КСП-У90В 150х100 УТ1,5	150	100	250	2,10	2,40	3,00	3,60	4,50
Короб КОРОБОВ КСП-У90В 200х100 УТ1,5	200	100	250	2,43	2,77	3,46	4,16	5,19
Короб КОРОБОВ КСП-У90В 300х100 УТ1,5	300	100	250	3,07	3,51	4,39	5,26	6,57
Короб КОРОБОВ КСП-У90В 400х100 УТ1,5	400	100	250	3,72	4,25	5,31	6,37	7,95
Короб КОРОБОВ КСП-У90В 500х100 УТ1,5	500	100	250	5,07	5,80	7,24	8,69	9,34
Короб КОРОБОВ КСП-У90В 600х100 УТ1,5	600	100	250	6,36	7,27	9,09	10,91	13,63
Короб КОРОБОВ КСП-У90В 100х100 цУТ1,5	100	100	250	1,87	2,03	2,54	3,05	3,80
Короб КОРОБОВ КСП-У90В 150х100 цУТ1,5	150	100	250	2,10	2,40	3,00	3,60	4,50
Короб КОРОБОВ КСП-У90В 200х100 цУТ1,5	200	100	250	2,43	2,77	3,46	4,16	5,19
Короб КОРОБОВ КСП-У90В 300х100 цУТ1,5	300	100	250	3,07	3,51	4,39	5,26	6,57
Короб КОРОБОВ КСП-У90В 400х100 цУТ1,5	400	100	250	3,72	4,25	5,31	6,37	7,95
Короб КОРОБОВ КСП-У90В 500х100 цУТ1,5	500	100	250	5,07	5,80	7,24	8,69	9,34
Короб КОРОБОВ КСП-У90В 600х100 цУТ1,5	600	100	250	6,36	7,27	9,09	10,91	13,63
Короб КОРОБОВ КСП-У90В 100х100 Е	100	100	250	1,87	2,03	2,54	3,05	3,80
Короб КОРОБОВ КСП-У90В 150х100 Е	150	100	250	2,10	2,40	3,00	3,60	4,50
Короб КОРОБОВ КСП-У90В 200х100 Е	200	100	250	2,43	2,77	3,46	4,16	5,19
Короб КОРОБОВ КСП-У90В 300х100 Е	300	100	250	3,07	3,51	4,39	5,26	6,57
Короб КОРОБОВ КСП-У90В 400х100 Е	400	100	250	3,72	4,25	5,31	6,37	7,95
Короб КОРОБОВ КСП-У90В 500х100 Е	500	100	250	5,07	5,80	7,24	8,69	9,34
Короб КОРОБОВ КСП-У90В 600х100 Е	600	100	250	6,36	7,27	9,09	10,91	13,63

Маркировка серии исполнения (в конце наименования изделия): УТ1,5 - Исполнение №1 (конвейерное оцинкование по методу Сендзимира), цУТ1,5 - Исполнение №2 (горячее оцинкование погружением по ГОСТ 9.307), Е - Исполнение №3 (нержавеющая сталь); S - расчетная толщина металла; N - расчетная ширина, H - расчетная высота, A - расчетный габарит, M - расчетная масса изделия

УГЛОВАЯ СЕКЦИЯ
КОРОБ КСП-У90Н

Работайте выгодно!

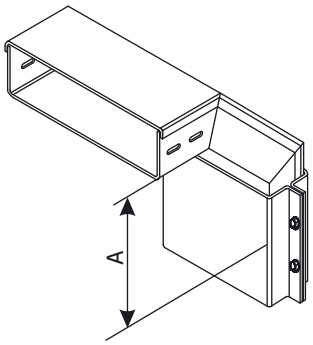

Использовать соответствующие консоли. Для закрепления секций на консолях использовать соответствующие крепления. Соединительные аксессуары входят в комплект поставки изделия.

МУЛЬТИСИСТЕМА
ЗЭМИ ЕКАТЕРИНБУРГ

Наименование изделия	N, mm	H, mm	A, mm	M (S=0.7), kg	M (S=0.8), kg	M (S=1.0), kg	M (S=1.2), kg	M (S=1.5), kg
Короб КОРОБОВ КСП-У90Н 100х100 УТ1,5	100	100	250	1,87	2,03	2,54	3,05	3,80
Короб КОРОБОВ КСП-У90Н 150х100 УТ1,5	150	100	250	2,10	2,40	3,00	3,60	4,50
Короб КОРОБОВ КСП-У90Н 200х100 УТ1,5	200	100	250	2,43	2,77	3,46	4,16	5,19
Короб КОРОБОВ КСП-У90Н 300х100 УТ1,5	300	100	250	3,07	3,51	4,39	5,26	6,57
Короб КОРОБОВ КСП-У90Н 400х100 УТ1,5	400	100	250	3,72	4,25	5,31	6,37	7,95
Короб КОРОБОВ КСП-У90Н 500х100 УТ1,5	500	100	250	5,07	5,80	7,24	8,69	9,34
Короб КОРОБОВ КСП-У90Н 600х100 УТ1,5	600	100	250	6,36	7,27	9,09	10,91	13,63
Короб КОРОБОВ КСП-У90Н 100х100 цУТ1,5	100	100	250	1,87	2,03	2,54	3,05	3,80
Короб КОРОБОВ КСП-У90Н 150х100 цУТ1,5	150	100	250	2,10	2,40	3,00	3,60	4,50
Короб КОРОБОВ КСП-У90Н 200х100 цУТ1,5	200	100	250	2,43	2,77	3,46	4,16	5,19
Короб КОРОБОВ КСП-У90Н 300х100 цУТ1,5	300	100	250	3,07	3,51	4,39	5,26	6,57
Короб КОРОБОВ КСП-У90Н 400х100 цУТ1,5	400	100	250	3,72	4,25	5,31	6,37	7,95
Короб КОРОБОВ КСП-У90Н 500х100 цУТ1,5	500	100	250	5,07	5,80	7,24	8,69	9,34
Короб КОРОБОВ КСП-У90Н 600х100 цУТ1,5	600	100	250	6,36	7,27	9,09	10,91	13,63
Короб КОРОБОВ КСП-У90Н 100х100 Е	100	100	250	1,87	2,03	2,54	3,05	3,80
Короб КОРОБОВ КСП-У90Н 150х100 Е	150	100	250	2,10	2,40	3,00	3,60	4,50
Короб КОРОБОВ КСП-У90Н 200х100 Е	200	100	250	2,43	2,77	3,46	4,16	5,19
Короб КОРОБОВ КСП-У90Н 300х100 Е	300	100	250	3,07	3,51	4,39	5,26	6,57
Короб КОРОБОВ КСП-У90Н 400х100 Е	400	100	250	3,72	4,25	5,31	6,37	7,95
Короб КОРОБОВ КСП-У90Н 500х100 Е	500	100	250	5,07	5,80	7,24	8,69	9,34
Короб КОРОБОВ КСП-У90Н 600х100 Е	600	100	250	6,36	7,27	9,09	10,91	13,63

Маркировка серии исполнения (в конце наименования изделия): УТ1,5 - Исполнение №1 (конвейерное оцинкование по методу Сендзимира), цУТ1,5 - Исполнение №2 (горячее оцинкование погружением по ГОСТ 9.307), Е - Исполнение №3 (нержавеющая сталь); S - расчетная толщина металла; N - расчетная ширина, H - расчетная высота, A - расчетный габарит, M - расчетная масса изделия

ТРОЙНИКОВАЯ СЕКЦИЯ
КОРОБ КСП-Т

Работайте выгодно!

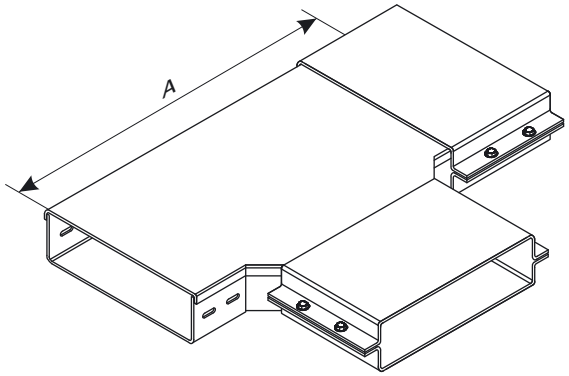

Использовать соответствующие консоли. Для закрепления секций на консолях использовать соответствующие крепления. Соединительные аксессуары входят в комплект поставки изделия.

МУЛЬТИСИСТЕМА
ЗЭМИ ЕКАТЕРИНБУРГ

Наименование изделия	N, mm	H, mm	A, mm	M (S=0.7), kg	M (S=0.8), kg	M (S=1.0), kg	M (S=1.2), kg	M (S=1.5), kg
Короб КОРОБОВ КСП-Т 100х100 УТ1,5	100	100	400	2,33	2,66	3,32	3,99	4,98
Короб КОРОБОВ КСП-Т 150х100 УТ1,5	150	100	450	2,85	3,26	4,08	4,89	6,11
Короб КОРОБОВ КСП-Т 200х100 УТ1,5	200	100	500	3,44	3,93	4,91	5,89	7,35
Короб КОРОБОВ КСП-Т 300х100 УТ1,5	300	100	600	4,77	5,45	6,81	8,17	10,20
Короб КОРОБОВ КСП-Т 400х100 УТ1,5	400	100	700	6,32	7,22	9,02	10,83	13,52
Короб КОРОБОВ КСП-Т 500х100 УТ1,5	500	100	800	8,08	9,24	11,54	13,85	17,32
Короб КОРОБОВ КСП-Т 600х100 УТ1,5	600	100	900	10,07	11,51	14,39	17,26	21,58
Короб КОРОБОВ КСП-Т 100х100 цУТ1,5	100	100	400	2,33	2,66	3,32	3,99	4,98
Короб КОРОБОВ КСП-Т 150х100 цУТ1,5	150	100	450	2,85	3,26	4,08	4,89	6,11
Короб КОРОБОВ КСП-Т 200х100 цУТ1,5	200	100	500	3,44	3,93	4,91	5,89	7,35
Короб КОРОБОВ КСП-Т 300х100 цУТ1,5	300	100	600	4,77	5,45	6,81	8,17	10,20
Короб КОРОБОВ КСП-Т 400х100 цУТ1,5	400	100	700	6,32	7,22	9,02	10,83	13,52
Короб КОРОБОВ КСП-Т 500х100 цУТ1,5	500	100	800	8,08	9,24	11,54	13,85	17,32
Короб КОРОБОВ КСП-Т 600х100 цУТ1,5	600	100	900	10,07	11,51	14,39	17,26	21,58
Короб КОРОБОВ КСП-Т 100х100 Е	100	100	400	2,33	2,66	3,32	3,99	4,98
Короб КОРОБОВ КСП-Т 150х100 Е	150	100	450	2,85	3,26	4,08	4,89	6,11
Короб КОРОБОВ КСП-Т 200х100 Е	200	100	500	3,44	3,93	4,91	5,89	7,35
Короб КОРОБОВ КСП-Т 300х100 Е	300	100	600	4,77	5,45	6,81	8,17	10,20
Короб КОРОБОВ КСП-Т 400х100 Е	400	100	700	6,32	7,22	9,02	10,83	13,52
Короб КОРОБОВ КСП-Т 500х100 Е	500	100	800	8,08	9,24	11,54	13,85	17,32
Короб КОРОБОВ КСП-Т 600х100 Е	600	100	900	10,07	11,51	14,39	17,26	21,58

Маркировка серии исполнения (в конце наименования изделия): УТ1,5 - Исполнение №1 (конвейерное оцинкование по методу Сендзимира), цУТ1,5 - Исполнение №2 (горячее оцинкование погружением по ГОСТ 9.307), Е - Исполнение №3 (нержавеющая сталь); S - расчетная толщина металла; N - расчетная ширина, H - расчетная высота, A - расчетный габарит, M - расчетная масса изделия

КРЕСТООБРАЗНАЯ СЕКЦИЯ
КОРОБ КСП-К

Работайте выгодно!

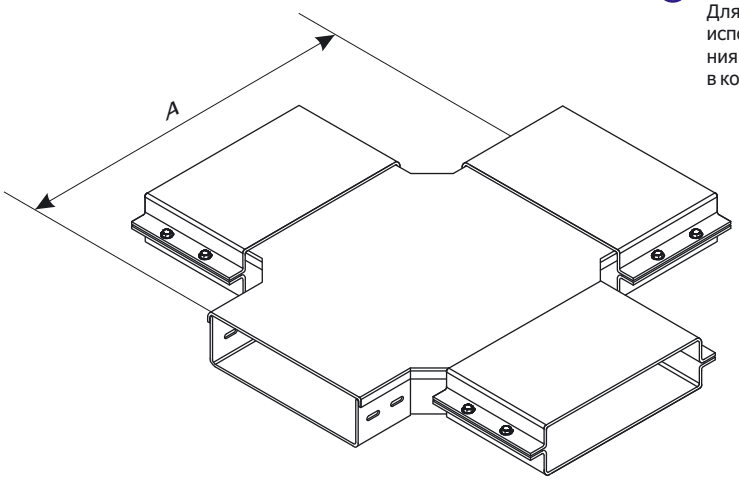

Использовать соответствующие консоли. Для закрепления секций на консолях использовать соответствующие крепления. Соединительные аксессуары входят в комплект поставки изделия.

МУЛЬТИСИСТЕМА
ЗЭМИ ЕКАТЕРИНБУРГ

Наименование изделия	N, mm	H, mm	A, mm	M (S=0.7), kg	M (S=0.8), kg	M (S=1.0), kg	M (S=1.2), kg	M (S=1.5), kg
Короб КОРОБОВ КСП-К 100х100 УТ1,5	100	100	400	3,27	3,74	4,68	5,61	7,01
Короб КОРОБОВ КСП-К 150х100 УТ1,5	150	100	450	3,86	4,41	5,51	6,61	8,25
Короб КОРОБОВ КСП-К 200х100 УТ1,5	200	100	500	4,49	5,13	6,41	7,69	9,62
Короб КОРОБОВ КСП-К 300х100 УТ1,5	300	100	600	5,93	6,78	8,47	10,17	12,70
Короб КОРОБОВ КСП-К 400х100 УТ1,5	400	100	700	7,59	8,67	10,84	13,01	16,25
Короб КОРОБОВ КСП-К 500х100 УТ1,5	500	100	800	9,05	10,34	12,93	15,51	19,39
Короб КОРОБОВ КСП-К 600х100 УТ1,5	600	100	900	9,80	11,20	13,99	16,79	25,94
Короб КОРОБОВ КСП-К 100х100 цУТ1,5	100	100	400	3,27	3,74	4,68	5,61	7,01
Короб КОРОБОВ КСП-К 150х100 цУТ1,5	150	100	450	3,86	4,41	5,51	6,61	8,25
Короб КОРОБОВ КСП-К 200х100 цУТ1,5	200	100	500	4,49	5,13	6,41	7,69	9,62
Короб КОРОБОВ КСП-К 300х100 цУТ1,5	300	100	600	5,93	6,78	8,47	10,17	12,70
Короб КОРОБОВ КСП-К 400х100 цУТ1,5	400	100	700	7,59	8,67	10,84	13,01	16,25
Короб КОРОБОВ КСП-К 500х100 цУТ1,5	500	100	800	9,05	10,34	12,93	15,51	19,39
Короб КОРОБОВ КСП-К 600х100 цУТ1,5	600	100	900	9,80	11,20	13,99	16,79	25,94
Короб КОРОБОВ КСП-К 100х100 Е	100	100	400	3,27	3,74	4,68	5,61	7,01
Короб КОРОБОВ КСП-К 150х100 Е	150	100	450	3,86	4,41	5,51	6,61	8,25
Короб КОРОБОВ КСП-К 200х100 Е	200	100	500	4,49	5,13	6,41	7,69	9,62
Короб КОРОБОВ КСП-К 300х100 Е	300	100	600	5,93	6,78	8,47	10,17	12,70
Короб КОРОБОВ КСП-К 400х100 Е	400	100	700	7,59	8,67	10,84	13,01	16,25
Короб КОРОБОВ КСП-К 500х100 Е	500	100	800	9,05	10,34	12,93	15,51	19,39
Короб КОРОБОВ КСП-К 600х100 Е	600	100	900	9,80	11,20	13,99	16,79	25,94

Маркировка серии исполнения (в конце наименования изделия): УТ1,5 - Исполнение №1 (конвейерное оцинкование по методу Сендзимира), цУТ1,5 - Исполнение №2 (горячее оцинкование погружением по ГОСТ 9.307), Е - Исполнение №3 (нержавеющая сталь); S - расчетная толщина металла; N - расчетная ширина, H - расчетная высота, A - расчетный габарит, M - расчетная масса изделия

УГЛОВАЯ СЕКЦИЯ
КОРОБ КСП-У45В

Работайте выгодно!

Использовать соответствующие консоли. Для закрепления секций на консолях использовать соответствующие крепления. Соединительные аксессуары входят в комплект поставки изделия.

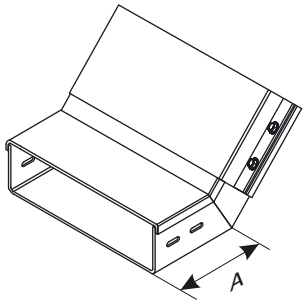

МУЛЬТИСИСТЕМА
ЗЭМИ ЕКАТЕРИНБУРГ

Наименование изделия	N, mm	H, mm	A, mm	M (S=0.7), kg	M (S=0.8), kg	M (S=1.0), kg	M (S=1.2), kg	M (S=1.5), kg
Короб КОРОБОВ КСП-У45В 100х100 УТ1,5	100	100	250	1,25	1,35	1,69	2,03	2,53
Короб КОРОБОВ КСП-У45В 150х100 УТ1,5	150	100	250	1,40	1,60	2,00	2,40	3,00
Короб КОРОБОВ КСП-У45В 200х100 УТ1,5	200	100	250	1,62	1,85	2,31	2,77	3,46
Короб КОРОБОВ КСП-У45В 300х100 УТ1,5	300	100	250	2,05	2,34	2,93	3,51	4,38
Короб КОРОБОВ КСП-У45В 400х100 УТ1,5	400	100	250	2,48	2,83	3,54	4,25	5,30
Короб КОРОБОВ КСП-У45В 500х100 УТ1,5	500	100	250	3,38	3,87	4,83	5,79	6,23
Короб КОРОБОВ КСП-У45В 600х100 УТ1,5	600	100	250	4,24	4,85	6,06	7,27	9,09
Короб КОРОБОВ КСП-У45В 100х100 цУТ1,5	100	100	250	1,25	1,35	1,69	2,03	2,53
Короб КОРОБОВ КСП-У45В 150х100 цУТ1,5	150	100	250	1,40	1,60	2,00	2,40	3,00
Короб КОРОБОВ КСП-У45В 200х100 цУТ1,5	200	100	250	1,62	1,85	2,31	2,77	3,46
Короб КОРОБОВ КСП-У45В 300х100 цУТ1,5	300	100	250	2,05	2,34	2,93	3,51	4,38
Короб КОРОБОВ КСП-У45В 400х100 цУТ1,5	400	100	250	2,48	2,83	3,54	4,25	5,30
Короб КОРОБОВ КСП-У45В 500х100 цУТ1,5	500	100	250	3,38	3,87	4,83	5,79	6,23
Короб КОРОБОВ КСП-У45В 600х100 цУТ1,5	600	100	250	4,24	4,85	6,06	7,27	9,09
Короб КОРОБОВ КСП-У45В 100х100 Е	100	100	250	1,25	1,35	1,69	2,03	2,53
Короб КОРОБОВ КСП-У45В 150х100 Е	150	100	250	1,40	1,60	2,00	2,40	3,00
Короб КОРОБОВ КСП-У45В 200х100 Е	200	100	250	1,62	1,85	2,31	2,77	3,46
Короб КОРОБОВ КСП-У45В 300х100 Е	300	100	250	2,05	2,34	2,93	3,51	4,38
Короб КОРОБОВ КСП-У45В 400х100 Е	400	100	250	2,48	2,83	3,54	4,25	5,30
Короб КОРОБОВ КСП-У45В 500х100 Е	500	100	250	3,38	3,87	4,83	5,79	6,23
Короб КОРОБОВ КСП-У45В 600х100 Е	600	100	250	4,24	4,85	6,06	7,27	9,09

Маркировка серии исполнения (в конце наименования изделия): УТ1,5 - Исполнение №1 (конвейерное оцинкование по методу Сендзимира), цУТ1,5 - Исполнение №2 (горячее оцинкование погружением по ГОСТ 9.307), Е - Исполнение №3 (нержавеющая сталь); S - расчетная толщина металла; N - расчетная ширина, H - расчетная высота, A - расчетный габарит, M - расчетная масса изделия

УГЛОВАЯ СЕКЦИЯ
КОРОБ КСП-У45Н

Работайте выгодно!

Использовать соответствующие консоли. Для закрепления секций на консолях использовать соответствующие крепления. Соединительные аксессуары входят в комплект поставки изделия.

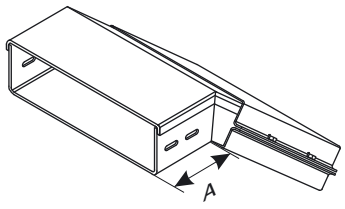

МУЛЬТИСИСТЕМА
ЗЭМИ ЕКАТЕРИНБУРГ

Наименование изделия	N, mm	H, mm	A, mm	M (S=0.7), kg	M (S=0.8), kg	M (S=1.0), kg	M (S=1.2), kg	M (S=1.5), kg
Короб КОРОБОВ КСП-У45Н 100х100 УТ1,5	100	100	250	1,25	1,35	1,69	2,03	2,53
Короб КОРОБОВ КСП-У45Н 150х100 УТ1,5	150	100	250	1,40	1,60	2,00	2,40	3,00
Короб КОРОБОВ КСП-У45Н 200х100 УТ1,5	200	100	250	1,62	1,85	2,31	2,77	3,46
Короб КОРОБОВ КСП-У45Н 300х100 УТ1,5	300	100	250	2,05	2,34	2,93	3,51	4,38
Короб КОРОБОВ КСП-У45Н 400х100 УТ1,5	400	100	250	2,48	2,83	3,54	4,25	5,30
Короб КОРОБОВ КСП-У45Н 500х100 УТ1,5	500	100	250	3,38	3,87	4,83	5,79	6,23
Короб КОРОБОВ КСП-У45Н 600х100 УТ1,5	600	100	250	4,24	4,85	6,06	7,27	9,09
Короб КОРОБОВ КСП-У45Н 100х100 цУТ1,5	100	100	250	1,25	1,35	1,69	2,03	2,53
Короб КОРОБОВ КСП-У45Н 150х100 цУТ1,5	150	100	250	1,40	1,60	2,00	2,40	3,00
Короб КОРОБОВ КСП-У45Н 200х100 цУТ1,5	200	100	250	1,62	1,85	2,31	2,77	3,46
Короб КОРОБОВ КСП-У45Н 300х100 цУТ1,5	300	100	250	2,05	2,34	2,93	3,51	4,38
Короб КОРОБОВ КСП-У45Н 400х100 цУТ1,5	400	100	250	2,48	2,83	3,54	4,25	5,30
Короб КОРОБОВ КСП-У45Н 500х100 цУТ1,5	500	100	250	3,38	3,87	4,83	5,79	6,23
Короб КОРОБОВ КСП-У45Н 600х100 цУТ1,5	600	100	250	4,24	4,85	6,06	7,27	9,09
Короб КОРОБОВ КСП-У45Н 100х100 Е	100	100	250	1,25	1,35	1,69	2,03	2,53
Короб КОРОБОВ КСП-У45Н 150х100 Е	150	100	250	1,40	1,60	2,00	2,40	3,00
Короб КОРОБОВ КСП-У45Н 200х100 Е	200	100	250	1,62	1,85	2,31	2,77	3,46
Короб КОРОБОВ КСП-У45Н 300х100 Е	300	100	250	2,05	2,34	2,93	3,51	4,38
Короб КОРОБОВ КСП-У45Н 400х100 Е	400	100	250	2,48	2,83	3,54	4,25	5,30
Короб КОРОБОВ КСП-У45Н 500х100 Е	500	100	250	3,38	3,87	4,83	5,79	6,23
Короб КОРОБОВ КСП-У45Н 600х100 Е	600	100	250	4,24	4,85	6,06	7,27	9,09

Маркировка серии исполнения (в конце наименования изделия): УТ1,5 - Исполнение №1 (конвейерное оцинкование по методу Сендзимира), цУТ1,5 - Исполнение №2 (горячее оцинкование погружением по ГОСТ 9.307), Е - Исполнение №3 (нержавеющая сталь); S - расчетная толщина металла; N - расчетная ширина, H - расчетная высота, A - расчетный габарит, M - расчетная масса изделия

УГЛОВАЯ СЕКЦИЯ
КОРОБ КСП-У45

Работайте выгодно!

Использовать соответствующие консоли. Для закрепления секций на консолях использовать соответствующие крепления. Соединительные аксессуары входят в комплект поставки изделия.

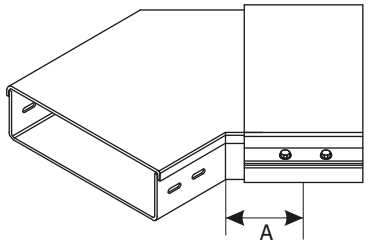

МУЛЬТИСИСТЕМА
ЗЭМИ ЕКАТЕРИНБУРГ

Наименование изделия	N, mm	H, mm	A, mm	M (S=0.7), kg	M (S=0.8), kg	M (S=1.0), kg	M (S=1.2), kg	M (S=1.5), kg
Короб КОРОБОВ КСП-У45 100х100 УТ1,5	100	100	250	1,23	1,41	1,76	2,11	2,63
Короб КОРОБОВ КСП-У45 150х100 УТ1,5	150	100	300	1,56	1,78	2,23	2,67	3,33
Короб КОРОБОВ КСП-У45 200х100 УТ1,5	200	100	350	1,92	2,20	2,75	3,30	4,11
Короб КОРОБОВ КСП-У45 300х100 УТ1,5	300	100	450	2,76	3,15	3,95	4,73	5,91
Короб КОРОБОВ КСП-У45 400х100 УТ1,5	400	100	550	3,75	4,28	5,35	6,43	8,03
Короб КОРОБОВ КСП-У45 500х100 УТ1,5	500	100	650	4,87	5,57	6,97	8,36	10,45
Короб КОРОБОВ КСП-У45 600х100 УТ1,5	600	100	750	6,81	7,78	9,73	11,67	13,19
Короб КОРОБОВ КСП-У45 100х100 цУТ1,5	100	100	250	1,23	1,41	1,76	2,11	2,63
Короб КОРОБОВ КСП-У45 150х100 цУТ1,5	150	100	300	1,56	1,78	2,23	2,67	3,33
Короб КОРОБОВ КСП-У45 200х100 цУТ1,5	200	100	350	1,92	2,20	2,75	3,30	4,11
Короб КОРОБОВ КСП-У45 300х100 цУТ1,5	300	100	450	2,76	3,15	3,95	4,73	5,91
Короб КОРОБОВ КСП-У45 400х100 цУТ1,5	400	100	550	3,75	4,28	5,35	6,43	8,03
Короб КОРОБОВ КСП-У45 500х100 цУТ1,5	500	100	650	4,87	5,57	6,97	8,36	10,45
Короб КОРОБОВ КСП-У45 600х100 цУТ1,5	600	100	750	6,81	7,78	9,73	11,67	13,19
Короб КОРОБОВ КСП-У45 100х100 Е	100	100	250	1,23	1,41	1,76	2,11	2,63
Короб КОРОБОВ КСП-У45 150х100 Е	150	100	300	1,56	1,78	2,23	2,67	3,33
Короб КОРОБОВ КСП-У45 200х100 Е	200	100	350	1,92	2,20	2,75	3,30	4,11
Короб КОРОБОВ КСП-У45 300х100 Е	300	100	450	2,76	3,15	3,95	4,73	5,91
Короб КОРОБОВ КСП-У45 400х100 Е	400	100	550	3,75	4,28	5,35	6,43	8,03
Короб КОРОБОВ КСП-У45 500х100 Е	500	100	650	4,87	5,57	6,97	8,36	10,45
Короб КОРОБОВ КСП-У45 600х100 Е	600	100	750	6,81	7,78	9,73	11,67	13,19

Маркировка серии исполнения (в конце наименования изделия): УТ1,5 - Исполнение №1 (конвейерное оцинкование по методу Сендзимира), цУТ1,5 - Исполнение №2 (горячее оцинкование погружением по ГОСТ 9.307), Е - Исполнение №3 (нержавеющая сталь); S - расчетная толщина металла; N - расчетная ширина, H - расчетная высота, A - расчетный габарит, M - расчетная масса изделия

ЗАГЛУШКА ТОРЦЕВАЯ
КОРОБ КСП

Работайте выгодно!

С метизами

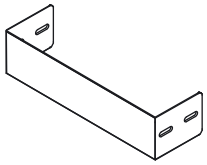

МУЛЬТИСИСТЕМА
ЗЭМИ ЕКАТЕРИНБУРГ

Наименование изделия	N, mm	H, mm	M (S=0.7), kg	M (S=0.8), kg	M (S=1.0), kg	M (S=1.2), kg	M (S=1.5), kg
Заглушка КОРОБОВ КСП 100x100 УТ1,5	100	100	0,15	0,18	0,22	0,26	0,33
Заглушка КОРОБОВ КСП 150x100 УТ1,5	150	100	0,21	0,24	0,30	0,36	0,45
Заглушка КОРОБОВ КСП 200x100 УТ1,5	200	100	0,27	0,30	0,38	0,46	0,57
Заглушка КОРОБОВ КСП 300x100 УТ1,5	300	100	0,39	0,44	0,55	0,66	0,83
Заглушка КОРОБОВ КСП 400x100 УТ1,5	400	100	0,51	0,59	0,73	0,88	1,10
Заглушка КОРОБОВ КСП 500x100 УТ1,5	500	100	0,57	0,65	0,81	0,98	1,22
Заглушка КОРОБОВ КСП 600x100 УТ1,5	600	100	0,68	0,77	0,97	1,16	1,45
Заглушка КОРОБОВ КСП 100x100 цУТ1,5	100	100	0,15	0,18	0,22	0,26	0,33
Заглушка КОРОБОВ КСП 150x100 цУТ1,5	150	100	0,21	0,24	0,30	0,36	0,45
Заглушка КОРОБОВ КСП 200x100 цУТ1,5	200	100	0,27	0,30	0,38	0,46	0,57
Заглушка КОРОБОВ КСП 300x100 цУТ1,5	300	100	0,39	0,44	0,55	0,66	0,83
Заглушка КОРОБОВ КСП 400x100 цУТ1,5	400	100	0,51	0,59	0,73	0,88	1,10
Заглушка КОРОБОВ КСП 500x100 цУТ1,5	500	100	0,57	0,65	0,81	0,98	1,22
Заглушка КОРОБОВ КСП 600x100 цУТ1,5	600	100	0,68	0,77	0,97	1,16	1,45
Заглушка КОРОБОВ КСП 100x100 Е	100	100	0,15	0,18	0,22	0,26	0,33
Заглушка КОРОБОВ КСП 150x100 Е	150	100	0,21	0,24	0,30	0,36	0,45
Заглушка КОРОБОВ КСП 200x100 Е	200	100	0,27	0,30	0,38	0,46	0,57
Заглушка КОРОБОВ КСП 300x100 Е	300	100	0,39	0,44	0,55	0,66	0,83
Заглушка КОРОБОВ КСП 400x100 Е	400	100	0,51	0,59	0,73	0,88	1,10
Заглушка КОРОБОВ КСП 500x100 Е	500	100	0,57	0,65	0,81	0,98	1,22
Заглушка КОРОБОВ КСП 600x100 Е	600	100	0,68	0,77	0,97	1,16	1,45

Маркировка серии исполнения (в конце наименования изделия): УТ1,5 - Исполнение №1 (конвейерное оцинкование по методу Сендзимира), цУТ1,5 - Исполнение №2 (горячее оцинкование погружением по ГОСТ 9.307), Е - Исполнение №3 (нержавеющая сталь); S - расчетная толщина металла; N - расчетная ширина, H - расчетная высота, A - расчетный габарит, M - расчетная масса изделия

ПОЛНОРАЗМЕРНАЯ ПРЯМАЯ СЕКЦИЯ КОРОБ КСП

Использовать соответствующие консоли. Для закрепления секций на консолях использовать соответствующие крепления. Соединительные аксессуары входят в комплект поставки изделия.

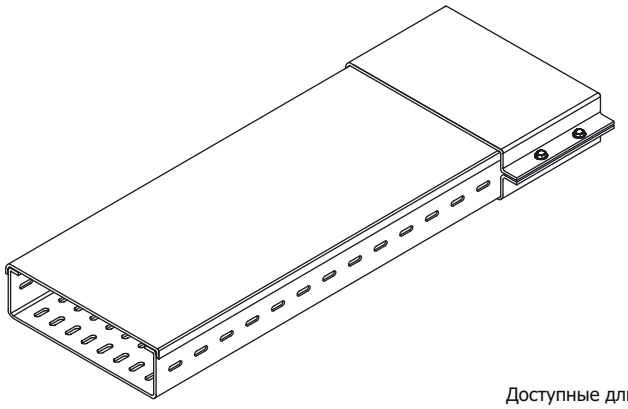

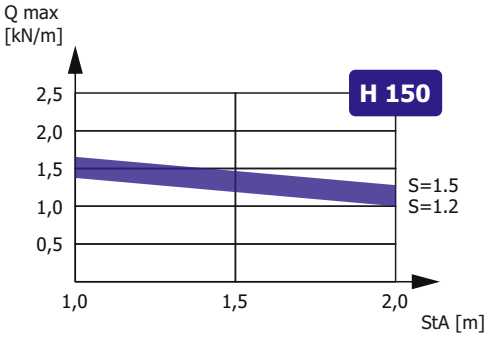

Зависимость максимальной распределенной нагрузки Qmax на днище секции высотой H, шириной N=300, длиной L=2000 от толщины металла S и расстояния между консолями StA в составе прямолинейного участка сбалансированной кабеленесущей конструкции (подробнее в Лицензии)

Доступные длины
* - базовая длина

2500	3500	9000
2000*	3000	6000

Наименование изделия	N, mm	H, mm	M (S=0.7), kg/m	M (S=0.8), kg/m	M (S=1.0), kg/m	M (S=1.2), kg/m	M (S=1.5), kg/m
Короб КОРОБОВ КСП 150x150 УТ1,5	150	150	3,90	4,50	5,60	6,70	8,20
Короб КОРОБОВ КСП 200x150 УТ1,5	200	150	4,40	5,01	6,30	7,60	9,00
Короб КОРОБОВ КСП 300x150 УТ1,5	300	150	5,80	6,70	8,20	9,80	12,10
Короб КОРОБОВ КСП 400x150 УТ1,5	400	150	6,90	7,90	9,80	11,90	14,80
Короб КОРОБОВ КСП 500x150 УТ1,5	500	150	8,15	8,30	11,60	14,00	17,30
Короб КОРОБОВ КСП 600x150 УТ1,5	600	150	9,80	10,70	13,90	16,10	19,80
Короб КОРОБОВ КСП 150x150 цУТ1,5	150	150	3,90	4,50	5,60	6,70	8,20
Короб КОРОБОВ КСП 200x150 цУТ1,5	200	150	4,40	5,01	6,30	7,60	9,00
Короб КОРОБОВ КСП 300x150 цУТ1,5	300	150	5,80	6,70	8,20	9,80	12,10
Короб КОРОБОВ КСП 400x150 цУТ1,5	400	150	6,90	7,90	9,80	11,90	14,80
Короб КОРОБОВ КСП 500x150 цУТ1,5	500	150	8,15	8,30	11,60	14,00	17,30
Короб КОРОБОВ КСП 600x150 цУТ1,5	600	150	9,80	10,70	13,90	16,10	19,80
Короб КОРОБОВ КСП 150x150 Е	150	150	3,90	4,50	5,60	6,70	8,20
Короб КОРОБОВ КСП 200x150 Е	200	150	4,40	5,01	6,30	7,60	9,00
Короб КОРОБОВ КСП 300x150 Е	300	150	5,80	6,70	8,20	9,80	12,10
Короб КОРОБОВ КСП 400x150 Е	400	150	6,90	7,90	9,80	11,90	14,80
Короб КОРОБОВ КСП 500x150 Е	500	150	8,15	8,30	11,60	14,00	17,30
Короб КОРОБОВ КСП 600x150 Е	600	150	9,80	10,70	13,90	16,10	19,80

Маркировка серии исполнения (в конце наименования изделия): УТ1,5 - Исполнение №1 (конвейерное оцинкование по методу Сендзимира), цУТ1,5 - Исполнение №2 (горячее оцинкование погружением по ГОСТ 9.307), Е - Исполнение №3 (нержавеющая сталь); Qmax - максимальная распределенная нагрузка; StA – расстояние между консолями; S - расчетная толщина металла; N - расчетная ширина; H - расчетная высота; L - расчетная длина; M - расчетная масса

УГЛОВАЯ СЕКЦИЯ
КОРОБ КСП-У90

Работайте выгодно!

Использовать соответствующие консоли. Для закрепления секций на консолях использовать соответствующие крепления. Соединительные аксессуары входят в комплект поставки изделия.

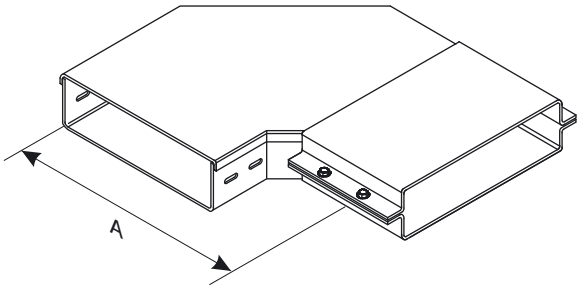

МУЛЬТИСИСТЕМА
ЗЭМИ ЕКАТЕРИНБУРГ

Наименование изделия	N, mm	H, mm	A, mm	M (S=0.7), kg	M (S=0.8), kg	M (S=1.0), kg	M (S=1.2), kg	M (S=1.5), kg
Короб КОРОБОВ КСП-У90 150х150 УТ1,5	150	150	300	2,69	3,07	3,84	4,61	5,75
Короб КОРОБОВ КСП-У90 200х150 УТ1,5	200	150	350	3,26	3,73	4,66	5,59	6,98
Короб КОРОБОВ КСП-У90 300х150 УТ1,5	300	150	450	4,58	5,23	6,54	7,84	9,79
Короб КОРОБОВ КСП-У90 400х150 УТ1,5	400	150	550	6,11	6,98	8,73	10,47	13,08
Короб КОРОБОВ КСП-У90 500х150 УТ1,5	500	150	650	7,86	8,98	11,22	13,47	16,84
Короб КОРОБОВ КСП-У90 600х150 УТ1,5	600	150	750	10,75	12,29	15,36	18,44	20,95
Короб КОРОБОВ КСП-У90 150х150 цУТ1,5	150	150	300	2,69	3,07	3,84	4,61	5,75
Короб КОРОБОВ КСП-У90 200х150 цУТ1,5	200	150	350	3,26	3,73	4,66	5,59	6,98
Короб КОРОБОВ КСП-У90 300х150 цУТ1,5	300	150	450	4,58	5,23	6,54	7,84	9,79
Короб КОРОБОВ КСП-У90 400х150 цУТ1,5	400	150	550	6,11	6,98	8,73	10,47	13,08
Короб КОРОБОВ КСП-У90 500х150 цУТ1,5	500	150	650	7,86	8,98	11,22	13,47	16,84
Короб КОРОБОВ КСП-У90 600х150 цУТ1,5	600	150	750	10,75	12,29	15,36	18,44	20,95
Короб КОРОБОВ КСП-У90 150х150 Е	150	150	300	2,69	3,07	3,84	4,61	5,75
Короб КОРОБОВ КСП-У90 200х150 Е	200	150	350	3,26	3,73	4,66	5,59	6,98
Короб КОРОБОВ КСП-У90 300х150 Е	300	150	450	4,58	5,23	6,54	7,84	9,79
Короб КОРОБОВ КСП-У90 400х150 Е	400	150	550	6,11	6,98	8,73	10,47	13,08
Короб КОРОБОВ КСП-У90 500х150 Е	500	150	650	7,86	8,98	11,22	13,47	16,84
Короб КОРОБОВ КСП-У90 600х150 Е	600	150	750	10,75	12,29	15,36	18,44	20,95

Маркировка серии исполнения (в конце наименования изделия): УТ1,5 - Исполнение №1 (конвейерное оцинкование по методу Сендзимира), цУТ1,5 - Исполнение №2 (горячее оцинкование погружением по ГОСТ 9.307), Е - Исполнение №3 (нержавеющая сталь); S - расчетная толщина металла; N - расчетная ширина, H - расчетная высота, A - расчетный габарит, M - расчетная масса изделия

УГЛОВАЯ СЕКЦИЯ
КОРОБ КСП-У90В

Работайте выгодно!

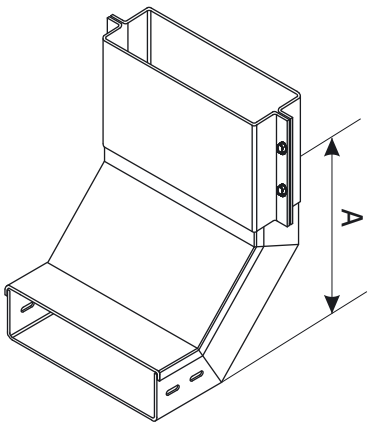

Использовать соответствующие консоли. Для закрепления секций на консолях использовать соответствующие крепления. Соединительные аксессуары входят в комплект поставки изделия.

МУЛЬТИСИСТЕМА
ЗЭМИ ЕКАТЕРИНБУРГ

Наименование изделия	N, mm	H, mm	A, mm	M (S=0.7), kg	M (S=0.8), kg	M (S=1.0), kg	M (S=1.2), kg	M (S=1.5), kg
Короб КОРОБОВ КСП-У90В 150х150 УТ1,5	150	150	300	2,62	2,99	3,74	4,49	5,60
Короб КОРОБОВ КСП-У90В 200х150 УТ1,5	200	150	300	2,91	3,33	4,16	5,00	6,24
Короб КОРОБОВ КСП-У90В 300х150 УТ1,5	300	150	300	3,67	4,19	5,24	6,29	7,85
Короб КОРОБОВ КСП-У90В 400х150 УТ1,5	400	150	300	4,37	4,99	6,24	7,49	9,36
Короб КОРОБОВ КСП-У90В 500х150 УТ1,5	500	150	300	6,44	7,36	9,20	11,04	10,71
Короб КОРОБОВ КСП-У90В 600х150 УТ1,5	600	150	300	7,73	8,83	11,04	13,25	15,03
Короб КОРОБОВ КСП-У90В 150х150 цУТ1,5	150	150	300	2,62	2,99	3,74	4,49	5,60
Короб КОРОБОВ КСП-У90В 200х150 цУТ1,5	200	150	300	2,91	3,33	4,16	5,00	6,24
Короб КОРОБОВ КСП-У90В 300х150 цУТ1,5	300	150	300	3,67	4,19	5,24	6,29	7,85
Короб КОРОБОВ КСП-У90В 400х150 цУТ1,5	400	150	300	4,37	4,99	6,24	7,49	9,36
Короб КОРОБОВ КСП-У90В 500х150 цУТ1,5	500	150	300	6,44	7,36	9,20	11,04	10,71
Короб КОРОБОВ КСП-У90В 600х150 цУТ1,5	600	150	300	7,73	8,83	11,04	13,25	15,03
Короб КОРОБОВ КСП-У90В 150х150 Е	150	150	300	2,62	2,99	3,74	4,49	5,60
Короб КОРОБОВ КСП-У90В 200х150 Е	200	150	300	2,91	3,33	4,16	5,00	6,24
Короб КОРОБОВ КСП-У90В 300х150 Е	300	150	300	3,67	4,19	5,24	6,29	7,85
Короб КОРОБОВ КСП-У90В 400х150 Е	400	150	300	4,37	4,99	6,24	7,49	9,36
Короб КОРОБОВ КСП-У90В 500х150 Е	500	150	300	6,44	7,36	9,20	11,04	10,71
Короб КОРОБОВ КСП-У90В 600х150 Е	600	150	300	7,73	8,83	11,04	13,25	15,03

Маркировка серии исполнения (в конце наименования изделия): УТ1,5 - Исполнение №1 (конвейерное оцинкование по методу Сендзимира), цУТ1,5 - Исполнение №2 (горячее оцинкование погружением по ГОСТ 9.307), Е - Исполнение №3 (нержавеющая сталь); S - расчетная толщина металла; N - расчетная ширина, H - расчетная высота, A - расчетный габарит, M - расчетная масса изделия

УГЛОВАЯ СЕКЦИЯ
КОРОБ КСП-У90Н

Работайте выгодно!

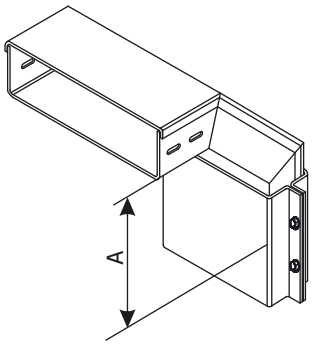

Использовать соответствующие консоли. Для закрепления секций на консолях использовать соответствующие крепления. Соединительные аксессуары входят в комплект поставки изделия.

МУЛЬТИСИСТЕМА
ЗЭМИ ЕКАТЕРИНБУРГ

Наименование изделия	N, mm	H, mm	A, mm	M (S=0.7), kg	M (S=0.8), kg	M (S=1.0), kg	M (S=1.2), kg	M (S=1.5), kg
Короб КОРОБОВ КСП-У90Н 150х150 УТ1,5	150	150	300	2,62	2,99	3,74	4,49	5,60
Короб КОРОБОВ КСП-У90Н 200х150 УТ1,5	200	150	300	2,91	3,33	4,16	5,00	6,24
Короб КОРОБОВ КСП-У90Н 300х150 УТ1,5	300	150	300	3,67	4,19	5,24	6,29	7,85
Короб КОРОБОВ КСП-У90Н 400х150 УТ1,5	400	150	300	4,37	4,99	6,24	7,49	9,36
Короб КОРОБОВ КСП-У90Н 500х150 УТ1,5	500	150	300	6,44	7,36	9,20	11,04	10,71
Короб КОРОБОВ КСП-У90Н 600х150 УТ1,5	600	150	300	7,73	8,83	11,04	13,25	15,03
Короб КОРОБОВ КСП-У90Н 150х150 цУТ1,5	150	150	300	2,62	2,99	3,74	4,49	5,60
Короб КОРОБОВ КСП-У90Н 200х150 цУТ1,5	200	150	300	2,91	3,33	4,16	5,00	6,24
Короб КОРОБОВ КСП-У90Н 300х150 цУТ1,5	300	150	300	3,67	4,19	5,24	6,29	7,85
Короб КОРОБОВ КСП-У90Н 400х150 цУТ1,5	400	150	300	4,37	4,99	6,24	7,49	9,36
Короб КОРОБОВ КСП-У90Н 500х150 цУТ1,5	500	150	300	6,44	7,36	9,20	11,04	10,71
Короб КОРОБОВ КСП-У90Н 600х150 цУТ1,5	600	150	300	7,73	8,83	11,04	13,25	15,03
Короб КОРОБОВ КСП-У90Н 150х150 Е	150	150	300	2,62	2,99	3,74	4,49	5,60
Короб КОРОБОВ КСП-У90Н 200х150 Е	200	150	300	2,91	3,33	4,16	5,00	6,24
Короб КОРОБОВ КСП-У90Н 300х150 Е	300	150	300	3,67	4,19	5,24	6,29	7,85
Короб КОРОБОВ КСП-У90Н 400х150 Е	400	150	300	4,37	4,99	6,24	7,49	9,36
Короб КОРОБОВ КСП-У90Н 500х150 Е	500	150	300	6,44	7,36	9,20	11,04	10,71
Короб КОРОБОВ КСП-У90Н 600х150 Е	600	150	300	7,73	8,83	11,04	13,25	15,03

Маркировка серии исполнения (в конце наименования изделия): УТ1,5 - Исполнение №1 (конвейерное оцинкование по методу Сендзимира), цУТ1,5 - Исполнение №2 (горячее оцинкование погружением по ГОСТ 9.307), Е - Исполнение №3 (нержавеющая сталь); S - расчетная толщина металла; N - расчетная ширина, H - расчетная высота, A - расчетный габарит, M - расчетная масса изделия

ТРОЙНИКОВАЯ СЕКЦИЯ КОРОБ КСП-Т

Работайте выгодно!

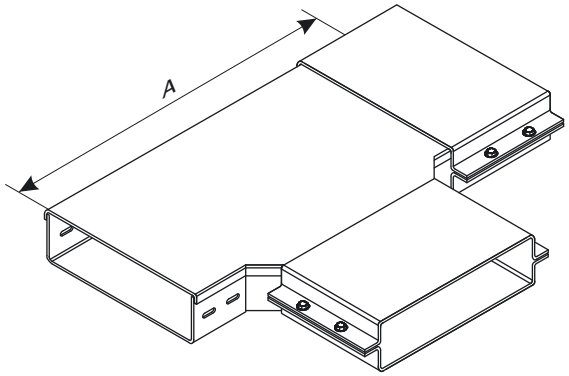

Использовать соответствующие консоли. Для закрепления секций на консолях использовать соответствующие крепления. Соединительные аксессуары входят в комплект поставки изделия.

МУЛЬТИСИСТЕМА
ЗЭМИ ЕКАТЕРИНБУРГ

Наименование изделия	N, mm	H, mm	A, mm	M (S=0.7), kg	M (S=0.8), kg	M (S=1.0), kg	M (S=1.2), kg	M (S=1.5), kg
Короб КОРОБОВ КСП-Т 150x150 УТ1,5	150	150	450	3,24	3,70	4,63	5,55	6,93
Короб КОРОБОВ КСП-Т 200x150 УТ1,5	200	150	500	3,83	4,38	5,48	6,57	8,21
Короб КОРОБОВ КСП-Т 300x150 УТ1,5	300	150	600	5,19	5,93	7,42	8,90	11,12
Короб КОРОБОВ КСП-Т 400x150 УТ1,5	400	150	700	6,77	7,74	9,67	11,60	14,50
Короб КОРОБОВ КСП-Т 500x150 УТ1,5	500	150	800	8,56	9,78	12,23	14,68	18,35
Короб КОРОБОВ КСП-Т 600x150 УТ1,5	600	150	900	10,55	12,06	15,07	18,09	22,61
Короб КОРОБОВ КСП-Т 150x150 цУТ1,5	150	150	450	3,24	3,70	4,63	5,55	6,93
Короб КОРОБОВ КСП-Т 200x150 цУТ1,5	200	150	500	3,83	4,38	5,48	6,57	8,21
Короб КОРОБОВ КСП-Т 300x150 цУТ1,5	300	150	600	5,19	5,93	7,42	8,90	11,12
Короб КОРОБОВ КСП-Т 400x150 цУТ1,5	400	150	700	6,77	7,74	9,67	11,60	14,50
Короб КОРОБОВ КСП-Т 500x150 цУТ1,5	500	150	800	8,56	9,78	12,23	14,68	18,35
Короб КОРОБОВ КСП-Т 600x150 цУТ1,5	600	150	900	10,55	12,06	15,07	18,09	22,61
Короб КОРОБОВ КСП-Т 150x150 Е	150	150	450	3,24	3,70	4,63	5,55	6,93
Короб КОРОБОВ КСП-Т 200x150 Е	200	150	500	3,83	4,38	5,48	6,57	8,21
Короб КОРОБОВ КСП-Т 300x150 Е	300	150	600	5,19	5,93	7,42	8,90	11,12
Короб КОРОБОВ КСП-Т 400x150 Е	400	150	700	6,77	7,74	9,67	11,60	14,50
Короб КОРОБОВ КСП-Т 500x150 Е	500	150	800	8,56	9,78	12,23	14,68	18,35
Короб КОРОБОВ КСП-Т 600x150 Е	600	150	900	10,55	12,06	15,07	18,09	22,61

Маркировка серии исполнения (в конце наименования изделия): УТ1,5 - Исполнение №1 (конвейерное оцинкование по методу Сендзимира), цУТ1,5 - Исполнение №2 (горячее оцинкование погружением по ГОСТ 9.307), Е - Исполнение №3 (нержавеющая сталь); S - расчетная толщина металла; N - расчетная ширина, H - расчетная высота, A - расчетный габарит, M - расчетная масса изделия

КРЕСТООБРАЗНАЯ СЕКЦИЯ
КОРОБ КСП-К

Работайте выгодно!

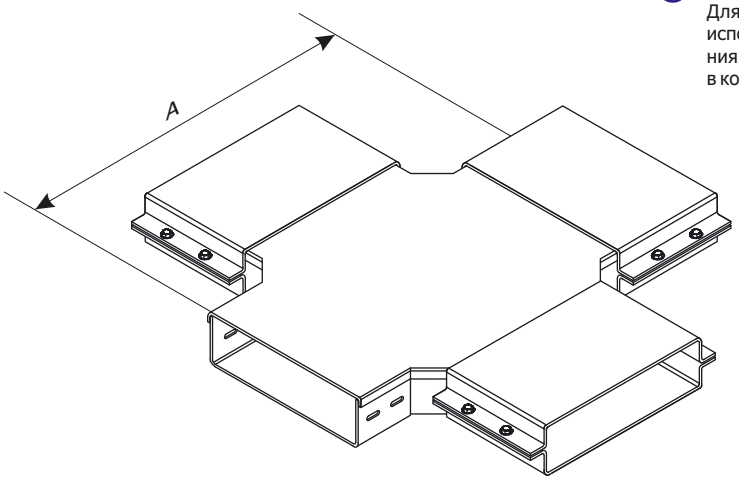

Использовать соответствующие консоли. Для закрепления секций на консолях использовать соответствующие крепления. Соединительные аксессуары входят в комплект поставки изделия.

МУЛЬТИСИСТЕМА
ЗЭМИ ЕКАТЕРИНБУРГ

Наименование изделия	N, mm	H, mm	A, mm	M (S=0.7), kg	M (S=0.8), kg	M (S=1.0), kg	M (S=1.2), kg	M (S=1.5), kg
Короб КОРОБОВ КСП-К 150x150 УТ1,5	150	150	450	4,05	4,63	5,78	6,94	8,67
Короб КОРОБОВ КСП-К 200x150 УТ1,5	200	150	500	4,95	5,66	7,07	8,48	10,62
Короб КОРОБОВ КСП-К 300x150 УТ1,5	300	150	600	6,34	7,24	9,05	10,86	13,58
Короб КОРОБОВ КСП-К 400x150 УТ1,5	400	150	700	8,00	9,14	11,43	13,71	17,15
Короб КОРОБОВ КСП-К 500x150 УТ1,5	500	150	800	10,18	11,63	14,54	17,45	21,81
Короб КОРОБОВ КСП-К 600x150 УТ1,5	600	150	900	10,93	12,49	15,61	18,73	28,36
Короб КОРОБОВ КСП-К 150x150 цУТ1,5	150	150	450	4,05	4,63	5,78	6,94	8,67
Короб КОРОБОВ КСП-К 200x150 цУТ1,5	200	150	500	4,95	5,66	7,07	8,48	10,62
Короб КОРОБОВ КСП-К 300x150 цУТ1,5	300	150	600	6,34	7,24	9,05	10,86	13,58
Короб КОРОБОВ КСП-К 400x150 цУТ1,5	400	150	700	8,00	9,14	11,43	13,71	17,15
Короб КОРОБОВ КСП-К 500x150 цУТ1,5	500	150	800	10,18	11,63	14,54	17,45	21,81
Короб КОРОБОВ КСП-К 600x150 цУТ1,5	600	150	900	10,93	12,49	15,61	18,73	28,36
Короб КОРОБОВ КСП-К 150x150 E	150	150	450	4,05	4,63	5,78	6,94	8,67
Короб КОРОБОВ КСП-К 200x150 E	200	150	500	4,95	5,66	7,07	8,48	10,62
Короб КОРОБОВ КСП-К 300x150 E	300	150	600	6,34	7,24	9,05	10,86	13,58
Короб КОРОБОВ КСП-К 400x150 E	400	150	700	8,00	9,14	11,43	13,71	17,15
Короб КОРОБОВ КСП-К 500x150 E	500	150	800	10,18	11,63	14,54	17,45	21,81
Короб КОРОБОВ КСП-К 600x150 E	600	150	900	10,93	12,49	15,61	18,73	28,36

Маркировка серии исполнения (в конце наименования изделия): УТ1,5 - Исполнение №1 (конвейерное оцинкование по методу Сендзимира), цУТ1,5 - Исполнение №2 (горячее оцинкование погружением по ГОСТ 9.307), E - Исполнение №3 (нержавеющая сталь); S - расчетная толщина металла; N - расчетная ширина, H - расчетная высота, A - расчетный габарит, M - расчетная масса изделия

УГЛОВАЯ СЕКЦИЯ
КОРОБ КСП-У45В

Работайте выгодно!

Использовать соответствующие консоли. Для закрепления секций на консолях использовать соответствующие крепления. Соединительные аксессуары входят в комплект поставки изделия.

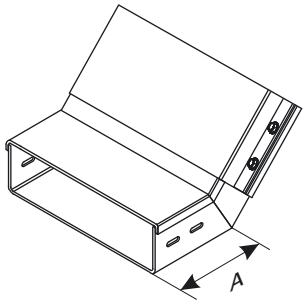

МУЛЬТИСИСТЕМА
ЗЭМИ ЕКАТЕРИНБУРГ

Наименование изделия	N, mm	H, mm	A, mm	M (S=0.7), kg	M (S=0.8), kg	M (S=1.0), kg	M (S=1.2), kg	M (S=1.5), kg
Короб КОРОБОВ КСП-У45В 150х150 УТ1,5	150	150	300	1,75	1,99	2,49	2,99	3,73
Короб КОРОБОВ КСП-У45В 200х150 УТ1,5	200	150	300	1,94	2,22	2,77	3,33	4,16
Короб КОРОБОВ КСП-У45В 300х150 УТ1,5	300	150	300	2,45	2,79	3,49	4,19	5,23
Короб КОРОБОВ КСП-У45В 400х150 УТ1,5	400	150	300	2,91	3,33	4,16	4,99	6,24
Короб КОРОБОВ КСП-У45В 500х150 УТ1,5	500	150	300	4,29	4,91	6,13	7,36	7,14
Короб КОРОБОВ КСП-У45В 600х150 УТ1,5	600	150	300	5,15	5,89	7,36	8,83	10,02
Короб КОРОБОВ КСП-У45В 150х150 цУТ1,5	150	150	300	1,75	1,99	2,49	2,99	3,73
Короб КОРОБОВ КСП-У45В 200х150 цУТ1,5	200	150	300	1,94	2,22	2,77	3,33	4,16
Короб КОРОБОВ КСП-У45В 300х150 цУТ1,5	300	150	300	2,45	2,79	3,49	4,19	5,23
Короб КОРОБОВ КСП-У45В 400х150 цУТ1,5	400	150	300	2,91	3,33	4,16	4,99	6,24
Короб КОРОБОВ КСП-У45В 500х150 цУТ1,5	500	150	300	4,29	4,91	6,13	7,36	7,14
Короб КОРОБОВ КСП-У45В 600х150 цУТ1,5	600	150	300	5,15	5,89	7,36	8,83	10,02
Короб КОРОБОВ КСП-У45В 150х150 Е	150	150	300	1,75	1,99	2,49	2,99	3,73
Короб КОРОБОВ КСП-У45В 200х150 Е	200	150	300	1,94	2,22	2,77	3,33	4,16
Короб КОРОБОВ КСП-У45В 300х150 Е	300	150	300	2,45	2,79	3,49	4,19	5,23
Короб КОРОБОВ КСП-У45В 400х150 Е	400	150	300	2,91	3,33	4,16	4,99	6,24
Короб КОРОБОВ КСП-У45В 500х150 Е	500	150	300	4,29	4,91	6,13	7,36	7,14
Короб КОРОБОВ КСП-У45В 600х150 Е	600	150	300	5,15	5,89	7,36	8,83	10,02

Маркировка серии исполнения (в конце наименования изделия): УТ1,5 - Исполнение №1 (конвейерное оцинкование по методу Сендзимира), цУТ1,5 - Исполнение №2 (горячее оцинкование погружением по ГОСТ 9.307), Е - Исполнение №3 (нержавеющая сталь); S - расчетная толщина металла; N - расчетная ширина, H - расчетная высота, A - расчетный габарит, M - расчетная масса изделия

УГЛОВАЯ СЕКЦИЯ
КОРОБ КСП-У45Н

Работайте выгодно!

Использовать соответствующие консоли. Для закрепления секций на консолях использовать соответствующие крепления. Соединительные аксессуары входят в комплект поставки изделия.

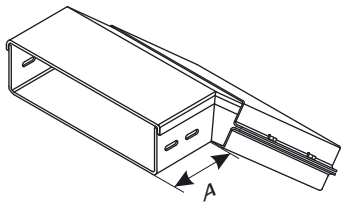

МУЛЬТИСИСТЕМА
ЗЭМИ ЕКАТЕРИНБУРГ

Наименование изделия	N, mm	H, mm	A, mm	M (S=0.7), kg	M (S=0.8), kg	M (S=1.0), kg	M (S=1.2), kg	M (S=1.5), kg
Короб КОРОБОВ КСП-У45Н 150х150 УТ1,5	150	150	300	1,75	1,99	2,49	2,99	3,73
Короб КОРОБОВ КСП-У45Н 200х150 УТ1,5	200	150	300	1,94	2,22	2,77	3,33	4,16
Короб КОРОБОВ КСП-У45Н 300х150 УТ1,5	300	150	300	2,45	2,79	3,49	4,19	5,23
Короб КОРОБОВ КСП-У45Н 400х150 УТ1,5	400	150	300	2,91	3,33	4,16	4,99	6,24
Короб КОРОБОВ КСП-У45Н 500х150 УТ1,5	500	150	300	4,29	4,91	6,13	7,36	7,14
Короб КОРОБОВ КСП-У45Н 600х150 УТ1,5	600	150	300	5,15	5,89	7,36	8,83	10,02
Короб КОРОБОВ КСП-У45Н 150х150 цУТ1,5	150	150	300	1,75	1,99	2,49	2,99	3,73
Короб КОРОБОВ КСП-У45Н 200х150 цУТ1,5	200	150	300	1,94	2,22	2,77	3,33	4,16
Короб КОРОБОВ КСП-У45Н 300х150 цУТ1,5	300	150	300	2,45	2,79	3,49	4,19	5,23
Короб КОРОБОВ КСП-У45Н 400х150 цУТ1,5	400	150	300	2,91	3,33	4,16	4,99	6,24
Короб КОРОБОВ КСП-У45Н 500х150 цУТ1,5	500	150	300	4,29	4,91	6,13	7,36	7,14
Короб КОРОБОВ КСП-У45Н 600х150 цУТ1,5	600	150	300	5,15	5,89	7,36	8,83	10,02
Короб КОРОБОВ КСП-У45Н 150х150 Е	150	150	300	1,75	1,99	2,49	2,99	3,73
Короб КОРОБОВ КСП-У45Н 200х150 Е	200	150	300	1,94	2,22	2,77	3,33	4,16
Короб КОРОБОВ КСП-У45Н 300х150 Е	300	150	300	2,45	2,79	3,49	4,19	5,23
Короб КОРОБОВ КСП-У45Н 400х150 Е	400	150	300	2,91	3,33	4,16	4,99	6,24
Короб КОРОБОВ КСП-У45Н 500х150 Е	500	150	300	4,29	4,91	6,13	7,36	7,14
Короб КОРОБОВ КСП-У45Н 600х150 Е	600	150	300	5,15	5,89	7,36	8,83	10,02

Маркировка серии исполнения (в конце наименования изделия): УТ1,5 - Исполнение №1 (конвейерное оцинкование по методу Сендзимира), цУТ1,5 - Исполнение №2 (горячее оцинкование погружением по ГОСТ 9.307), Е - Исполнение №3 (нержавеющая сталь); S - расчетная толщина металла; N - расчетная ширина, H - расчетная высота, A - расчетный габарит, M - расчетная масса изделия

УГЛОВАЯ СЕКЦИЯ
КОРОБ КСП-У45

Работайте выгодно!

Использовать соответствующие консоли. Для закрепления секций на консолях использовать соответствующие крепления. Соединительные аксессуары входят в комплект поставки изделия.

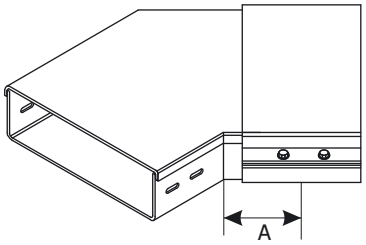

МУЛЬТИСИСТЕМА
ЗЭМИ ЕКАТЕРИНБУРГ

Наименование изделия	N, mm	H, mm	A, mm	M (S=0.7), kg	M (S=0.8), kg	M (S=1.0), kg	M (S=1.2), kg	M (S=1.5), kg
Короб КОРОБОВ КСП-У45 150x150 УТ1,5	150	150	300	1,79	2,05	2,56	3,07	3,83
Короб КОРОБОВ КСП-У45 200x150 УТ1,5	200	150	350	2,17	2,49	3,11	3,73	4,65
Короб КОРОБОВ КСП-У45 300x150 УТ1,5	300	150	450	3,05	3,49	4,36	5,23	6,53
Короб КОРОБОВ КСП-У45 400x150 УТ1,5	400	150	550	4,07	4,65	5,82	6,98	8,72
Короб КОРОБОВ КСП-У45 500x150 УТ1,5	500	150	650	5,24	5,99	7,48	8,98	11,23
Короб КОРОБОВ КСП-У45 600x150 УТ1,5	600	150	750	7,17	8,19	10,24	12,29	13,97
Короб КОРОБОВ КСП-У45 150x150 цУТ1,5	150	150	300	1,79	2,05	2,56	3,07	3,83
Короб КОРОБОВ КСП-У45 200x150 цУТ1,5	200	150	350	2,17	2,49	3,11	3,73	4,65
Короб КОРОБОВ КСП-У45 300x150 цУТ1,5	300	150	450	3,05	3,49	4,36	5,23	6,53
Короб КОРОБОВ КСП-У45 400x150 цУТ1,5	400	150	550	4,07	4,65	5,82	6,98	8,72
Короб КОРОБОВ КСП-У45 500x150 цУТ1,5	500	150	650	5,24	5,99	7,48	8,98	11,23
Короб КОРОБОВ КСП-У45 600x150 цУТ1,5	600	150	750	7,17	8,19	10,24	12,29	13,97
Короб КОРОБОВ КСП-У45 150x150 Е	150	150	300	1,79	2,05	2,56	3,07	3,83
Короб КОРОБОВ КСП-У45 200x150 Е	200	150	350	2,17	2,49	3,11	3,73	4,65
Короб КОРОБОВ КСП-У45 300x150 Е	300	150	450	3,05	3,49	4,36	5,23	6,53
Короб КОРОБОВ КСП-У45 400x150 Е	400	150	550	4,07	4,65	5,82	6,98	8,72
Короб КОРОБОВ КСП-У45 500x150 Е	500	150	650	5,24	5,99	7,48	8,98	11,23
Короб КОРОБОВ КСП-У45 600x150 Е	600	150	750	7,17	8,19	10,24	12,29	13,97

Маркировка серии исполнения (в конце наименования изделия): УТ1,5 - Исполнение №1 (конвейерное оцинкование по методу Сендзимира), цУТ1,5 - Исполнение №2 (горячее оцинкование погружением по ГОСТ 9.307), Е - Исполнение №3 (нержавеющая сталь); S - расчетная толщина металла; N - расчетная ширина, H - расчетная высота, A - расчетный габарит, M - расчетная масса изделия

ЗАГЛУШКА ТОРЦЕВАЯ КОРОБ КСП

С метизами

Работайте выгодно!

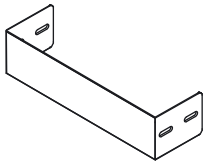

МУЛЬТИСИСТЕМА
ЗЭМИ ЕКАТЕРИНБУРГ

Наименование изделия	N, mm	H, mm	M (S=0.7), kg	M (S=0.8), kg	M (S=1.0), kg	M (S=1.2), kg	M (S=1.5), kg
Заглушка КОРОБОВ КСП 150х150 УТ1,5	150	150	0,32	0,36	0,45	0,54	0,68
Заглушка КОРОБОВ КСП 200х150 УТ1,5	200	150	0,41	0,45	0,57	0,69	0,86
Заглушка КОРОБОВ КСП 300х150 УТ1,5	300	150	0,59	0,66	0,83	0,99	1,25
Заглушка КОРОБОВ КСП 400х150 УТ1,5	400	150	0,77	0,89	1,10	1,32	1,65
Заглушка КОРОБОВ КСП 500х150 УТ1,5	500	150	0,86	0,98	1,22	1,47	1,83
Заглушка КОРОБОВ КСП 600х150 УТ1,5	600	150	1,02	1,16	1,46	1,74	2,18
Заглушка КОРОБОВ КСП 150х150 цУТ1,5	150	150	0,32	0,36	0,45	0,54	0,68
Заглушка КОРОБОВ КСП 200х150 цУТ1,5	200	150	0,41	0,45	0,57	0,69	0,86
Заглушка КОРОБОВ КСП 300х150 цУТ1,5	300	150	0,59	0,66	0,83	0,99	1,25
Заглушка КОРОБОВ КСП 400х150 цУТ1,5	400	150	0,77	0,89	1,10	1,32	1,65
Заглушка КОРОБОВ КСП 500х150 цУТ1,5	500	150	0,86	0,98	1,22	1,47	1,83
Заглушка КОРОБОВ КСП 600х150 цУТ1,5	600	150	1,02	1,16	1,46	1,74	2,18
Заглушка КОРОБОВ КСП 150х150 Е	150	150	0,32	0,36	0,45	0,54	0,68
Заглушка КОРОБОВ КСП 200х150 Е	200	150	0,41	0,45	0,57	0,69	0,86
Заглушка КОРОБОВ КСП 300х150 Е	300	150	0,59	0,66	0,83	0,99	1,25
Заглушка КОРОБОВ КСП 400х150 Е	400	150	0,77	0,89	1,10	1,32	1,65
Заглушка КОРОБОВ КСП 500х150 Е	500	150	0,86	0,98	1,22	1,47	1,83
Заглушка КОРОБОВ КСП 600х150 Е	600	150	1,02	1,16	1,46	1,74	2,18

Маркировка серии исполнения (в конце наименования изделия): УТ1,5 - Исполнение №1 (конвейерное оцинкование по методу Сендзимира), цУТ1,5 - Исполнение №2 (горячее оцинкование погружением по ГОСТ 9.307), Е - Исполнение №3 (нержавеющая сталь); S - расчетная толщина металла; N - расчетная ширина, H - расчетная высота, A - расчетный габарит, M - расчетная масса изделия

ПОЛНОРАЗМЕРНАЯ ПРЯМАЯ СЕКЦИЯ КОРОБ КСП

Использовать соответствующие консоли. Для закрепления секций на консолях использовать соответствующие крепления. Соединительные аксессуары входят в комплект поставки изделия.

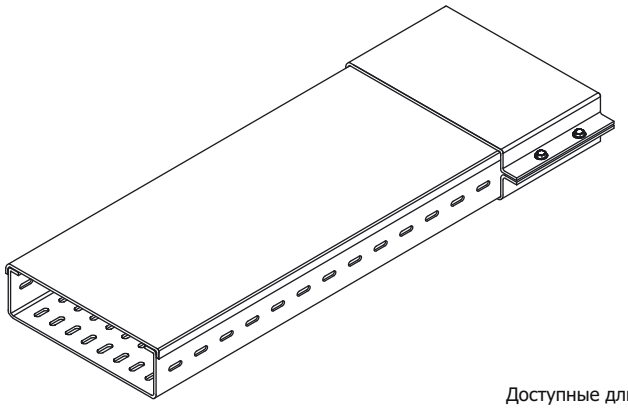

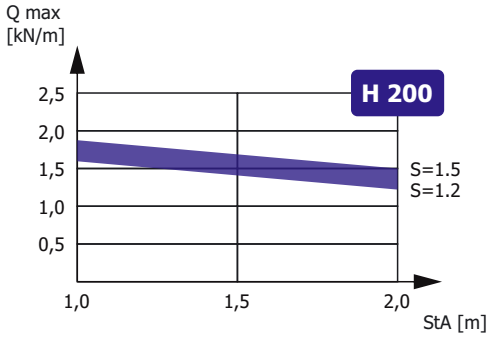

Зависимость максимальной распределенной нагрузки Qmax на днище секции высотой H, шириной N=300, длиной L=2000 от толщины металла S и расстояния между консолями StA в составе прямолинейного участка сбалансированной кабеленесущей конструкции (подробнее в Лицензии)

Доступные длины
* - базовая длина

2500	3500	9000
2000*	3000	6000

Наименование изделия	N, mm	H, mm	M (S=0.7), kg/m	M (S=0.8), kg/m	M (S=1.0), kg/m	M (S=1.2), kg/m	M (S=1.5), kg/m
Короб КОРОБОВ КСП 200x200 УТ1,5	200	200	5,10	5,90	7,30	8,90	10,60
Короб КОРОБОВ КСП 300x200 УТ1,5	300	200	6,25	6,80	8,90	10,60	13,40
Короб КОРОБОВ КСП 400x200 УТ1,5	400	200	7,60	8,90	10,60	12,80	15,90
Короб КОРОБОВ КСП 500x200 УТ1,5	500	200	8,60	9,30	12,35	14,90	19,80
Короб КОРОБОВ КСП 600x200 УТ1,5	600	200	11,22	11,80	14,90	17,60	21,10
Короб КОРОБОВ КСП 200x200 цУТ1,5	200	200	5,10	5,90	7,30	8,90	10,60
Короб КОРОБОВ КСП 300x200 цУТ1,5	300	200	6,25	6,80	8,90	10,60	13,40
Короб КОРОБОВ КСП 400x200 цУТ1,5	400	200	7,60	8,90	10,60	12,80	15,90
Короб КОРОБОВ КСП 500x200 цУТ1,5	500	200	8,60	9,30	12,35	14,90	19,80
Короб КОРОБОВ КСП 600x200 цУТ1,5	600	200	11,22	11,80	14,90	17,60	21,10
Короб КОРОБОВ КСП 200x200 E	200	200	5,10	5,90	7,30	8,90	10,60
Короб КОРОБОВ КСП 300x200 E	300	200	6,25	6,80	8,90	10,60	13,40
Короб КОРОБОВ КСП 400x200 E	400	200	7,60	8,90	10,60	12,80	15,90
Короб КОРОБОВ КСП 500x200 E	500	200	8,60	9,30	12,35	14,90	19,80
Короб КОРОБОВ КСП 600x200 E	600	200	11,22	11,80	14,90	17,60	21,10

Маркировка серии исполнения (в конце наименования изделия): УТ1,5 - Исполнение №1 (конвейерное оцинкование по методу Сендзимира), цУТ1,5 - Исполнение №2 (горячее оцинкование погружением по ГОСТ 9.307), E - Исполнение №3 (нержавеющая сталь); Qmax - максимальная распределенная нагрузка; StA – расстояние между консолями; S - расчетная толщина металла; N - расчетная ширина; H - расчетная высота; L - расчетная длина; M - расчетная масса

УГЛОВАЯ СЕКЦИЯ
КОРОБ КСП-У90

Работайте выгодно!

Использовать соответствующие консоли. Для закрепления секций на консолях использовать соответствующие крепления. Соединительные аксессуары входят в комплект поставки изделия.

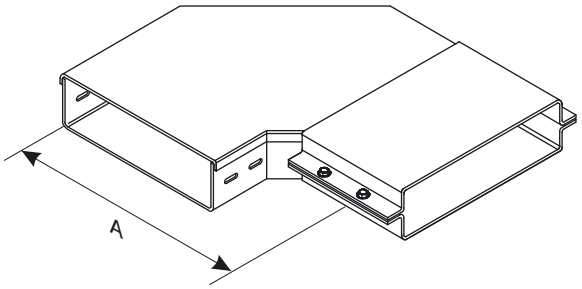

МУЛЬТИСИСТЕМА
ЗЭМИ ЕКАТЕРИНБУРГ

Наименование изделия	N, mm	H, mm	A, mm	M (S=0.7), kg	M (S=0.8), kg	M (S=1.0), kg	M (S=1.2), kg	M (S=1.5), kg
Короб КОРОБОВ КСП-У90 200х200 УТ1,5	200	200	350	3,64	4,16	5,20	6,24	7,79
Короб КОРОБОВ КСП-У90 300х200 УТ1,5	300	200	450	5,00	5,72	7,15	8,58	10,72
Короб КОРОБОВ КСП-У90 400х200 УТ1,5	400	200	550	6,60	7,54	9,42	11,31	14,14
Короб КОРОБОВ КСП-У90 500х200 УТ1,5	500	200	650	8,40	9,60	12,00	14,40	18,00
Короб КОРОБОВ КСП-У90 600х200 УТ1,5	600	200	750	11,30	12,91	16,14	19,37	22,11
Короб КОРОБОВ КСП-У90 200х200 цУТ1,5	200	200	350	3,64	4,16	5,20	6,24	7,79
Короб КОРОБОВ КСП-У90 300х200 цУТ1,5	300	200	450	5,00	5,72	7,15	8,58	10,72
Короб КОРОБОВ КСП-У90 400х200 цУТ1,5	400	200	550	6,60	7,54	9,42	11,31	14,14
Короб КОРОБОВ КСП-У90 500х200 цУТ1,5	500	200	650	8,40	9,60	12,00	14,40	18,00
Короб КОРОБОВ КСП-У90 600х200 цУТ1,5	600	200	750	11,30	12,91	16,14	19,37	22,11
Короб КОРОБОВ КСП-У90 200х200 Е	200	200	350	3,64	4,16	5,20	6,24	7,79
Короб КОРОБОВ КСП-У90 300х200 Е	300	200	450	5,00	5,72	7,15	8,58	10,72
Короб КОРОБОВ КСП-У90 400х200 Е	400	200	550	6,60	7,54	9,42	11,31	14,14
Короб КОРОБОВ КСП-У90 500х200 Е	500	200	650	8,40	9,60	12,00	14,40	18,00
Короб КОРОБОВ КСП-У90 600х200 Е	600	200	750	11,30	12,91	16,14	19,37	22,11

Маркировка серии исполнения (в конце наименования изделия): УТ1,5 - Исполнение №1 (конвейерное оцинкование по методу Сендзимира), цУТ1,5 - Исполнение №2 (горячее оцинкование погружением по ГОСТ 9.307), Е - Исполнение №3 (нержавеющая сталь); S - расчетная толщина металла; N - расчетная ширина, H - расчетная высота, A - расчетный габарит, M - расчетная масса изделия

УГЛОВАЯ СЕКЦИЯ
КОРОБ КСП-У90В

Работайте выгодно!

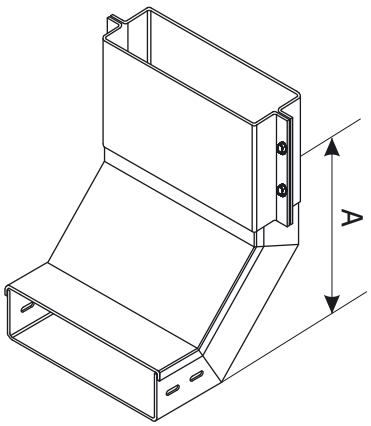

Использовать соответствующие консоли. Для закрепления секций на консолях использовать соответствующие крепления. Соединительные аксессуары входят в комплект поставки изделия.

МУЛЬТИСИСТЕМА
ЗЭМИ ЕКАТЕРИНБУРГ

Наименование изделия	N, mm	H, mm	A, mm	M (S=0.7), kg	M (S=0.8), kg	M (S=1.0), kg	M (S=1.2), kg	M (S=1.5), kg
Короб КОРОБОВ КСП-У90В 200х200 УТ1,5	200	200	350	3,57	4,08	5,10	6,12	7,64
Короб КОРОБОВ КСП-У90В 300х200 УТ1,5	300	200	350	4,32	4,94	6,17	7,40	9,26
Короб КОРОБОВ КСП-У90В 400х200 УТ1,5	400	200	350	5,08	5,80	7,26	8,71	10,89
Короб КОРОБОВ КСП-У90В 500х200 УТ1,5	500	200	350	7,81	8,92	11,15	13,38	12,14
Короб КОРОБОВ КСП-У90В 600х200 УТ1,5	600	200	350	9,10	10,40	13,00	15,59	16,43
Короб КОРОБОВ КСП-У90В 200х200 цУТ1,5	200	200	350	3,57	4,08	5,10	6,12	7,64
Короб КОРОБОВ КСП-У90В 300х200 цУТ1,5	300	200	350	4,32	4,94	6,17	7,40	9,26
Короб КОРОБОВ КСП-У90В 400х200 цУТ1,5	400	200	350	5,08	5,80	7,26	8,71	10,89
Короб КОРОБОВ КСП-У90В 500х200 цУТ1,5	500	200	350	7,81	8,92	11,15	13,38	12,14
Короб КОРОБОВ КСП-У90В 600х200 цУТ1,5	600	200	350	9,10	10,40	13,00	15,59	16,43
Короб КОРОБОВ КСП-У90В 200х200 Е	200	200	350	3,57	4,08	5,10	6,12	7,64
Короб КОРОБОВ КСП-У90В 300х200 Е	300	200	350	4,32	4,94	6,17	7,40	9,26
Короб КОРОБОВ КСП-У90В 400х200 Е	400	200	350	5,08	5,80	7,26	8,71	10,89
Короб КОРОБОВ КСП-У90В 500х200 Е	500	200	350	7,81	8,92	11,15	13,38	12,14
Короб КОРОБОВ КСП-У90В 600х200 Е	600	200	350	9,10	10,40	13,00	15,59	16,43

Маркировка серии исполнения (в конце наименования изделия): УТ1,5 - Исполнение №1 (конвейерное оцинкование по методу Сендзимира), цУТ1,5 - Исполнение №2 (горячее оцинкование погружением по ГОСТ 9.307), Е - Исполнение №3 (нержавеющая сталь); S - расчетная толщина металла; N - расчетная ширина, H - расчетная высота, A - расчетный габарит, M - расчетная масса изделия

УГЛОВАЯ СЕКЦИЯ
КОРОБ КСП-У90Н

Работайте выгодно!

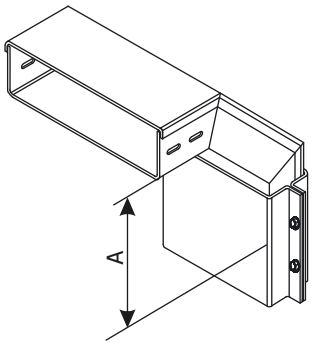

Использовать соответствующие консоли. Для закрепления секций на консолях использовать соответствующие крепления. Соединительные аксессуары входят в комплект поставки изделия.

МУЛЬТИСИСТЕМА
ЗЭМИ ЕКАТЕРИНБУРГ

Наименование изделия	N, mm	H, mm	A, mm	M (S=0.7), kg	M (S=0.8), kg	M (S=1.0), kg	M (S=1.2), kg	M (S=1.5), kg
Короб КОРОБОВ КСП-У90Н 200х200 УТ1,5	200	200	350	3,57	4,08	5,10	6,12	7,64
Короб КОРОБОВ КСП-У90Н 300х200 УТ1,5	300	200	350	4,32	4,94	6,17	7,40	9,26
Короб КОРОБОВ КСП-У90Н 400х200 УТ1,5	400	200	350	5,08	5,80	7,26	8,71	10,89
Короб КОРОБОВ КСП-У90Н 500х200 УТ1,5	500	200	350	7,81	8,92	11,15	13,38	12,14
Короб КОРОБОВ КСП-У90Н 600х200 УТ1,5	600	200	350	9,10	10,40	13,00	15,59	16,43
Короб КОРОБОВ КСП-У90Н 200х200 цУТ1,5	200	200	350	3,57	4,08	5,10	6,12	7,64
Короб КОРОБОВ КСП-У90Н 300х200 цУТ1,5	300	200	350	4,32	4,94	6,17	7,40	9,26
Короб КОРОБОВ КСП-У90Н 400х200 цУТ1,5	400	200	350	5,08	5,80	7,26	8,71	10,89
Короб КОРОБОВ КСП-У90Н 500х200 цУТ1,5	500	200	350	7,81	8,92	11,15	13,38	12,14
Короб КОРОБОВ КСП-У90Н 600х200 цУТ1,5	600	200	350	9,10	10,40	13,00	15,59	16,43
Короб КОРОБОВ КСП-У90Н 200х200 Е	200	200	350	3,57	4,08	5,10	6,12	7,64
Короб КОРОБОВ КСП-У90Н 300х200 Е	300	200	350	4,32	4,94	6,17	7,40	9,26
Короб КОРОБОВ КСП-У90Н 400х200 Е	400	200	350	5,08	5,80	7,26	8,71	10,89
Короб КОРОБОВ КСП-У90Н 500х200 Е	500	200	350	7,81	8,92	11,15	13,38	12,14
Короб КОРОБОВ КСП-У90Н 600х200 Е	600	200	350	9,10	10,40	13,00	15,59	16,43

Маркировка серии исполнения (в конце наименования изделия): УТ1,5 - Исполнение №1 (конвейерное оцинкование по методу Сендзимира), цУТ1,5 - Исполнение №2 (горячее оцинкование погружением по ГОСТ 9.307), Е - Исполнение №3 (нержавеющая сталь); S - расчетная толщина металла; N - расчетная ширина, H - расчетная высота, A - расчетный габарит, M - расчетная масса изделия

ТРОЙНИКОВАЯ СЕКЦИЯ
КОРОБ КСП-Т

Работайте выгодно!

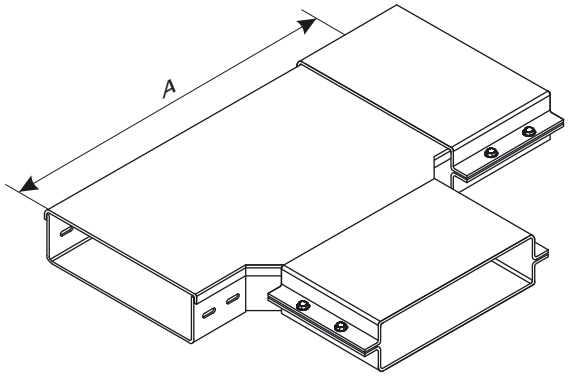

Использовать соответствующие консоли. Для закрепления секций на консолях использовать соответствующие крепления. Соединительные аксессуары входят в комплект поставки изделия.

МУЛЬТИСИСТЕМА
ЗЭМИ ЕКАТЕРИНБУРГ

Наименование изделия	N, mm	H, mm	A, mm	M (S=0.7), kg	M (S=0.8), kg	M (S=1.0), kg	M (S=1.2), kg	M (S=1.5), kg
Короб КОРОБОВ КСП-Т 200x200 УТ1,5	200	200	500	4,23	4,84	6,05	7,26	9,06
Короб КОРОБОВ КСП-Т 300x200 УТ1,5	300	200	600	5,61	6,42	8,02	9,62	12,03
Короб КОРОБОВ КСП-Т 400x200 УТ1,5	400	200	700	7,22	8,25	10,32	12,38	15,48
Короб КОРОБОВ КСП-Т 500x200 УТ1,5	500	200	800	9,04	10,33	12,92	15,50	19,38
Короб КОРОБОВ КСП-Т 600x200 УТ1,5	600	200	900	11,03	12,61	15,76	18,91	23,64
Короб КОРОБОВ КСП-Т 200x200 цУТ1,5	200	200	500	4,23	4,84	6,05	7,26	9,06
Короб КОРОБОВ КСП-Т 300x200 цУТ1,5	300	200	600	5,61	6,42	8,02	9,62	12,03
Короб КОРОБОВ КСП-Т 400x200 цУТ1,5	400	200	700	7,22	8,25	10,32	12,38	15,48
Короб КОРОБОВ КСП-Т 500x200 цУТ1,5	500	200	800	9,04	10,33	12,92	15,50	19,38
Короб КОРОБОВ КСП-Т 600x200 цУТ1,5	600	200	900	11,03	12,61	15,76	18,91	23,64
Короб КОРОБОВ КСП-Т 200x200 Е	200	200	500	4,23	4,84	6,05	7,26	9,06
Короб КОРОБОВ КСП-Т 300x200 Е	300	200	600	5,61	6,42	8,02	9,62	12,03
Короб КОРОБОВ КСП-Т 400x200 Е	400	200	700	7,22	8,25	10,32	12,38	15,48
Короб КОРОБОВ КСП-Т 500x200 Е	500	200	800	9,04	10,33	12,92	15,50	19,38
Короб КОРОБОВ КСП-Т 600x200 Е	600	200	900	11,03	12,61	15,76	18,91	23,64

Маркировка серии исполнения (в конце наименования изделия): УТ1,5 - Исполнение №1 (конвейерное оцинкование по методу Сендзимира), цУТ1,5 - Исполнение №2 (горячее оцинкование погружением по ГОСТ 9.307), Е - Исполнение №3 (нержавеющая сталь); S - расчетная толщина металла; N - расчетная ширина, H - расчетная высота, A - расчетный габарит, M - расчетная масса изделия

КРЕСТООБРАЗНАЯ СЕКЦИЯ КОРОБ КСП-К

Работайте выгодно!

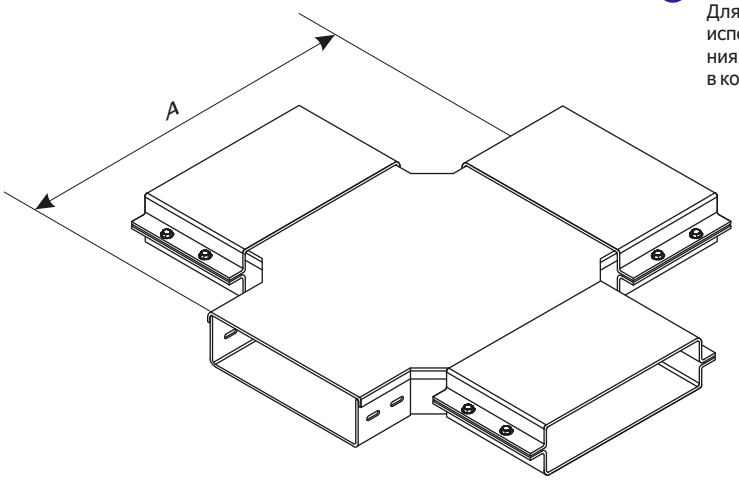

Использовать соответствующие консоли. Для закрепления секций на консолях использовать соответствующие крепления. Соединительные аксессуары входят в комплект поставки изделия.

МУЛЬТИСИСТЕМА
ЗЭМИ ЕКАТЕРИНБУРГ

Наименование изделия	N, mm	H, mm	A, mm	M (S=0.7), kg	M (S=0.8), kg	M (S=1.0), kg	M (S=1.2), kg	M (S=1.5), kg
Короб КОРОБОВ КСП-К 200х200 УТ1,5	200	200	500	5,10	5,82	7,28	8,74	10,91
Короб КОРОБОВ КСП-К 300х200 УТ1,5	300	200	600	6,53	7,47	9,33	11,20	13,99
Короб КОРОБОВ КСП-К 400х200 УТ1,5	400	200	700	8,19	9,36	11,70	14,03	17,54
Короб КОРОБОВ КСП-К 500х200 УТ1,5	500	200	800	11,31	12,92	16,15	19,38	24,23
Короб КОРОБОВ КСП-К 600х200 УТ1,5	600	200	900	12,05	13,78	17,22	20,66	30,78
Короб КОРОБОВ КСП-К 200х200 цУТ1,5	200	200	500	5,10	5,82	7,28	8,74	10,91
Короб КОРОБОВ КСП-К 300х200 цУТ1,5	300	200	600	6,53	7,47	9,33	11,20	13,99
Короб КОРОБОВ КСП-К 400х200 цУТ1,5	400	200	700	8,19	9,36	11,70	14,03	17,54
Короб КОРОБОВ КСП-К 500х200 цУТ1,5	500	200	800	11,31	12,92	16,15	19,38	24,23
Короб КОРОБОВ КСП-К 600х200 цУТ1,5	600	200	900	12,05	13,78	17,22	20,66	30,78
Короб КОРОБОВ КСП-К 200х200 Е	200	200	500	5,10	5,82	7,28	8,74	10,91
Короб КОРОБОВ КСП-К 300х200 Е	300	200	600	6,53	7,47	9,33	11,20	13,99
Короб КОРОБОВ КСП-К 400х200 Е	400	200	700	8,19	9,36	11,70	14,03	17,54
Короб КОРОБОВ КСП-К 500х200 Е	500	200	800	11,31	12,92	16,15	19,38	24,23
Короб КОРОБОВ КСП-К 600х200 Е	600	200	900	12,05	13,78	17,22	20,66	30,78

Маркировка серии исполнения (в конце наименования изделия): УТ1,5 - Исполнение №1 (конвейерное оцинкование по методу Сендзимира), цУТ1,5 - Исполнение №2 (горячее оцинкование погружением по ГОСТ 9.307), Е - Исполнение №3 (нержавеющая сталь); S - расчетная толщина металла; N - расчетная ширина, H - расчетная высота, A - расчетный габарит, M - расчетная масса изделия

УГЛОВАЯ СЕКЦИЯ
КОРОБ КСП-У45В

Работайте выгодно!

Использовать соответствующие консоли. Для закрепления секций на консолях использовать соответствующие крепления. Соединительные аксессуары входят в комплект поставки изделия.

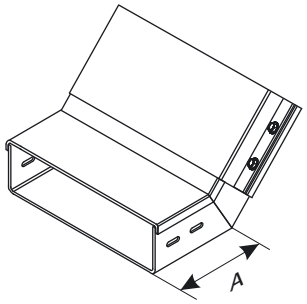

МУЛЬТИСИСТЕМА
ЗЭМИ ЕКАТЕРИНБУРГ

Наименование изделия	N, mm	H, mm	A, mm	M (S=0.7), kg	M (S=0.8), kg	M (S=1.0), kg	M (S=1.2), kg	M (S=1.5), kg
Короб КОРОБОВ КСП-У45В 200х200 УТ1,5	200	200	350	2,38	2,72	3,40	4,08	5,09
Короб КОРОБОВ КСП-У45В 300х200 УТ1,5	300	200	350	2,88	3,29	4,11	4,93	6,17
Короб КОРОБОВ КСП-У45В 400х200 УТ1,5	400	200	350	3,39	3,87	4,84	5,81	7,26
Короб КОРОБОВ КСП-У45В 500х200 УТ1,5	500	200	350	5,21	5,95	7,43	8,92	8,09
Короб КОРОБОВ КСП-У45В 600х200 УТ1,5	600	200	350	6,07	6,93	8,67	10,39	10,95
Короб КОРОБОВ КСП-У45В 200х200 цУТ1,5	200	200	350	2,38	2,72	3,40	4,08	5,09
Короб КОРОБОВ КСП-У45В 300х200 цУТ1,5	300	200	350	2,88	3,29	4,11	4,93	6,17
Короб КОРОБОВ КСП-У45В 400х200 цУТ1,5	400	200	350	3,39	3,87	4,84	5,81	7,26
Короб КОРОБОВ КСП-У45В 500х200 цУТ1,5	500	200	350	5,21	5,95	7,43	8,92	8,09
Короб КОРОБОВ КСП-У45В 600х200 цУТ1,5	600	200	350	6,07	6,93	8,67	10,39	10,95
Короб КОРОБОВ КСП-У45В 200х200 Е	200	200	350	2,38	2,72	3,40	4,08	5,09
Короб КОРОБОВ КСП-У45В 300х200 Е	300	200	350	2,88	3,29	4,11	4,93	6,17
Короб КОРОБОВ КСП-У45В 400х200 Е	400	200	350	3,39	3,87	4,84	5,81	7,26
Короб КОРОБОВ КСП-У45В 500х200 Е	500	200	350	5,21	5,95	7,43	8,92	8,09
Короб КОРОБОВ КСП-У45В 600х200 Е	600	200	350	6,07	6,93	8,67	10,39	10,95

Маркировка серии исполнения (в конце наименования изделия): УТ1,5 - Исполнение №1 (конвейерное оцинкование по методу Сендзимира), цУТ1,5 - Исполнение №2 (горячее оцинкование погружением по ГОСТ 9.307), Е - Исполнение №3 (нержавеющая сталь); S - расчетная толщина металла; N - расчетная ширина, H - расчетная высота, A - расчетный габарит, M - расчетная масса изделия

УГЛОВАЯ СЕКЦИЯ
КОРОБ КСП-У45Н

Работайте выгодно!

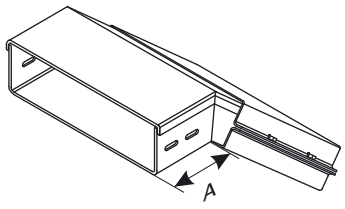

Использовать соответствующие консоли. Для закрепления секций на консолях использовать соответствующие крепления. Соединительные аксессуары входят в комплект поставки изделия.

МУЛЬТИСИСТЕМА
ЗЭМИ ЕКАТЕРИНБУРГ

Наименование изделия	N, mm	H, mm	A, mm	M (S=0.7), kg	M (S=0.8), kg	M (S=1.0), kg	M (S=1.2), kg	M (S=1.5), kg
Короб КОРОБОВ КСП-У45Н 200х200 УТ1,5	200	200	350	2,38	2,72	3,40	4,08	5,09
Короб КОРОБОВ КСП-У45Н 300х200 УТ1,5	300	200	350	2,88	3,29	4,11	4,93	6,17
Короб КОРОБОВ КСП-У45Н 400х200 УТ1,5	400	200	350	3,39	3,87	4,84	5,81	7,26
Короб КОРОБОВ КСП-У45Н 500х200 УТ1,5	500	200	350	5,21	5,95	7,43	8,92	8,09
Короб КОРОБОВ КСП-У45Н 600х200 УТ1,5	600	200	350	6,07	6,93	8,67	10,39	10,95
Короб КОРОБОВ КСП-У45Н 200х200 цУТ1,5	200	200	350	2,38	2,72	3,40	4,08	5,09
Короб КОРОБОВ КСП-У45Н 300х200 цУТ1,5	300	200	350	2,88	3,29	4,11	4,93	6,17
Короб КОРОБОВ КСП-У45Н 400х200 цУТ1,5	400	200	350	3,39	3,87	4,84	5,81	7,26
Короб КОРОБОВ КСП-У45Н 500х200 цУТ1,5	500	200	350	5,21	5,95	7,43	8,92	8,09
Короб КОРОБОВ КСП-У45Н 600х200 цУТ1,5	600	200	350	6,07	6,93	8,67	10,39	10,95
Короб КОРОБОВ КСП-У45Н 200х200 Е	200	200	350	2,38	2,72	3,40	4,08	5,09
Короб КОРОБОВ КСП-У45Н 300х200 Е	300	200	350	2,88	3,29	4,11	4,93	6,17
Короб КОРОБОВ КСП-У45Н 400х200 Е	400	200	350	3,39	3,87	4,84	5,81	7,26
Короб КОРОБОВ КСП-У45Н 500х200 Е	500	200	350	5,21	5,95	7,43	8,92	8,09
Короб КОРОБОВ КСП-У45Н 600х200 Е	600	200	350	6,07	6,93	8,67	10,39	10,95

Маркировка серии исполнения (в конце наименования изделия): УТ1,5 - Исполнение №1 (конвейерное оцинкование по методу Сендзимира), цУТ1,5 - Исполнение №2 (горячее оцинкование погружением по ГОСТ 9.307), Е - Исполнение №3 (нержавеющая сталь); S - расчетная толщина металла; N - расчетная ширина, H - расчетная высота, A - расчетный габарит, M - расчетная масса изделия

УГЛОВАЯ СЕКЦИЯ
КОРОБ КСП-У45

Работайте выгодно!

Использовать соответствующие консоли. Для закрепления секций на консолях использовать соответствующие крепления. Соединительные аксессуары входят в комплект поставки изделия.

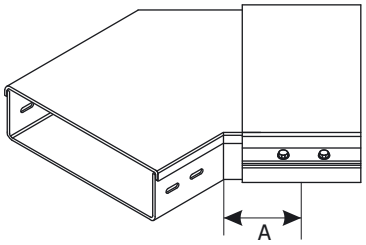

МУЛЬТИСИСТЕМА
ЗЭМИ ЕКАТЕРИНБУРГ

Наименование изделия	N, mm	H, mm	A, mm	M (S=0.7), kg	M (S=0.8), kg	M (S=1.0), kg	M (S=1.2), kg	M (S=1.5), kg
Короб КОРОБОВ КСП-У45 200х200 УТ1,5	200	200	350	2,43	2,77	3,47	4,16	5,19
Короб КОРОБОВ КСП-У45 300х200 УТ1,5	300	200	450	3,33	3,81	4,77	5,72	7,15
Короб КОРОБОВ КСП-У45 400х200 УТ1,5	400	200	550	4,40	5,03	6,28	7,54	9,43
Короб КОРОБОВ КСП-У45 500х200 УТ1,5	500	200	650	5,60	6,40	8,00	9,60	12,00
Короб КОРОБОВ КСП-У45 600х200 УТ1,5	600	200	750	7,53	8,61	10,76	12,91	14,74
Короб КОРОБОВ КСП-У45 200х200 цУТ1,5	200	200	350	2,43	2,77	3,47	4,16	5,19
Короб КОРОБОВ КСП-У45 300х200 цУТ1,5	300	200	450	3,33	3,81	4,77	5,72	7,15
Короб КОРОБОВ КСП-У45 400х200 цУТ1,5	400	200	550	4,40	5,03	6,28	7,54	9,43
Короб КОРОБОВ КСП-У45 500х200 цУТ1,5	500	200	650	5,60	6,40	8,00	9,60	12,00
Короб КОРОБОВ КСП-У45 600х200 цУТ1,5	600	200	750	7,53	8,61	10,76	12,91	14,74
Короб КОРОБОВ КСП-У45 200х200 Е	200	200	350	2,43	2,77	3,47	4,16	5,19
Короб КОРОБОВ КСП-У45 300х200 Е	300	200	450	3,33	3,81	4,77	5,72	7,15
Короб КОРОБОВ КСП-У45 400х200 Е	400	200	550	4,40	5,03	6,28	7,54	9,43
Короб КОРОБОВ КСП-У45 500х200 Е	500	200	650	5,60	6,40	8,00	9,60	12,00
Короб КОРОБОВ КСП-У45 600х200 Е	600	200	750	7,53	8,61	10,76	12,91	14,74

Маркировка серии исполнения (в конце наименования изделия): УТ1,5 - Исполнение №1 (конвейерное оцинкование по методу Сендзимира), цУТ1,5 - Исполнение №2 (горячее оцинкование погружением по ГОСТ 9.307), Е - Исполнение №3 (нержавеющая сталь); S - расчетная толщина металла; N - расчетная ширина, H - расчетная высота, A - расчетный габарит, M - расчетная масса изделия

ЗАГЛУШКА ТОРЦЕВАЯ КОРОБ КСП

С метизами

Работайте выгодно!

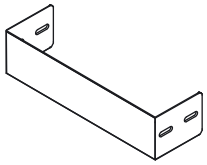

МУЛЬТИСИСТЕМА
ЗЭМИ ЕКАТЕРИНБУРГ

Наименование изделия	N, mm	H, mm	M (S=0.7), kg	M (S=0.8), kg	M (S=1.0), kg	M (S=1.2), kg	M (S=1.5), kg
Заглушка КОРОБОВ КСП 200x200 УТ1,5	200	200	0,55	0,60	0,76	0,92	1,15
Заглушка КОРОБОВ КСП 300x200 УТ1,5	300	200	0,79	0,88	1,11	1,32	1,67
Заглушка КОРОБОВ КСП 400x200 УТ1,5	400	200	1,03	1,19	1,47	1,76	2,20
Заглушка КОРОБОВ КСП 500x200 УТ1,5	500	200	1,15	1,31	1,63	1,96	2,44
Заглушка КОРОБОВ КСП 600x200 УТ1,5	600	200	1,36	1,55	1,95	2,32	2,91
Заглушка КОРОБОВ КСП 200x200 цУТ1,5	200	200	0,55	0,60	0,76	0,92	1,15
Заглушка КОРОБОВ КСП 300x200 цУТ1,5	300	200	0,79	0,88	1,11	1,32	1,67
Заглушка КОРОБОВ КСП 400x200 цУТ1,5	400	200	1,03	1,19	1,47	1,76	2,20
Заглушка КОРОБОВ КСП 500x200 цУТ1,5	500	200	1,15	1,31	1,63	1,96	2,44
Заглушка КОРОБОВ КСП 600x200 цУТ1,5	600	200	1,36	1,55	1,95	2,32	2,91
Заглушка КОРОБОВ КСП 200x200 Е	200	200	0,55	0,60	0,76	0,92	1,15
Заглушка КОРОБОВ КСП 300x200 Е	300	200	0,79	0,88	1,11	1,32	1,67
Заглушка КОРОБОВ КСП 400x200 Е	400	200	1,03	1,19	1,47	1,76	2,20
Заглушка КОРОБОВ КСП 500x200 Е	500	200	1,15	1,31	1,63	1,96	2,44
Заглушка КОРОБОВ КСП 600x200 Е	600	200	1,36	1,55	1,95	2,32	2,91

Маркировка серии исполнения (в конце наименования изделия): УТ1,5 - Исполнение №1 (конвейерное оцинкование по методу Сендзимира), цУТ1,5 - Исполнение №2 (горячее оцинкование погружением по ГОСТ 9.307), Е - Исполнение №3 (нержавеющая сталь); S - расчетная толщина металла; N - расчетная ширина, H - расчетная высота, A - расчетный габарит, M - расчетная масса изделия

ПОЛНОРАЗМЕРНАЯ ПРЯМАЯ СЕКЦИЯ КОРОБ СП

Использовать соответствующие консоли. Для закрепления секций на консолях использовать соответствующие крепления. Соединительные аксессуары входят в комплект поставки изделия.

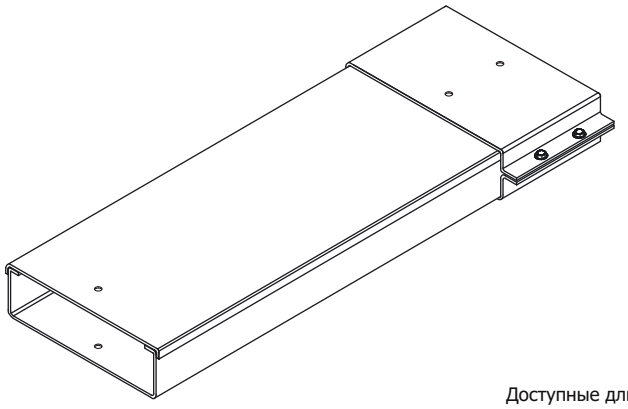

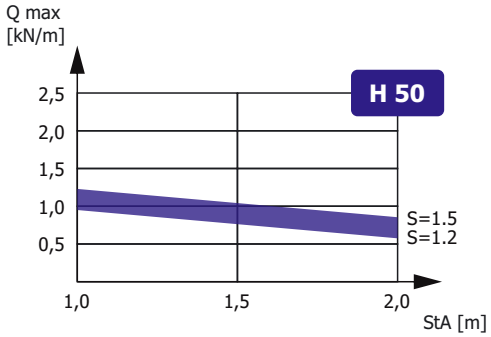

Зависимость максимальной распределенной нагрузки Qmax на днище секции высотой H, шириной N=300, длиной L=2000 от толщины металла S и расстояния между консолями StA в составе прямолинейного участка сбалансированной кабеленесущей конструкции (подробнее в Лицензии)

Доступные длины
* - базовая длина

2500	3500	9000
2000*	3000	6000

Наименование изделия	N, mm	H, mm	M (S=0.7), kg/m	M (S=0.8), kg/m	M (S=1.0), kg/m	M (S=1.2), kg/m	M (S=1.5), kg/m
Короб СП 50х50 УТ1,5	50	50	1,50	1,70	2,15	2,60	3,00
Короб СП 100х50 УТ1,5	100	50	2,10	2,40	3,00	3,75	4,30
Короб СП 150х50 УТ1,5	150	50	2,70	3,10	4,75	4,60	5,50
Короб СП 200х50 УТ1,5	200	50	3,30	3,80	3,90	5,70	6,89
Короб СП 300х50 УТ1,5	300	50	4,50	5,15	6,50	7,80	9,00
Короб СП 400х50 УТ1,5	400	50	5,60	6,60	8,20	9,90	12,10
Короб СП 500х50 УТ1,5	500	50	6,50	8,00	10,00	12,00	15,68
Короб СП 600х50 УТ1,5	600	50	8,15	9,30	11,55	14,00	17,30
Короб СП 50х50 цУТ1,5	50	50	1,50	1,70	2,15	2,60	3,00
Короб СП 100х50 цУТ1,5	100	50	2,10	2,40	3,00	3,75	4,30
Короб СП 150х50 цУТ1,5	150	50	2,70	3,10	4,75	4,60	5,50
Короб СП 200х50 цУТ1,5	200	50	3,30	3,80	3,90	5,70	6,89
Короб СП 300х50 цУТ1,5	300	50	4,50	5,15	6,50	7,80	9,00
Короб СП 400х50 цУТ1,5	400	50	5,60	6,60	8,20	9,90	12,10
Короб СП 500х50 цУТ1,5	500	50	6,50	8,00	10,00	12,00	15,68
Короб СП 600х50 цУТ1,5	600	50	8,15	9,30	11,55	14,00	17,30
Короб СП 50х50 Е	50	50	1,50	1,70	2,15	2,60	3,00
Короб СП 100х50 Е	100	50	2,10	2,40	3,00	3,75	4,30
Короб СП 150х50 Е	150	50	2,70	3,10	4,75	4,60	5,50
Короб СП 200х50 Е	200	50	3,30	3,80	3,90	5,70	6,89
Короб СП 300х50 Е	300	50	4,50	5,15	6,50	7,80	9,00
Короб СП 400х50 Е	400	50	5,60	6,60	8,20	9,90	12,10
Короб СП 500х50 Е	500	50	6,50	8,00	10,00	12,00	15,68
Короб СП 600х50 Е	600	50	8,15	9,30	11,55	14,00	17,30

Маркировка серии исполнения (в конце наименования изделия): УТ1,5 - Исполнение №1 (конвейерное оцинкование по методу Сендзимира), цУТ1,5 - Исполнение №2 (горячее оцинкование погружением по ГОСТ 9.307), Е - Исполнение №3 (нержавеющая сталь); Qmax - максимальная распределенная нагрузка; StA – расстояние между консолями; S - расчетная толщина металла; N - расчетная ширина; H - расчетная высота; L - расчетная длина; M - расчетная масса

УГЛОВАЯ СЕКЦИЯ
КОРОБ СУ

Работайте выгодно!

Использовать соответствующие консоли. Для закрепления секций на консолях использовать соответствующие крепления. Соединительные аксессуары входят в комплект поставки изделия.

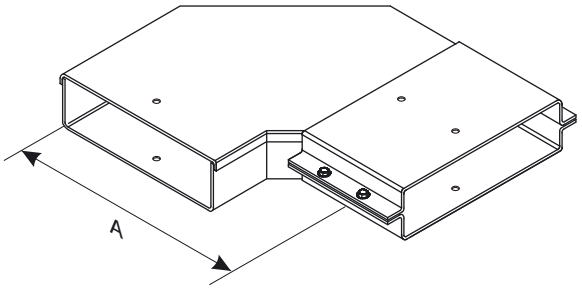

МУЛЬТИСИСТЕМА
ЗЭМИ ЕКАТЕРИНБУРГ

Наименование изделия	N, mm	H, mm	A, mm	M (S=0.7), kg	M (S=0.8), kg	M (S=1.0), kg	M (S=1.2), kg	M (S=1.5), kg
Короб СУ 50х50 УТ1,5	50	50	200	1,11	1,27	1,59	1,90	2,38
Короб СУ 100х50 УТ1,5	100	50	250	1,52	1,74	2,18	2,60	3,25
Короб СУ 150х50 УТ1,5	150	50	300	1,99	2,27	2,84	3,40	4,20
Короб СУ 200х50 УТ1,5	200	50	350	2,51	2,86	3,58	4,30	5,36
Короб СУ 300х50 УТ1,5	300	50	450	3,71	4,24	5,30	6,36	7,94
Короб СУ 400х50 УТ1,5	400	50	550	5,13	5,87	7,33	8,80	11,00
Короб СУ 500х50 УТ1,5	500	50	650	6,77	7,74	9,67	11,61	14,50
Короб СУ 600х50 УТ1,5	600	50	750	9,67	11,05	13,91	16,58	18,60
Короб СУ 50х50 цУТ1,5	50	50	200	1,11	1,27	1,59	1,90	2,38
Короб СУ 100х50 цУТ1,5	100	50	250	1,52	1,74	2,18	2,60	3,25
Короб СУ 150х50 цУТ1,5	150	50	300	1,99	2,27	2,84	3,40	4,20
Короб СУ 200х50 цУТ1,5	200	50	350	2,51	2,86	3,58	4,30	5,36
Короб СУ 300х50 цУТ1,5	300	50	450	3,71	4,24	5,30	6,36	7,94
Короб СУ 400х50 цУТ1,5	400	50	550	5,13	5,87	7,33	8,80	11,00
Короб СУ 500х50 цУТ1,5	500	50	650	6,77	7,74	9,67	11,61	14,50
Короб СУ 600х50 цУТ1,5	600	50	750	9,67	11,05	13,91	16,58	18,60
Короб СУ 50х50 Е	50	50	200	1,11	1,27	1,59	1,90	2,38
Короб СУ 100х50 Е	100	50	250	1,52	1,74	2,18	2,60	3,25
Короб СУ 150х50 Е	150	50	300	1,99	2,27	2,84	3,40	4,20
Короб СУ 200х50 Е	200	50	350	2,51	2,86	3,58	4,30	5,36
Короб СУ 300х50 Е	300	50	450	3,71	4,24	5,30	6,36	7,94
Короб СУ 400х50 Е	400	50	550	5,13	5,87	7,33	8,80	11,00
Короб СУ 500х50 Е	500	50	650	6,77	7,74	9,67	11,61	14,50
Короб СУ 600х50 Е	600	50	750	9,67	11,05	13,91	16,58	18,60

Маркировка серии исполнения (в конце наименования изделия): УТ1,5 - Исполнение №1 (конвейерное оцинкование по методу Сендзимира), цУТ1,5 - Исполнение №2 (горячее оцинкование погружением по ГОСТ 9.307), Е - Исполнение №3 (нержавеющая сталь); S - расчетная толщина металла; N - расчетная ширина, H - расчетная высота, A - расчетный габарит, M - расчетная масса изделия

УГЛОВАЯ СЕКЦИЯ
КОРОБ СУВ

Работайте выгодно!

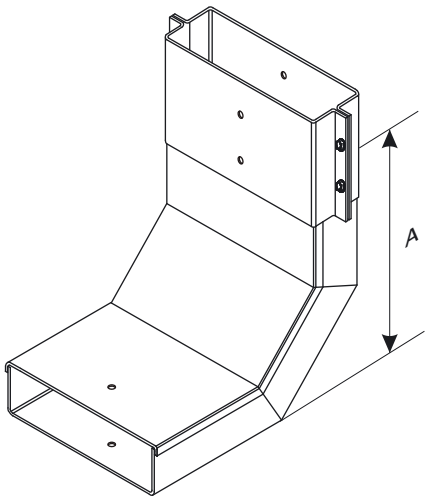

Использовать соответствующие консоли. Для закрепления секций на консолях использовать соответствующие крепления. Соединительные аксессуары входят в комплект поставки изделия.

МУЛЬТИСИСТЕМА
ЗЭМИ ЕКАТЕРИНБУРГ

Наименование изделия	N, mm	H, mm	A, mm	M (S=0.7), kg	M (S=0.8), kg	M (S=1.0), kg	M (S=1.2), kg	M (S=1.5), kg
Короб СУВ 50х50 УТ1,5	50	50	200	1,03	1,17	1,47	1,76	2,19
Короб СУВ 100х50 УТ1,5	100	50	200	1,35	1,54	1,92	2,31	2,87
Короб СУВ 150х50 УТ1,5	150	50	200	1,59	1,81	2,27	2,72	3,39
Короб СУВ 200х50 УТ1,5	200	50	200	1,94	2,21	2,77	3,32	4,14
Короб СУВ 300х50 УТ1,5	300	50	200	3,07	3,51	4,39	5,26	6,57
Короб СУВ 400х50 УТ1,5	400	50	200	3,12	3,56	4,45	7,40	6,67
Короб СУВ 500х50 УТ1,5	500	50	200	3,70	4,23	5,29	6,35	7,94
Короб СУВ 600х50 УТ1,5	600	50	200	4,99	5,71	7,13	8,56	12,23
Короб СУВ 50х50 цУТ1,5	50	50	200	1,03	1,17	1,47	1,76	2,19
Короб СУВ 100х50 цУТ1,5	100	50	200	1,35	1,54	1,92	2,31	2,87
Короб СУВ 150х50 цУТ1,5	150	50	200	1,59	1,81	2,27	2,72	3,39
Короб СУВ 200х50 цУТ1,5	200	50	200	1,94	2,21	2,77	3,32	4,14
Короб СУВ 300х50 цУТ1,5	300	50	200	3,07	3,51	4,39	5,26	6,57
Короб СУВ 400х50 цУТ1,5	400	50	200	3,12	3,56	4,45	7,40	6,67
Короб СУВ 500х50 цУТ1,5	500	50	200	3,70	4,23	5,29	6,35	7,94
Короб СУВ 600х50 цУТ1,5	600	50	200	4,99	5,71	7,13	8,56	12,23
Короб СУВ 50х50 Е	50	50	200	1,03	1,17	1,47	1,76	2,19
Короб СУВ 100х50 Е	100	50	200	1,35	1,54	1,92	2,31	2,87
Короб СУВ 150х50 Е	150	50	200	1,59	1,81	2,27	2,72	3,39
Короб СУВ 200х50 Е	200	50	200	1,94	2,21	2,77	3,32	4,14
Короб СУВ 300х50 Е	300	50	200	3,07	3,51	4,39	5,26	6,57
Короб СУВ 400х50 Е	400	50	200	3,12	3,56	4,45	7,40	6,67
Короб СУВ 500х50 Е	500	50	200	3,70	4,23	5,29	6,35	7,94
Короб СУВ 600х50 Е	600	50	200	4,99	5,71	7,13	8,56	12,23

Маркировка серии исполнения (в конце наименования изделия): УТ1,5 - Исполнение №1 (конвейерное оцинкование по методу Сендзимира), цУТ1,5 - Исполнение №2 (горячее оцинкование погружением по ГОСТ 9.307), Е - Исполнение №3 (нержавеющая сталь); S - расчетная толщина металла; N - расчетная ширина, H - расчетная высота, A - расчетный габарит, M - расчетная масса изделия

УГЛОВАЯ СЕКЦИЯ
КОРОБ СУН

Работайте выгодно!

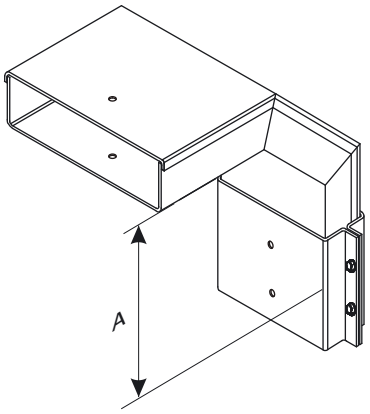

Использовать соответствующие консоли. Для закрепления секций на консолях использовать соответствующие крепления. Соединительные аксессуары входят в комплект поставки изделия.

МУЛЬТИСИСТЕМА
ЗЭМИ ЕКАТЕРИНБУРГ

Наименование изделия	N, mm	H, mm	A, mm	M (S=0.7), kg	M (S=0.8), kg	M (S=1.0), kg	M (S=1.2), kg	M (S=1.5), kg
Короб СУН 50х50 УТ1,5	50	50	200	1,03	1,17	1,47	1,76	2,19
Короб СУН 100х50 УТ1,5	100	50	200	1,35	1,54	1,92	2,31	2,87
Короб СУН 150х50 УТ1,5	150	50	200	1,59	1,81	2,27	2,72	3,39
Короб СУН 200х50 УТ1,5	200	50	200	1,94	2,21	2,77	3,32	4,14
Короб СУН 300х50 УТ1,5	300	50	200	3,07	3,51	4,39	5,26	6,57
Короб СУН 400х50 УТ1,5	400	50	200	3,12	3,56	4,45	7,40	6,67
Короб СУН 500х50 УТ1,5	500	50	200	3,70	4,23	5,29	6,35	7,94
Короб СУН 600х50 УТ1,5	600	50	200	4,99	5,71	7,13	8,56	12,23
Короб СУН 50х50 цУТ1,5	50	50	200	1,03	1,17	1,47	1,76	2,19
Короб СУН 100х50 цУТ1,5	100	50	200	1,35	1,54	1,92	2,31	2,87
Короб СУН 150х50 цУТ1,5	150	50	200	1,59	1,81	2,27	2,72	3,39
Короб СУН 200х50 цУТ1,5	200	50	200	1,94	2,21	2,77	3,32	4,14
Короб СУН 300х50 цУТ1,5	300	50	200	3,07	3,51	4,39	5,26	6,57
Короб СУН 400х50 цУТ1,5	400	50	200	3,12	3,56	4,45	7,40	6,67
Короб СУН 500х50 цУТ1,5	500	50	200	3,70	4,23	5,29	6,35	7,94
Короб СУН 600х50 цУТ1,5	600	50	200	4,99	5,71	7,13	8,56	12,23
Короб СУН 50х50 Е	50	50	200	1,03	1,17	1,47	1,76	2,19
Короб СУН 100х50 Е	100	50	200	1,35	1,54	1,92	2,31	2,87
Короб СУН 150х50 Е	150	50	200	1,59	1,81	2,27	2,72	3,39
Короб СУН 200х50 Е	200	50	200	1,94	2,21	2,77	3,32	4,14
Короб СУН 300х50 Е	300	50	200	3,07	3,51	4,39	5,26	6,57
Короб СУН 400х50 Е	400	50	200	3,12	3,56	4,45	7,40	6,67
Короб СУН 500х50 Е	500	50	200	3,70	4,23	5,29	6,35	7,94
Короб СУН 600х50 Е	600	50	200	4,99	5,71	7,13	8,56	12,23

Маркировка серии исполнения (в конце наименования изделия): УТ1,5 - Исполнение №1 (конвейерное оцинкование по методу Сендзимира), цУТ1,5 - Исполнение №2 (горячее оцинкование погружением по ГОСТ 9.307), Е - Исполнение №3 (нержавеющая сталь); S - расчетная толщина металла; N - расчетная ширина, H - расчетная высота, A - расчетный габарит, M - расчетная масса изделия

ТРОЙНИКОВАЯ СЕКЦИЯ КОРОБ СТ

Работайте выгодно!

Использовать соответствующие консоли. Для закрепления секций на консолях использовать соответствующие крепления. Соединительные аксессуары входят в комплект поставки изделия.

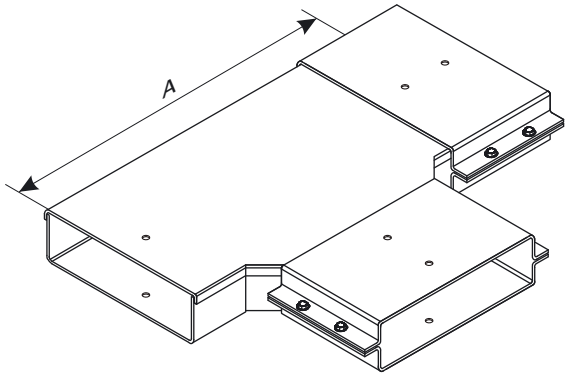

МУЛЬТИСИСТЕМА
ЗЭМИ ЕКАТЕРИНБУРГ

Наименование изделия	N, mm	H, mm	A, mm	M (S=0.7), kg	M (S=0.8), kg	M (S=1.0), kg	M (S=1.2), kg	M (S=1.5), kg
Короб СТ 50х50 УТ1,5	50	50	350	1,50	1,71	2,14	2,57	3,20
Короб СТ 100х50 УТ1,5	100	50	400	1,96	2,24	2,79	3,35	4,18
Короб СТ 150х50 УТ1,5	150	50	450	2,47	2,82	3,53	4,23	5,28
Короб СТ 200х50 УТ1,5	200	50	500	3,04	3,47	4,34	5,21	6,50
Короб СТ 300х50 УТ1,5	300	50	600	3,92	4,48	5,60	6,72	8,38
Короб СТ 400х50 УТ1,5	400	50	700	5,86	6,70	8,38	10,05	12,55
Короб СТ 500х50 УТ1,5	500	50	800	7,60	8,69	10,86	13,03	16,29
Короб СТ 600х50 УТ1,5	600	50	900	9,59	10,96	13,70	16,44	20,55
Короб СТ 50х50 цУТ1,5	50	50	350	1,50	1,71	2,14	2,57	3,20
Короб СТ 100х50 цУТ1,5	100	50	400	1,96	2,24	2,79	3,35	4,18
Короб СТ 150х50 цУТ1,5	150	50	450	2,47	2,82	3,53	4,23	5,28
Короб СТ 200х50 цУТ1,5	200	50	500	3,04	3,47	4,34	5,21	6,50
Короб СТ 300х50 цУТ1,5	300	50	600	3,92	4,48	5,60	6,72	8,38
Короб СТ 400х50 цУТ1,5	400	50	700	5,86	6,70	8,38	10,05	12,55
Короб СТ 500х50 цУТ1,5	500	50	800	7,60	8,69	10,86	13,03	16,29
Короб СТ 600х50 цУТ1,5	600	50	900	9,59	10,96	13,70	16,44	20,55
Короб СТ 50х50 Е	50	50	350	1,50	1,71	2,14	2,57	3,20
Короб СТ 100х50 Е	100	50	400	1,96	2,24	2,79	3,35	4,18
Короб СТ 150х50 Е	150	50	450	2,47	2,82	3,53	4,23	5,28
Короб СТ 200х50 Е	200	50	500	3,04	3,47	4,34	5,21	6,50
Короб СТ 300х50 Е	300	50	600	3,92	4,48	5,60	6,72	8,38
Короб СТ 400х50 Е	400	50	700	5,86	6,70	8,38	10,05	12,55
Короб СТ 500х50 Е	500	50	800	7,60	8,69	10,86	13,03	16,29
Короб СТ 600х50 Е	600	50	900	9,59	10,96	13,70	16,44	20,55

Маркировка серии исполнения (в конце наименования изделия): УТ1,5 - Исполнение №1 (конвейерное оцинкование по методу Сендзимира), цУТ1,5 - Исполнение №2 (горячее оцинкование погружением по ГОСТ 9.307), Е - Исполнение №3 (нержавеющая сталь); S - расчетная толщина металла; N - расчетная ширина, H - расчетная высота, A - расчетный габарит, M - расчетная масса изделия

КРЕСТООБРАЗНАЯ СЕКЦИЯ КОРОБ СК

Работайте выгодно!

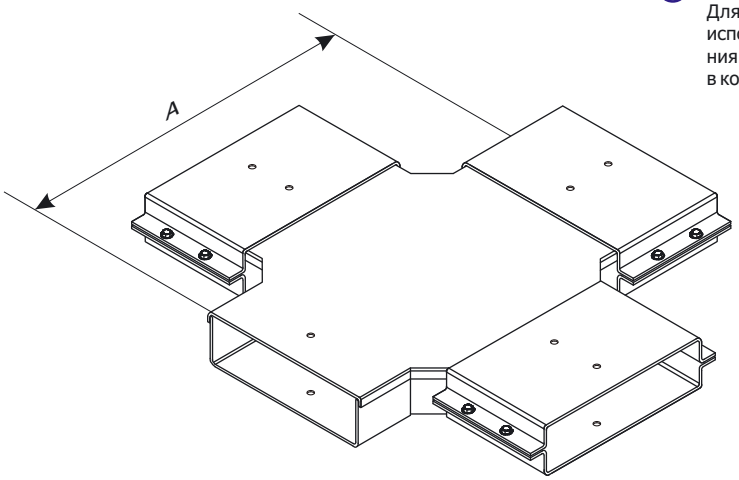

Использовать соответствующие консоли. Для закрепления секций на консолях использовать соответствующие крепления. Соединительные аксессуары входят в комплект поставки изделия.

МУЛЬТИСИСТЕМА
ЗЭМИ ЕКАТЕРИНБУРГ

Наименование изделия	N, mm	H, mm	A, mm	M (S=0.7), kg	M (S=0.8), kg	M (S=1.0), kg	M (S=1.2), kg	M (S=1.5), kg
Короб СК 50х50 УТ1,5	50	50	350	2,23	2,54	3,17	3,85	4,76
Короб СК 100х50 УТ1,5	100	50	400	2,78	3,17	3,96	4,76	5,95
Короб СК 150х50 УТ1,5	150	50	450	3,77	4,31	5,39	6,47	8,07
Короб СК 200х50 УТ1,5	200	50	500	4,03	4,60	5,75	6,90	8362
Короб СК 300х50 УТ1,5	300	50	600	5,52	6,31	7,89	9,47	11,82
Короб СК 400х50 УТ1,5	400	50	700	7,18	8,20	10,25	12,30	15,37
Короб СК 500х50 УТ1,5	500	50	800	7,92	9,05	11,31	13,58	16,97
Короб СК 600х50 УТ1,5	600	50	900	8,67	9,91	12,38	14,86	23,52
Короб СК 50х50 цУТ1,5	50	50	350	2,23	2,54	3,17	3,85	4,76
Короб СК 100х50 цУТ1,5	100	50	400	2,78	3,17	3,96	4,76	5,95
Короб СК 150х50 цУТ1,5	150	50	450	3,77	4,31	5,39	6,47	8,07
Короб СК 200х50 цУТ1,5	200	50	500	4,03	4,60	5,75	6,90	8362
Короб СК 300х50 цУТ1,5	300	50	600	5,52	6,31	7,89	9,47	11,82
Короб СК 400х50 цУТ1,5	400	50	700	7,18	8,20	10,25	12,30	15,37
Короб СК 500х50 цУТ1,5	500	50	800	7,92	9,05	11,31	13,58	16,97
Короб СК 600х50 цУТ1,5	600	50	900	8,67	9,91	12,38	14,86	23,52
Короб СК 50х50 Е	50	50	350	2,23	2,54	3,17	3,85	4,76
Короб СК 100х50 Е	100	50	400	2,78	3,17	3,96	4,76	5,95
Короб СК 150х50 Е	150	50	450	3,77	4,31	5,39	6,47	8,07
Короб СК 200х50 Е	200	50	500	4,03	4,60	5,75	6,90	8362
Короб СК 300х50 Е	300	50	600	5,52	6,31	7,89	9,47	11,82
Короб СК 400х50 Е	400	50	700	7,18	8,20	10,25	12,30	15,37
Короб СК 500х50 Е	500	50	800	7,92	9,05	11,31	13,58	16,97
Короб СК 600х50 Е	600	50	900	8,67	9,91	12,38	14,86	23,52

Маркировка серии исполнения (в конце наименования изделия): УТ1,5 - Исполнение №1 (конвейерное оцинкование по методу Сендзимира), цУТ1,5 - Исполнение №2 (горячее оцинкование погружением по ГОСТ 9.307), Е - Исполнение №3 (нержавеющая сталь); S - расчетная толщина металла; N - расчетная ширина, H - расчетная высота, A - расчетный габарит, M - расчетная масса изделия

ПОЛНОРАЗМЕРНАЯ ПРЯМАЯ СЕКЦИЯ КОРОБ СП

Использовать соответствующие консоли. Для закрепления секций на консолях использовать соответствующие крепления. Соединительные аксессуары входят в комплект поставки изделия.

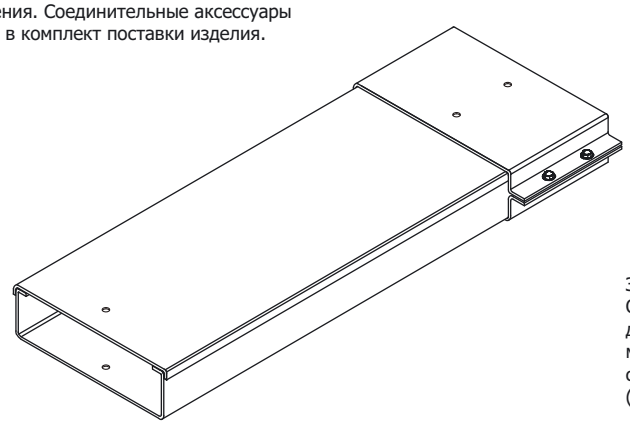

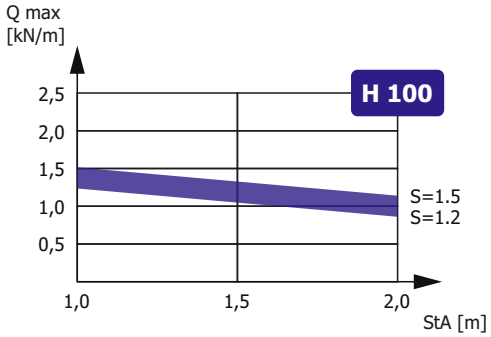

Зависимость максимальной распределенной нагрузки Qmax на днище секции высотой H, шириной N=300, длиной L=2000 от толщины металла S и расстояния между консолями StA в составе прямолинейного участка сбалансированной кабеленесущей конструкции (подробнее в Лицензии)

Доступные длины
* - базовая длина

2500	3500	9000
2000*	3000	6000

Наименование изделия	N, mm	H, mm	M (S=0.7), kg/m	M (S=0.8), kg/m	M (S=1.0), kg/m	M (S=1.2), kg/m	M (S=1.5), kg/m
Короб СП 100x100 УТ1,5	100	100	2,75	3,10	3,88	4,70	5,60
Короб СП 150x100 УТ1,5	150	100	3,30	3,80	4,75	5,70	6,75
Короб СП 200x100 УТ1,5	200	100	3,90	4,50	5,61	6,73	8,40
Короб СП 300x100 УТ1,5	300	100	5,10	6,00	7,33	8,80	10,80
Короб СП 400x100 УТ1,5	400	100	6,35	7,25	9,15	10,87	13,60
Короб СП 500x100 УТ1,5	500	100	7,00	8,63	11,00	12,95	16,00
Короб СП 600x100 УТ1,5	600	100	8,67	9,30	12,35	14,85	21,00
Короб СП 100x100 цУТ1,5	100	100	2,75	3,10	3,88	4,70	5,60
Короб СП 150x100 цУТ1,5	150	100	3,30	3,80	4,75	5,70	6,75
Короб СП 200x100 цУТ1,5	200	100	3,90	4,50	5,61	6,73	8,40
Короб СП 300x100 цУТ1,5	300	100	5,10	6,00	7,33	8,80	10,80
Короб СП 400x100 цУТ1,5	400	100	6,35	7,25	9,15	10,87	13,60
Короб СП 500x100 цУТ1,5	500	100	7,00	8,63	11,00	12,95	16,00
Короб СП 600x100 цУТ1,5	600	100	8,67	9,30	12,35	14,85	21,00
Короб СП 100x100 Е	100	100	2,75	3,10	3,88	4,70	5,60
Короб СП 150x100 Е	150	100	3,30	3,80	4,75	5,70	6,75
Короб СП 200x100 Е	200	100	3,90	4,50	5,61	6,73	8,40
Короб СП 300x100 Е	300	100	5,10	6,00	7,33	8,80	10,80
Короб СП 400x100 Е	400	100	6,35	7,25	9,15	10,87	13,60
Короб СП 500x100 Е	500	100	7,00	8,63	11,00	12,95	16,00
Короб СП 600x100 Е	600	100	8,67	9,30	12,35	14,85	21,00

Маркировка серии исполнения (в конце наименования изделия): УТ1,5 - Исполнение №1 (конвейерное оцинкование по методу Сендзимира), цУТ1,5 - Исполнение №2 (горячее оцинкование погружением по ГОСТ 9.307), Е - Исполнение №3 (нержавеющая сталь); Qmax - максимальная распределенная нагрузка; StA – расстояние между консолями; S - расчетная толщина металла; N - расчетная ширина; H - расчетная высота; L - расчетная длина; M - расчетная масса

УГЛОВАЯ СЕКЦИЯ
КОРОБ СУ

Работайте выгодно!

Использовать соответствующие консоли. Для закрепления секций на консолях использовать соответствующие крепления. Соединительные аксессуары входят в комплект поставки изделия.

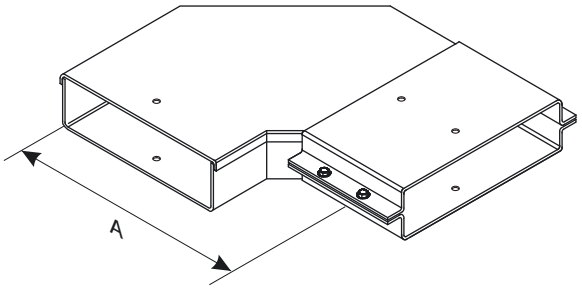

МУЛЬТИСИСТЕМА
ЗЭМИ ЕКАТЕРИНБУРГ

Наименование изделия	N, mm	H, mm	A, mm	M (S=0.7), kg	M (S=0.8), kg	M (S=1.0), kg	M (S=1.2), kg	M (S=1.5), kg
Короб СУ 100х100 УТ1,5	100	100	250	1,85	2,11	2,64	3,16	3,95
Короб СУ 150х100 УТ1,5	150	100	300	2,34	2,67	3,34	4,01	5,00
Короб СУ 200х100 УТ1,5	200	100	350	2,88	3,30	4,12	4,95	6,17
Короб СУ 300х100 УТ1,5	300	100	450	4,14	4,73	5,92	7,10	8,87
Короб СУ 400х100 УТ1,5	400	100	550	5,62	6,42	8,03	9,64	12,04
Короб СУ 500х100 УТ1,5	500	100	650	7,31	8,36	10,45	12,54	15,67
Короб СУ 600х100 УТ1,5	600	100	750	10,21	11,67	14,59	17,51	19,78
Короб СУ 100х100 цУТ1,5	100	100	250	1,85	2,11	2,64	3,16	3,95
Короб СУ 150х100 цУТ1,5	150	100	300	2,34	2,67	3,34	4,01	5,00
Короб СУ 200х100 цУТ1,5	200	100	350	2,88	3,30	4,12	4,95	6,17
Короб СУ 300х100 цУТ1,5	300	100	450	4,14	4,73	5,92	7,10	8,87
Короб СУ 400х100 цУТ1,5	400	100	550	5,62	6,42	8,03	9,64	12,04
Короб СУ 500х100 цУТ1,5	500	100	650	7,31	8,36	10,45	12,54	15,67
Короб СУ 600х100 цУТ1,5	600	100	750	10,21	11,67	14,59	17,51	19,78
Короб СУ 100х100 Е	100	100	250	1,85	2,11	2,64	3,16	3,95
Короб СУ 150х100 Е	150	100	300	2,34	2,67	3,34	4,01	5,00
Короб СУ 200х100 Е	200	100	350	2,88	3,30	4,12	4,95	6,17
Короб СУ 300х100 Е	300	100	450	4,14	4,73	5,92	7,10	8,87
Короб СУ 400х100 Е	400	100	550	5,62	6,42	8,03	9,64	12,04
Короб СУ 500х100 Е	500	100	650	7,31	8,36	10,45	12,54	15,67
Короб СУ 600х100 Е	600	100	750	10,21	11,67	14,59	17,51	19,78

Маркировка серии исполнения (в конце наименования изделия): УТ1,5 - Исполнение №1 (конвейерное оцинкование по методу Сендзимира), цУТ1,5 - Исполнение №2 (горячее оцинкование погружением по ГОСТ 9.307), Е - Исполнение №3 (нержавеющая сталь); S - расчетная толщина металла; N - расчетная ширина, H - расчетная высота, A - расчетный габарит, M - расчетная масса изделия

УГЛОВАЯ СЕКЦИЯ
КОРОБ СУВ

Работайте выгодно!

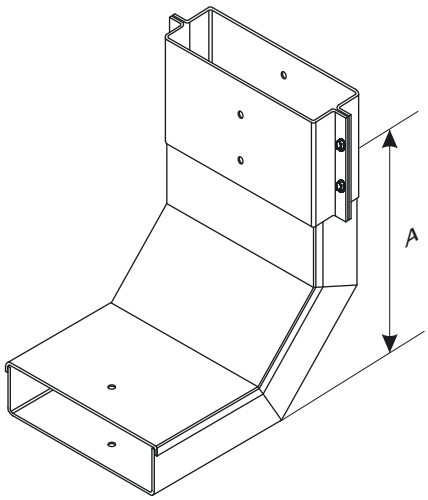

Использовать соответствующие консоли. Для закрепления секций на консолях использовать соответствующие крепления. Соединительные аксессуары входят в комплект поставки изделия.

МУЛЬТИСИСТЕМА
ЗЭМИ ЕКАТЕРИНБУРГ

Наименование изделия	N, mm	H, mm	A, mm	M (S=0.7), kg	M (S=0.8), kg	M (S=1.0), kg	M (S=1.2), kg	M (S=1.5), kg
Короб СУВ 100х100 УТ1,5	100	100	250	1,87	2,03	2,54	3,05	3,80
Короб СУВ 150х100 УТ1,5	150	100	250	2,10	2,40	3,00	3,60	4,50
Короб СУВ 200х100 УТ1,5	200	100	250	2,43	2,77	3,46	4,16	5,19
Короб СУВ 300х100 УТ1,5	300	100	250	3,07	3,51	4,39	5,26	6,57
Короб СУВ 400х100 УТ1,5	400	100	250	3,72	4,25	5,31	6,37	7,95
Короб СУВ 500х100 УТ1,5	500	100	250	5,07	5,80	7,24	8,69	9,34
Короб СУВ 600х100 УТ1,5	600	100	250	6,36	7,27	9,09	10,91	13,63
Короб СУВ 100х100 цУТ1,5	100	100	250	1,87	2,03	2,54	3,05	3,80
Короб СУВ 150х100 цУТ1,5	150	100	250	2,10	2,40	3,00	3,60	4,50
Короб СУВ 200х100 цУТ1,5	200	100	250	2,43	2,77	3,46	4,16	5,19
Короб СУВ 300х100 цУТ1,5	300	100	250	3,07	3,51	4,39	5,26	6,57
Короб СУВ 400х100 цУТ1,5	400	100	250	3,72	4,25	5,31	6,37	7,95
Короб СУВ 500х100 цУТ1,5	500	100	250	5,07	5,80	7,24	8,69	9,34
Короб СУВ 600х100 цУТ1,5	600	100	250	6,36	7,27	9,09	10,91	13,63
Короб СУВ 100х100 Е	100	100	250	1,87	2,03	2,54	3,05	3,80
Короб СУВ 150х100 Е	150	100	250	2,10	2,40	3,00	3,60	4,50
Короб СУВ 200х100 Е	200	100	250	2,43	2,77	3,46	4,16	5,19
Короб СУВ 300х100 Е	300	100	250	3,07	3,51	4,39	5,26	6,57
Короб СУВ 400х100 Е	400	100	250	3,72	4,25	5,31	6,37	7,95
Короб СУВ 500х100 Е	500	100	250	5,07	5,80	7,24	8,69	9,34
Короб СУВ 600х100 Е	600	100	250	6,36	7,27	9,09	10,91	13,63

Маркировка серии исполнения (в конце наименования изделия): УТ1,5 - Исполнение №1 (конвейерное оцинкование по методу Сендзимира), цУТ1,5 - Исполнение №2 (горячее оцинкование погружением по ГОСТ 9.307), Е - Исполнение №3 (нержавеющая сталь); S - расчетная толщина металла; N - расчетная ширина, H - расчетная высота, A - расчетный габарит, M - расчетная масса изделия

УГЛОВАЯ СЕКЦИЯ
КОРОБ СУН

Работайте выгодно!

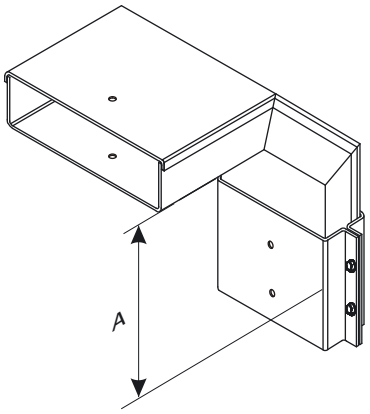

Использовать соответствующие консоли. Для закрепления секций на консолях использовать соответствующие крепления. Соединительные аксессуары входят в комплект поставки изделия.

МУЛЬТИСИСТЕМА
ЗЭМИ ЕКАТЕРИНБУРГ

Наименование изделия	N, mm	H, mm	A, mm	M (S=0.7), kg	M (S=0.8), kg	M (S=1.0), kg	M (S=1.2), kg	M (S=1.5), kg
Короб СУН 100х100 УТ1,5	100	100	250	1,87	2,03	2,54	3,05	3,80
Короб СУН 150х100 УТ1,5	150	100	250	2,10	2,40	3,00	3,60	4,50
Короб СУН 200х100 УТ1,5	200	100	250	2,43	2,77	3,46	4,16	5,19
Короб СУН 300х100 УТ1,5	300	100	250	3,07	3,51	4,39	5,26	6,57
Короб СУН 400х100 УТ1,5	400	100	250	3,72	4,25	5,31	6,37	7,95
Короб СУН 500х100 УТ1,5	500	100	250	5,07	5,80	7,24	8,69	9,34
Короб СУН 600х100 УТ1,5	600	100	250	6,36	7,27	9,09	10,91	13,63
Короб СУН 100х100 цУТ1,5	100	100	250	1,87	2,03	2,54	3,05	3,80
Короб СУН 150х100 цУТ1,5	150	100	250	2,10	2,40	3,00	3,60	4,50
Короб СУН 200х100 цУТ1,5	200	100	250	2,43	2,77	3,46	4,16	5,19
Короб СУН 300х100 цУТ1,5	300	100	250	3,07	3,51	4,39	5,26	6,57
Короб СУН 400х100 цУТ1,5	400	100	250	3,72	4,25	5,31	6,37	7,95
Короб СУН 500х100 цУТ1,5	500	100	250	5,07	5,80	7,24	8,69	9,34
Короб СУН 600х100 цУТ1,5	600	100	250	6,36	7,27	9,09	10,91	13,63
Короб СУН 100х100 Е	100	100	250	1,87	2,03	2,54	3,05	3,80
Короб СУН 150х100 Е	150	100	250	2,10	2,40	3,00	3,60	4,50
Короб СУН 200х100 Е	200	100	250	2,43	2,77	3,46	4,16	5,19
Короб СУН 300х100 Е	300	100	250	3,07	3,51	4,39	5,26	6,57
Короб СУН 400х100 Е	400	100	250	3,72	4,25	5,31	6,37	7,95
Короб СУН 500х100 Е	500	100	250	5,07	5,80	7,24	8,69	9,34
Короб СУН 600х100 Е	600	100	250	6,36	7,27	9,09	10,91	13,63

Маркировка серии исполнения (в конце наименования изделия): УТ1,5 - Исполнение №1 (конвейерное оцинкование по методу Сендзимира), цУТ1,5 - Исполнение №2 (горячее оцинкование погружением по ГОСТ 9.307), Е - Исполнение №3 (нержавеющая сталь); S - расчетная толщина металла; N - расчетная ширина, H - расчетная высота, A - расчетный габарит, M - расчетная масса изделия

ТРОЙНИКОВАЯ СЕКЦИЯ КОРОБ СТ

Работайте выгодно!

Использовать соответствующие консоли. Для закрепления секций на консолях использовать соответствующие крепления. Соединительные аксессуары входят в комплект поставки изделия.

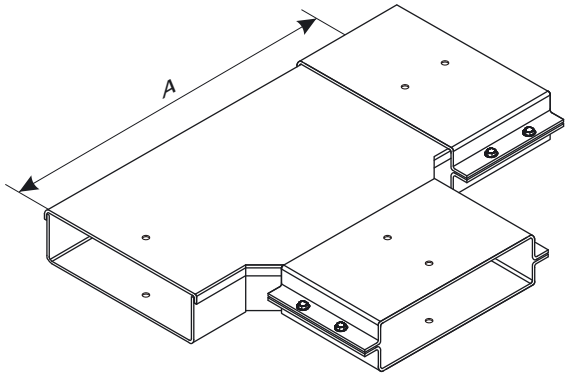

МУЛЬТИСИСТЕМА
ЗЭМИ ЕКАТЕРИНБУРГ

Наименование изделия	N, mm	H, mm	A, mm	M (S=0.7), kg	M (S=0.8), kg	M (S=1.0), kg	M (S=1.2), kg	M (S=1.5), kg
Короб СТ 100х100 УТ1,5	100	100	400	2,33	2,66	3,32	3,99	4,98
Короб СТ 150х100 УТ1,5	150	100	450	2,85	3,26	4,08	4,89	6,11
Короб СТ 200х100 УТ1,5	200	100	500	3,44	3,93	4,91	5,89	7,35
Короб СТ 300х100 УТ1,5	300	100	600	4,77	5,45	6,81	8,17	10,20
Короб СТ 400х100 УТ1,5	400	100	700	6,32	7,22	9,02	10,83	13,52
Короб СТ 500х100 УТ1,5	500	100	800	8,08	9,24	11,54	13,85	17,32
Короб СТ 600х100 УТ1,5	600	100	900	10,07	11,51	14,39	17,26	21,58
Короб СТ 100х100 цУТ1,5	100	100	400	2,33	2,66	3,32	3,99	4,98
Короб СТ 150х100 цУТ1,5	150	100	450	2,85	3,26	4,08	4,89	6,11
Короб СТ 200х100 цУТ1,5	200	100	500	3,44	3,93	4,91	5,89	7,35
Короб СТ 300х100 цУТ1,5	300	100	600	4,77	5,45	6,81	8,17	10,20
Короб СТ 400х100 цУТ1,5	400	100	700	6,32	7,22	9,02	10,83	13,52
Короб СТ 500х100 цУТ1,5	500	100	800	8,08	9,24	11,54	13,85	17,32
Короб СТ 600х100 цУТ1,5	600	100	900	10,07	11,51	14,39	17,26	21,58
Короб СТ 100х100 Е	100	100	400	2,33	2,66	3,32	3,99	4,98
Короб СТ 150х100 Е	150	100	450	2,85	3,26	4,08	4,89	6,11
Короб СТ 200х100 Е	200	100	500	3,44	3,93	4,91	5,89	7,35
Короб СТ 300х100 Е	300	100	600	4,77	5,45	6,81	8,17	10,20
Короб СТ 400х100 Е	400	100	700	6,32	7,22	9,02	10,83	13,52
Короб СТ 500х100 Е	500	100	800	8,08	9,24	11,54	13,85	17,32
Короб СТ 600х100 Е	600	100	900	10,07	11,51	14,39	17,26	21,58

Маркировка серии исполнения (в конце наименования изделия): УТ1,5 - Исполнение №1 (конвейерное оцинкование по методу Сендзимира), цУТ1,5 - Исполнение №2 (горячее оцинкование погружением по ГОСТ 9.307), Е - Исполнение №3 (нержавеющая сталь); S - расчетная толщина металла; N - расчетная ширина, H - расчетная высота, A - расчетный габарит, M - расчетная масса изделия

КРЕСТООБРАЗНАЯ СЕКЦИЯ КОРОБ СК

Работайте выгодно!

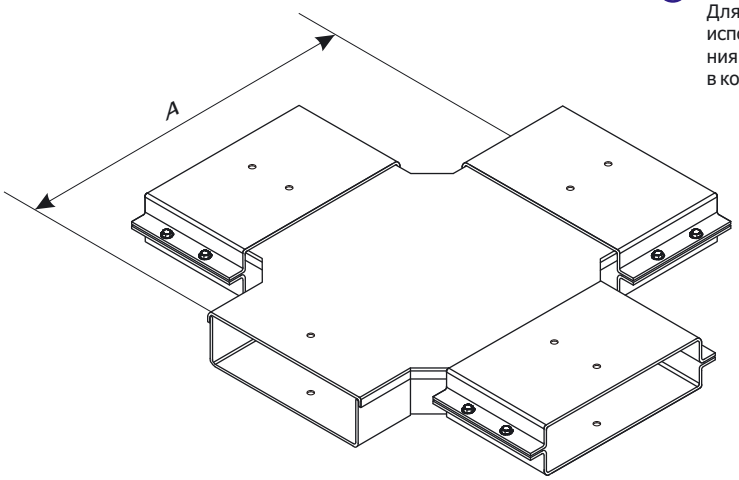

Использовать соответствующие консоли. Для закрепления секций на консолях использовать соответствующие крепления. Соединительные аксессуары входят в комплект поставки изделия.

МУЛЬТИСИСТЕМА
ЗЭМИ ЕКАТЕРИНБУРГ

Наименование изделия	N, mm	H, mm	A, mm	M (S=0.7), kg	M (S=0.8), kg	M (S=1.0), kg	M (S=1.2), kg	M (S=1.5), kg
Короб СК 100х100 УТ1,5	100	100	400	3,27	3,74	4,68	5,61	7,01
Короб СК 150х100 УТ1,5	150	100	450	3,86	4,41	5,51	6,61	8,25
Короб СК 200х100 УТ1,5	200	100	500	4,49	5,13	6,41	7,69	9,62
Короб СК 300х100 УТ1,5	300	100	600	5,93	6,78	8,47	10,17	12,70
Короб СК 400х100 УТ1,5	400	100	700	7,59	8,67	10,84	13,01	16,25
Короб СК 500х100 УТ1,5	500	100	800	9,05	10,34	12,93	15,51	19,39
Короб СК 600х100 УТ1,5	600	100	900	9,80	11,20	13,99	16,79	25,94
Короб СК 100х100 цУТ1,5	100	100	400	3,27	3,74	4,68	5,61	7,01
Короб СК 150х100 цУТ1,5	150	100	450	3,86	4,41	5,51	6,61	8,25
Короб СК 200х100 цУТ1,5	200	100	500	4,49	5,13	6,41	7,69	9,62
Короб СК 300х100 цУТ1,5	300	100	600	5,93	6,78	8,47	10,17	12,70
Короб СК 400х100 цУТ1,5	400	100	700	7,59	8,67	10,84	13,01	16,25
Короб СК 500х100 цУТ1,5	500	100	800	9,05	10,34	12,93	15,51	19,39
Короб СК 600х100 цУТ1,5	600	100	900	9,80	11,20	13,99	16,79	25,94
Короб СК 100х100 Е	100	100	400	3,27	3,74	4,68	5,61	7,01
Короб СК 150х100 Е	150	100	450	3,86	4,41	5,51	6,61	8,25
Короб СК 200х100 Е	200	100	500	4,49	5,13	6,41	7,69	9,62
Короб СК 300х100 Е	300	100	600	5,93	6,78	8,47	10,17	12,70
Короб СК 400х100 Е	400	100	700	7,59	8,67	10,84	13,01	16,25
Короб СК 500х100 Е	500	100	800	9,05	10,34	12,93	15,51	19,39
Короб СК 600х100 Е	600	100	900	9,80	11,20	13,99	16,79	25,94

Маркировка серии исполнения (в конце наименования изделия): УТ1,5 - Исполнение №1 (конвейерное оцинкование по методу Сендзимира), цУТ1,5 - Исполнение №2 (горячее оцинкование погружением по ГОСТ 9.307), Е - Исполнение №3 (нержавеющая сталь); S - расчетная толщина металла; N - расчетная ширина, H - расчетная высота, A - расчетный габарит, M - расчетная масса изделия

ПОЛНОРАЗМЕРНАЯ ПРЯМАЯ СЕКЦИЯ КОРОБ СП

Использовать соответствующие консоли. Для закрепления секций на консолях использовать соответствующие крепления. Соединительные аксессуары входят в комплект поставки изделия.

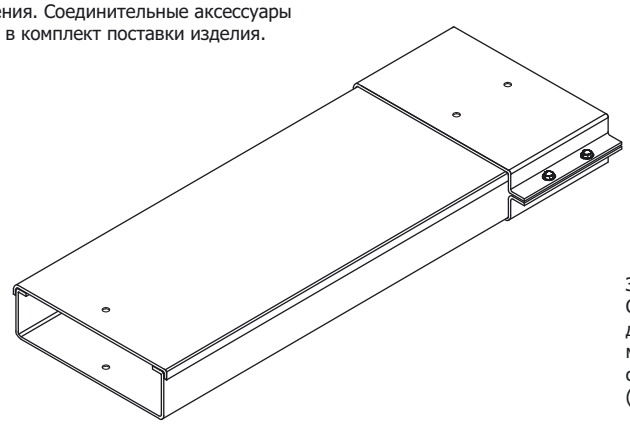

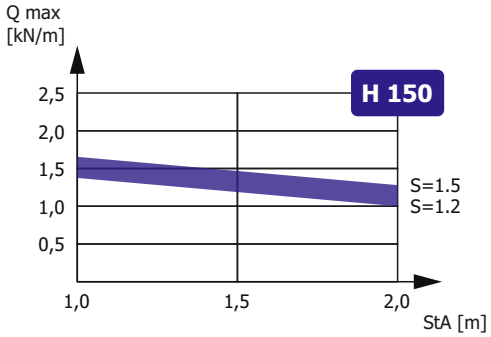

Зависимость максимальной распределенной нагрузки Qmax на днище секции высотой H, шириной N=300, длиной L=2000 от толщины металла S и расстояния между консолями StA в составе прямолинейного участка сбалансированной кабеленесущей конструкции (подробнее в Лицензии)

Доступные длины
* - базовая длина

2500	3500	9000
2000*	3000	6000

Наименование изделия	N, mm	H, mm	M (S=0.7), kg/m	M (S=0.8), kg/m	M (S=1.0), kg/m	M (S=1.2), kg/m	M (S=1.5), kg/m
Короб СП 150x150 УТ1,5	150	150	3,90	4,50	5,60	6,70	8,20
Короб СП 200x150 УТ1,5	200	150	4,40	5,01	6,30	7,60	9,00
Короб СП 300x150 УТ1,5	300	150	5,80	6,70	8,20	9,80	12,10
Короб СП 400x150 УТ1,5	400	150	6,90	7,90	9,80	11,90	14,80
Короб СП 500x150 УТ1,5	500	150	8,15	8,30	11,60	14,00	17,30
Короб СП 600x150 УТ1,5	600	150	9,80	10,70	13,90	16,10	19,80
Короб СП 150x150 цУТ1,5	150	150	3,90	4,50	5,60	6,70	8,20
Короб СП 200x150 цУТ1,5	200	150	4,40	5,01	6,30	7,60	9,00
Короб СП 300x150 цУТ1,5	300	150	5,80	6,70	8,20	9,80	12,10
Короб СП 400x150 цУТ1,5	400	150	6,90	7,90	9,80	11,90	14,80
Короб СП 500x150 цУТ1,5	500	150	8,15	8,30	11,60	14,00	17,30
Короб СП 600x150 цУТ1,5	600	150	9,80	10,70	13,90	16,10	19,80
Короб СП 150x150 Е	150	150	3,90	4,50	5,60	6,70	8,20
Короб СП 200x150 Е	200	150	4,40	5,01	6,30	7,60	9,00
Короб СП 300x150 Е	300	150	5,80	6,70	8,20	9,80	12,10
Короб СП 400x150 Е	400	150	6,90	7,90	9,80	11,90	14,80
Короб СП 500x150 Е	500	150	8,15	8,30	11,60	14,00	17,30
Короб СП 600x150 Е	600	150	9,80	10,70	13,90	16,10	19,80

Маркировка серии исполнения (в конце наименования изделия): УТ1,5 - Исполнение №1 (конвейерное оцинкование по методу Сендзимира), цУТ1,5 - Исполнение №2 (горячее оцинкование погружением по ГОСТ 9.307), Е - Исполнение №3 (нержавеющая сталь); Qmax - максимальная распределенная нагрузка; StA – расстояние между консолями; S - расчетная толщина металла; N - расчетная ширина; H - расчетная высота; L - расчетная длина; M - расчетная масса

УГЛОВАЯ СЕКЦИЯ
КОРОБ СУ

Работайте выгодно!

Использовать соответствующие консоли. Для закрепления секций на консолях использовать соответствующие крепления. Соединительные аксессуары входят в комплект поставки изделия.

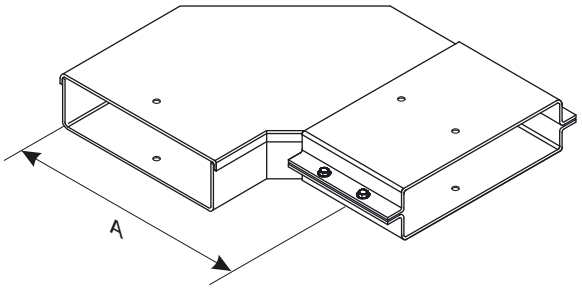

МУЛЬТИСИСТЕМА
ЗЭМИ ЕКАТЕРИНБУРГ

Наименование изделия	N, mm	H, mm	A, mm	M (S=0.7), kg	M (S=0.8), kg	M (S=1.0), kg	M (S=1.2), kg	M (S=1.5), kg
Короб СУ 150х150 УТ1,5	150	150	300	2,69	3,07	3,84	4,61	5,75
Короб СУ 200х150 УТ1,5	200	150	350	3,26	3,73	4,66	5,59	6,98
Короб СУ 300х150 УТ1,5	300	150	450	4,58	5,23	6,54	7,84	9,79
Короб СУ 400х150 УТ1,5	400	150	550	6,11	6,98	8,73	10,47	13,08
Короб СУ 500х150 УТ1,5	500	150	650	7,86	8,98	11,22	13,47	16,84
Короб СУ 600х150 УТ1,5	600	150	750	10,75	12,29	15,36	18,44	20,95
Короб СУ 150х150 цУТ1,5	150	150	300	2,69	3,07	3,84	4,61	5,75
Короб СУ 200х150 цУТ1,5	200	150	350	3,26	3,73	4,66	5,59	6,98
Короб СУ 300х150 цУТ1,5	300	150	450	4,58	5,23	6,54	7,84	9,79
Короб СУ 400х150 цУТ1,5	400	150	550	6,11	6,98	8,73	10,47	13,08
Короб СУ 500х150 цУТ1,5	500	150	650	7,86	8,98	11,22	13,47	16,84
Короб СУ 600х150 цУТ1,5	600	150	750	10,75	12,29	15,36	18,44	20,95
Короб СУ 150х150 Е	150	150	300	2,69	3,07	3,84	4,61	5,75
Короб СУ 200х150 Е	200	150	350	3,26	3,73	4,66	5,59	6,98
Короб СУ 300х150 Е	300	150	450	4,58	5,23	6,54	7,84	9,79
Короб СУ 400х150 Е	400	150	550	6,11	6,98	8,73	10,47	13,08
Короб СУ 500х150 Е	500	150	650	7,86	8,98	11,22	13,47	16,84
Короб СУ 600х150 Е	600	150	750	10,75	12,29	15,36	18,44	20,95

Маркировка серии исполнения (в конце наименования изделия): УТ1,5 - Исполнение №1 (конвейерное оцинкование по методу Сендзимира), цУТ1,5 - Исполнение №2 (горячее оцинкование погружением по ГОСТ 9.307), Е - Исполнение №3 (нержавеющая сталь); S - расчетная толщина металла; N - расчетная ширина, H - расчетная высота, A - расчетный габарит, M - расчетная масса изделия

УГЛОВАЯ СЕКЦИЯ
КОРОБ СУВ

Работайте выгодно!

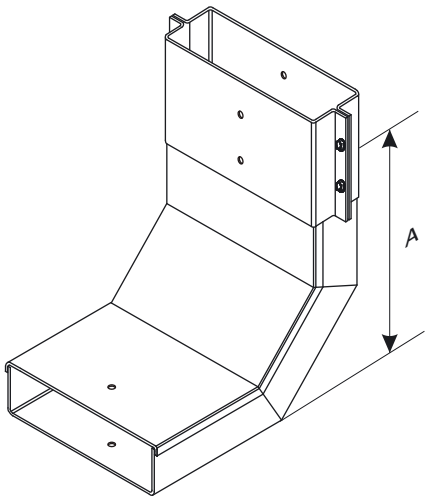

Использовать соответствующие консоли. Для закрепления секций на консолях использовать соответствующие крепления. Соединительные аксессуары входят в комплект поставки изделия.

МУЛЬТИСИСТЕМА
ЗЭМИ ЕКАТЕРИНБУРГ

Наименование изделия	N, mm	H, mm	A, mm	M (S=0.7), kg	M (S=0.8), kg	M (S=1.0), kg	M (S=1.2), kg	M (S=1.5), kg
Короб СУВ 150х150 УТ1,5	150	150	300	2,62	2,99	3,74	4,49	5,60
Короб СУВ 200х150 УТ1,5	200	150	300	2,91	3,33	4,16	5,00	6,24
Короб СУВ 300х150 УТ1,5	300	150	300	3,67	4,19	5,24	6,29	7,85
Короб СУВ 400х150 УТ1,5	400	150	300	4,37	4,99	6,24	7,49	9,36
Короб СУВ 500х150 УТ1,5	500	150	300	6,44	7,36	9,20	11,04	10,71
Короб СУВ 600х150 УТ1,5	600	150	300	7,73	8,83	11,04	13,25	15,03
Короб СУВ 150х150 цУТ1,5	150	150	300	2,62	2,99	3,74	4,49	5,60
Короб СУВ 200х150 цУТ1,5	200	150	300	2,91	3,33	4,16	5,00	6,24
Короб СУВ 300х150 цУТ1,5	300	150	300	3,67	4,19	5,24	6,29	7,85
Короб СУВ 400х150 цУТ1,5	400	150	300	4,37	4,99	6,24	7,49	9,36
Короб СУВ 500х150 цУТ1,5	500	150	300	6,44	7,36	9,20	11,04	10,71
Короб СУВ 600х150 цУТ1,5	600	150	300	7,73	8,83	11,04	13,25	15,03
Короб СУВ 150х150 Е	150	150	300	2,62	2,99	3,74	4,49	5,60
Короб СУВ 200х150 Е	200	150	300	2,91	3,33	4,16	5,00	6,24
Короб СУВ 300х150 Е	300	150	300	3,67	4,19	5,24	6,29	7,85
Короб СУВ 400х150 Е	400	150	300	4,37	4,99	6,24	7,49	9,36
Короб СУВ 500х150 Е	500	150	300	6,44	7,36	9,20	11,04	10,71
Короб СУВ 600х150 Е	600	150	300	7,73	8,83	11,04	13,25	15,03

Маркировка серии исполнения (в конце наименования изделия): УТ1,5 - Исполнение №1 (конвейерное оцинкование по методу Сендзимира), цУТ1,5 - Исполнение №2 (горячее оцинкование погружением по ГОСТ 9.307), Е - Исполнение №3 (нержавеющая сталь); S - расчетная толщина металла; N - расчетная ширина, H - расчетная высота, A - расчетный габарит, M - расчетная масса изделия

УГЛОВАЯ СЕКЦИЯ
КОРОБ СУН

Работайте выгодно!

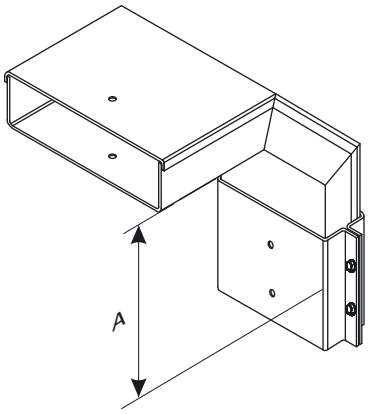

Использовать соответствующие консоли. Для закрепления секций на консолях использовать соответствующие крепления. Соединительные аксессуары входят в комплект поставки изделия.

МУЛЬТИСИСТЕМА
ЗЭМИ ЕКАТЕРИНБУРГ

Наименование изделия	N, mm	H, mm	A, mm	M (S=0.7), kg	M (S=0.8), kg	M (S=1.0), kg	M (S=1.2), kg	M (S=1.5), kg
Короб СУН 150х150 УТ1,5	150	150	300	2,62	2,99	3,74	4,49	5,60
Короб СУН 200х150 УТ1,5	200	150	300	2,91	3,33	4,16	5,00	6,24
Короб СУН 300х150 УТ1,5	300	150	300	3,67	4,19	5,24	6,29	7,85
Короб СУН 400х150 УТ1,5	400	150	300	4,37	4,99	6,24	7,49	9,36
Короб СУН 500х150 УТ1,5	500	150	300	6,44	7,36	9,20	11,04	10,71
Короб СУН 600х150 УТ1,5	600	150	300	7,73	8,83	11,04	13,25	15,03
Короб СУН 150х150 цУТ1,5	150	150	300	2,62	2,99	3,74	4,49	5,60
Короб СУН 200х150 цУТ1,5	200	150	300	2,91	3,33	4,16	5,00	6,24
Короб СУН 300х150 цУТ1,5	300	150	300	3,67	4,19	5,24	6,29	7,85
Короб СУН 400х150 цУТ1,5	400	150	300	4,37	4,99	6,24	7,49	9,36
Короб СУН 500х150 цУТ1,5	500	150	300	6,44	7,36	9,20	11,04	10,71
Короб СУН 600х150 цУТ1,5	600	150	300	7,73	8,83	11,04	13,25	15,03
Короб СУН 150х150 Е	150	150	300	2,62	2,99	3,74	4,49	5,60
Короб СУН 200х150 Е	200	150	300	2,91	3,33	4,16	5,00	6,24
Короб СУН 300х150 Е	300	150	300	3,67	4,19	5,24	6,29	7,85
Короб СУН 400х150 Е	400	150	300	4,37	4,99	6,24	7,49	9,36
Короб СУН 500х150 Е	500	150	300	6,44	7,36	9,20	11,04	10,71
Короб СУН 600х150 Е	600	150	300	7,73	8,83	11,04	13,25	15,03

Маркировка серии исполнения (в конце наименования изделия): УТ1,5 - Исполнение №1 (конвейерное оцинкование по методу Сендзимира), цУТ1,5 - Исполнение №2 (горячее оцинкование погружением по ГОСТ 9.307), Е - Исполнение №3 (нержавеющая сталь); S - расчетная толщина металла; N - расчетная ширина, H - расчетная высота, A - расчетный габарит, M - расчетная масса изделия

ТРОЙНИКОВАЯ СЕКЦИЯ КОРОБ СТ

Работайте выгодно!

Использовать соответствующие консоли. Для закрепления секций на консолях использовать соответствующие крепления. Соединительные аксессуары входят в комплект поставки изделия.

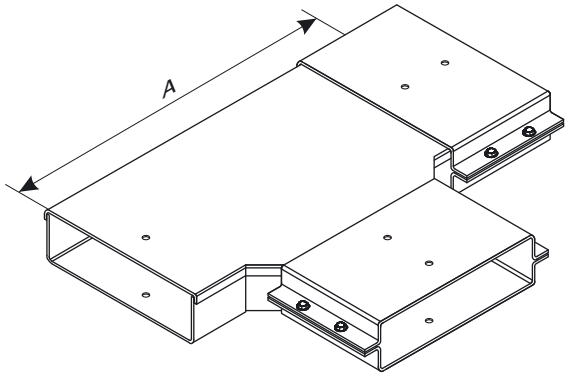

МУЛЬТИСИСТЕМА
ЗЭМИ ЕКАТЕРИНБУРГ

Наименование изделия	N, mm	H, mm	A, mm	M (S=0.7), kg	M (S=0.8), kg	M (S=1.0), kg	M (S=1.2), kg	M (S=1.5), kg
Короб СТ 150х150 УТ1,5	150	150	450	3,24	3,70	4,63	5,55	6,93
Короб СТ 200х150 УТ1,5	200	150	500	3,83	4,38	5,48	6,57	8,21
Короб СТ 300х150 УТ1,5	300	150	600	5,19	5,93	7,42	8,90	11,12
Короб СТ 400х150 УТ1,5	400	150	700	6,77	7,74	9,67	11,60	14,50
Короб СТ 500х150 УТ1,5	500	150	800	8,56	9,78	12,23	14,68	18,35
Короб СТ 600х150 УТ1,5	600	150	900	10,55	12,06	15,07	18,09	22,61
Короб СТ 150х150 цУТ1,5	150	150	450	3,24	3,70	4,63	5,55	6,93
Короб СТ 200х150 цУТ1,5	200	150	500	3,83	4,38	5,48	6,57	8,21
Короб СТ 300х150 цУТ1,5	300	150	600	5,19	5,93	7,42	8,90	11,12
Короб СТ 400х150 цУТ1,5	400	150	700	6,77	7,74	9,67	11,60	14,50
Короб СТ 500х150 цУТ1,5	500	150	800	8,56	9,78	12,23	14,68	18,35
Короб СТ 600х150 цУТ1,5	600	150	900	10,55	12,06	15,07	18,09	22,61
Короб СТ 150х150 Е	150	150	450	3,24	3,70	4,63	5,55	6,93
Короб СТ 200х150 Е	200	150	500	3,83	4,38	5,48	6,57	8,21
Короб СТ 300х150 Е	300	150	600	5,19	5,93	7,42	8,90	11,12
Короб СТ 400х150 Е	400	150	700	6,77	7,74	9,67	11,60	14,50
Короб СТ 500х150 Е	500	150	800	8,56	9,78	12,23	14,68	18,35
Короб СТ 600х150 Е	600	150	900	10,55	12,06	15,07	18,09	22,61

Маркировка серии исполнения (в конце наименования изделия): УТ1,5 - Исполнение №1 (конвейерное оцинкование по методу Сендзимира), цУТ1,5 - Исполнение №2 (горячее оцинкование погружением по ГОСТ 9.307), Е - Исполнение №3 (нержавеющая сталь); S - расчетная толщина металла; N - расчетная ширина, H - расчетная высота, A - расчетный габарит, M - расчетная масса изделия

КРЕСТООБРАЗНАЯ СЕКЦИЯ КОРОБ СК

Работайте выгодно!

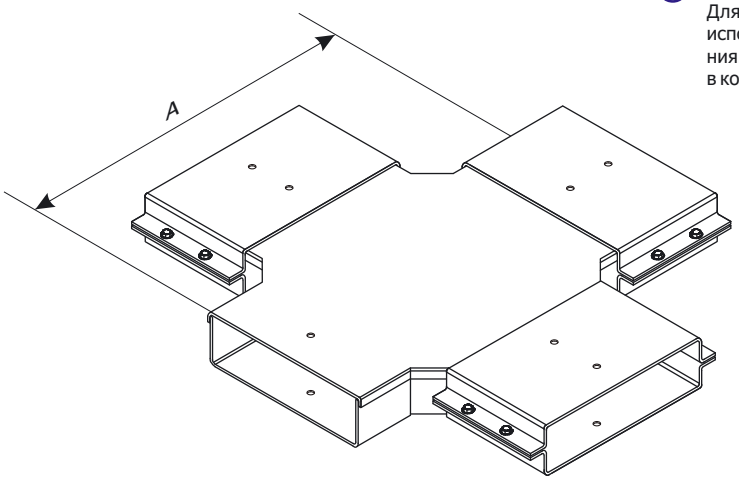

Использовать соответствующие консоли. Для закрепления секций на консолях использовать соответствующие крепления. Соединительные аксессуары входят в комплект поставки изделия.

МУЛЬТИСИСТЕМА
ЗЭМИ ЕКАТЕРИНБУРГ

Наименование изделия	N, mm	H, mm	A, mm	M (S=0.7), kg	M (S=0.8), kg	M (S=1.0), kg	M (S=1.2), kg	M (S=1.5), kg
Короб СК 150х150 УТ1,5	150	150	450	4,05	4,63	5,78	6,94	8,67
Короб СК 200х150 УТ1,5	200	150	500	4,95	5,66	7,07	8,48	10,62
Короб СК 300х150 УТ1,5	300	150	600	6,34	7,24	9,05	10,86	13,58
Короб СК 400х150 УТ1,5	400	150	700	8,00	9,14	11,43	13,71	17,15
Короб СК 500х150 УТ1,5	500	150	800	10,18	11,63	14,54	17,45	21,81
Короб СК 600х150 УТ1,5	600	150	900	10,93	12,49	15,61	18,73	28,36
Короб СК 150х150 цУТ1,5	150	150	450	4,05	4,63	5,78	6,94	8,67
Короб СК 200х150 цУТ1,5	200	150	500	4,95	5,66	7,07	8,48	10,62
Короб СК 300х150 цУТ1,5	300	150	600	6,34	7,24	9,05	10,86	13,58
Короб СК 400х150 цУТ1,5	400	150	700	8,00	9,14	11,43	13,71	17,15
Короб СК 500х150 цУТ1,5	500	150	800	10,18	11,63	14,54	17,45	21,81
Короб СК 600х150 цУТ1,5	600	150	900	10,93	12,49	15,61	18,73	28,36
Короб СК 150х150 Е	150	150	450	4,05	4,63	5,78	6,94	8,67
Короб СК 200х150 Е	200	150	500	4,95	5,66	7,07	8,48	10,62
Короб СК 300х150 Е	300	150	600	6,34	7,24	9,05	10,86	13,58
Короб СК 400х150 Е	400	150	700	8,00	9,14	11,43	13,71	17,15
Короб СК 500х150 Е	500	150	800	10,18	11,63	14,54	17,45	21,81
Короб СК 600х150 Е	600	150	900	10,93	12,49	15,61	18,73	28,36

Маркировка серии исполнения (в конце наименования изделия): УТ1,5 - Исполнение №1 (конвейерное оцинкование по методу Сендзимира), цУТ1,5 - Исполнение №2 (горячее оцинкование погружением по ГОСТ 9.307), Е - Исполнение №3 (нержавеющая сталь); S - расчетная толщина металла; N - расчетная ширина, H - расчетная высота, A - расчетный габарит, M - расчетная масса изделия

ПОЛНОРАЗМЕРНАЯ ПРЯМАЯ СЕКЦИЯ КОРОБ СП

Использовать соответствующие консоли. Для закрепления секций на консолях использовать соответствующие крепления. Соединительные аксессуары входят в комплект поставки изделия.

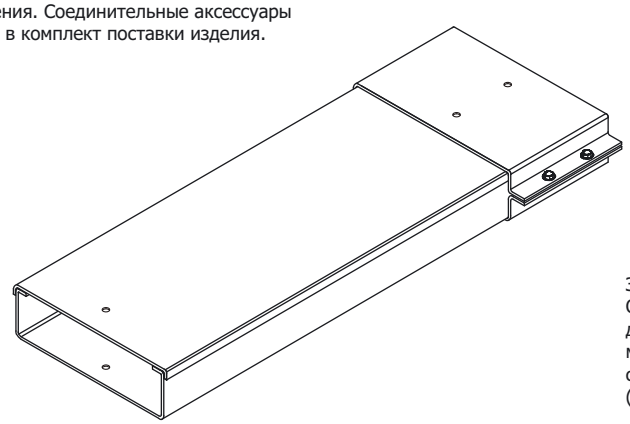

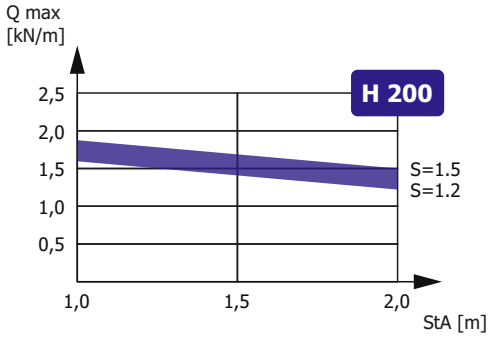

Зависимость максимальной распределенной нагрузки Qmax на днище секции высотой H, шириной N=300, длиной L=2000 от толщины металла S и расстояния между консолями StA в составе прямолинейного участка сбалансированной кабеленесущей конструкции (подробнее в Лицензии)

Доступные длины
* - базовая длина

2500	3500	9000
2000*	3000	6000

Наименование изделия	N, mm	H, mm	M (S=0.7), kg/m	M (S=0.8), kg/m	M (S=1.0), kg/m	M (S=1.2), kg/m	M (S=1.5), kg/m
Короб СП 200x200 УТ1,5	200	200	5,10	5,90	7,30	8,90	10,60
Короб СП 300x200 УТ1,5	300	200	6,25	6,80	8,90	10,60	13,40
Короб СП 400x200 УТ1,5	400	200	7,60	8,90	10,60	12,80	15,90
Короб СП 500x200 УТ1,5	500	200	8,60	9,30	12,35	14,90	19,80
Короб СП 600x200 УТ1,5	600	200	11,22	11,80	14,90	17,60	21,10
Короб СП 200x200 цУТ1,5	200	200	5,10	5,90	7,30	8,90	10,60
Короб СП 300x200 цУТ1,5	300	200	6,25	6,80	8,90	10,60	13,40
Короб СП 400x200 цУТ1,5	400	200	7,60	8,90	10,60	12,80	15,90
Короб СП 500x200 цУТ1,5	500	200	8,60	9,30	12,35	14,90	19,80
Короб СП 600x200 цУТ1,5	600	200	11,22	11,80	14,90	17,60	21,10
Короб СП 200x200 Е	200	200	5,10	5,90	7,30	8,90	10,60
Короб СП 300x200 Е	300	200	6,25	6,80	8,90	10,60	13,40
Короб СП 400x200 Е	400	200	7,60	8,90	10,60	12,80	15,90
Короб СП 500x200 Е	500	200	8,60	9,30	12,35	14,90	19,80
Короб СП 600x200 Е	600	200	11,22	11,80	14,90	17,60	21,10

Маркировка серии исполнения (в конце наименования изделия): УТ1,5 - Исполнение №1 (конвейерное оцинкование по методу Сендзимира), цУТ1,5 - Исполнение №2 (горячее оцинкование погружением по ГОСТ 9.307), Е - Исполнение №3 (нержавеющая сталь); Qmax - максимальная распределенная нагрузка; StA – расстояние между консолями; S - расчетная толщина металла; N - расчетная ширина; H - расчетная высота; L - расчетная длина; M - расчетная масса

УГЛОВАЯ СЕКЦИЯ КОРОБ СУ

Работайте выгодно!

Использовать соответствующие консоли. Для закрепления секций на консолях использовать соответствующие крепления. Соединительные аксессуары входят в комплект поставки изделия.

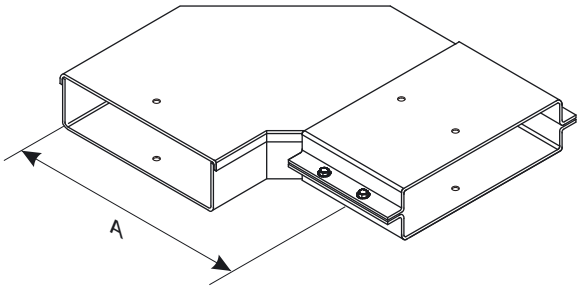

МУЛЬТИСИСТЕМА
ЗЭМИ ЕКАТЕРИНБУРГ

Наименование изделия	N, mm	H, mm	A, mm	M (S=0.7), kg	M (S=0.8), kg	M (S=1.0), kg	M (S=1.2), kg	M (S=1.5), kg
Короб СУ 200х200 УТ1,5	200	200	350	3,64	4,16	5,20	6,24	7,79
Короб СУ 300х200 УТ1,5	300	200	450	5,00	5,72	7,15	8,58	10,72
Короб СУ 400х200 УТ1,5	400	200	550	6,60	7,54	9,42	11,31	14,14
Короб СУ 500х200 УТ1,5	500	200	650	8,40	9,60	12,00	14,40	18,00
Короб СУ 600х200 УТ1,5	600	200	750	11,30	12,91	16,14	19,37	22,11
Короб СУ 200х200 цУТ1,5	200	200	350	3,64	4,16	5,20	6,24	7,79
Короб СУ 300х200 цУТ1,5	300	200	450	5,00	5,72	7,15	8,58	10,72
Короб СУ 400х200 цУТ1,5	400	200	550	6,60	7,54	9,42	11,31	14,14
Короб СУ 500х200 цУТ1,5	500	200	650	8,40	9,60	12,00	14,40	18,00
Короб СУ 600х200 цУТ1,5	600	200	750	11,30	12,91	16,14	19,37	22,11
Короб СУ 200х200 Е	200	200	350	3,64	4,16	5,20	6,24	7,79
Короб СУ 300х200 Е	300	200	450	5,00	5,72	7,15	8,58	10,72
Короб СУ 400х200 Е	400	200	550	6,60	7,54	9,42	11,31	14,14
Короб СУ 500х200 Е	500	200	650	8,40	9,60	12,00	14,40	18,00
Короб СУ 600х200 Е	600	200	750	11,30	12,91	16,14	19,37	22,11

Маркировка серии исполнения (в конце наименования изделия): УТ1,5 - Исполнение №1 (конвейерное оцинкование по методу Сендзимира), цУТ1,5 - Исполнение №2 (горячее оцинкование погружением по ГОСТ 9.307), Е - Исполнение №3 (нержавеющая сталь); S - расчетная толщина металла; N - расчетная ширина, H - расчетная высота, A - расчетный габарит, M - расчетная масса изделия

УГЛОВАЯ СЕКЦИЯ
КОРОБ СУВ

Работайте выгодно!

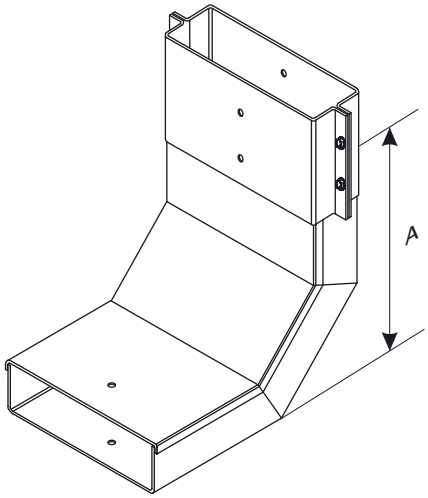

Использовать соответствующие консоли. Для закрепления секций на консолях использовать соответствующие крепления. Соединительные аксессуары входят в комплект поставки изделия.

МУЛЬТИСИСТЕМА
ЗЭМИ ЕКАТЕРИНБУРГ

Наименование изделия	N, mm	H, mm	A, mm	M (S=0.7), kg	M (S=0.8), kg	M (S=1.0), kg	M (S=1.2), kg	M (S=1.5), kg
Короб СУВ 200х200 УТ1,5	200	200	350	3,57	4,08	5,10	6,12	7,64
Короб СУВ 300х200 УТ1,5	300	200	350	4,32	4,94	6,17	7,40	9,26
Короб СУВ 400х200 УТ1,5	400	200	350	5,08	5,80	7,26	8,71	10,89
Короб СУВ 500х200 УТ1,5	500	200	350	7,81	8,92	11,15	13,38	12,14
Короб СУВ 600х200 УТ1,5	600	200	350	9,10	10,40	13,00	15,59	16,43
Короб СУВ 200х200 цУТ1,5	200	200	350	3,57	4,08	5,10	6,12	7,64
Короб СУВ 300х200 цУТ1,5	300	200	350	4,32	4,94	6,17	7,40	9,26
Короб СУВ 400х200 цУТ1,5	400	200	350	5,08	5,80	7,26	8,71	10,89
Короб СУВ 500х200 цУТ1,5	500	200	350	7,81	8,92	11,15	13,38	12,14
Короб СУВ 600х200 цУТ1,5	600	200	350	9,10	10,40	13,00	15,59	16,43
Короб СУВ 200х200 Е	200	200	350	3,57	4,08	5,10	6,12	7,64
Короб СУВ 300х200 Е	300	200	350	4,32	4,94	6,17	7,40	9,26
Короб СУВ 400х200 Е	400	200	350	5,08	5,80	7,26	8,71	10,89
Короб СУВ 500х200 Е	500	200	350	7,81	8,92	11,15	13,38	12,14
Короб СУВ 600х200 Е	600	200	350	9,10	10,40	13,00	15,59	16,43

Маркировка серии исполнения (в конце наименования изделия): УТ1,5 - Исполнение №1 (конвейерное оцинкование по методу Сендзимира), цУТ1,5 - Исполнение №2 (горячее оцинкование погружением по ГОСТ 9.307), Е - Исполнение №3 (нержавеющая сталь); S - расчетная толщина металла; N - расчетная ширина, H - расчетная высота, A - расчетный габарит, M - расчетная масса изделия

УГЛОВАЯ СЕКЦИЯ
КОРОБ СУН

Работайте выгодно!

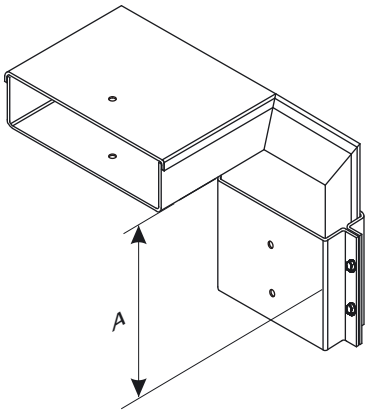

Использовать соответствующие консоли. Для закрепления секций на консолях использовать соответствующие крепления. Соединительные аксессуары входят в комплект поставки изделия.

МУЛЬТИСИСТЕМА
ЗЭМИ ЕКАТЕРИНБУРГ

Наименование изделия	N, mm	H, mm	A, mm	M (S=0.7), kg	M (S=0.8), kg	M (S=1.0), kg	M (S=1.2), kg	M (S=1.5), kg
Короб СУН 200х200 УТ1,5	200	200	350	3,57	4,08	5,10	6,12	7,64
Короб СУН 300х200 УТ1,5	300	200	350	4,32	4,94	6,17	7,40	9,26
Короб СУН 400х200 УТ1,5	400	200	350	5,08	5,80	7,26	8,71	10,89
Короб СУН 500х200 УТ1,5	500	200	350	7,81	8,92	11,15	13,38	12,14
Короб СУН 600х200 УТ1,5	600	200	350	9,10	10,40	13,00	15,59	16,43
Короб СУН 200х200 цУТ1,5	200	200	350	3,57	4,08	5,10	6,12	7,64
Короб СУН 300х200 цУТ1,5	300	200	350	4,32	4,94	6,17	7,40	9,26
Короб СУН 400х200 цУТ1,5	400	200	350	5,08	5,80	7,26	8,71	10,89
Короб СУН 500х200 цУТ1,5	500	200	350	7,81	8,92	11,15	13,38	12,14
Короб СУН 600х200 цУТ1,5	600	200	350	9,10	10,40	13,00	15,59	16,43
Короб СУН 200х200 Е	200	200	350	3,57	4,08	5,10	6,12	7,64
Короб СУН 300х200 Е	300	200	350	4,32	4,94	6,17	7,40	9,26
Короб СУН 400х200 Е	400	200	350	5,08	5,80	7,26	8,71	10,89
Короб СУН 500х200 Е	500	200	350	7,81	8,92	11,15	13,38	12,14
Короб СУН 600х200 Е	600	200	350	9,10	10,40	13,00	15,59	16,43

Маркировка серии исполнения (в конце наименования изделия): УТ1,5 - Исполнение №1 (конвейерное оцинкование по методу Сендзимира), цУТ1,5 - Исполнение №2 (горячее оцинкование погружением по ГОСТ 9.307), Е - Исполнение №3 (нержавеющая сталь); S - расчетная толщина металла; N - расчетная ширина, H - расчетная высота, A - расчетный габарит, M - расчетная масса изделия

ТРОЙНИКОВАЯ СЕКЦИЯ КОРОБ СТ

Работайте выгодно!

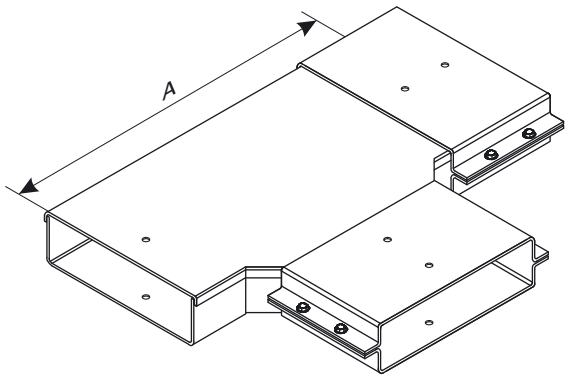

Использовать соответствующие консоли. Для закрепления секций на консолях использовать соответствующие крепления. Соединительные аксессуары входят в комплект поставки изделия.

МУЛЬТИСИСТЕМА
ЗЭМИ ЕКАТЕРИНБУРГ

Наименование изделия	N, mm	H, mm	A, mm	M (S=0.7), kg	M (S=0.8), kg	M (S=1.0), kg	M (S=1.2), kg	M (S=1.5), kg
Короб СТ 200х200 УТ1,5	200	200	500	4,23	4,84	6,05	7,26	9,06
Короб СТ 300х200 УТ1,5	300	200	600	5,61	6,42	8,02	9,62	12,03
Короб СТ 400х200 УТ1,5	400	200	700	7,22	8,25	10,32	12,38	15,48
Короб СТ 500х200 УТ1,5	500	200	800	9,04	10,33	12,92	15,50	19,38
Короб СТ 600х200 УТ1,5	600	200	900	11,03	12,61	15,76	18,91	23,64
Короб СТ 200х200 цУТ1,5	200	200	500	4,23	4,84	6,05	7,26	9,06
Короб СТ 300х200 цУТ1,5	300	200	600	5,61	6,42	8,02	9,62	12,03
Короб СТ 400х200 цУТ1,5	400	200	700	7,22	8,25	10,32	12,38	15,48
Короб СТ 500х200 цУТ1,5	500	200	800	9,04	10,33	12,92	15,50	19,38
Короб СТ 600х200 цУТ1,5	600	200	900	11,03	12,61	15,76	18,91	23,64
Короб СТ 200х200 Е	200	200	500	4,23	4,84	6,05	7,26	9,06
Короб СТ 300х200 Е	300	200	600	5,61	6,42	8,02	9,62	12,03
Короб СТ 400х200 Е	400	200	700	7,22	8,25	10,32	12,38	15,48
Короб СТ 500х200 Е	500	200	800	9,04	10,33	12,92	15,50	19,38
Короб СТ 600х200 Е	600	200	900	11,03	12,61	15,76	18,91	23,64

Маркировка серии исполнения (в конце наименования изделия): УТ1,5 - Исполнение №1 (конвейерное оцинкование по методу Сендзимира), цУТ1,5 - Исполнение №2 (горячее оцинкование погружением по ГОСТ 9.307), Е - Исполнение №3 (нержавеющая сталь); S - расчетная толщина металла; N - расчетная ширина, H - расчетная высота, A - расчетный габарит, M - расчетная масса изделия

КРЕСТООБРАЗНАЯ СЕКЦИЯ КОРОБ СК

Работайте выгодно!

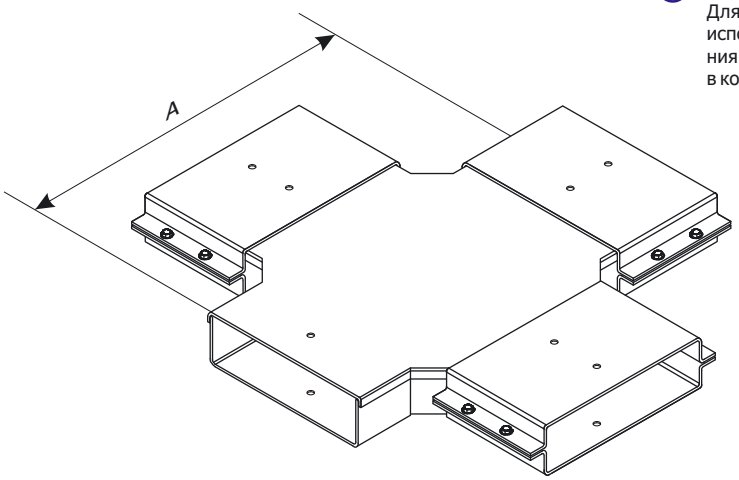

Использовать соответствующие консоли. Для закрепления секций на консолях использовать соответствующие крепления. Соединительные аксессуары входят в комплект поставки изделия.

МУЛЬТИСИСТЕМА
ЗЭМИ ЕКАТЕРИНБУРГ

Наименование изделия	N, mm	H, mm	A, mm	M (S=0.7), kg	M (S=0.8), kg	M (S=1.0), kg	M (S=1.2), kg	M (S=1.5), kg
Короб СК 200х200 УТ1,5	200	200	500	5,10	5,82	7,28	8,74	10,91
Короб СК 300х200 УТ1,5	300	200	600	6,53	7,47	9,33	11,20	13,99
Короб СК 400х200 УТ1,5	400	200	700	8,19	9,36	11,70	14,03	17,54
Короб СК 500х200 УТ1,5	500	200	800	11,31	12,92	16,15	19,38	24,23
Короб СК 600х200 УТ1,5	600	200	900	12,05	13,78	17,22	20,66	30,78
Короб СК 200х200 цУТ1,5	200	200	500	5,10	5,82	7,28	8,74	10,91
Короб СК 300х200 цУТ1,5	300	200	600	6,53	7,47	9,33	11,20	13,99
Короб СК 400х200 цУТ1,5	400	200	700	8,19	9,36	11,70	14,03	17,54
Короб СК 500х200 цУТ1,5	500	200	800	11,31	12,92	16,15	19,38	24,23
Короб СК 600х200 цУТ1,5	600	200	900	12,05	13,78	17,22	20,66	30,78
Короб СК 200х200 Е	200	200	500	5,10	5,82	7,28	8,74	10,91
Короб СК 300х200 Е	300	200	600	6,53	7,47	9,33	11,20	13,99
Короб СК 400х200 Е	400	200	700	8,19	9,36	11,70	14,03	17,54
Короб СК 500х200 Е	500	200	800	11,31	12,92	16,15	19,38	24,23
Короб СК 600х200 Е	600	200	900	12,05	13,78	17,22	20,66	30,78

Маркировка серии исполнения (в конце наименования изделия): УТ1,5 - Исполнение №1 (конвейерное оцинкование по методу Сендзимира), цУТ1,5 - Исполнение №2 (горячее оцинкование погружением по ГОСТ 9.307), Е - Исполнение №3 (нержавеющая сталь); S - расчетная толщина металла; N - расчетная ширина, H - расчетная высота, A - расчетный габарит, M - расчетная масса изделия

ПОЛНОРАЗМЕРНАЯ ПРЯМАЯ СЕКЦИЯ КОРОБ КП

Использовать соответствующие консоли. Для закрепления секций на консолях использовать соответствующие крепления. Соединительные аксессуары входят в комплект поставки изделия.

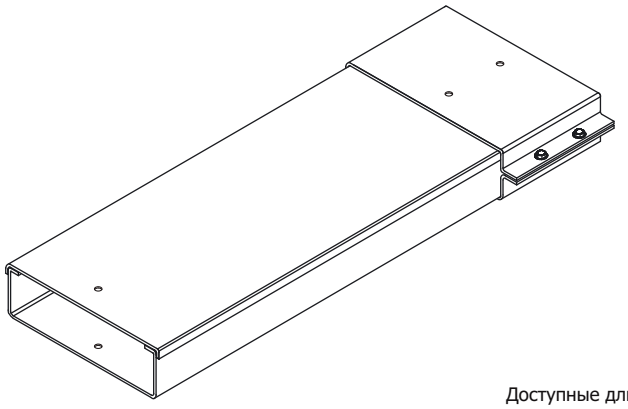

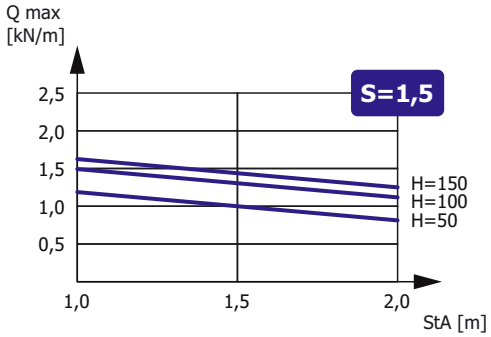

Зависимость максимальной распределенной нагрузки Qmax на днище секции высотой H, шириной N=300, длиной L=2000 от толщины металла S и расстояния между консолями StA в составе прямолинейного участка сбалансированной кабеленесущей конструкции (подробнее в Лицензии)

Доступные длины
* - базовая длина

2500	3500	9000
2000*	3000	6000

Наименование изделия	N, mm	H, mm	M (S=0.7), kg/m	M (S=0.8), kg/m	M (S=1.0), kg/m	M (S=1.2), kg/m	M (S=1.5), kg/m
Короб КП 0,05/0,1-2 УТ1,5	100	50	1,50	2,40	3,00	3,60	4,32
Короб КП 0,1/0,1-2 УТ1,5	100	100	2,70	3,10	3,40	4,60	5,51
Короб КП 0,1/0,2-2 УТ1,5	200	100	3,90	4,50	5,60	6,70	8,20
Короб КП 0,1/0,3-2 УТ1,5	300	100	5,10	5,90	7,30	8,60	10,53
Короб КП 0,1/0,4-2 УТ1,5	400	100	6,30	7,25	9,05	11,00	13,40
Короб КП 0,1/0,5-2 УТ1,5	500	100	7,60	9,00	10,70	13,00	15,50
Короб КП 0,15/0,3-2 УТ1,5	300	150	5,70	6,55	8,20	10,00	12,10
Короб КП 0,15/0,4-2 УТ1,5	400	150	7,00	8,00	9,80	12,00	15,00
Короб КП 0,15/0,5-2 УТ1,5	500	150	8,15	9,30	11,60	14,00	17,00
Короб КП 0,2/0,2-2 УТ1,5	200	200	5,10	5,90	7,30	9,00	10,70
Короб КП 0,3/0,3-2 УТ1,5	300	300	7,60	9,00	10,80	13,00	15,50
Короб КП 0,05/0,1-2 цУТ1,5	100	50	1,50	2,40	3,00	3,60	4,32
Короб КП 0,1/0,1-2 цУТ1,5	100	100	2,70	3,10	3,40	4,60	5,51
Короб КП 0,1/0,2-2 цУТ1,5	200	100	3,90	4,50	5,60	6,70	8,20
Короб КП 0,1/0,3-2 цУТ1,5	300	100	5,10	5,90	7,30	8,60	10,53
Короб КП 0,1/0,4-2 цУТ1,5	400	100	6,30	7,25	9,05	11,00	13,40
Короб КП 0,1/0,5-2 цУТ1,5	500	100	7,60	9,00	10,70	13,00	15,50
Короб КП 0,15/0,3-2 цУТ1,5	300	150	5,70	6,55	8,20	10,00	12,10
Короб КП 0,15/0,4-2 цУТ1,5	400	150	7,00	8,00	9,80	12,00	15,00
Короб КП 0,15/0,5-2 цУТ1,5	500	150	8,15	9,30	11,60	14,00	17,00
Короб КП 0,2/0,2-2 цУТ1,5	200	200	5,10	5,90	7,30	9,00	10,70
Короб КП 0,3/0,3-2 цУТ1,5	300	300	7,60	9,00	10,80	13,00	15,50
Под заказ доступно Исполнение №3							

Маркировка серии исполнения (в конце наименования изделия): УТ1,5 - Исполнение №1 (конвейерное оцинкование по методу Сендзимира), цУТ1,5 - Исполнение №2 (горячее оцинкование погружением по ГОСТ 9.307), Е - Исполнение №3 (нержавеющая сталь); Qmax - максимальная распределенная нагрузка; StA – расстояние между консолями; S - расчетная толщина металла; N - расчетная ширина; H - расчетная высота; L - расчетная длина; M - расчетная масса

УГЛОВАЯ СЕКЦИЯ
КОРОБ КУГ

Работайте выгодно!

Использовать соответствующие консоли. Для закрепления секций на консолях использовать соответствующие крепления. Соединительные аксессуары входят в комплект поставки изделия.

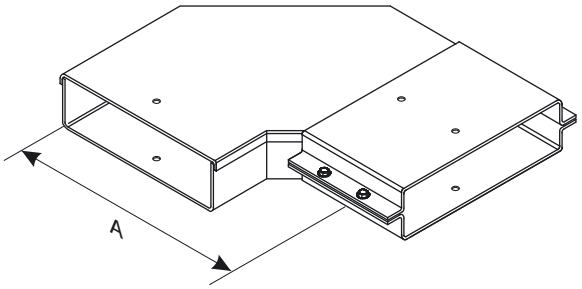

МУЛЬТИСИСТЕМА
ЗЭМИ ЕКАТЕРИНБУРГ

Наименование изделия	N, mm	H, mm	A, mm	M (S=0.7), kg	M (S=0.8), kg	M (S=1.0), kg	M (S=1.2), kg	M (S=1.5), kg
Короб КУГ 0,05/0,1 УТ1,5	100	50	250	1,11	1,27	1,59	1,90	2,38
Короб КУГ 0,1/0,1 УТ1,5	100	100	250	1,85	2,11	2,64	3,16	3,95
Короб КУГ 0,1/0,2 УТ1,5	200	100	350	2,88	3,30	4,12	4,94	6,17
Короб КУГ 0,1/0,3 УТ1,5	300	100	450	4,14	4,73	5,92	7,10	8,87
Короб КУГ 0,1/0,4 УТ1,5	400	100	550	5,62	6,42	8,03	9,64	12,04
Короб КУГ 0,1/0,5 УТ1,5	500	100	650	7,31	8,36	10,45	12,54	15,67
Короб КУГ 0,15/0,3 УТ1,5	300	150	450	4,54	5,23	6,54	7,84	9,79
Короб КУГ 0,15/0,4 УТ1,5	400	150	550	6,11	6,98	8,73	10,47	13,08
Короб КУГ 0,15/0,5 УТ1,5	500	150	650	7,86	8,98	11,22	13,47	16,84
Короб КУГ 0,2/0,2 УТ1,5	200	200	350	3,64	4,16	5,20	6,24	7,79
Короб КУГ 0,3/0,3 УТ1,5	300	300	450	6,60	7,54	9,42	11,31	14,14
Короб КУГ 0,05/0,1 цУТ1,5	100	50	250	1,11	1,27	1,59	1,90	2,38
Короб КУГ 0,1/0,1 цУТ1,5	100	100	250	1,85	2,11	2,64	3,16	3,95
Короб КУГ 0,1/0,2 цУТ1,5	200	100	350	2,88	3,30	4,12	4,94	6,17
Короб КУГ 0,1/0,3 цУТ1,5	300	100	450	4,14	4,73	5,92	7,10	8,87
Короб КУГ 0,1/0,4 цУТ1,5	400	100	550	5,62	6,42	8,03	9,64	12,04
Короб КУГ 0,1/0,5 цУТ1,5	500	100	650	7,31	8,36	10,45	12,54	15,67
Короб КУГ 0,15/0,3 цУТ1,5	300	150	450	4,54	5,23	6,54	7,84	9,79
Короб КУГ 0,15/0,4 цУТ1,5	400	150	550	6,11	6,98	8,73	10,47	13,08
Короб КУГ 0,15/0,5 цУТ1,5	500	150	650	7,86	8,98	11,22	13,47	16,84
Короб КУГ 0,2/0,2 цУТ1,5	200	200	350	3,64	4,16	5,20	6,24	7,79
Короб КУГ 0,3/0,3 цУТ1,5	300	300	450	6,60	7,54	9,42	11,31	14,14
Под заказ доступно Исполнение №3								

Маркировка серии исполнения (в конце наименования изделия): УТ1,5 - Исполнение №1 (конвейерное оцинкование по методу Сендзимира), цУТ1,5 - Исполнение №2 (горячее оцинкование погружением по ГОСТ 9.307), Е - Исполнение №3 (нержавеющая сталь); S - расчетная толщина металла; N - расчетная ширина, H - расчетная высота, A - расчетный габарит, M - расчетная масса изделия

УГЛОВАЯ СЕКЦИЯ
КОРОБ КУВ

Работайте выгодно!

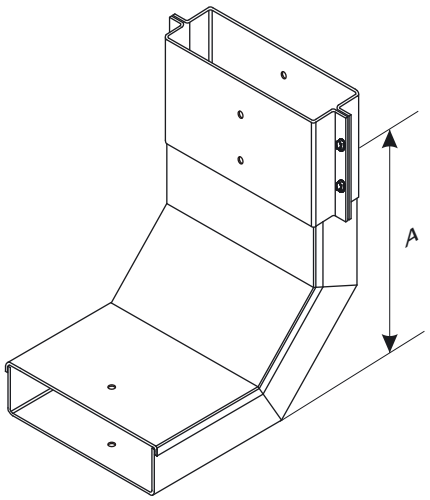

Использовать соответствующие консоли. Для закрепления секций на консолях использовать соответствующие крепления. Соединительные аксессуары входят в комплект поставки изделия.

МУЛЬТИСИСТЕМА
ЗЭМИ ЕКАТЕРИНБУРГ

Наименование изделия	N, mm	H, mm	A, mm	M (S=0.7), kg	M (S=0.8), kg	M (S=1.0), kg	M (S=1.2), kg	M (S=1.5), kg
Короб КУВ 0,05/0,1 УТ1,5	100	50	200	1,03	1,17	1,47	1,76	2,19
Короб КУВ 0,1/0,1 УТ1,5	100	100	250	1,78	2,03	2,54	3,05	3,80
Короб КУВ 0,1/0,2 УТ1,5	200	100	250	2,43	2,77	3,46	4,16	5,19
Короб КУВ 0,1/0,3 УТ1,5	300	100	250	3,07	3,51	4,39	5,26	6,57
Короб КУВ 0,1/0,4 УТ1,5	400	100	250	3,72	4,25	5,31	6,37	7,95
Короб КУВ 0,1/0,5 УТ1,5	500	100	250	5,07	5,80	7,24	8,69	9,34
Короб КУВ 0,15/0,3 УТ1,5	300	150	300	3,67	4,19	5,24	6,29	7,85
Короб КУВ 0,15/0,4 УТ1,5	400	150	300	4,37	4,99	6,24	7,49	9,36
Короб КУВ 0,15/0,5 УТ1,5	500	150	300	6,44	7,36	9,20	11,04	10,74
Короб КУВ 0,2/0,2 УТ1,5	200	200	350	3,57	4,08	5,10	6,12	7,64
Короб КУВ 0,3/0,3 УТ1,5	300	300	450	5,08	5,80	7,26	8,71	10,90
Короб КУВ 0,05/0,1 цУТ1,5	100	50	200	1,03	1,17	1,47	1,76	2,19
Короб КУВ 0,1/0,1 цУТ1,5	100	100	250	1,78	2,03	2,54	3,05	3,80
Короб КУВ 0,1/0,2 цУТ1,5	200	100	250	2,43	2,77	3,46	4,16	5,19
Короб КУВ 0,1/0,3 цУТ1,5	300	100	250	3,07	3,51	4,39	5,26	6,57
Короб КУВ 0,1/0,4 цУТ1,5	400	100	250	3,72	4,25	5,31	6,37	7,95
Короб КУВ 0,1/0,5 цУТ1,5	500	100	250	5,07	5,80	7,24	8,69	9,34
Короб КУВ 0,15/0,3 цУТ1,5	300	150	300	3,67	4,19	5,24	6,29	7,85
Короб КУВ 0,15/0,4 цУТ1,5	400	150	300	4,37	4,99	6,24	7,49	9,36
Короб КУВ 0,15/0,5 цУТ1,5	500	150	300	6,44	7,36	9,20	11,04	10,74
Короб КУВ 0,2/0,2 цУТ1,5	200	200	350	3,57	4,08	5,10	6,12	7,64
Короб КУВ 0,3/0,3 цУТ1,5	300	300	450	5,08	5,80	7,26	8,71	10,90
Под заказ доступно Исполнение №3								

Маркировка серии исполнения (в конце наименования изделия): УТ1,5 - Исполнение №1 (конвейерное оцинкование по методу Сендзимира), цУТ1,5 - Исполнение №2 (горячее оцинкование погружением по ГОСТ 9.307), Е - Исполнение №3 (нержавеющая сталь); S - расчетная толщина металла; N - расчетная ширина, H - расчетная высота, A - расчетный габарит, M - расчетная масса изделия

УГЛОВАЯ СЕКЦИЯ
КОРОБ КУН

Работайте выгодно!

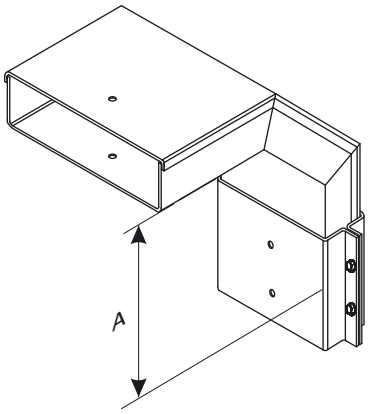

Использовать соответствующие консоли. Для закрепления секций на консолях использовать соответствующие крепления. Соединительные аксессуары входят в комплект поставки изделия.

МУЛЬТИСИСТЕМА
ЗЭМИ ЕКАТЕРИНБУРГ

Наименование изделия	N, mm	H, mm	A, mm	M (S=0.7), kg	M (S=0.8), kg	M (S=1.0), kg	M (S=1.2), kg	M (S=1.5), kg
Короб КУН 0,05/0,1 УТ1,5	100	50	200	1,03	1,17	1,47	1,76	2,19
Короб КУН 0,1/0,1 УТ1,5	100	100	250	1,78	2,03	2,54	3,05	3,80
Короб КУН 0,1/0,2 УТ1,5	200	100	250	2,43	2,77	3,46	4,16	5,19
Короб КУН 0,1/0,3 УТ1,5	300	100	250	3,07	3,51	4,39	5,26	6,57
Короб КУН 0,1/0,4 УТ1,5	400	100	250	3,72	4,25	5,31	6,37	7,95
Короб КУН 0,1/0,5 УТ1,5	500	100	250	5,07	5,80	7,24	8,69	9,34
Короб КУН 0,15/0,3 УТ1,5	300	150	300	3,67	4,19	5,24	6,29	7,85
Короб КУН 0,15/0,4 УТ1,5	400	150	300	4,37	4,99	6,24	7,49	9,36
Короб КУН 0,15/0,5 УТ1,5	500	150	300	6,44	7,36	9,20	11,04	10,74
Короб КУН 0,2/0,2 УТ1,5	200	200	350	3,57	4,08	5,10	6,12	7,64
Короб КУН 0,3/0,3 УТ1,5	300	300	450	5,08	5,80	7,26	8,71	10,90
Короб КУН 0,05/0,1 цУТ1,5	100	50	200	1,03	1,17	1,47	1,76	2,19
Короб КУН 0,1/0,1 цУТ1,5	100	100	250	1,78	2,03	2,54	3,05	3,80
Короб КУН 0,1/0,2 цУТ1,5	200	100	250	2,43	2,77	3,46	4,16	5,19
Короб КУН 0,1/0,3 цУТ1,5	300	100	250	3,07	3,51	4,39	5,26	6,57
Короб КУН 0,1/0,4 цУТ1,5	400	100	250	3,72	4,25	5,31	6,37	7,95
Короб КУН 0,1/0,5 цУТ1,5	500	100	250	5,07	5,80	7,24	8,69	9,34
Короб КУН 0,15/0,3 цУТ1,5	300	150	300	3,67	4,19	5,24	6,29	7,85
Короб КУН 0,15/0,4 цУТ1,5	400	150	300	4,37	4,99	6,24	7,49	9,36
Короб КУН 0,15/0,5 цУТ1,5	500	150	300	6,44	7,36	9,20	11,04	10,74
Короб КУН 0,2/0,2 цУТ1,5	200	200	350	3,57	4,08	5,10	6,12	7,64
Короб КУН 0,3/0,3 цУТ1,5	300	300	450	5,08	5,80	7,26	8,71	10,90
Под заказ доступно Исполнение №3								

Маркировка серии исполнения (в конце наименования изделия): УТ1,5 - Исполнение №1 (конвейерное оцинкование по методу Сендзимира), цУТ1,5 - Исполнение №2 (горячее оцинкование погружением по ГОСТ 9.307), Е - Исполнение №3 (нержавеющая сталь); S - расчетная толщина металла; N - расчетная ширина, H - расчетная высота, A - расчетный габарит, M - расчетная масса изделия

ТРОЙНИКОВАЯ СЕКЦИЯ КОРОБ КТ

Работайте выгодно!

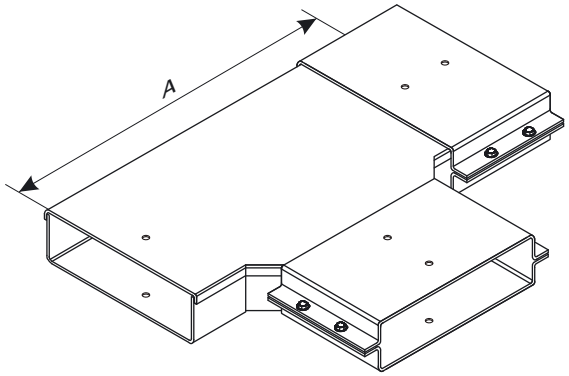

Использовать соответствующие консоли. Для закрепления секций на консолях использовать соответствующие крепления. Соединительные аксессуары входят в комплект поставки изделия.

МУЛЬТИСИСТЕМА
ЗЭМИ ЕКАТЕРИНБУРГ

Наименование изделия	N, mm	H, mm	A, mm	M (S=0.7), kg	M (S=0.8), kg	M (S=1.0), kg	M (S=1.2), kg	M (S=1.5), kg
Короб КТ 0,05/0,1 УТ1,5	100	50	100	1,96	2,24	2,79	3,35	4,18
Короб КТ 0,1/0,1 УТ1,5	100	100	100	2,33	2,66	3,32	3,99	4,98
Короб КТ 0,1/0,2 УТ1,5	200	100	200	3,44	3,93	4,91	5,89	7,35
Короб КТ 0,1/0,3 УТ1,5	300	100	300	4,77	5,45	6,81	8,17	10,20
Короб КТ 0,1/0,4 УТ1,5	400	100	700	6,32	7,22	9,02	10,83	13,52
Короб КТ 0,1/0,5 УТ1,5	500	100	800	8,08	9,24	11,54	13,85	17,32
Короб КТ 0,15/0,3 УТ1,5	300	150	600	5,19	5,93	7,42	8,90	11,12
Короб КТ 0,15/0,4 УТ1,5	400	150	700	6,77	7,74	9,67	11,60	14,50
Короб КТ 0,15/0,5 УТ1,5	500	150	800	8,56	9,78	12,23	14,68	18,35
Короб КТ 0,2/0,2 УТ1,5	200	200	500	4,23	4,84	6,05	7,26	9,06
Короб КТ 0,3/0,3 УТ1,5	300	300	600	7,22	8,25	10,32	12,38	15,48
Короб КТ 0,05/0,1 цУТ1,5	100	50	100	1,96	2,24	2,79	3,35	4,18
Короб КТ 0,1/0,1 цУТ1,5	100	100	100	2,33	2,66	3,32	3,99	4,98
Короб КТ 0,1/0,2 цУТ1,5	200	100	200	3,44	3,93	4,91	5,89	7,35
Короб КТ 0,1/0,3 цУТ1,5	300	100	300	4,77	5,45	6,81	8,17	10,20
Короб КТ 0,1/0,4 цУТ1,5	400	100	700	6,32	7,22	9,02	10,83	13,52
Короб КТ 0,1/0,5 цУТ1,5	500	100	800	8,08	9,24	11,54	13,85	17,32
Короб КТ 0,15/0,3 цУТ1,5	300	150	600	5,19	5,93	7,42	8,90	11,12
Короб КТ 0,15/0,4 цУТ1,5	400	150	700	6,77	7,74	9,67	11,60	14,50
Короб КТ 0,15/0,5 цУТ1,5	500	150	800	8,56	9,78	12,23	14,68	18,35
Короб КТ 0,2/0,2 цУТ1,5	200	200	500	4,23	4,84	6,05	7,26	9,06
Короб КТ 0,3/0,3 цУТ1,5	300	300	600	7,22	8,25	10,32	12,38	15,48
Под заказ доступно Исполнение №3								

Маркировка серии исполнения (в конце наименования изделия): УТ1,5 - Исполнение №1 (конвейерное оцинкование по методу Сендзимира), цУТ1,5 - Исполнение №2 (горячее оцинкование погружением по ГОСТ 9.307), Е - Исполнение №3 (нержавеющая сталь); S - расчетная толщина металла; N - расчетная ширина, H - расчетная высота, A - расчетный габарит, M - расчетная масса изделия

КРЕСТООБРАЗНАЯ СЕКЦИЯ КОРОБ КК

Работайте выгодно!

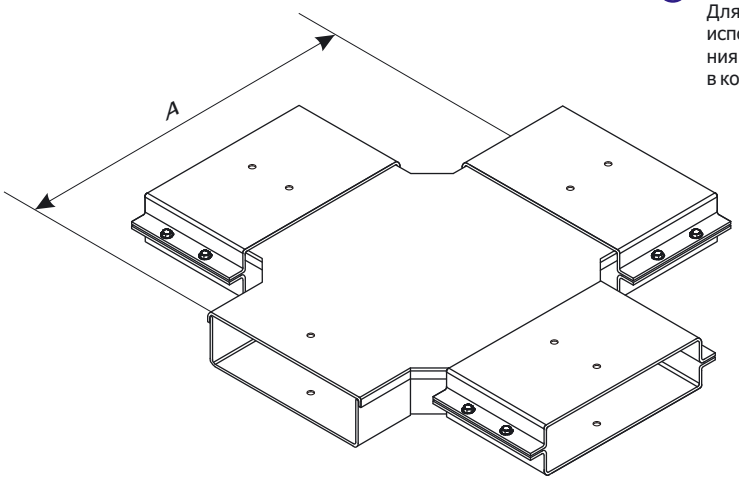

Использовать соответствующие консоли. Для закрепления секций на консолях использовать соответствующие крепления. Соединительные аксессуары входят в комплект поставки изделия.

МУЛЬТИСИСТЕМА
ЗЭМИ ЕКАТЕРИНБУРГ

Наименование изделия	N, mm	H, mm	A, mm	M (S=0.7), kg	M (S=0.8), kg	M (S=1.0), kg	M (S=1.2), kg	M (S=1.5), kg
Короб КК 0,05/0,1 УТ1,5	100	50	100	2,78	3,17	3,96	4,76	5,95
Короб КК 0,1/0,1 УТ1,5	100	100	100	3,27	3,74	4,68	5,61	7,01
Короб КК 0,1/0,2 УТ1,5	200	100	200	4,49	5,13	6,41	7,69	9,62
Короб КК 0,1/0,3 УТ1,5	300	100	300	5,93	6,78	8,47	10,17	12,70
Короб КК 0,1/0,4 УТ1,5	400	100	700	7,59	8,67	10,84	13,01	16,25
Короб КК 0,1/0,5 УТ1,5	500	100	800	9,05	10,34	12,93	15,51	19,39
Короб КК 0,15/0,3 УТ1,5	300	150	600	6,34	7,24	9,05	10,86	13,58
Короб КК 0,15/0,4 УТ1,5	400	150	700	8,00	9,14	11,43	13,71	17,15
Короб КК 0,15/0,5 УТ1,5	500	150	800	10,18	11,63	14,54	17,45	21,81
Короб КК 0,2/0,2 УТ1,5	200	200	500	5,10	5,82	7,28	8,74	10,91
Короб КК 0,3/0,3 УТ1,5	300	300	600	8,19	9,36	11,70	14,03	17,54
Короб КК 0,05/0,1 цУТ1,5	100	50	100	2,78	3,17	3,96	4,76	5,95
Короб КК 0,1/0,1 цУТ1,5	100	100	100	3,27	3,74	4,68	5,61	7,01
Короб КК 0,1/0,2 цУТ1,5	200	100	200	4,49	5,13	6,41	7,69	9,62
Короб КК 0,1/0,3 цУТ1,5	300	100	300	5,93	6,78	8,47	10,17	12,70
Короб КК 0,1/0,4 цУТ1,5	400	100	700	7,59	8,67	10,84	13,01	16,25
Короб КК 0,1/0,5 цУТ1,5	500	100	800	9,05	10,34	12,93	15,51	19,39
Короб КК 0,15/0,3 цУТ1,5	300	150	600	6,34	7,24	9,05	10,86	13,58
Короб КК 0,15/0,4 цУТ1,5	400	150	700	8,00	9,14	11,43	13,71	17,15
Короб КК 0,15/0,5 цУТ1,5	500	150	800	10,18	11,63	14,54	17,45	21,81
Короб КК 0,2/0,2 цУТ1,5	200	200	500	5,10	5,82	7,28	8,74	10,91
Короб КК 0,3/0,3 цУТ1,5	300	300	600	8,19	9,36	11,70	14,03	17,54
Под заказ доступно Исполнение №3								

Маркировка серии исполнения (в конце наименования изделия): УТ1,5 - Исполнение №1 (конвейерное оцинкование по методу Сендзимира), цУТ1,5 - Исполнение №2 (горячее оцинкование погружением по ГОСТ 9.307), Е - Исполнение №3 (нержавеющая сталь); S - расчетная толщина металла; N - расчетная ширина, H - расчетная высота, A - расчетный габарит, M - расчетная масса изделия

ПОЛНОРАЗМЕРНАЯ ПРЯМАЯ СЕКЦИЯ КОРОБ У

Использовать соответствующие консоли. Для закрепления секций на консолях использовать соответствующие крепления. Соединительные аксессуары входят в комплект поставки изделия.

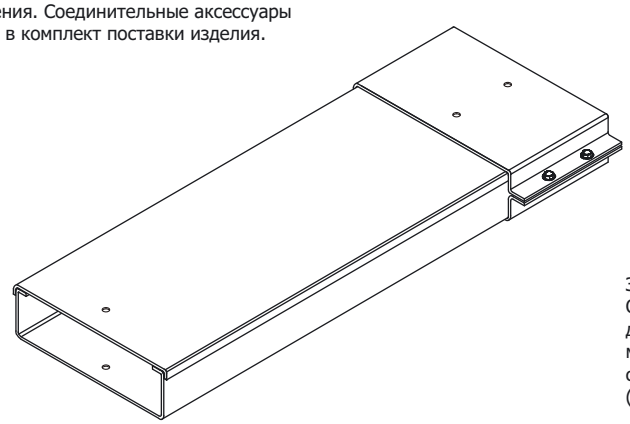

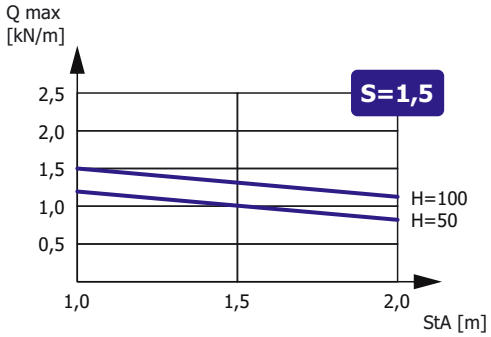

Зависимость максимальной распределенной нагрузки Qmax на днище секции высотой H, шириной N=200, длиной L=2000 от толщины металла S и расстояния между консолями StA в составе прямолинейного участка сбалансированной кабеленесущей конструкции (подробнее в Лицензии)

Доступные длины
* - базовая длина

2500	3500	9000
2000*	3000*	6000

Наименование изделия	NxH, mm	L, mm	M (S=0.7), kg/m	M (S=0.8), kg/m	M (S=1.0), kg/m	M (S=1.2), kg/m	M (S=1.5), kg/m
Короб У1105 УТ1,5	100x50	2000	2,10	2,40	3,00	3,75	4,30
Короб У1106 УТ1,5	100x50	3000	2,10	2,40	3,00	3,75	4,30
Короб У1079 УТ1,5	150x100	2000	3,30	3,80	4,75	5,70	6,75
Короб У1080 УТ1,5	150x100	3000	3,30	3,80	4,75	5,70	6,75
Короб У1098 УТ1,5	200x100	2000	3,90	4,50	5,61	6,73	8,40
Короб У1090 УТ1,5	200x100	3000	3,90	4,50	5,61	6,73	8,40
Короб У1105 цУТ1,5	100x50	2000	2,10	2,40	3,00	3,75	4,30
Короб У1106 цУТ1,5	100x50	3000	2,10	2,40	3,00	3,75	4,30
Короб У1079 цУТ1,5	150x100	2000	3,30	3,80	4,75	5,70	6,75
Короб У1080 цУТ1,5	150x100	3000	3,30	3,80	4,75	5,70	6,75
Короб У1098 цУТ1,5	200x100	2000	3,90	4,50	5,61	6,73	8,40
Короб У1090 цУТ1,5	200x100	3000	3,90	4,50	5,61	6,73	8,40
Короб У1105 Е	100x50	2000	2,10	2,40	3,00	3,75	4,30
Короб У1106 Е	100x50	3000	2,10	2,40	3,00	3,75	4,30
Короб У1079 Е	150x100	2000	3,30	3,80	4,75	5,70	6,75
Короб У1080 Е	150x100	3000	3,30	3,80	4,75	5,70	6,75
Короб У1098 Е	200x100	2000	3,90	4,50	5,61	6,73	8,40
Короб У1090 Е	200x100	3000	3,90	4,50	5,61	6,73	8,40

Маркировка серии исполнения (в конце наименования изделия): УТ1,5 - Исполнение №1 (конвейерное оцинкование по методу Сендзимира), цУТ1,5 - Исполнение №2 (горячее оцинкование погружением по ГОСТ 9.307), Е - Исполнение №3 (нержавеющая сталь); Qmax - максимальная распределенная нагрузка; StA – расстояние между консолями; S - расчетная толщина металла; N - расчетная ширина; H - расчетная высота; L - расчетная длина; M - расчетная масса

УГЛОВАЯ СЕКЦИЯ КОРОБ У

Работайте выгодно!

Использовать соответствующие консоли. Для закрепления секций на консолях использовать соответствующие крепления. Соединительные аксессуары входят в комплект поставки изделия.

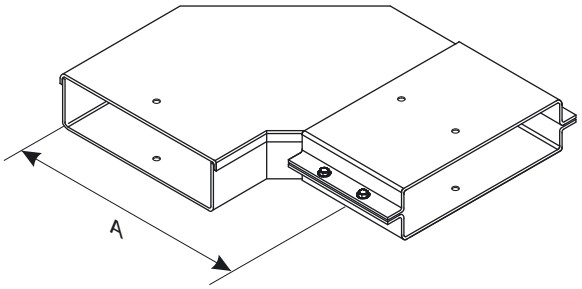

МУЛЬТИСИСТЕМА
ЗЭМИ ЕКАТЕРИНБУРГ

Наименование изделия	N, mm	H, mm	A, mm	M (S=0.7), kg	M (S=0.8), kg	M (S=1.0), kg	M (S=1.2), kg	M (S=1.5), kg
Короб У1109 УТ1,5	100	50	250	1,52	1,74	2,18	2,60	3,25
Короб У1083 УТ1,5	150	100	300	2,34	2,67	3,34	4,01	5,00
Короб У1093 УТ1,5	200	100	350	2,88	3,30	4,12	4,95	6,17
Короб У1109 цУТ1,5	100	50	250	1,52	1,74	2,18	2,60	3,25
Короб У1083 цУТ1,5	150	100	300	2,34	2,67	3,34	4,01	5,00
Короб У1093 цУТ1,5	200	100	350	2,88	3,30	4,12	4,95	6,17
Короб У1109 Е	100	50	250	1,52	1,74	2,18	2,60	3,25
Короб У1083 Е	150	100	300	2,34	2,67	3,34	4,01	5,00
Короб У1093 Е	200	100	350	2,88	3,30	4,12	4,95	6,17

Маркировка серии исполнения (в конце наименования изделия): УТ1,5 - Исполнение №1 (конвейерное оцинкование по методу Сендзимира), цУТ1,5 - Исполнение №2 (горячее оцинкование погружением по ГОСТ 9.307), Е - Исполнение №3 (нержавеющая сталь); S - расчетная толщина металла; N - расчетная ширина, H - расчетная высота, A - расчетный габарит, M - расчетная масса изделия

УГЛОВАЯ СЕКЦИЯ
КОРОБ У

Работайте выгодно!

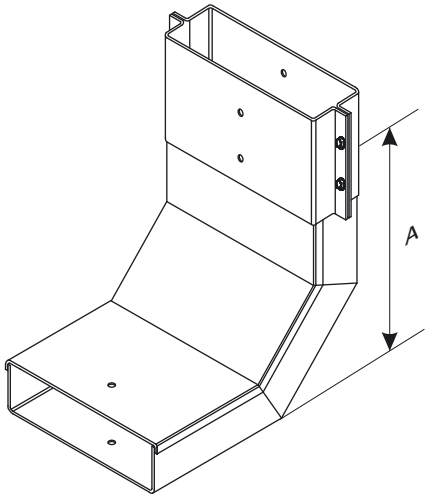

Использовать соответствующие консоли. Для закрепления секций на консолях использовать соответствующие крепления. Соединительные аксессуары входят в комплект поставки изделия.

МУЛЬТИСИСТЕМА
ЗЭМИ ЕКАТЕРИНБУРГ

Наименование изделия	N, mm	H, mm	A, mm	M (S=0.7), kg	M (S=0.8), kg	M (S=1.0), kg	M (S=1.2), kg	M (S=1.5), kg
Короб У1107 УТ1,5	100	50	200	1,35	1,54	1,92	2,31	2,87
Короб У1081 УТ1,5	150	100	250	2,10	2,40	3,00	3,60	4,50
Короб У1091 УТ1,5	200	100	250	2,43	2,77	3,46	4,16	5,19
Короб У1107 цУТ1,5	100	50	200	1,35	1,54	1,92	2,31	2,87
Короб У1081 цУТ1,5	150	100	250	2,10	2,40	3,00	3,60	4,50
Короб У1091 цУТ1,5	200	100	250	2,43	2,77	3,46	4,16	5,19
Короб У1107 Е	100	50	200	1,35	1,54	1,92	2,31	2,87
Короб У1081 Е	150	100	250	2,10	2,40	3,00	3,60	4,50
Короб У1091 Е	200	100	250	2,43	2,77	3,46	4,16	5,19

Маркировка серии исполнения (в конце наименования изделия): УТ1,5 - Исполнение №1 (конвейерное оцинкование по методу Сендзимира), цУТ1,5 - Исполнение №2 (горячее оцинкование погружением по ГОСТ 9.307), Е - Исполнение №3 (нержавеющая сталь); S - расчетная толщина металла; N - расчетная ширина, H - расчетная высота, A - расчетный габарит, M - расчетная масса изделия

УГЛОВАЯ СЕКЦИЯ
КОРОБ У

Работайте выгодно!

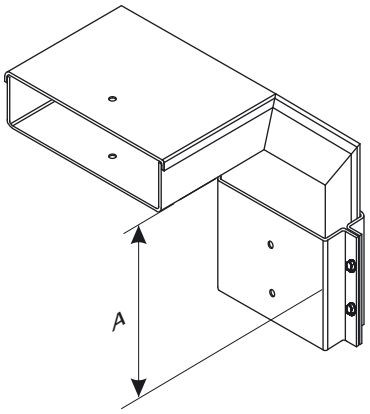

Использовать соответствующие консоли. Для закрепления секций на консолях использовать соответствующие крепления. Соединительные аксессуары входят в комплект поставки изделия.

МУЛЬТИСИСТЕМА
ЗЭМИ ЕКАТЕРИНБУРГ

Наименование изделия	N, mm	H, mm	A, mm	M (S=0.7), kg	M (S=0.8), kg	M (S=1.0), kg	M (S=1.2), kg	M (S=1.5), kg
Короб У1108 УТ1,5	100	50	200	1,35	1,54	1,92	2,31	2,87
Короб У1082 УТ1,5	150	100	250	2,10	2,40	3,00	3,60	4,50
Короб У1092 УТ1,5	200	100	250	2,43	2,77	3,46	4,16	5,19
Короб У1108 цУТ1,5	100	50	200	1,35	1,54	1,92	2,31	2,87
Короб У1082 цУТ1,5	150	100	250	2,10	2,40	3,00	3,60	4,50
Короб У1092 цУТ1,5	200	100	250	2,43	2,77	3,46	4,16	5,19
Короб У1108 Е	100	50	200	1,35	1,54	1,92	2,31	2,87
Короб У1082 Е	150	100	250	2,10	2,40	3,00	3,60	4,50
Короб У1092 Е	200	100	250	2,43	2,77	3,46	4,16	5,19

Маркировка серии исполнения (в конце наименования изделия): УТ1,5 - Исполнение №1 (конвейерное оцинкование по методу Сендзимира), цУТ1,5 - Исполнение №2 (горячее оцинкование погружением по ГОСТ 9.307), Е - Исполнение №3 (нержавеющая сталь); S - расчетная толщина металла; N - расчетная ширина, H - расчетная высота, A - расчетный габарит, M - расчетная масса изделия

ТРОЙНИКОВАЯ СЕКЦИЯ КОРОБ У

Работайте выгодно!

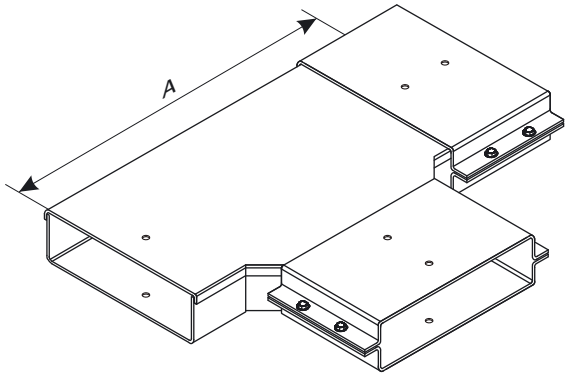

Использовать соответствующие консоли. Для закрепления секций на консолях использовать соответствующие крепления. Соединительные аксессуары входят в комплект поставки изделия.

МУЛЬТИСИСТЕМА
ЗЭМИ ЕКАТЕРИНБУРГ

Наименование изделия	N, mm	H, mm	A, mm	M (S=0.7), kg	M (S=0.8), kg	M (S=1.0), kg	M (S=1.2), kg	M (S=1.5), kg
Короб У1110 УТ1,5	100	50	400	1,96	2,24	2,79	3,35	4,18
Короб У1084 УТ1,5	150	100	450	2,85	3,26	4,08	4,89	6,11
Короб У1094 УТ1,5	200	100	500	3,44	3,93	4,91	5,89	7,35
Короб У1110 цУТ1,5	100	50	400	1,96	2,24	2,79	3,35	4,18
Короб У1084 цУТ1,5	150	100	450	2,85	3,26	4,08	4,89	6,11
Короб У1094 цУТ1,5	200	100	500	3,44	3,93	4,91	5,89	7,35
Короб У1110 Е	100	50	400	1,96	2,24	2,79	3,35	4,18
Короб У1084 Е	150	100	450	2,85	3,26	4,08	4,89	6,11
Короб У1094 Е	200	100	500	3,44	3,93	4,91	5,89	7,35

Маркировка серии исполнения (в конце наименования изделия): УТ1,5 - Исполнение №1 (конвейерное оцинкование по методу Сендзимира), цУТ1,5 - Исполнение №2 (горячее оцинкование погружением по ГОСТ 9.307), Е - Исполнение №3 (нержавеющая сталь); S - расчетная толщина металла; N - расчетная ширина, H - расчетная высота, A - расчетный габарит, M - расчетная масса изделия

КРЕСТООБРАЗНАЯ СЕКЦИЯ
КОРОБ У

Работайте выгодно!

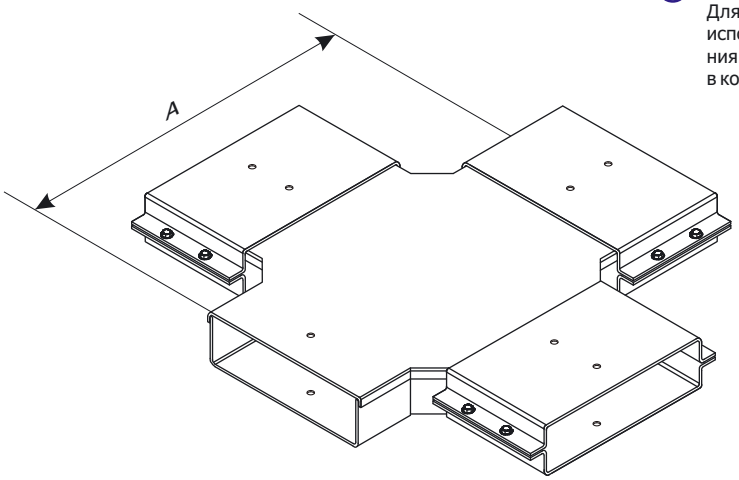

Использовать соответствующие консоли. Для закрепления секций на консолях использовать соответствующие крепления. Соединительные аксессуары входят в комплект поставки изделия.

МУЛЬТИСИСТЕМА
ЗЭМИ ЕКАТЕРИНБУРГ

Наименование изделия	N, mm	H, mm	A, mm	M (S=0.7), kg	M (S=0.8), kg	M (S=1.0), kg	M (S=1.2), kg	M (S=1.5), kg
Короб У1111 УТ1,5	100	50	400	2,78	3,17	3,96	4,76	5,95
Короб У1085 УТ1,5	150	100	450	3,86	4,41	5,51	6,61	8,25
Короб У1095 УТ1,5	200	100	500	4,49	5,13	6,41	7,69	9,62
Короб У1111 цУТ1,5	100	50	400	2,78	3,17	3,96	4,76	5,95
Короб У1085 цУТ1,5	150	100	450	3,86	4,41	5,51	6,61	8,25
Короб У1095 цУТ1,5	200	100	500	4,49	5,13	6,41	7,69	9,62
Короб У1111 Е	100	50	400	2,78	3,17	3,96	4,76	5,95
Короб У1085 Е	150	100	450	3,86	4,41	5,51	6,61	8,25
Короб У1095 Е	200	100	500	4,49	5,13	6,41	7,69	9,62

Маркировка серии исполнения (в конце наименования изделия): УТ1,5 - Исполнение №1 (конвейерное оцинкование по методу Сендзимира), цУТ1,5 - Исполнение №2 (горячее оцинкование погружением по ГОСТ 9.307), Е - Исполнение №3 (нержавеющая сталь); S - расчетная толщина металла; N - расчетная ширина, H - расчетная высота, A - расчетный габарит, M - расчетная масса изделия

СКОБА КРЕПЛЕНИЯ КОРОБ У

Работайте выгодно!

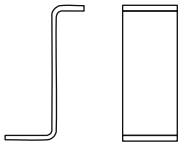

МУЛЬТИСИСТЕМА
ЗЭМИ ЕКАТЕРИНБУРГ

Наименование изделия	H, mm	M, kg
Скоба крепления У1059 УТ1,5	100	0,04
Скоба крепления У1078 УТ1,5	150	0,05
Скоба крепления У1059 цУТ1,5	100	0,04
Скоба крепления У1078 цУТ1,5	150	0,05
Скоба крепления У1059 Е	100	0,04
Скоба крепления У1078 Е	150	0,05

Маркировка серии исполнения (в конце наименования изделия): УТ1,5 - Исполнение №1 (конвейерное оцинкование по методу Сендзимира), цУТ1,5 - Исполнение №2 (горячее оцинкование погружением по ГОСТ 9.307), Е - Исполнение №3 (нержавеющая сталь); S - расчетная толщина металла; N - расчетная ширина, H - расчетная высота, A - расчетный габарит, M - расчетная масса изделия

ЗАГЛУШКА ТОРЦЕВАЯ КОРОБ У

Работайте выгодно!

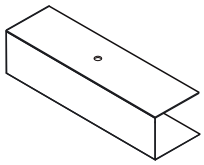

МУЛЬТИСИСТЕМА
ЗЭМИ ЕКАТЕРИНБУРГ

Наименование изделия	N, mm	H, mm	M (S=0.7), kg	M (S=0.8), kg	M (S=1.0), kg	M (S=1.2), kg	M (S=1.5), kg
Заглушка торцевая У1113 УТ1,5	100	50	0,08	0,09	0,11	0,14	0,17
Заглушка торцевая У1087 УТ1,5	150	100	0,21	0,24	0,30	0,36	0,45
Заглушка торцевая У1097 УТ1,5	200	100	0,27	0,30	0,38	0,46	0,57
Заглушка торцевая У1113 цУТ1,5	100	50	0,08	0,09	0,11	0,14	0,17
Заглушка торцевая У1087 цУТ1,5	150	100	0,21	0,24	0,30	0,36	0,45
Заглушка торцевая У1097 цУТ1,5	200	100	0,27	0,30	0,38	0,46	0,57
Заглушка торцевая У1113 Е	100	50	0,08	0,09	0,11	0,14	0,17
Заглушка торцевая У1087 Е	150	100	0,21	0,24	0,30	0,36	0,45
Заглушка торцевая У1097 Е	200	100	0,27	0,30	0,38	0,46	0,57

Маркировка серии исполнения (в конце наименования изделия): УТ1,5 - Исполнение №1 (конвейерное оцинкование по методу Сендзимира), цУТ1,5 - Исполнение №2 (горячее оцинкование погружением по ГОСТ 9.307), Е - Исполнение №3 (нержавеющая сталь); S - расчетная толщина металла; N - расчетная ширина, H - расчетная высота, A - расчетный габарит, M - расчетная масса изделия

ПОЛНОРАЗМЕРНАЯ ПРЯМАЯ СЕКЦИЯ
КОРОБ ККБ-П

Работайте выгодно!

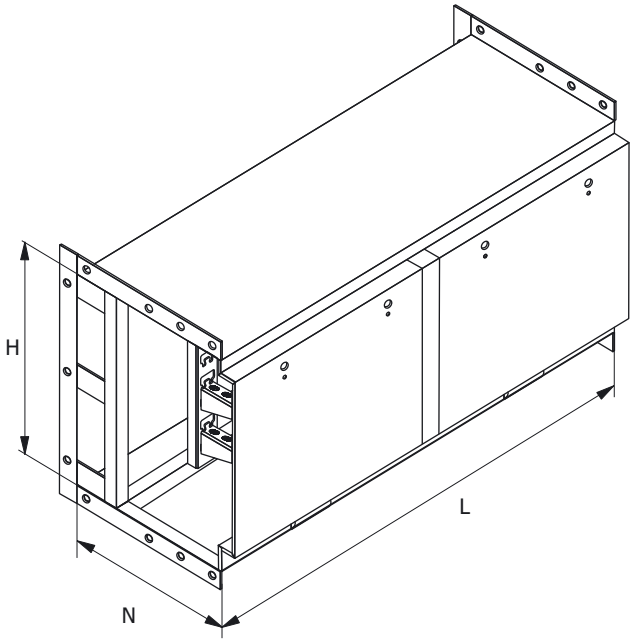

МУЛЬТИСИСТЕМА
ЗЭМИ ЕКАТЕРИНБУРГ

Наименование изделия	H, mm	N, mm	L, mm	A	Qmax[1], kg	Qmax[2], kg	M, kg
Короб ККБ-П-0,65/0,4-1 УТ1,5	650	400	1000	3x250	65	80	51,00
Короб ККБ-П-0,65/0,4-2 УТ1,5	650	400	2000	3x250	130	160	84,00
Короб ККБ-П-0,65/0,4-3 УТ1,5	650	400	3000	3x250	195	240	126,00
Короб ККБ-П-0,65/0,6-1 УТ1,5	650	600	1000	3x450	96	120	64,00
Короб ККБ-П-0,65/0,6-2 УТ1,5	650	600	2000	3x450	192	240	104,00
Короб ККБ-П-0,65/0,6-3 УТ1,5	650	600	3000	3x450	288	360	156,00
Короб ККБ-П-0,95/0,6-1 УТ1,5	950	600	1000	5x450	144	160	87,00
Короб ККБ-П-0,95/0,6-2 УТ1,5	950	600	2000	5x450	288	320	127,00
Короб ККБ-П-0,95/0,6-3 УТ1,5	950	600	3000	5x450	432	480	190,00
Короб ККБ-П-0,65/0,4-1 цУТ1,5	650	400	1000	3x250	65	80	51,00
Короб ККБ-П-0,65/0,4-2 цУТ1,5	650	400	2000	3x250	130	160	84,00
Короб ККБ-П-0,65/0,4-3 цУТ1,5	650	400	3000	3x250	195	240	126,00
Короб ККБ-П-0,65/0,6-1 цУТ1,5	650	600	1000	3x450	96	120	64,00
Короб ККБ-П-0,65/0,6-2 цУТ1,5	650	600	2000	3x450	192	240	104,00
Короб ККБ-П-0,65/0,6-3 цУТ1,5	650	600	3000	3x450	288	360	156,00
Короб ККБ-П-0,95/0,6-1 цУТ1,5	950	600	1000	5x450	144	160	87,00
Короб ККБ-П-0,95/0,6-2 цУТ1,5	950	600	2000	5x450	288	320	127,00
Короб ККБ-П-0,95/0,6-3 цУТ1,5	950	600	3000	5x450	432	480	190,00
Под заказ доступно исполнение из нержавеющей стали, маркировка исполнения «Е»							

Маркировка серии исполнения (в конце наименования изделия): УТ1,5 - Исполнение №1 (конвейерное оцинкование по методу Сендзимира), цУТ1,5 - Исполнение №2 (горячее оцинкование погружением по ГОСТ 9.307), Е - Исполнение №3 (нержавеющая сталь); Qmax[1] - максимальная распределенная нагрузка при расстоянии между опорами 6000 мм вне зданий; Qmax[2] - максимальная распределенная нагрузка при расстоянии между опорами 6000 мм внутри зданий; N - расчетная ширина; H - расчетная высота; L - расчетная длина; A - количество и ширина полок; M - расчетная масса

УГЛОВАЯ СЕКЦИЯ НА 45 ГРАДУСОВ КОРОБА ККБ-П

Работайте выгодно!

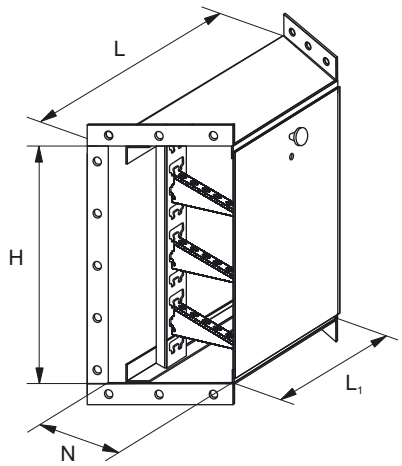

МУЛЬТИСИСТЕМА
ЗЭМИ ЕКАТЕРИНБУРГ

Наименование изделия	H, mm	N, mm	A	L, mm	L_1, mm	M, kg
Короб ККБ-УГВ-0,65/0,4 УТ1,5	650	400	3x250	775	431	35,00
Короб ККБ-УГВ-0,65/0,6 УТ1,5	650	600	3x450	947	450	49,00
Короб ККБ-УГВ-0,95/0,6 УТ1,5	950	600	5x450	947	450	60,00
Короб ККБ-УГВ-0,65/0,4 цУТ1,5	650	400	3x250	775	431	35,00
Короб ККБ-УГВ-0,65/0,6 цУТ1,5	650	600	3x450	947	450	49,00
Короб ККБ-УГВ-0,95/0,6 цУТ1,5	950	600	5x450	947	450	60,00
Короб ККБ-УГВ-0,65/0,4 Е	650	400	3x250	775	431	35,00
Короб ККБ-УГВ-0,65/0,6 Е	650	600	3x450	947	450	49,00
Короб ККБ-УГВ-0,95/0,6 Е	950	600	5x450	947	450	60,00

Маркировка серии исполнения (в конце наименования изделия): УТ1,5 - Исполнение №1 (конвейерное оцинкование по методу Сендзимира), цУТ1,5 - Исполнение №2 (горячее оцинкование погружением по ГОСТ 9.307), Е - Исполнение №3 (нержавеющая сталь); N - расчетная ширина, H - расчетная высота, L - расчетная длина; L_1 - расчетная длина; A - количество и ширина полок; M - расчетная масса изделия

УГЛОВАЯ СЕКЦИЯ НА 45 ГРАДУСОВ КОРОБА ККБ-П

Работайте выгодно!

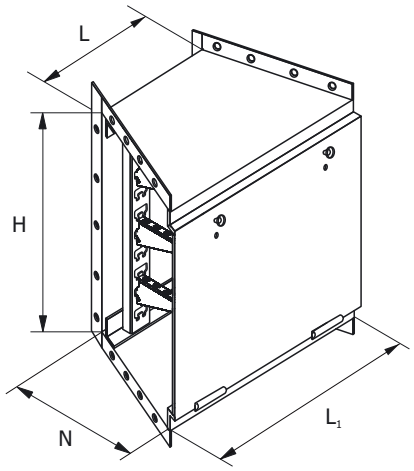

МУЛЬТИСИСТЕМА
ЗЭМИ ЕКАТЕРИНБУРГ

Наименование изделия	H, mm	N, mm	A	L, mm	L_1, mm	M, kg
Короб ККБ-УГН-0,65/0,4 УТ1,5	650	400	3x250	700	393	35,00
Короб ККБ-УГН-0,65/0,6 УТ1,5	650	600	3x450	910	411	49,00
Короб ККБ-УГН-0,95/0,6 УТ1,5	950	600	5x450	910	411	60,00
Короб ККБ-УГН-0,65/0,4 цУТ1,5	650	400	3x250	700	393	35,00
Короб ККБ-УГН-0,65/0,6 цУТ1,5	650	600	3x450	910	411	49,00
Короб ККБ-УГН-0,95/0,6 цУТ1,5	950	600	5x450	910	411	60,00
Короб ККБ-УГН-0,65/0,4 Е	650	400	3x250	700	393	35,00
Короб ККБ-УГН-0,65/0,6 Е	650	600	3x450	910	411	49,00
Короб ККБ-УГН-0,95/0,6 Е	950	600	5x450	910	411	60,00

Маркировка серии исполнения (в конце наименования изделия): УТ1,5 - Исполнение №1 (конвейерное оцинкование по методу Сендзимира), цУТ1,5 - Исполнение №2 (горячее оцинкование погружением по ГОСТ 9.307), Е - Исполнение №3 (нержавеющая сталь); N - расчетная ширина, H - расчетная высота, L - расчетная длина; L_1 - расчетная длина; A - количество и ширина полок; M - расчетная масса изделия

УГЛОВАЯ СЕКЦИЯ НА 45 ГРАДУСОВ КОРОБА ККБ-П

Работайте выгодно!

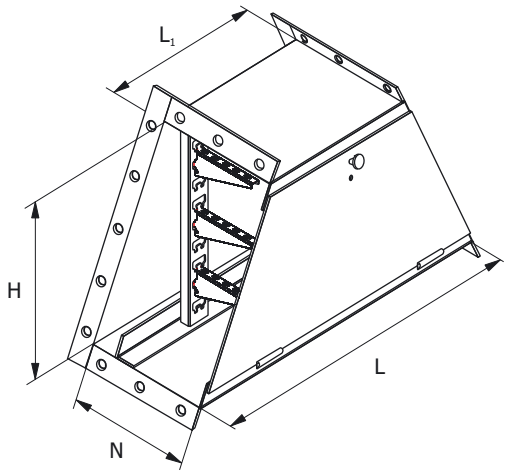

МУЛЬТИСИСТЕМА
ЗЭМИ ЕКАТЕРИНБУРГ

Наименование изделия	H, mm	N, mm	A	L, mm	L_1, mm	M, kg
Короб ККБ-УВ-0,65/0,4 УТ1,5	650	400	3x250	900	323	35,00
Короб ККБ-УВ-0,65/0,6 УТ1,5	650	600	3x450	900	423	39,00
Короб ККБ-УВ-0,95/0,6 УТ1,5	950	600	5x450	1245	441	70,00
Короб ККБ-УВ-0,65/0,4 цУТ1,5	650	400	3x250	900	323	35,00
Короб ККБ-УВ-0,65/0,6 цУТ1,5	650	600	3x450	900	423	39,00
Короб ККБ-УВ-0,95/0,6 цУТ1,5	950	600	5x450	1245	441	70,00
Короб ККБ-УВ-0,65/0,4 Е	650	400	3x250	900	323	35,00
Короб ККБ-УВ-0,65/0,6 Е	650	600	3x450	900	423	39,00
Короб ККБ-УВ-0,95/0,6 Е	950	600	5x450	1245	441	70,00

Маркировка серии исполнения (в конце наименования изделия): УТ1,5 - Исполнение №1 (конвейерное оцинкование по методу Сендзимира), цУТ1,5 - Исполнение №2 (горячее оцинкование погружением по ГОСТ 9.307), Е - Исполнение №3 (нержавеющая сталь); N - расчетная ширина, H - расчетная высота, L - расчетная длина; L_1 - расчетная длина; A - количество и ширина полок; M - расчетная масса изделия

УГЛОВАЯ СЕКЦИЯ НА 45 ГРАДУСОВ КОРОБА ККБ-П

Работайте выгодно!

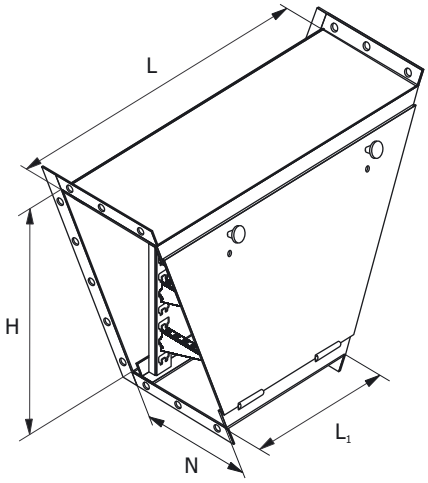

МУЛЬТИСИСТЕМА
ЗЭМИ ЕКАТЕРИНБУРГ

Наименование изделия	H, mm	N, mm	A	L, mm	L_1, mm	M, kg
Короб ККБ-УН-0,65/0,4 УТ1,5	650	400	3x250	900	323	35,00
Короб ККБ-УН-0,65/0,6 УТ1,5	650	600	3x450	900	323	39,00
Короб ККБ-УН-0,95/0,6 УТ1,5	950	600	5x450	1245	441	70,00
Короб ККБ-УН-0,65/0,4 цУТ1,5	650	400	3x250	900	323	35,00
Короб ККБ-УН-0,65/0,6 цУТ1,5	650	600	3x450	900	323	39,00
Короб ККБ-УН-0,95/0,6 цУТ1,5	950	600	5x450	1245	441	70,00
Короб ККБ-УН-0,65/0,4 Е	650	400	3x250	900	323	35,00
Короб ККБ-УН-0,65/0,6 Е	650	600	3x450	900	323	39,00
Короб ККБ-УН-0,95/0,6 Е	950	600	5x450	1245	441	70,00

Маркировка серии исполнения (в конце наименования изделия): УТ1,5 - Исполнение №1 (конвейерное оцинкование по методу Сендзимира), цУТ1,5 - Исполнение №2 (горячее оцинкование погружением по ГОСТ 9.307), Е - Исполнение №3 (нержавеющая сталь); N - расчетная ширина, H - расчетная высота, L - расчетная длина; L_1 - расчетная длина; A - количество и ширина полок; M - расчетная масса изделия

ПОЛНОРАЗМЕРНАЯ ПРЯМАЯ СЕКЦИЯ
КОРОБ ККБ-ПО

Работайте выгодно!

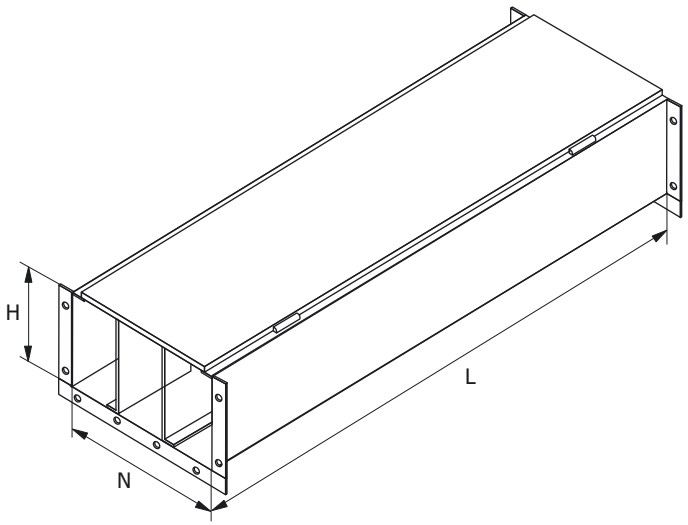

МУЛЬТИСИСТЕМА
ЗЭМИ ЕКАТЕРИНБУРГ

Наименование изделия	H, mm	N, mm	L, mm	A	Qmax[1], kg	Qmax[2], kg	M, kg
Короб ККБ-ПО-0,2/0,5-1 УТ1,5	200	500	1000	-	45	60	24,80
Короб ККБ-3ПО-0,2/0,5-1 УТ1,5	200	500	1000	2	45	60	26,30
Короб ККБ-ПО-0,2/0,5-2 УТ1,5	200	500	2000	-	45	60	42,50
Короб ККБ-3ПО-0,2/0,5-2 УТ1,5	200	500	2000	2	45	60	59,50
Короб ККБ-ПО-0,2/0,5-3 УТ1,5	200	500	3000	-	45	60	74,40
Короб ККБ-3ПО-0,2/0,5-3 УТ1,5	200	500	3000	2	45	60	78,90
Короб ККБ-ПО-0,2/0,5-1 цУТ1,5	200	500	1000	-	45	60	24,80
Короб ККБ-3ПО-0,2/0,5-1 цУТ1,5	200	500	1000	2	45	60	26,30
Короб ККБ-ПО-0,2/0,5-2 цУТ1,5	200	500	2000	-	45	60	42,50
Короб ККБ-3ПО-0,2/0,5-2 цУТ1,5	200	500	2000	2	45	60	59,50
Короб ККБ-ПО-0,2/0,5-3 цУТ1,5	200	500	3000	-	45	60	74,40
Короб ККБ-3ПО-0,2/0,5-3 цУТ1,5	200	500	3000	2	45	60	78,90
Короб ККБ-ПО-0,2/0,5-1 Е	200	500	1000	-	45	60	24,80
Короб ККБ-3ПО-0,2/0,5-1 Е	200	500	1000	2	45	60	26,30
Короб ККБ-ПО-0,2/0,5-2 Е	200	500	2000	-	45	60	42,50
Короб ККБ-3ПО-0,2/0,5-2 Е	200	500	2000	2	45	60	59,50
Короб ККБ-ПО-0,2/0,5-3 Е	200	500	3000	-	45	60	74,40
Короб ККБ-3ПО-0,2/0,5-3 Е	200	500	3000	2	45	60	78,90

Маркировка серии исполнения (в конце наименования изделия): УТ1,5 - Исполнение №1 (конвейерное оцинкование по методу Сендзимира), цУТ1,5 - Исполнение №2 (горячее оцинкование погружением по ГОСТ 9.307), Е - Исполнение №3 (нержавеющая сталь); Qmax[1] - максимальная распределенная нагрузка при расстоянии между опорами 6000 мм вне зданий; Qmax[2] - максимальная распределенная нагрузка при расстоянии между опорами 6000 мм внутри зданий; N - расчетная ширина; H - расчетная высота; L - расчетная длина; A - количество перегородок; M - расчетная масса

УГЛОВАЯ СЕКЦИЯ НА 45 ГРАДУСОВ КОРОБА ККБ-ПО

Работайте выгодно!

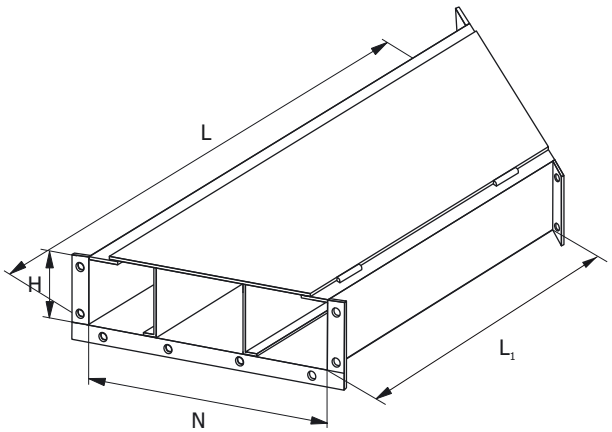

МУЛЬТИСИСТЕМА
ЗЭМИ ЕКАТЕРИНБУРГ

Наименование изделия	H, mm	N, mm	A	L, mm	L_1, mm	M, kg
Короб ККБ-УГП-0,2/0,5 УТ1,5	200	500	-	1000	618	20,00
Короб ККБ-3УГП-0,2/0,5 УТ1,5	200	500	2	1000	618	30,00
Короб ККБ-УГП-0,2/0,5 цУТ1,5	200	500	-	1000	618	20,00
Короб ККБ-3УГП-0,2/0,5 цУТ1,5	200	500	2	1000	618	30,00
Короб ККБ-УГП-0,2/0,5 Е	200	500	-	1000	618	20,00
Короб ККБ-3УГП-0,2/0,5 Е	200	500	2	1000	618	30,00

Маркировка серии исполнения (в конце наименования изделия): УТ1,5 - Исполнение №1 (конвейерное оцинкование по методу Сендзимира), цУТ1,5 - Исполнение №2 (горячее оцинкование погружением по ГОСТ 9.307), Е - Исполнение №3 (нержавеющая сталь); N - расчетная ширина, H - расчетная высота, L - расчетная длина; L_1 - расчетная длина; A - количество перегородок; M - расчетная масса изделия

УГЛОВАЯ СЕКЦИЯ НА 45 ГРАДУСОВ КОРОБА ККБ-ПО

Работайте выгодно!

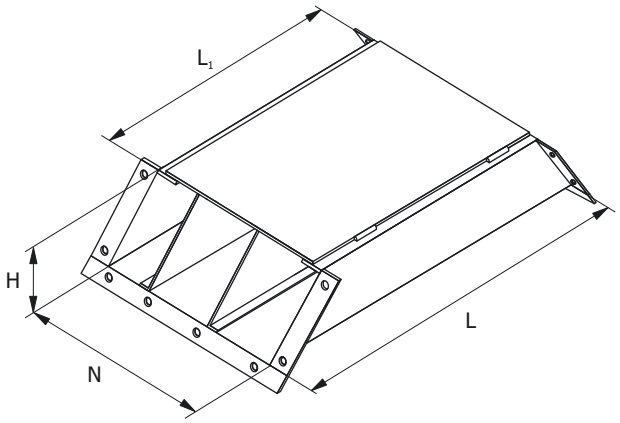

МУЛЬТИСИСТЕМА
ЗЭМИ ЕКАТЕРИНБУРГ

Наименование изделия	H, mm	N, mm	A	L, mm	L_1, mm	M, kg
Короб ККБ-УВП-0,2/0,5 УТ1,5	200	500	-	1000	865	25,00
Короб ККБ-3УВП-0,2/0,5 УТ1,5	200	500	2	1000	865	30,00
Короб ККБ-УВП-0,2/0,5 цУТ1,5	200	500	-	1000	865	25,00
Короб ККБ-3УВП-0,2/0,5 цУТ1,5	200	500	2	1000	865	30,00
Короб ККБ-УВП-0,2/0,5 Е	200	500	-	1000	865	25,00
Короб ККБ-3УВП-0,2/0,5 Е	200	500	2	1000	865	30,00

Маркировка серии исполнения (в конце наименования изделия): УТ1,5 - Исполнение №1 (конвейерное оцинкование по методу Сендзимира), цУТ1,5 - Исполнение №2 (горячее оцинкование погружением по ГОСТ 9.307), Е - Исполнение №3 (нержавеющая сталь); N - расчетная ширина, H - расчетная высота, L - расчетная длина; L_1 - расчетная длина; A - количество перегородок; M - расчетная масса изделия

УГЛОВАЯ СЕКЦИЯ НА 45 ГРАДУСОВ КОРОБА ККБ-ПО

Работайте выгодно!

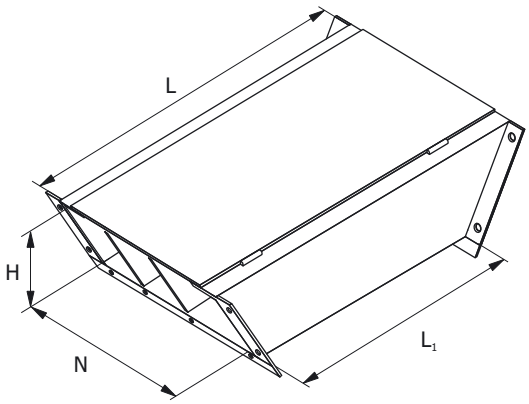

МУЛЬТИСИСТЕМА
ЗЭМИ ЕКАТЕРИНБУРГ

Наименование изделия	H, mm	N, mm	A	L, mm	L_1, mm	M, kg
Короб ККБ-УНП-0,2/0,5 УТ1,5	200	500	-	1000	865	25,00
Короб ККБ-3УНП-0,2/0,5 УТ1,5	200	500	2	1000	865	30,00
Короб ККБ-УНП-0,2/0,5 цУТ1,5	200	500	-	1000	865	25,00
Короб ККБ-3УНП-0,2/0,5 цУТ1,5	200	500	2	1000	865	30,00
Короб ККБ-УНП-0,2/0,5 Е	200	500	-	1000	865	25,00
Короб ККБ-3УНП-0,2/0,5 Е	200	500	2	1000	865	30,00

Маркировка серии исполнения (в конце наименования изделия): УТ1,5 - Исполнение №1 (конвейерное оцинкование по методу Сендзимира), цУТ1,5 - Исполнение №2 (горячее оцинкование погружением по ГОСТ 9.307), Е - Исполнение №3 (нержавеющая сталь); N - расчетная ширина, H - расчетная высота, L - расчетная длина; L_1 - расчетная длина; A - количество перегородок; M - расчетная масса изделия

ЗАГЛУШКА ТОРЦЕВАЯ КОРОБА ККБ-П (О)

Работайте выгодно!

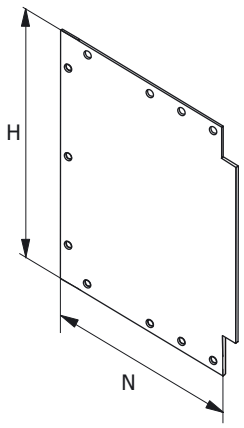

МУЛЬТИСИСТЕМА
ЗЭМИ ЕКАТЕРИНБУРГ

Наименование изделия	H, mm	N, mm	M, kg
Заглушка торцевая ККБ-ПТ 0,65/0,4 УТ1,5	750	450	5,30
Заглушка торцевая ККБ-ПТ 0,65/0,6 УТ1,5	750	650	7,70
Заглушка торцевая ККБ-ПТ 0,95/0,6 УТ1,5	1050	650	10,70
Заглушка торцевая ККБ-ПТ 0,5/0,2 УТ1,5	600	250	2,40
Заглушка торцевая ККБ-ПТ 0,65/0,4 цУТ1,5	750	450	5,30
Заглушка торцевая ККБ-ПТ 0,65/0,6 цУТ1,5	750	650	7,70
Заглушка торцевая ККБ-ПТ 0,95/0,6 цУТ1,5	1050	650	10,70
Заглушка торцевая ККБ-ПТ 0,5/0,2 цУТ1,5	600	250	2,40
Заглушка торцевая ККБ-ПТ 0,65/0,4 Е	750	450	5,30
Заглушка торцевая ККБ-ПТ 0,65/0,6 Е	750	650	7,70
Заглушка торцевая ККБ-ПТ 0,95/0,6 Е	1050	650	10,70
Заглушка торцевая ККБ-ПТ 0,5/0,2 Е	600	250	2,40

Маркировка серии исполнения (в конце наименования изделия): УТ1,5 - Исполнение №1 (конвейерное оцинкование по методу Сендзимира), цУТ1,5 - Исполнение №2 (горячее оцинкование погружением по ГОСТ 9.307), Е - Исполнение №3 (нержавеющая сталь); N - расчетная ширина, H - расчетная высота, L - расчетная длина; L_1 - расчетная длина; A - количество перегородок; M - расчетная масса изделия

АКСЕССУАРЫ
КОРОБ ККБ-П(О)

Работайте выгодно!

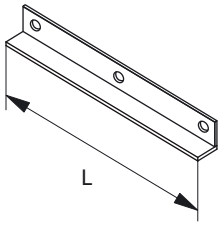

МУЛЬТИСИСТЕМА
ЗЭМИ ЕКАТЕРИНБУРГ

Наименование изделия	H, mm	N, mm	L, mm	M, kg
Скоба опорная ККБ-СО-1 У3	63	63	550	3,20
Скоба опорная ККБ-СО-2 У3	63	63	750	43,0
Скоба крепления СК-130 У3	50	50	130	0,30
Скоба крепления СК-300 У3	50	50	300	1,10
Скоба крепления СК-325 У3	50	50	325	1,20
Скоба крепления СК-550 У3	50	50	550	2,10
Планка прижимная ПП-ККБ У3	-	-	-	0,30
Упор прижимной УП-ККБ У3	-	-	-	0,10
Скоба опорная ККБ-СО-1 цУТ1,5	63	63	550	3,20
Скоба опорная ККБ-СО-2 цУТ1,5	63	63	750	43,0
Скоба крепления СК-130 цУТ1,5	50	50	130	0,30
Скоба крепления СК-300 цУТ1,5	50	50	300	1,10
Скоба крепления СК-325 цУТ1,5	50	50	325	1,20
Скоба крепления СК-550 цУТ1,5	50	50	550	2,10
Планка прижимная ПП-ККБ цУТ1,5	-	-	-	0,30
Упор прижимной УП-ККБ цУТ1,5	-	-	-	0,10

Маркировка серии исполнения (в конце наименования изделия): У3 - Исполнение №0 (лакокрасочное покрытие), цУТ1,5 - Исполнение №2 (горячее оцинкование погружением по ГОСТ 9.307), Е - Исполнение №3 (нержавеющая сталь); N - расчетная ширина, H - расчетная высота, L - расчетная длина; M - расчетная масса изделия

АКСЕССУАРЫ
КОРОБ ККБ-П(О)

Работайте выгодно!

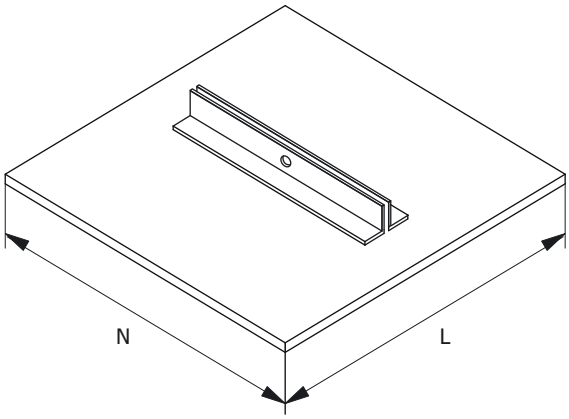

МУЛЬТИСИСТЕМА
ЗЭМИ ЕКАТЕРИНБУРГ

Наименование изделия	N, mm	L, mm	H, mm	M (S=1.5), kg
Опора сборная ККБ-ОП-1 У3	250	250	60	4,10
Опора сборная ККБ-ОП-2 У3	250	250	50	3,80
Опора сборная ККБ-ОП-1 цУТ1,5	250	250	60	4,10
Опора сборная ККБ-ОП-2 цУТ1,5	250	250	50	3,80

Маркировка серии исполнения (в конце наименования изделия): У3 - Исполнение №0 (лакокрасочное покрытие), цУТ1,5 - Исполнение №2 (горячее оцинкование погружением по ГОСТ 9.307), Е - Исполнение №3 (нержавеющая сталь); N - расчетная ширина, H - расчетная высота, L - расчетная длина; M - расчетная масса изделия

СТОЙКИ И КОНСОЛИ ДЛЯ НОРМАЛЬНЫХ НАГРУЗОК

Несущие конструкции необходимы для монтажа кабельных лотков и коробов. В системе несущих конструкций для нормальных нагрузок представлен широкий ассортимент известных марок изделий различных конфигураций, толщин и длин. В систему несущих конструкций для нормальных нагрузок входят кабельные стойки и консоли, а также, элементы для крепления изделий в четырех исполнениях.

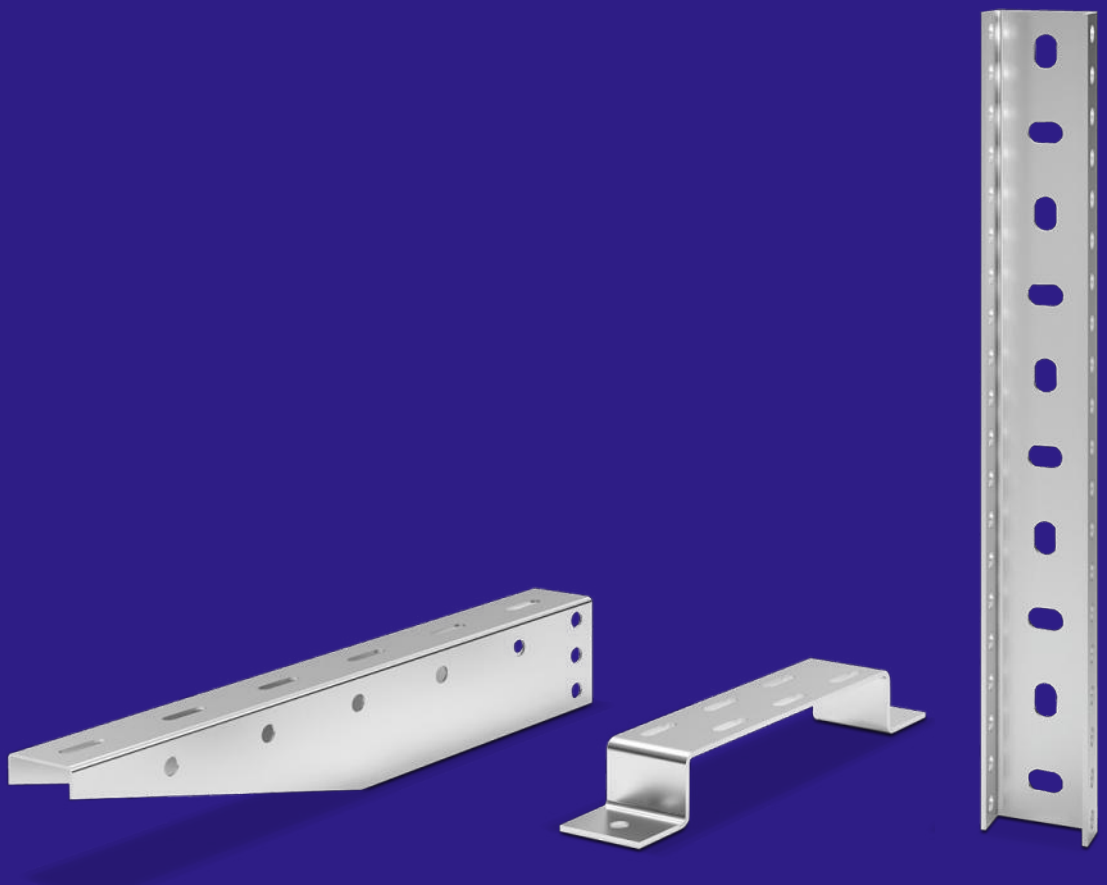

ЗЭМИ ЕКАТЕРИНБУРГ

МУЛЬТИСИСТЕМА

КОНСОЛИ КАБЕЛЬНЫЕ

Работайте выгодно!

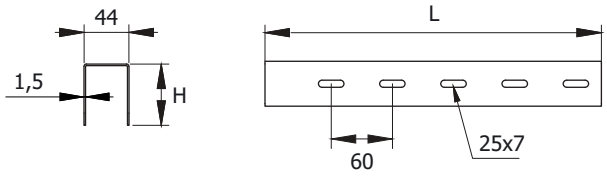

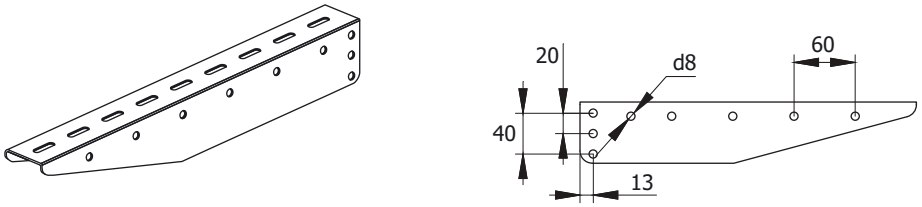

МУЛЬТИСИСТЕМА
ЗЭМИ ЕКАТЕРИНБУРГ

Наименование изделия	Pmax, kN	L, mm	H, mm	M, kg
Консоль ЗЕ-29 100	3,0	157	60	0,15
Консоль ЗЕ-29 150	2,9	207	60	0,21
Консоль ЗЕ-29 200	2,5	257	60	0,31
Консоль ЗЕ-29 300	1,9	357	60	0,50
Консоль ЗЕ-29 400	1,9	457	80	0,73
Консоль ЗЕ-29 500	1,7	557	80	0,97
Консоль ЗЕ-29 600	1,5	657	80	1,20
Консоль ЗЕ-29 100 HDZ	3,0	157	60	0,15
Консоль ЗЕ-29 150 HDZ	2,9	207	60	0,21
Консоль ЗЕ-29 200 HDZ	2,5	257	60	0,31
Консоль ЗЕ-29 300 HDZ	1,9	357	60	0,50
Консоль ЗЕ-29 400 HDZ	1,9	457	80	0,73
Консоль ЗЕ-29 500 HDZ	1,7	557	80	0,97
Консоль ЗЕ-29 600 HDZ	1,5	657	80	1,20
Консоль ЗЕ-29 100 INOX	3,0	157	60	0,15
Консоль ЗЕ-29 150 INOX	2,9	207	60	0,21
Консоль ЗЕ-29 200 INOX	2,5	257	60	0,31
Консоль ЗЕ-29 300 INOX	1,9	357	60	0,50
Консоль ЗЕ-29 400 INOX	1,9	457	80	0,73
Консоль ЗЕ-29 500 INOX	1,7	557	80	0,97
Консоль ЗЕ-29 600 INOX	1,5	657	80	1,20

Маркировка серии исполнения (в конце наименования изделия): БЕЗ ИНДЕКСА - Исполнение №1 (конвейерное оцинкование по методу Сендзимира), HDZ - Исполнение №2 (горячее оцинкование погружением по ГОСТ 9.307), INOX - Исполнение №3 (нержавеющая сталь); Pmax - максимальная распределенная нагрузка; L - расчетная длина; H - расчетная высота; A - количество отверстий; S - расчетная толщина металла; M - расчетная масса

СТОЙКИ КАБЕЛЬНЫЕ

Работайте выгодно!



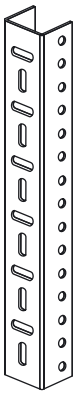

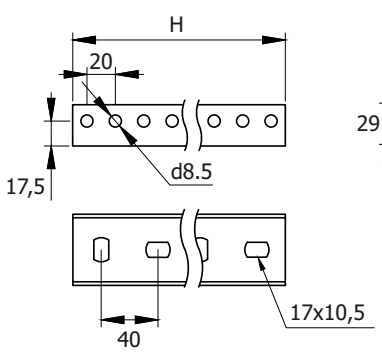

МУЛЬТИСИСТЕМА
ЗЭМИ ЕКАТЕРИНБУРГ

Наименование изделия	H, mm	M (S=1.5), kg	M (S=2.0), kg	M (S=2.5), kg
Стойка 3E-29 300	200	0,31	0,40	0,50
Стойка 3E-29 400	400	0,42	0,54	0,67
Стойка 3E-29 500	500	0,52	0,67	0,84
Стойка 3E-29 600	600	0,63	0,80	1,00
Стойка 3E-29 700	700	0,73	0,94	1,17
Стойка 3E-29 800	800	0,82	1,07	1,34
Стойка 3E-29 1000	1000	1,02	1,34	1,68
Стойка 3E-29 1200	1200	1,26	1,60	2,00
Стойка 3E-29 1800	1800	1,87	2,41	3,01
Стойка 3E-29 2000	2000	2,33	2,67	3,34
Стойка 3E-29 3000	3000	3,50	4,01	5,01
Стойка 3E-29 300 HDZ	200	0,31	0,40	0,50
Стойка 3E-29 400 HDZ	400	0,42	0,54	0,67
Стойка 3E-29 500 HDZ	500	0,52	0,67	0,84
Стойка 3E-29 600 HDZ	600	0,63	0,80	1,00
Стойка 3E-29 700 HDZ	700	0,73	0,94	1,17
Стойка 3E-29 800 HDZ	800	0,82	1,07	1,34
Стойка 3E-29 1000 HDZ	1000	1,02	1,34	1,68
Стойка 3E-29 1200 HDZ	1200	1,26	1,60	2,00
Стойка 3E-29 1800 HDZ	1800	1,87	2,41	3,01
Стойка 3E-29 2000 HDZ	2000	2,33	2,67	3,34
Стойка 3E-29 3000 HDZ	3000	3,50	4,01	5,01

Маркировка серии исполнения (в конце наименования изделия): БЕЗ ИНДЕКСА - Исполнение №1 (конвейерное оцинкование по методу Сендзимира), HDZ - Исполнение №2 (горячее оцинкование погружением по ГОСТ 9.307), INOX - Исполнение №3 (нержавеющая сталь); H - расчетная высота; A - количество отверстий; S - расчетная толщина металла; M - расчетная масса

СТОЙКИ КАБЕЛЬНЫЕ

Работайте выгодно!



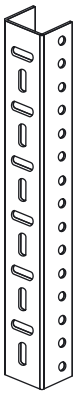

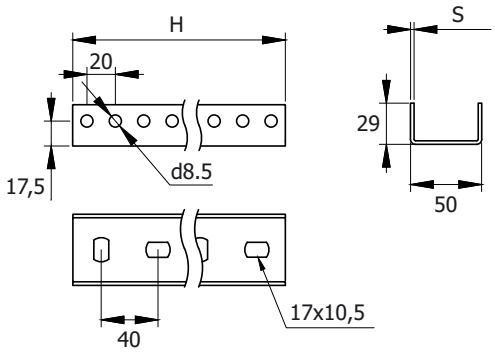

МУЛЬТИСИСТЕМА
ЗЭМИ ЕКАТЕРИНБУРГ

Наименование изделия	H, mm	M (S=1.5), kg	M (S=2.0), kg	M (S=2.5), kg
Стойка ЗЕ-29 300 INOX	200	0,31	0,40	0,50
Стойка ЗЕ-29 400 INOX	400	0,42	0,54	0,67
Стойка ЗЕ-29 500 INOX	500	0,52	0,67	0,84
Стойка ЗЕ-29 600 INOX	600	0,63	0,80	1,00
Стойка ЗЕ-29 700 INOX	700	0,73	0,94	1,17
Стойка ЗЕ-29 800 INOX	800	0,82	1,07	1,34
Стойка ЗЕ-29 1000 INOX	1000	1,02	1,34	1,68
Стойка ЗЕ-29 1200 INOX	1200	1,26	1,60	2,00
Стойка ЗЕ-29 1800 INOX	1800	1,87	2,41	3,01
Стойка ЗЕ-29 2000 INOX	2000	2,33	2,67	3,34
Стойка ЗЕ-29 3000 INOX	3000	3,50	4,01	5,01

Маркировка серии исполнения (в конце наименования изделия): БЕЗ ИНДЕКСА - Исполнение №1 (конвейерное оцинкование по методу Сендзимира), HDZ - Исполнение №2 (горячее оцинкование погружением по ГОСТ 9.307), INOX - Исполнение №3 (нержавеющая сталь); H - расчетная высота; A - количество отверстий; S - расчетная толщина металла; M - расчетная масса

СТОЙКИ КАБЕЛЬНЫЕ

Работайте выгодно!



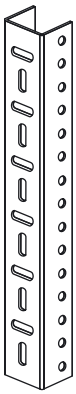

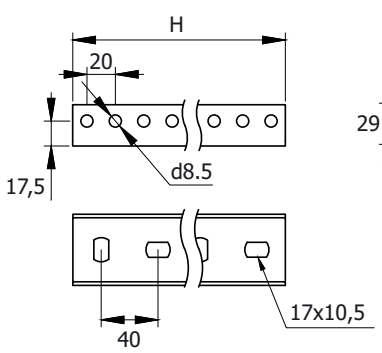

МУЛЬТИСИСТЕМА
ЗЭМИ ЕКАТЕРИНБУРГ

Наименование изделия	H, mm	M, kg
Соединитель 3E-29	300	0,31
Соединитель 3E-29 HDZ	300	0,31
Соединитель 3E-29 INOX	300	0,31

Маркировка серии исполнения (в конце наименования изделия): БЕЗ ИНДЕКСА - Исполнение №1 (конвейерное оцинкование по методу Сендзимира), HDZ - Исполнение №2 (горячее оцинкование погружением по ГОСТ 9.307), INOX - Исполнение №3 (нержавеющая сталь); H - расчетная высота; A - количество отверстий; S - расчетная толщина металла; M - расчетная масса

СТОЙКИ КАБЕЛЬНЫЕ

Работайте выгодно!

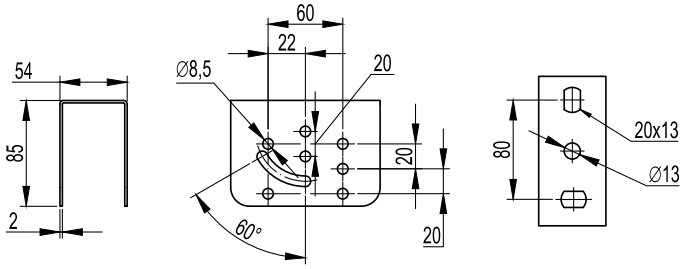

МУЛЬТИСИСТЕМА
ЗЭМИ ЕКАТЕРИНБУРГ

Наименование изделия	M, kg
Крепление ЗЕ-29	0,40
Крепление ЗЕ-29 HDZ	0,40
Крепление ЗЕ-29 INOX	0,40

Маркировка серии исполнения (в конце наименования изделия): БЕЗ ИНДЕКСА - Исполнение №1 (конвейерное оцинкование по методу Сендзимира), HDZ - Исполнение №2 (горячее оцинкование погружением по ГОСТ 9.307), INOX - Исполнение №3 (нержавеющая сталь); H - расчетная высота; A - количество отверстий; S - расчетная толщина металла; M - расчетная масса

СТОЙКИ КАБЕЛЬНЫЕ

Работайте выгодно!

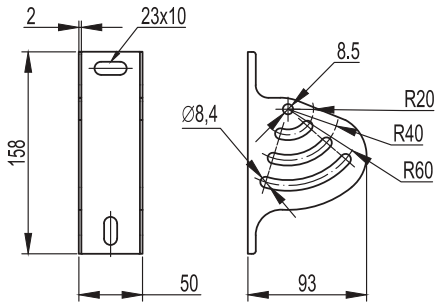

МУЛЬТИСИСТЕМА
ЗЭМИ ЕКАТЕРИНБУРГ

Наименование изделия	M, kg
Крепление ЗЕ-2902	0,30
Крепление ЗЕ-2902 HDZ	0,30
Крепление ЗЕ-2902 INOX	0,30

Маркировка серии исполнения (в конце наименования изделия): БЕЗ ИНДЕКСА - Исполнение №1 (конвейерное оцинкование по методу Сендзимира), HDZ - Исполнение №2 (горячее оцинкование погружением по ГОСТ 9.307), INOX - Исполнение №3 (нержавеющая сталь); H - расчетная высота; A - количество отверстий; S - расчетная толщина металла; M - расчетная масса

СТОЙКИ КАБЕЛЬНЫЕ

Работайте выгодно!

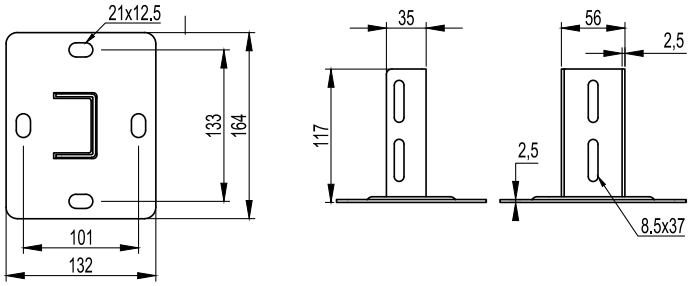

МУЛЬТИСИСТЕМА
ЗЭМИ ЕКАТЕРИНБУРГ

Наименование изделия	M, kg
Крепление ЗЕ-2903	0,30
Крепление ЗЕ-2903 HDZ	0,30
Крепление ЗЕ-2903 INOX	0,30

Маркировка серии исполнения (в конце наименования изделия): БЕЗ ИНДЕКСА - Исполнение №1 (конвейерное оцинкование по методу Сендзимира), HDZ - Исполнение №2 (горячее оцинкование погружением по ГОСТ 9.307), INOX - Исполнение №3 (нержавеющая сталь); H - расчетная высота; A - количество отверстий; S - расчетная толщина металла; M - расчетная масса

СТОЙКИ КАБЕЛЬНЫЕ

Работайте выгодно!

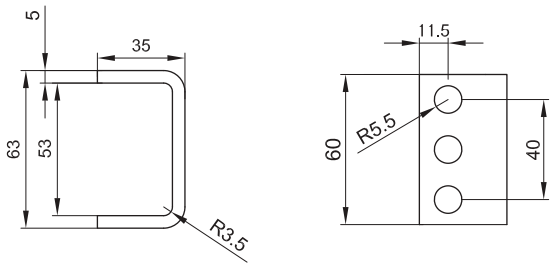

МУЛЬТИСИСТЕМА
ЗЭМИ ЕКАТЕРИНБУРГ

Наименование изделия	M, kg
Крепление 3E-2904	0,40
Крепление 3E-2904 HDZ	0,40
Крепление 3E-2904 INOX	0,40

Маркировка серии исполнения (в конце наименования изделия): БЕЗ ИНДЕКСА - Исполнение №1 (конвейерное оцинкование по методу Сендзимира), HDZ - Исполнение №2 (горячее оцинкование погружением по ГОСТ 9.307), INOX - Исполнение №3 (нержавеющая сталь); H - расчетная высота; A - количество отверстий; S - расчетная толщина металла; M - расчетная масса

СТОЙКИ КАБЕЛЬНЫЕ

Работайте выгодно!

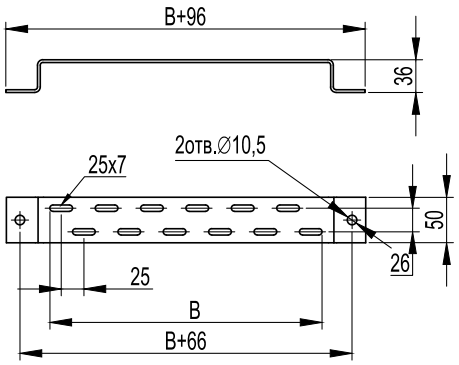

МУЛЬТИСИСТЕМА
ЗЭМИ ЕКАТЕРИНБУРГ

Наименование изделия	A, mm	B, mm	M, kg
Скоба напольная ЗЕ-29 100	100	196	0,31
Скоба напольная ЗЕ-29 200	200	296	0,37
Скоба напольная ЗЕ-29 300	300	396	0,43
Скоба напольная ЗЕ-29 400	400	496	0,55
Скоба напольная ЗЕ-29 500	500	596	0,68
Скоба напольная ЗЕ-29 600	600	696	0,78
Скоба напольная ЗЕ-29 100 HDZ	100	196	0,31
Скоба напольная ЗЕ-29 200 HDZ	200	296	0,37
Скоба напольная ЗЕ-29 300 HDZ	300	396	0,43
Скоба напольная ЗЕ-29 400 HDZ	400	496	0,55
Скоба напольная ЗЕ-29 500 HDZ	500	596	0,68
Скоба напольная ЗЕ-29 600 HDZ	600	696	0,78
Скоба напольная ЗЕ-29 100 INOX	100	196	0,31
Скоба напольная ЗЕ-29 200 INOX	200	296	0,37
Скоба напольная ЗЕ-29 300 INOX	300	396	0,43
Скоба напольная ЗЕ-29 400 INOX	400	496	0,55
Скоба напольная ЗЕ-29 500 INOX	500	596	0,68
Скоба напольная ЗЕ-29 600 INOX	600	696	0,78

Маркировка серии исполнения (в конце наименования изделия): БЕЗ ИНДЕКСА - Исполнение №1 (конвейерное оцинкование по методу Сендзимира), HDZ - Исполнение №2 (горячее оцинкование погружением по ГОСТ 9.307), INOX - Исполнение №3 (нержавеющая сталь); N - расчетная ширина; A - ширина лотка; S - расчетная толщина металла; M - расчетная масса

СТОЙКИ КАБЕЛЬНЫЕ

Работайте выгодно!

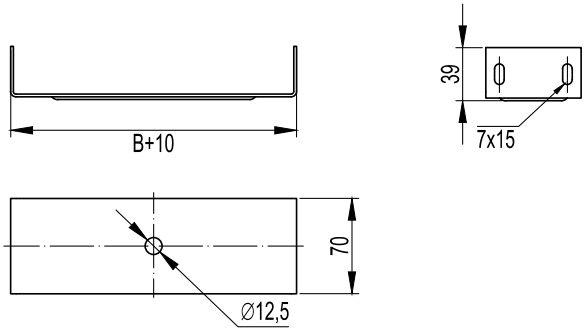

МУЛЬТИСИСТЕМА
ЗЭМИ ЕКАТЕРИНБУРГ

Наименование изделия	A, mm	N, mm	M, kg
Скоба под шпильку ЗЕ-29 100	100	110	0,20
Скоба под шпильку ЗЕ-29 200	200	210	0,25
Скоба под шпильку ЗЕ-29 300	300	310	0,31
Скоба под шпильку ЗЕ-29 400	400	410	0,42
Скоба под шпильку ЗЕ-29 500	500	510	0,54
Скоба под шпильку ЗЕ-29 600	600	610	0,65
Скоба под шпильку ЗЕ-29 100 HDZ	100	110	0,20
Скоба под шпильку ЗЕ-29 200 HDZ	200	210	0,25
Скоба под шпильку ЗЕ-29 300 HDZ	300	310	0,31
Скоба под шпильку ЗЕ-29 400 HDZ	400	410	0,42
Скоба под шпильку ЗЕ-29 500 HDZ	500	510	0,54
Скоба под шпильку ЗЕ-29 600 HDZ	600	610	0,65
Скоба под шпильку ЗЕ-29 100 INOX	100	110	0,20
Скоба под шпильку ЗЕ-29 200 INOX	200	210	0,25
Скоба под шпильку ЗЕ-29 300 INOX	300	310	0,31
Скоба под шпильку ЗЕ-29 400 INOX	400	410	0,42
Скоба под шпильку ЗЕ-29 500 INOX	500	510	0,54
Скоба под шпильку ЗЕ-29 600 INOX	600	610	0,65

Маркировка серии исполнения (в конце наименования изделия): БЕЗ ИНДЕКСА - Исполнение №1 (конвейерное оцинкование по методу Сендзимира), HDZ - Исполнение №2 (горячее оцинкование погружением по ГОСТ 9.307), INOX - Исполнение №3 (нержавеющая сталь); N - расчетная ширина; A - ширина лотка; S - расчетная толщина металла; M - расчетная масса

СТОЙКИ КАБЕЛЬНЫЕ

Работайте выгодно!

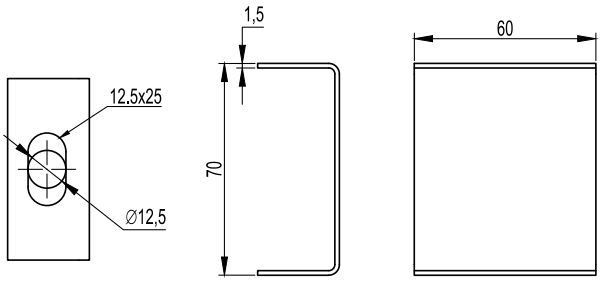

МУЛЬТИСИСТЕМА
ЗЭМИ ЕКАТЕРИНБУРГ

Наименование изделия	M, kg
Скоба 3Е-29	0,17
Скоба 3Е-29 HDZ	0,17
Скоба 3Е-29 INOX	0,17

Маркировка серии исполнения (в конце наименования изделия): БЕЗ ИНДЕКСА - Исполнение №1 (конвейерное оцинкование по методу Сендзимира), HDZ - Исполнение №2 (горячее оцинкование погружением по ГОСТ 9.307), INOX - Исполнение №3 (нержавеющая сталь); H - расчетная высота; A - количество отверстий; S - расчетная толщина металла; M - расчетная масса

ПРОФИЛИ КАБЕЛЬНЫЕ

Работайте выгодно!

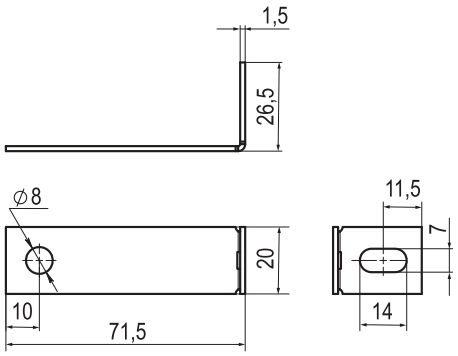

МУЛЬТИСИСТЕМА
ЗЭМИ ЕКАТЕРИНБУРГ

Наименование изделия	M, kg
Держатель огнестойкой перегородки консолей ЗЕ-29	0.30
Держатель огнестойкой перегородки консолей ЗЕ-29 HDZ	0.30
Держатель огнестойкой перегородки консолей ЗЕ-29 INOX	0.30

Маркировка серии исполнения (в конце наименования изделия): БЕЗ ИНДЕКСА - Исполнение №1 (конвейерное оцинкование по методу Сендзимира), HDZ - Исполнение №2 (горячее оцинкование погружением по ГОСТ 9.307), INOX - Исполнение №3 (нержавеющая сталь); H - расчетная высота; A - количество отверстий; S - расчетная толщина металла; M - расчетная масса

СТОЙКИ И КОНСОЛИ
STRUT ДЛЯ СРЕДНИХ НАГРУЗОК

Несущие конструкции необходимы для монтажа кабельных лотков и коробов. В системе несущих конструкций для средних нагрузок представлен широкий ассортимент известных марок изделий различных конфигураций, толщин и длин. В систему несущих конструкций для средних нагрузок входят кабельные стойки и консоли, а также, элементы для крепления изделий в четырех исполнениях.

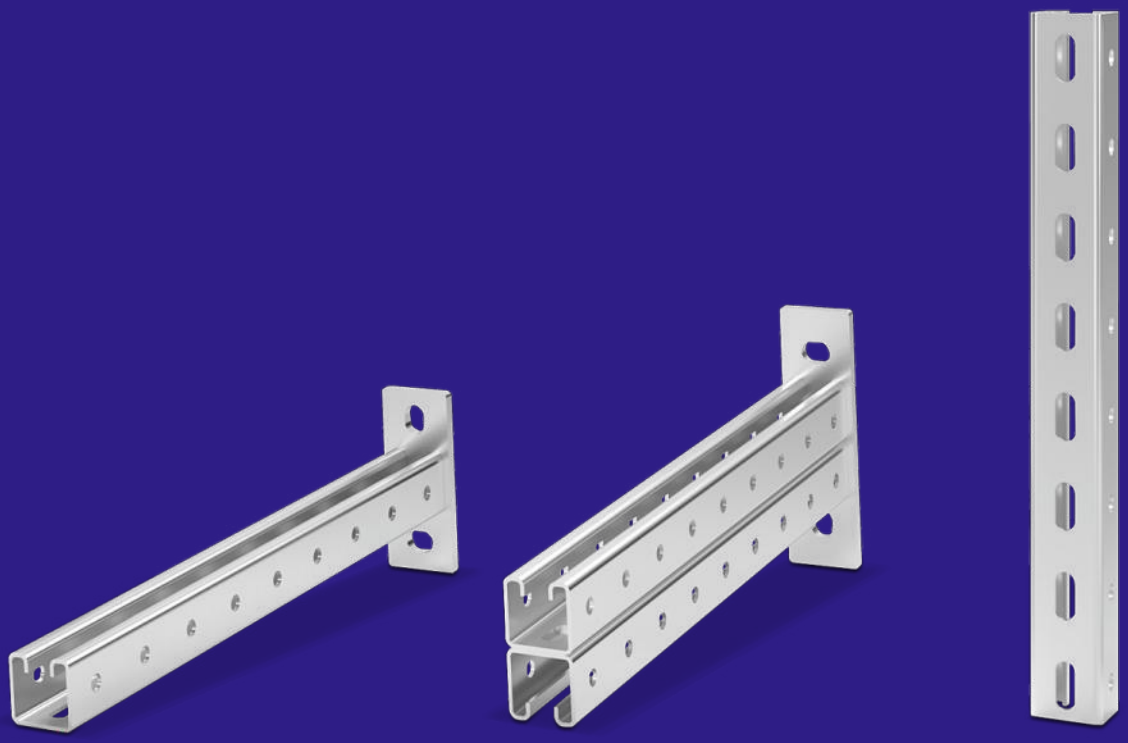

ЗЭМИ ЕКАТЕРИНБУРГ

МУЛЬТИСИСТЕМА

КОНСОЛИ КАБЕЛЬНЫЕ

Работайте выгодно!

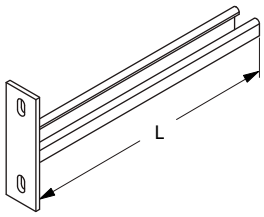

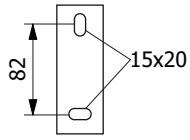

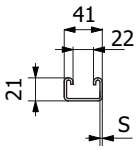



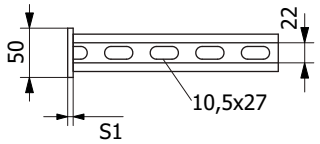

МУЛЬТИСИСТЕМА
ЗЭМИ ЕКАТЕРИНБУРГ

Наименование изделия	L, mm	Qmax, (S=2.5) kN	S1, mm	M (S=1.5), kg	M (S=2.0), kg	M (S=2.5), kg
Консоль ЗЕ-21 200	250	3,3	6,00	0,43	0,58	0,72
Консоль ЗЕ-21 300	350	2,7	6,00	0,54	0,72	0,90
Консоль ЗЕ-21 400	450	2,0	8,00	0,71	0,94	1,18
Консоль ЗЕ-21 500	550	1,3	8,00	0,80	1,07	1,34
Консоль ЗЕ-21 600	650	0,6	8,00	0,91	1,22	1,52
Консоль ЗЕ-21 200 HDZ	250	3,3	6,00	0,43	0,58	0,72
Консоль ЗЕ-21 300 HDZ	350	2,7	6,00	0,54	0,72	0,90
Консоль ЗЕ-21 400 HDZ	450	2,0	8,00	0,71	0,94	1,18
Консоль ЗЕ-21 500 HDZ	550	1,3	8,00	0,80	1,07	1,34
Консоль ЗЕ-21 600 HDZ	650	0,6	8,00	0,91	1,22	1,52
Консоль ЗЕ-21 200 INOX	250	3,3	6,00	0,43	0,58	0,72
Консоль ЗЕ-21 300 INOX	350	2,7	6,00	0,54	0,72	0,90
Консоль ЗЕ-21 400 INOX	450	2,0	8,00	0,71	0,94	1,18
Консоль ЗЕ-21 500 INOX	550	1,3	8,00	0,80	1,07	1,34
Консоль ЗЕ-21 600 INOX	650	0,6	8,00	0,91	1,22	1,52

Маркировка серии исполнения (в конце наименования изделия): БЕЗ ИНДЕКСА - Исполнение №1 (конвейерное оцинкование по методу Сендзимира), HDZ - Исполнение №2 (горячее оцинкование погружением по ГОСТ 9.307), INOX - Исполнение №3 (нержавеющая сталь); Qmax - максимальная распределенная нагрузка, L - расчетная длина; S1 - расчетная толщина металла основания; S - расчетная толщина металла профиля; M - расчетная масса

ПРОФИЛИ КАБЕЛЬНЫЕ

Работайте выгодно!

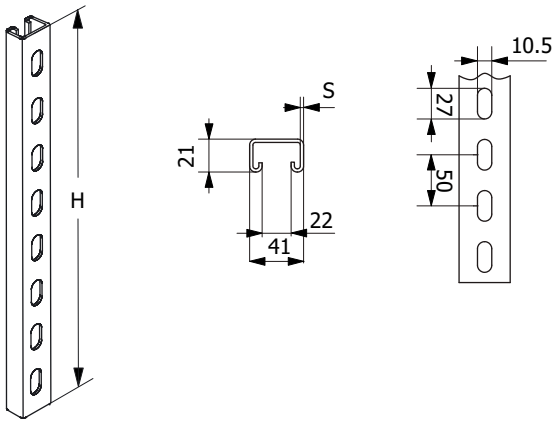

МУЛЬТИСИСТЕМА
ЗЭМИ ЕКАТЕРИНБУРГ

Наименование изделия	H, mm	M (S=1.5), kg	M (S=2.0), kg	M (S=2.5), kg
Профиль 3E-21 300	300	0,31	0,42	0,52
Профиль 3E-21 400	400	0,42	0,56	0,70
Профиль 3E-21 500	500	0,52	0,70	0,87
Профиль 3E-21 600	600	0,62	0,83	1,04
Профиль 3E-21 700	700	0,73	0,98	1,22
Профиль 3E-21 800	800	0,83	1,11	1,39
Профиль 3E-21 1000	1000	1,04	1,39	1,74
Профиль 3E-21 1200	1200	1,25	1,67	2,09
Профиль 3E-21 1800	1800	1,88	2,50	3,13
Профиль 3E-21 2000	2000	2,09	2,78	3,48
Профиль 3E-21 3000	3000	3,31	4,42	5,52
Профиль 3E-21 300 HDZ	300	0,31	0,42	0,52
Профиль 3E-21 400 HDZ	400	0,42	0,56	0,70
Профиль 3E-21 500 HDZ	500	0,52	0,70	0,87
Профиль 3E-21 600 HDZ	600	0,62	0,83	1,04
Профиль 3E-21 700 HDZ	700	0,73	0,98	1,22
Профиль 3E-21 800 HDZ	800	0,83	1,11	1,39
Профиль 3E-21 1000 HDZ	1000	1,04	1,39	1,74
Профиль 3E-21 1200 HDZ	1200	1,25	1,67	2,09
Профиль 3E-21 1800 HDZ	1800	1,88	2,50	3,13
Профиль 3E-21 2000 HDZ	2000	2,09	2,78	3,48
Профиль 3E-21 3000 HDZ	3000	3,31	4,42	5,52

Маркировка серии исполнения (в конце наименования изделия): БЕЗ ИНДЕКСА - Исполнение №1 (конвейерное оцинкование по методу Сендзимира), HDZ - Исполнение №2 (горячее оцинкование погружением по ГОСТ 9.307), INOX - Исполнение №3 (нержавеющая сталь); H - расчетная высота; A - количество отверстий; S - расчетная толщина металла; M - расчетная масса

ПРОФИЛИ КАБЕЛЬНЫЕ

Работайте выгодно!

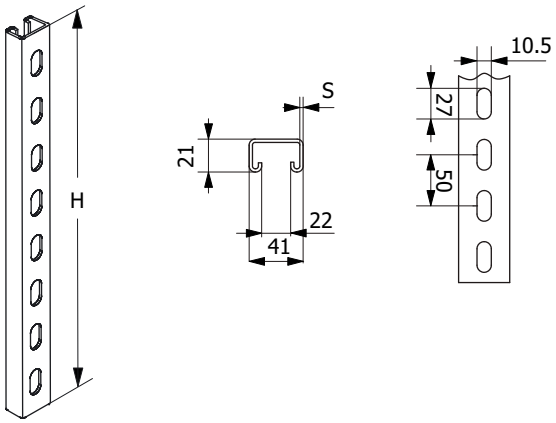

МУЛЬТИСИСТЕМА
ЗЭМИ ЕКАТЕРИНБУРГ

Наименование изделия	H, mm	M (S=1.5), kg	M (S=2.0), kg	M (S=2.5), kg
Профиль 3E-21 300 INOX	300	0,31	0,42	0,52
Профиль 3E-21 400 INOX	400	0,42	0,56	0,70
Профиль 3E-21 500 INOX	500	0,52	0,70	0,87
Профиль 3E-21 600 INOX	600	0,62	0,83	1,04
Профиль 3E-21 700 INOX	700	0,73	0,98	1,22
Профиль 3E-21 800 INOX	800	0,83	1,11	1,39
Профиль 3E-21 1000 INOX	1000	1,04	1,39	1,74
Профиль 3E-21 1200 INOX	1200	1,25	1,67	2,09
Профиль 3E-21 1800 INOX	1800	1,88	2,50	3,13
Профиль 3E-21 2000 INOX	2000	2,09	2,78	3,48
Профиль 3E-21 3000 INOX	3000	3,31	4,42	5,52

Маркировка серии исполнения (в конце наименования изделия): БЕЗ ИНДЕКСА - Исполнение №1 (конвейерное оцинкование по методу Сендзимира), HDZ - Исполнение №2 (горячее оцинкование погружением по ГОСТ 9.307), INOX - Исполнение №3 (нержавеющая сталь); H - расчетная высота; A - количество отверстий; S - расчетная толщина металла; M - расчетная масса

ПРОФИЛИ КАБЕЛЬНЫЕ

Работайте выгодно!

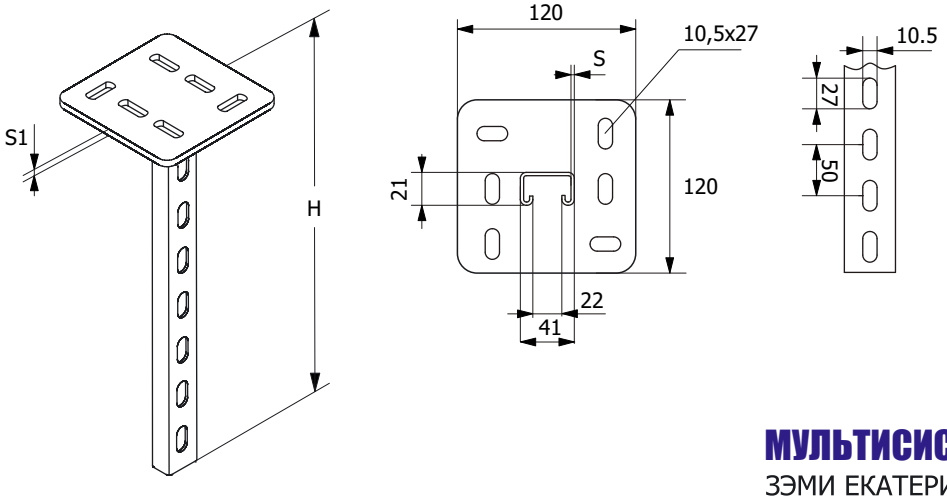

МУЛЬТИСИСТЕМА
ЗЭМИ ЕКАТЕРИНБУРГ

Наименование изделия	H, mm	M, kg (S=1.5) (S1=4.0)	M, kg (S=2.0) (S1=5.0)	M, kg (S=2.5) (S1=6.0)
Подвес ЗЕ-21 200	200	0,47	0,62	0,78
Подвес ЗЕ-21 300	300	0,70	0,94	1,17
Подвес ЗЕ-21 400	400	0,82	1,09	1,36
Подвес ЗЕ-21 500	500	0,93	1,24	1,55
Подвес ЗЕ-21 600	600	1,04	1,39	1,74
Подвес ЗЕ-21 800	800	1,27	1,70	2,12
Подвес ЗЕ-21 1000	1000	1,50	2,00	2,50
Подвес ЗЕ-21 1200	1200	1,73	2,30	2,88
Подвес ЗЕ-21 1500	1500	2,07	2,76	3,45
Подвес ЗЕ-21 2000	2000	2,64	3,52	4,40
Подвес ЗЕ-21 200 HDZ	200	0,47	0,62	0,78
Подвес ЗЕ-21 300 HDZ	300	0,70	0,94	1,17
Подвес ЗЕ-21 400 HDZ	400	0,82	1,09	1,36
Подвес ЗЕ-21 500 HDZ	500	0,93	1,24	1,55
Подвес ЗЕ-21 600 HDZ	600	1,04	1,39	1,74
Подвес ЗЕ-21 800 HDZ	800	1,27	1,70	2,12
Подвес ЗЕ-21 1000 HDZ	1000	1,50	2,00	2,50
Подвес ЗЕ-21 1200 HDZ	1200	1,73	2,30	2,88
Подвес ЗЕ-21 1500 HDZ	1500	2,07	2,76	3,45
Подвес ЗЕ-21 2000 HDZ	2000	2,64	3,52	4,40

Маркировка серии исполнения (в конце наименования изделия): БЕЗ ИНДЕКСА - Исполнение №1 (конвейерное оцинкование по методу Сендзимира), HDZ - Исполнение №2 (горячее оцинкование погружением по ГОСТ 9.307), INOX - Исполнение №3 (нержавеющая сталь); H - расчетная высота; A - количество отверстий; S - расчетная толщина металла; M - расчетная масса

ПРОФИЛИ КАБЕЛЬНЫЕ

Работайте выгодно!

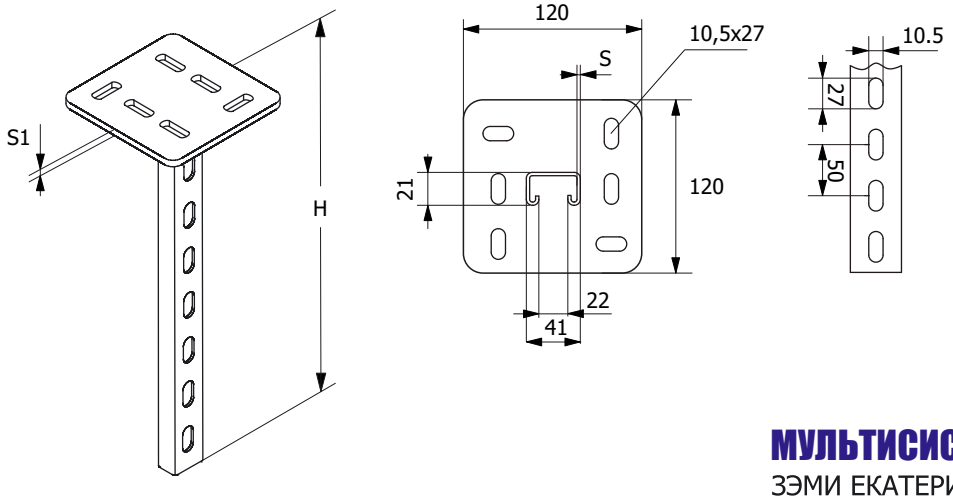

МУЛЬТИСИСТЕМА
ЗЭМИ ЕКАТЕРИНБУРГ

Наименование изделия	H, mm	M, kg (S=1.5) (S1=4.0)	M, kg (S=2.0) (S1=5.0)	M, kg (S=2.5) (S1=6.0)
Подвес ЗЕ-21 200 INOX	200	0,47	0,62	0,78
Подвес ЗЕ-21 300 INOX	300	0,70	0,94	1,17
Подвес ЗЕ-21 400 INOX	400	0,82	1,09	1,36
Подвес ЗЕ-21 500 INOX	500	0,93	1,24	1,55
Подвес ЗЕ-21 600 INOX	600	1,04	1,39	1,74
Подвес ЗЕ-21 800 INOX	800	1,27	1,70	2,12
Подвес ЗЕ-21 1000 INOX	1000	1,50	2,00	2,50
Подвес ЗЕ-21 1200 INOX	1200	1,73	2,30	2,88
Подвес ЗЕ-21 1500 INOX	1500	2,07	2,76	3,45
Подвес ЗЕ-21 2000 INOX	2000	2,64	3,52	4,40

Маркировка серии исполнения (в конце наименования изделия): БЕЗ ИНДЕКСА - Исполнение №1 (конвейерное оцинкование по методу Сендзимира), HDZ - Исполнение №2 (горячее оцинкование погружением по ГОСТ 9.307), INOX - Исполнение №3 (нержавеющая сталь); H - расчетная высота; A - количество отверстий; S - расчетная толщина металла; M - расчетная масса

КОНСОЛИ КАБЕЛЬНЫЕ

Работайте выгодно!

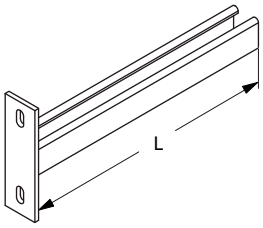

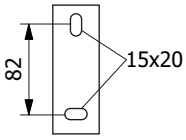

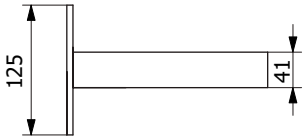

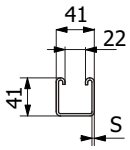

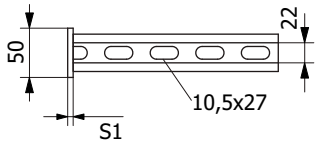

МУЛЬТИСИСТЕМА
ЗЭМИ ЕКАТЕРИНБУРГ

Наименование изделия	L, mm	Qmax, (S=2.5) kN	S1, mm	M (S=1.5), kg	M (S=2.0), kg	M (S=2.5), kg
Консоль ЗЕ-41 200	250	4,0	6,00	0,64	0,86	1,07
Консоль ЗЕ-41 300	350	3,5	6,00	0,80	1,06	1,33
Консоль ЗЕ-41 400	450	3,0	8,00	0,96	1,28	1,60
Консоль ЗЕ-41 500	550	2,5	8,00	1,12	1,49	1,86
Консоль ЗЕ-41 600	650	2,0	8,00	1,28	1,70	2,13
Консоль ЗЕ-41 200 HDZ	250	4,0	6,00	0,64	0,86	1,07
Консоль ЗЕ-41 300 HDZ	350	3,5	6,00	0,80	1,06	1,33
Консоль ЗЕ-41 400 HDZ	450	3,0	8,00	0,96	1,28	1,60
Консоль ЗЕ-41 500 HDZ	550	2,5	8,00	1,12	1,49	1,86
Консоль ЗЕ-41 600 HDZ	650	2,0	8,00	1,28	1,70	2,13
Консоль ЗЕ-41 200 INOX	250	4,0	6,00	0,64	0,86	1,07
Консоль ЗЕ-41 300 INOX	350	3,5	6,00	0,80	1,06	1,33
Консоль ЗЕ-41 400 INOX	450	3,0	8,00	0,96	1,28	1,60
Консоль ЗЕ-41 500 INOX	550	2,5	8,00	1,12	1,49	1,86
Консоль ЗЕ-41 600 INOX	650	2,0	8,00	1,28	1,70	2,13

Маркировка серии исполнения (в конце наименования изделия): БЕЗ ИНДЕКСА - Исполнение №1 (конвейерное оцинкование по методу Сендзимира), HDZ - Исполнение №2 (горячее оцинкование погружением по ГОСТ 9.307), INOX - Исполнение №3 (нержавеющая сталь); Qmax - максимальная распределенная нагрузка, L - расчетная длина; S1 - расчетная толщина металла основания; S - расчетная толщина металла профиля; M - расчетная масса

ПРОФИЛИ КАБЕЛЬНЫЕ

Работайте выгодно!

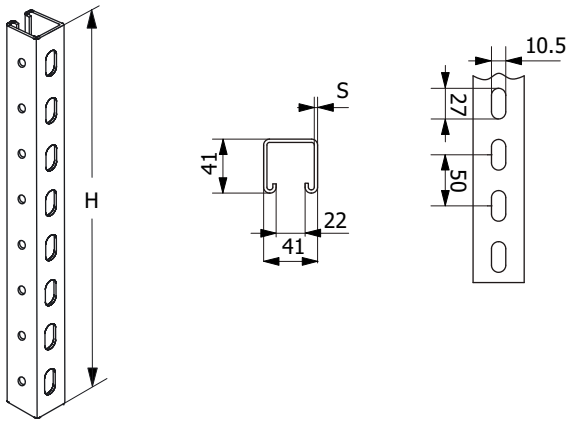

МУЛЬТИСИСТЕМА
ЗЭМИ ЕКАТЕРИНБУРГ

Наименование изделия	H, mm	M (S=1.5), kg	M (S=2.0), kg	M (S=2.5), kg
Профиль 3Е-41 300	300	0,46	0,61	0,76
Профиль 3Е-41 400	400	0,61	0,81	1,01
Профиль 3Е-41 500	500	0,76	1,01	1,26
Профиль 3Е-41 600	600	0,91	1,21	1,51
Профиль 3Е-41 700	700	1,06	1,41	1,76
Профиль 3Е-41 800	800	1,21	1,62	2,02
Профиль 3Е-41 1000	1000	1,51	2,02	2,52
Профиль 3Е-41 1200	1200	1,81	2,42	3,02
Профиль 3Е-41 1800	1800	2,72	3,63	4,54
Профиль 3Е-41 2000	2000	3,02	4,03	5,04
Профиль 3Е-41 3000	3000	4,54	6,05	7,56
Профиль 3Е-41 300 HDZ	300	0,46	0,61	0,76
Профиль 3Е-41 400 HDZ	400	0,61	0,81	1,01
Профиль 3Е-41 500 HDZ	500	0,76	1,01	1,26
Профиль 3Е-41 600 HDZ	600	0,91	1,21	1,51
Профиль 3Е-41 700 HDZ	700	1,06	1,41	1,76
Профиль 3Е-41 800 HDZ	800	1,21	1,62	2,02
Профиль 3Е-41 1000 HDZ	1000	1,51	2,02	2,52
Профиль 3Е-41 1200 HDZ	1200	1,81	2,42	3,02
Профиль 3Е-41 1800 HDZ	1800	2,72	3,63	4,54
Профиль 3Е-41 2000 HDZ	2000	3,02	4,03	5,04
Профиль 3Е-41 3000 HDZ	3000	4,54	6,05	7,56

Маркировка серии исполнения (в конце наименования изделия): БЕЗ ИНДЕКСА - Исполнение №1 (конвейерное оцинкование по методу Сендзимира), HDZ - Исполнение №2 (горячее оцинкование погружением по ГОСТ 9.307), INOX - Исполнение №3 (нержавеющая сталь); H - расчетная высота; A - количество отверстий; S - расчетная толщина металла; M - расчетная масса

ПРОФИЛИ КАБЕЛЬНЫЕ

Работайте выгодно!

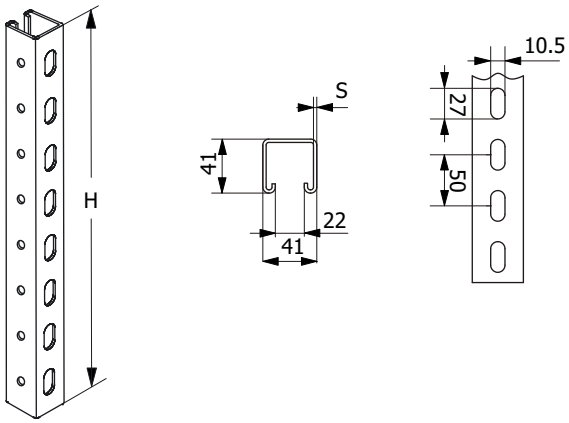

МУЛЬТИСИСТЕМА
ЗЭМИ ЕКАТЕРИНБУРГ

Наименование изделия	H, mm	M (S=1.5), kg	M (S=2.0), kg	M (S=2.5), kg
Профиль 3Е-41 300 INOX	300	0,46	0,61	0,76
Профиль 3Е-41 400 INOX	400	0,61	0,81	1,01
Профиль 3Е-41 500 INOX	500	0,76	1,01	1,26
Профиль 3Е-41 600 INOX	600	0,91	1,21	1,51
Профиль 3Е-41 700 INOX	700	1,06	1,41	1,76
Профиль 3Е-41 800 INOX	800	1,21	1,62	2,02
Профиль 3Е-41 1000 INOX	1000	1,51	2,02	2,52
Профиль 3Е-41 1200 INOX	1200	1,81	2,42	3,02
Профиль 3Е-41 1800 INOX	1800	2,72	3,63	4,54
Профиль 3Е-41 2000 INOX	2000	3,02	4,03	5,04
Профиль 3Е-41 3000 INOX	3000	4,54	6,05	7,56

Маркировка серии исполнения (в конце наименования изделия): БЕЗ ИНДЕКСА - Исполнение №1 (конвейерное оцинкование по методу Сендзимира), HDZ - Исполнение №2 (горячее оцинкование погружением по ГОСТ 9.307), INOX - Исполнение №3 (нержавеющая сталь); H - расчетная высота; A - количество отверстий; S - расчетная толщина металла; M - расчетная масса

ПРОФИЛИ КАБЕЛЬНЫЕ

Работайте выгодно!

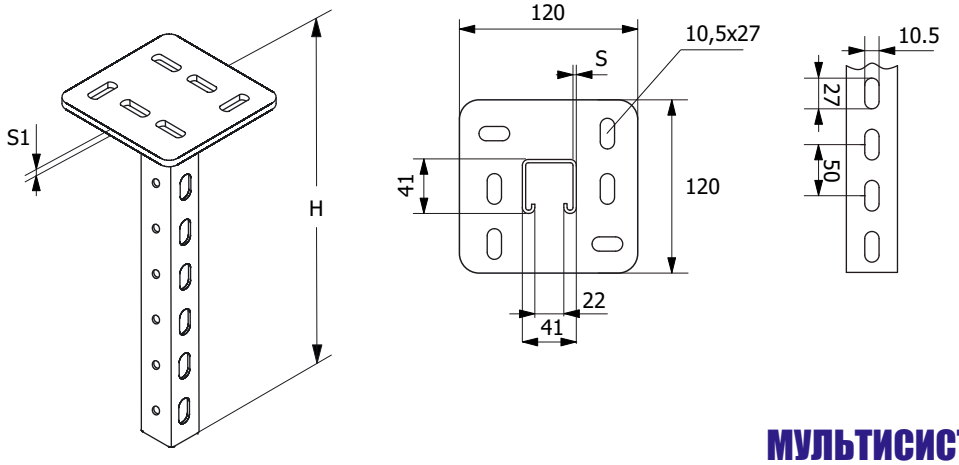

МУЛЬТИСИСТЕМА
ЗЭМИ ЕКАТЕРИНБУРГ

Наименование изделия	H, mm	M, kg (S=1.5) (S1=4.0)	M, kg (S=2.0) (S1=5.0)	M, kg (S=2.5) (S1=6.0)
Подвес 3E-41 200	200	0,82	1,09	1,36
Подвес 3E-41 300	300	1,01	1,34	1,68
Подвес 3E-41 400	400	1,27	1,70	2,12
Подвес 3E-41 500	500	1,50	2,00	2,50
Подвес 3E-41 600	600	1,73	2,30	2,88
Подвес 3E-41 800	800	2,12	2,83	3,54
Подвес 3E-41 1000	1000	3,10	4,13	5,16
Подвес 3E-41 1200	1200	3,78	5,04	6,30
Подвес 3E-41 1500	1500	4,20	5,60	7,00
Подвес 3E-41 2000	2000	4,92	6,56	8,20
Подвес 3E-41 200 HDZ	200	0,82	1,09	1,36
Подвес 3E-41 300 HDZ	300	1,01	1,34	1,68
Подвес 3E-41 400 HDZ	400	1,27	1,70	2,12
Подвес 3E-41 500 HDZ	500	1,50	2,00	2,50
Подвес 3E-41 600 HDZ	600	1,73	2,30	2,88
Подвес 3E-41 800 HDZ	800	2,12	2,83	3,54
Подвес 3E-41 1000 HDZ	1000	3,10	4,13	5,16
Подвес 3E-41 1200 HDZ	1200	3,78	5,04	6,30
Подвес 3E-41 1500 HDZ	1500	4,20	5,60	7,00
Подвес 3E-41 2000 HDZ	2000	4,92	6,56	8,20

Маркировка серии исполнения (в конце наименования изделия): БЕЗ ИНДЕКСА - Исполнение №1 (конвейерное оцинкование по методу Сендзимира), HDZ - Исполнение №2 (горячее оцинкование погружением по ГОСТ 9.307), INOX - Исполнение №3 (нержавеющая сталь); H - расчетная высота; A - количество отверстий; S - расчетная толщина металла; M - расчетная масса

ПРОФИЛИ КАБЕЛЬНЫЕ

Работайте выгодно!

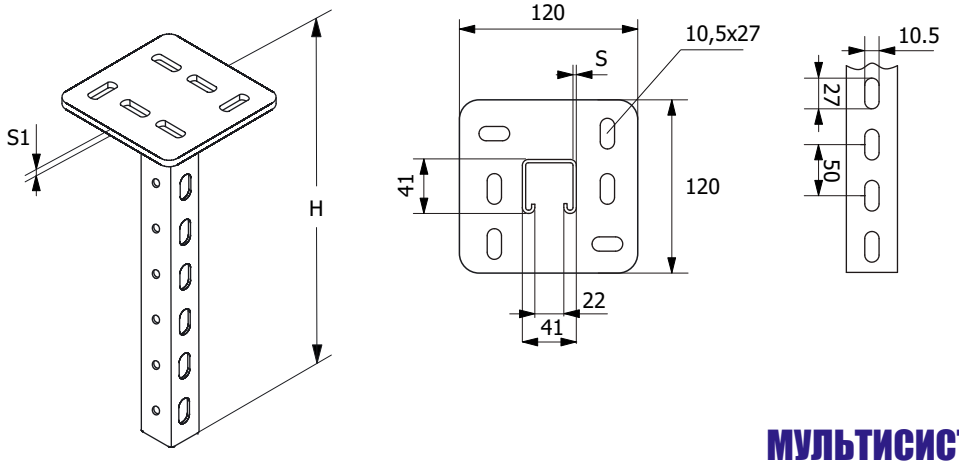

МУЛЬТИСИСТЕМА
ЗЭМИ ЕКАТЕРИНБУРГ

Наименование изделия	H, mm	M, kg (S=1.5) (S1=4.0)	M, kg (S=2.0) (S1=5.0)	M, kg (S=2.5) (S1=6.0)
Подвес ЗЕ-41 200 INOX	200	0,82	1,09	1,36
Подвес ЗЕ-41 300 INOX	300	1,01	1,34	1,68
Подвес ЗЕ-41 400 INOX	400	1,27	1,70	2,12
Подвес ЗЕ-41 500 INOX	500	1,50	2,00	2,50
Подвес ЗЕ-41 600 INOX	600	1,73	2,30	2,88
Подвес ЗЕ-41 800 INOX	800	2,12	2,83	3,54
Подвес ЗЕ-41 1000 INOX	1000	3,10	4,13	5,16
Подвес ЗЕ-41 1200 INOX	1200	3,78	5,04	6,30
Подвес ЗЕ-41 1500 INOX	1500	4,20	5,60	7,00
Подвес ЗЕ-41 2000 INOX	2000	4,92	6,56	8,20

Маркировка серии исполнения (в конце наименования изделия): БЕЗ ИНДЕКСА - Исполнение №1 (конвейерное оцинкование по методу Сендзимира), HDZ - Исполнение №2 (горячее оцинкование погружением по ГОСТ 9.307), INOX - Исполнение №3 (нержавеющая сталь); H - расчетная высота; A - количество отверстий; S - расчетная толщина металла; M - расчетная масса

КОНСОЛИ КАБЕЛЬНЫЕ

Работайте выгодно!

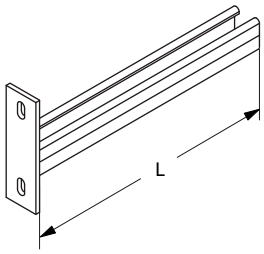

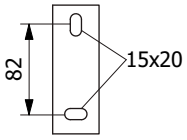

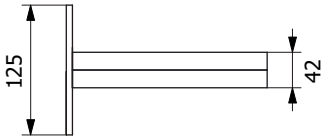

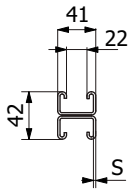

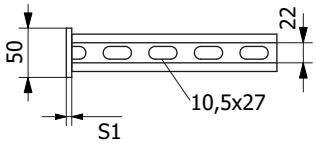

МУЛЬТИСИСТЕМА
ЗЭМИ ЕКАТЕРИНБУРГ

Наименование изделия	L, mm	Qmax, (S=2.5) kN	S1, mm	M (S=1.5), kg	M (S=2.0), kg	M (S=2.5), kg
Консоль ЗЕ-42 200	250	5,3	6,00	0,70	0,93	1,16
Консоль ЗЕ-42 300	350	4,4	6,00	0,88	1,17	1,46
Консоль ЗЕ-42 400	450	3,5	8,00	1,19	1,58	1,98
Консоль ЗЕ-42 500	550	2,6	8,00	1,40	1,87	2,34
Консоль ЗЕ-42 600	650	1,7	8,00	1,60	2,13	2,66
Консоль ЗЕ-42 200 HDZ	250	5,3	6,00	0,70	0,93	1,16
Консоль ЗЕ-42 300 HDZ	350	4,4	6,00	0,88	1,17	1,46
Консоль ЗЕ-42 400 HDZ	450	3,5	8,00	1,19	1,58	1,98
Консоль ЗЕ-42 500 HDZ	550	2,6	8,00	1,40	1,87	2,34
Консоль ЗЕ-42 600 HDZ	650	1,7	8,00	1,60	2,13	2,66
Консоль ЗЕ-42 200 INOX	250	5,3	6,00	0,70	0,93	1,16
Консоль ЗЕ-42 300 INOX	350	4,4	6,00	0,88	1,17	1,46
Консоль ЗЕ-42 400 INOX	450	3,5	8,00	1,19	1,58	1,98
Консоль ЗЕ-42 500 INOX	550	2,6	8,00	1,40	1,87	2,34
Консоль ЗЕ-42 600 INOX	650	1,7	8,00	1,60	2,13	2,66

Маркировка серии исполнения (в конце наименования изделия): БЕЗ ИНДЕКСА - Исполнение №1 (конвейерное оцинкование по методу Сендзимира), HDZ - Исполнение №2 (горячее оцинкование погружением по ГОСТ 9.307), INOX - Исполнение №3 (нержавеющая сталь); Qmax - максимальная распределенная нагрузка, L - расчетная длина; S1 - расчетная толщина металла основания; S - расчетная толщина металла профиля; M - расчетная масса

ПРОФИЛИ КАБЕЛЬНЫЕ

Работайте выгодно!

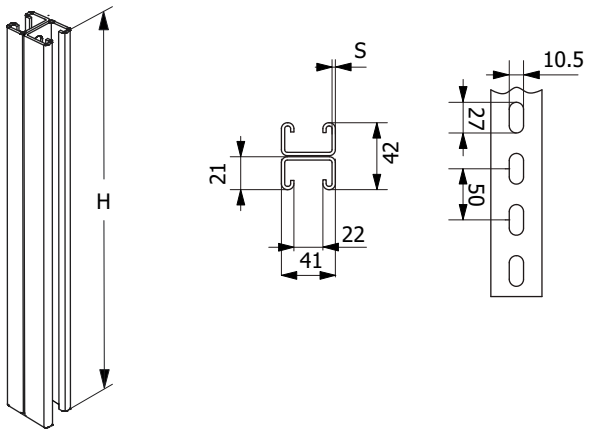

МУЛЬТИСИСТЕМА
ЗЭМИ ЕКАТЕРИНБУРГ

Наименование изделия	H, mm	M (S=1.5), kg	M (S=2.0), kg	M (S=2.5), kg
Профиль 3Е-42 300	300	0,66	0,88	1,10
Профиль 3Е-42 400	400	0,88	1,17	1,46
Профиль 3Е-42 500	500	1,10	1,46	1,83
Профиль 3Е-42 600	600	1,32	1,76	2,20
Профиль 3Е-42 700	700	1,54	2,05	2,56
Профиль 3Е-42 800	800	1,76	2,34	2,93
Профиль 3Е-42 1000	1000	2,20	2,93	3,66
Профиль 3Е-42 1200	1200	2,63	3,51	4,39
Профиль 3Е-42 1800	1800	3,95	5,27	6,59
Профиль 3Е-42 2000	2000	4,39	5,86	7,32
Профиль 3Е-42 3000	3000	6,59	8,78	10,98
Профиль 3Е-42 300 HDZ	300	0,66	0,88	1,10
Профиль 3Е-42 400 HDZ	400	0,88	1,17	1,46
Профиль 3Е-42 500 HDZ	500	1,10	1,46	1,83
Профиль 3Е-42 600 HDZ	600	1,32	1,76	2,20
Профиль 3Е-42 700 HDZ	700	1,54	2,05	2,56
Профиль 3Е-42 800 HDZ	800	1,76	2,34	2,93
Профиль 3Е-42 1000 HDZ	1000	2,20	2,93	3,66
Профиль 3Е-42 1200 HDZ	1200	2,63	3,51	4,39
Профиль 3Е-42 1800 HDZ	1800	3,95	5,27	6,59
Профиль 3Е-42 2000 HDZ	2000	4,39	5,86	7,32
Профиль 3Е-42 3000 HDZ	3000	6,59	8,78	10,98

Маркировка серии исполнения (в конце наименования изделия): БЕЗ ИНДЕКСА - Исполнение №1 (конвейерное оцинкование по методу Сендзимира), HDZ - Исполнение №2 (горячее оцинкование погружением по ГОСТ 9.307), INOX - Исполнение №3 (нержавеющая сталь); H - расчетная высота; A - количество отверстий; S - расчетная толщина металла; M - расчетная масса

ПРОФИЛИ КАБЕЛЬНЫЕ

Работайте выгодно!

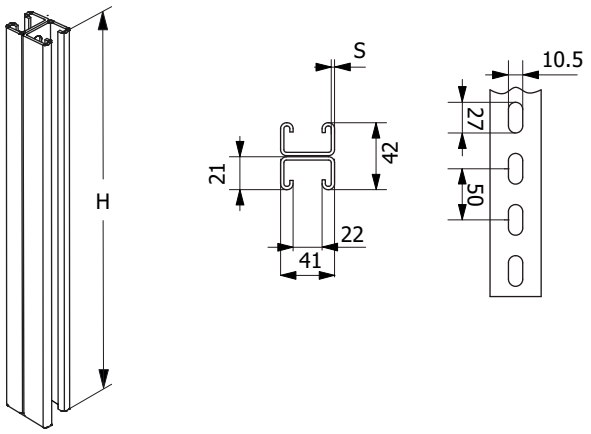

МУЛЬТИСИСТЕМА
ЗЭМИ ЕКАТЕРИНБУРГ

Наименование изделия	H, mm	M (S=1.5), kg	M (S=2.0), kg	M (S=2.5), kg
Профиль ЗЕ-42 300 INOX	300	0,66	0,88	1,10
Профиль ЗЕ-42 400 INOX	400	0,88	1,17	1,46
Профиль ЗЕ-42 500 INOX	500	1,10	1,46	1,83
Профиль ЗЕ-42 600 INOX	600	1,32	1,76	2,20
Профиль ЗЕ-42 700 INOX	700	1,54	2,05	2,56
Профиль ЗЕ-42 800 INOX	800	1,76	2,34	2,93
Профиль ЗЕ-42 1000 INOX	1000	2,20	2,93	3,66
Профиль ЗЕ-42 1200 INOX	1200	2,63	3,51	4,39
Профиль ЗЕ-42 1800 INOX	1800	3,95	5,27	6,59
Профиль ЗЕ-42 2000 INOX	2000	4,39	5,86	7,32
Профиль ЗЕ-42 3000 INOX	3000	6,59	8,78	10,98

Маркировка серии исполнения (в конце наименования изделия): БЕЗ ИНДЕКСА - Исполнение №1 (конвейерное оцинкование по методу Сендзимира), HDZ - Исполнение №2 (горячее оцинкование погружением по ГОСТ 9.307), INOX - Исполнение №3 (нержавеющая сталь); H - расчетная высота; A - количество отверстий; S - расчетная толщина металла; M - расчетная масса

ПРОФИЛИ КАБЕЛЬНЫЕ

Работайте выгодно!

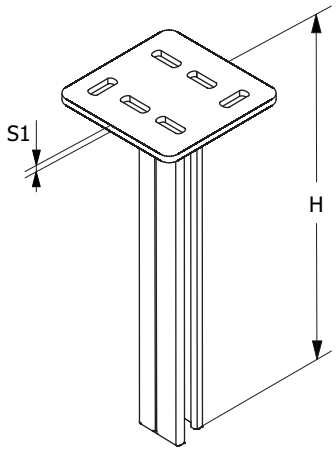

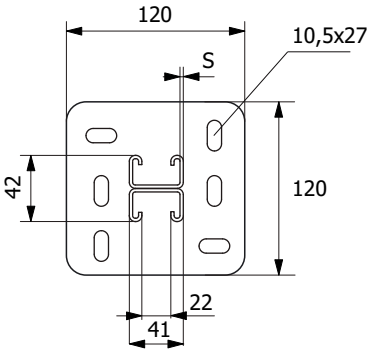

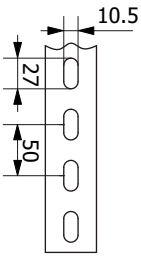

МУЛЬТИСИСТЕМА
ЗЭМИ ЕКАТЕРИНБУРГ

Наименование изделия	H, mm	M, kg (S=1.5) (S1=4.0)	M, kg (S=2.0) (S1=5.0)	M, kg (S=2.5) (S1=6.0)
Подвес ЗЕ-42 200	200	0,82	1,09	1,36
Подвес ЗЕ-42 300	300	1,01	1,34	1,68
Подвес ЗЕ-42 400	400	1,27	1,70	2,12
Подвес ЗЕ-42 500	500	1,50	2,00	2,50
Подвес ЗЕ-42 600	600	1,73	2,30	2,88
Подвес ЗЕ-42 800	800	2,12	2,83	3,54
Подвес ЗЕ-42 1000	1000	3,10	4,13	5,16
Подвес ЗЕ-42 1200	1200	3,78	5,04	6,30
Подвес ЗЕ-42 1500	1500	4,20	5,60	7,00
Подвес ЗЕ-42 2000	2000	4,92	6,56	8,20
Подвес ЗЕ-42 200 HDZ	200	0,82	1,09	1,36
Подвес ЗЕ-42 300 HDZ	300	1,01	1,34	1,68
Подвес ЗЕ-42 400 HDZ	400	1,27	1,70	2,12
Подвес ЗЕ-42 500 HDZ	500	1,50	2,00	2,50
Подвес ЗЕ-42 600 HDZ	600	1,73	2,30	2,88
Подвес ЗЕ-42 800 HDZ	800	2,12	2,83	3,54
Подвес ЗЕ-42 1000 HDZ	1000	3,10	4,13	5,16
Подвес ЗЕ-42 1200 HDZ	1200	3,78	5,04	6,30
Подвес ЗЕ-42 1500 HDZ	1500	4,20	5,60	7,00
Подвес ЗЕ-42 2000 HDZ	2000	4,92	6,56	8,20

Маркировка серии исполнения (в конце наименования изделия): БЕЗ ИНДЕКСА - Исполнение №1 (конвейерное оцинкование по методу Сендзимира), HDZ - Исполнение №2 (горячее оцинкование погружением по ГОСТ 9.307), INOX - Исполнение №3 (нержавеющая сталь); H - расчетная высота; A - количество отверстий; S - расчетная толщина металла; M - расчетная масса

ПРОФИЛИ КАБЕЛЬНЫЕ

Работайте выгодно!

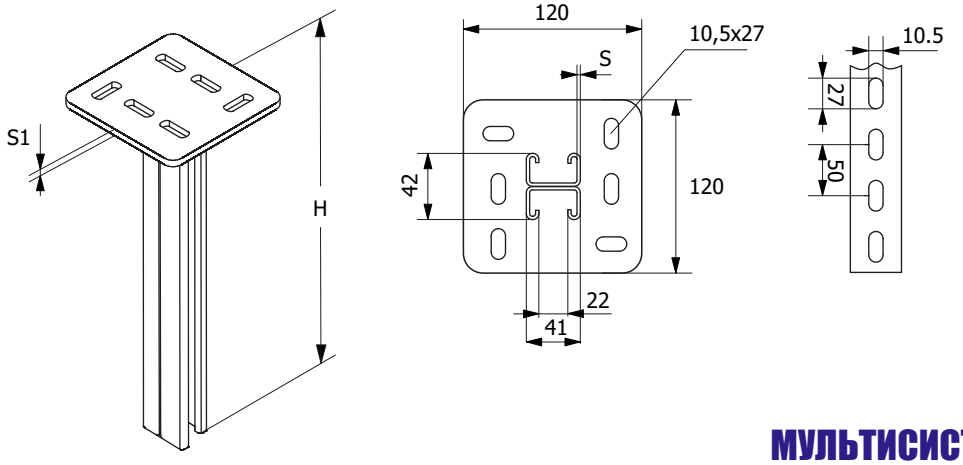

МУЛЬТИСИСТЕМА
ЗЭМИ ЕКАТЕРИНБУРГ

Наименование изделия	H, mm	M, kg (S=1.5) (S1=4.0)	M, kg (S=2.0) (S1=5.0)	M, kg (S=2.5) (S1=6.0)
Подвес ЗЕ-42 200 INOX	200	0,82	1,09	1,36
Подвес ЗЕ-42 300 INOX	300	1,01	1,34	1,68
Подвес ЗЕ-42 400 INOX	400	1,27	1,70	2,12
Подвес ЗЕ-42 500 INOX	500	1,50	2,00	2,50
Подвес ЗЕ-42 600 INOX	600	1,73	2,30	2,88
Подвес ЗЕ-42 800 INOX	800	2,12	2,83	3,54
Подвес ЗЕ-42 1000 INOX	1000	3,10	4,13	5,16
Подвес ЗЕ-42 1200 INOX	1200	3,78	5,04	6,30
Подвес ЗЕ-42 1500 INOX	1500	4,20	5,60	7,00
Подвес ЗЕ-42 2000 INOX	2000	4,92	6,56	8,20

Маркировка серии исполнения (в конце наименования изделия): БЕЗ ИНДЕКСА - Исполнение №1 (конвейерное оцинкование по методу Сендзимира), HDZ - Исполнение №2 (горячее оцинкование погружением по ГОСТ 9.307), INOX - Исполнение №3 (нержавеющая сталь); H - расчетная высота; A - количество отверстий; S - расчетная толщина металла; M - расчетная масса

КОНСОЛИ КАБЕЛЬНЫЕ

Работайте выгодно!

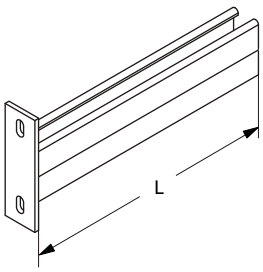

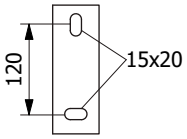

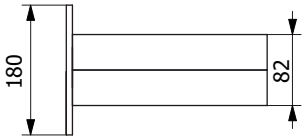

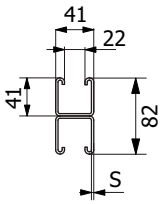

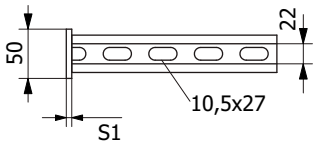

МУЛЬТИСИСТЕМА
ЗЭМИ ЕКАТЕРИНБУРГ

Наименование изделия	L, mm	Qmax, (S=2.5) kN	S1, mm	M (S=1.5), kg	M (S=2.0), kg	M (S=2.5), kg
Консоль ЗЕ-82 200	250	6,3	6,00	1,13	1,50	1,88
Консоль ЗЕ-82 300	350	4,9	6,00	1,48	1,97	2,46
Консоль ЗЕ-82 400	450	4,2	8,00	1,91	2,55	3,19
Консоль ЗЕ-82 500	550	3,2	8,00	2,26	3,02	3,77
Консоль ЗЕ-82 600	650	3,0	8,00	2,60	3,47	4,34
Консоль ЗЕ-82 200 HDZ	250	6,3	6,00	1,13	1,50	1,88
Консоль ЗЕ-82 300 HDZ	350	4,9	6,00	1,48	1,97	2,46
Консоль ЗЕ-82 400 HDZ	450	4,2	8,00	1,91	2,55	3,19
Консоль ЗЕ-82 500 HDZ	550	3,2	8,00	2,26	3,02	3,77
Консоль ЗЕ-82 600 HDZ	650	3,0	8,00	2,60	3,47	4,34
Консоль ЗЕ-82 200 INOX	250	6,3	6,00	1,13	1,50	1,88
Консоль ЗЕ-82 300 INOX	350	4,9	6,00	1,48	1,97	2,46
Консоль ЗЕ-82 400 INOX	450	4,2	8,00	1,91	2,55	3,19
Консоль ЗЕ-82 500 INOX	550	3,2	8,00	2,26	3,02	3,77
Консоль ЗЕ-82 600 INOX	650	3,0	8,00	2,60	3,47	4,34

Маркировка серии исполнения (в конце наименования изделия): БЕЗ ИНДЕКСА - Исполнение №1 (конвейерное оцинкование по методу Сендзимира), HDZ - Исполнение №2 (горячее оцинкование погружением по ГОСТ 9.307), INOX - Исполнение №3 (нержавеющая сталь); Qmax - максимальная распределенная нагрузка, L - расчетная длина; S1 - расчетная толщина металла основания; S - расчетная толщина металла профиля; M - расчетная масса

ПРОФИЛИ КАБЕЛЬНЫЕ

Работайте выгодно!

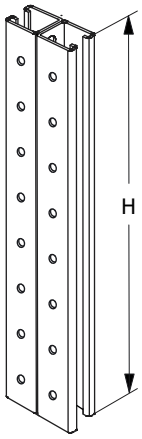

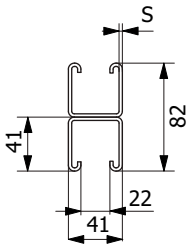

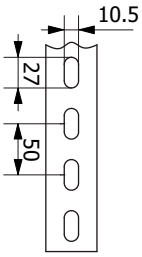

МУЛЬТИСИСТЕМА
ЗЭМИ ЕКАТЕРИНБУРГ

Наименование изделия	H, mm	M (S=1.5), kg	M (S=2.0), kg	M (S=2.5), kg
Профиль ЗЕ-82 300	300	0,91	1,21	1,51
Профиль ЗЕ-82 400	400	1,21	1,62	2,02
Профиль ЗЕ-82 500	500	1,51	2,02	2,52
Профиль ЗЕ-82 600	600	1,81	2,42	3,02
Профиль ЗЕ-82 700	700	2,12	2,82	3,53
Профиль ЗЕ-82 800	800	2,42	3,22	4,03
Профиль ЗЕ-82 1000	1000	3,02	4,03	5,04
Профиль ЗЕ-82 1200	1200	3,63	4,84	6,05
Профиль ЗЕ-82 1800	1800	5,44	7,26	9,07
Профиль ЗЕ-82 2000	2000	6,05	8,06	10,08
Профиль ЗЕ-82 3000	3000	9,07	12,10	15,12
Профиль ЗЕ-82 300 HDZ	300	0,91	1,21	1,51
Профиль ЗЕ-82 400 HDZ	400	1,21	1,62	2,02
Профиль ЗЕ-82 500 HDZ	500	1,51	2,02	2,52
Профиль ЗЕ-82 600 HDZ	600	1,81	2,42	3,02
Профиль ЗЕ-82 700 HDZ	700	2,12	2,82	3,53
Профиль ЗЕ-82 800 HDZ	800	2,42	3,22	4,03
Профиль ЗЕ-82 1000 HDZ	1000	3,02	4,03	5,04
Профиль ЗЕ-82 1200 HDZ	1200	3,63	4,84	6,05
Профиль ЗЕ-82 1800 HDZ	1800	5,44	7,26	9,07
Профиль ЗЕ-82 2000 HDZ	2000	6,05	8,06	10,08
Профиль ЗЕ-82 3000 HDZ	3000	9,07	12,10	15,12

Маркировка серии исполнения (в конце наименования изделия): БЕЗ ИНДЕКСА - Исполнение №1 (конвейерное оцинкование по методу Сендзимира), HDZ - Исполнение №2 (горячее оцинкование погружением по ГОСТ 9.307), INOX - Исполнение №3 (нержавеющая сталь); H - расчетная высота; A - количество отверстий; S - расчетная толщина металла; M - расчетная масса

ПРОФИЛИ КАБЕЛЬНЫЕ

Работайте выгодно!

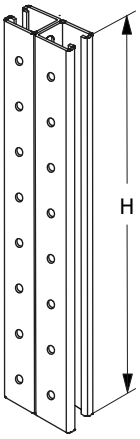

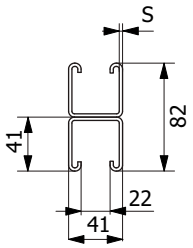

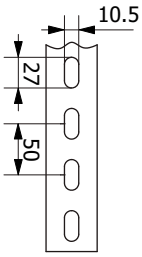

МУЛЬТИСИСТЕМА
ЗЭМИ ЕКАТЕРИНБУРГ

Наименование изделия	H, mm	M (S=1.5), kg	M (S=2.0), kg	M (S=2.5), kg
Профиль ЗЕ-82 300 INOX	300	0,91	1,21	1,51
Профиль ЗЕ-82 400 INOX	400	1,21	1,62	2,02
Профиль ЗЕ-82 500 INOX	500	1,51	2,02	2,52
Профиль ЗЕ-82 600 INOX	600	1,81	2,42	3,02
Профиль ЗЕ-82 700 INOX	700	2,12	2,82	3,53
Профиль ЗЕ-82 800 INOX	800	2,42	3,22	4,03
Профиль ЗЕ-82 1000 INOX	1000	3,02	4,03	5,04
Профиль ЗЕ-82 1200 INOX	1200	3,63	4,84	6,05
Профиль ЗЕ-82 1800 INOX	1800	5,44	7,26	9,07
Профиль ЗЕ-82 2000 INOX	2000	6,05	8,06	10,08
Профиль ЗЕ-82 3000 INOX	3000	9,07	12,10	15,12

Маркировка серии исполнения (в конце наименования изделия): БЕЗ ИНДЕКСА - Исполнение №1 (конвейерное оцинкование по методу Сендзимира), HDZ - Исполнение №2 (горячее оцинкование погружением по ГОСТ 9.307), INOX - Исполнение №3 (нержавеющая сталь); H - расчетная высота; A - количество отверстий; S - расчетная толщина металла; M - расчетная масса

ПРОФИЛИ КАБЕЛЬНЫЕ

Работайте выгодно!

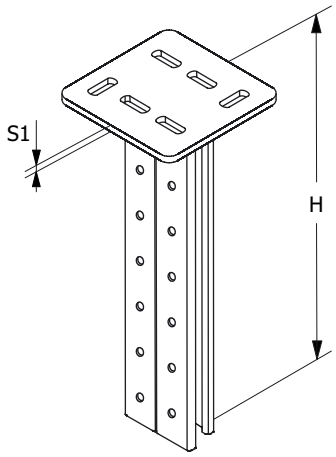

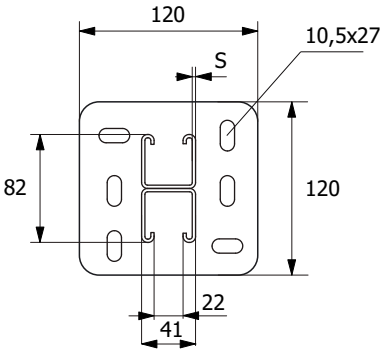

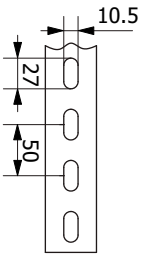

МУЛЬТИСИСТЕМА
ЗЭМИ ЕКАТЕРИНБУРГ

Наименование изделия	H, mm	M, kg (S=1.5) (S1=4.0)	M, kg (S=2.0) (S1=5.0)	M, kg (S=2.5) (S1=6.0)
Подвес ЗЕ-82 200	200	1,00	1,34	1,67
Подвес ЗЕ-82 300	300	1,33	1,77	2,21
Подвес ЗЕ-82 400	400	1,64	2,19	2,74
Подвес ЗЕ-82 500	500	1,96	2,62	3,27
Подвес ЗЕ-82 600	600	2,28	3,04	3,80
Подвес ЗЕ-82 800	800	2,92	3,90	4,87
Подвес ЗЕ-82 1000	1000	3,42	4,56	5,70
Подвес ЗЕ-82 1200	1200	4,03	5,38	6,72
Подвес ЗЕ-82 1500	1500	5,15	6,87	8,59
Подвес ЗЕ-82 2000	2000	6,72	8,96	11,20
Подвес ЗЕ-82 200 HDZ	200	1,00	1,34	1,67
Подвес ЗЕ-82 300 HDZ	300	1,33	1,77	2,21
Подвес ЗЕ-82 400 HDZ	400	1,64	2,19	2,74
Подвес ЗЕ-82 500 HDZ	500	1,96	2,62	3,27
Подвес ЗЕ-82 600 HDZ	600	2,28	3,04	3,80
Подвес ЗЕ-82 800 HDZ	800	2,92	3,90	4,87
Подвес ЗЕ-82 1000 HDZ	1000	3,42	4,56	5,70
Подвес ЗЕ-82 1200 HDZ	1200	4,03	5,38	6,72
Подвес ЗЕ-82 1500 HDZ	1500	5,15	6,87	8,59
Подвес ЗЕ-82 2000 HDZ	2000	6,72	8,96	11,20

Маркировка серии исполнения (в конце наименования изделия): БЕЗ ИНДЕКСА - Исполнение №1 (конвейерное оцинкование по методу Сендзимира), HDZ - Исполнение №2 (горячее оцинкование погружением по ГОСТ 9.307), INOX - Исполнение №3 (нержавеющая сталь); H - расчетная высота; A - количество отверстий; S - расчетная толщина металла; M - расчетная масса

ПРОФИЛИ КАБЕЛЬНЫЕ

Работайте выгодно!

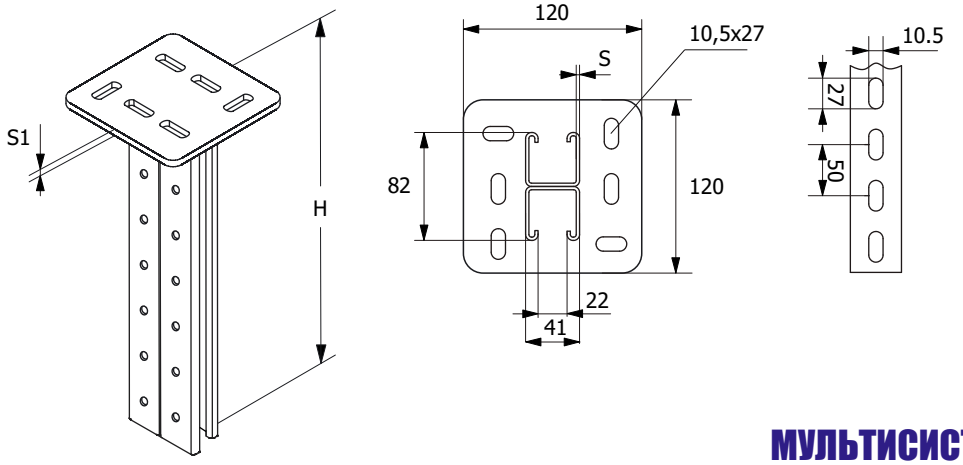

МУЛЬТИСИСТЕМА
ЗЭМИ ЕКАТЕРИНБУРГ

Наименование изделия	H, mm	M, kg (S=1.5) (S1=4.0)	M, kg (S=2.0) (S1=5.0)	M, kg (S=2.5) (S1=6.0)
Подвес ЗЕ-82 200 INOX	200	1,00	1,34	1,67
Подвес ЗЕ-82 300 INOX	300	1,33	1,77	2,21
Подвес ЗЕ-82 400 INOX	400	1,64	2,19	2,74
Подвес ЗЕ-82 500 INOX	500	1,96	2,62	3,27
Подвес ЗЕ-82 600 INOX	600	2,28	3,04	3,80
Подвес ЗЕ-82 800 INOX	800	2,92	3,90	4,87
Подвес ЗЕ-82 1000 INOX	1000	3,42	4,56	5,70
Подвес ЗЕ-82 1200 INOX	1200	4,03	5,38	6,72
Подвес ЗЕ-82 1500 INOX	1500	5,15	6,87	8,59
Подвес ЗЕ-82 2000 INOX	2000	6,72	8,96	11,20

Маркировка серии исполнения (в конце наименования изделия): БЕЗ ИНДЕКСА - Исполнение №1 (конвейерное оцинкование по методу Сендзимира), HDZ - Исполнение №2 (горячее оцинкование погружением по ГОСТ 9.307), INOX - Исполнение №3 (нержавеющая сталь); H - расчетная высота; A - количество отверстий; S - расчетная толщина металла; M - расчетная масса

КОНСОЛИ КАБЕЛЬНЫЕ

Работайте выгодно!

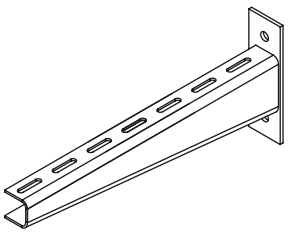

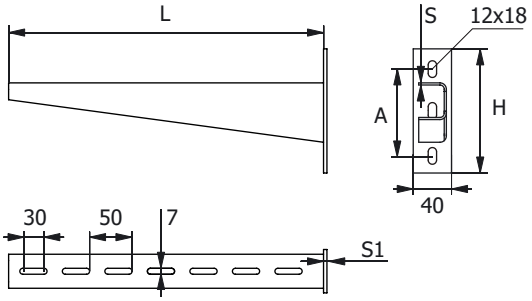

МУЛЬТИСИСТЕМА
ЗЭМИ ЕКАТЕРИНБУРГ

Наименование изделия	L, mm	H, mm	Qmax, kN	A, mm	S, mm	S1, mm	M, kg
Консоль ЗЕ-60 200	230	132	3,7	96	2,00	4,00	0,48
Консоль ЗЕ-60 300	330	140	3,6	104	2,00	4,00	0,67
Консоль ЗЕ-60 400	430	156	3,5	114	2,50	6,00	1,08
Консоль ЗЕ-60 500	530	158	3,3	122	2,50	6,00	1,27
Консоль ЗЕ-60 600	630	167	3,2	131	2,50	6,00	1,88
Консоль ЗЕ-60 200 HDZ	230	132	3,7	96	2,00	4,00	0,48
Консоль ЗЕ-60 300 HDZ	330	140	3,6	104	2,00	4,00	0,67
Консоль ЗЕ-60 400 HDZ	430	156	3,5	114	2,50	6,00	1,08
Консоль ЗЕ-60 500 HDZ	530	158	3,3	122	2,50	6,00	1,27
Консоль ЗЕ-60 600 HDZ	630	167	3,2	131	2,50	6,00	1,88
Консоль ЗЕ-60 200 INOX	230	132	3,7	96	2,00	4,00	0,48
Консоль ЗЕ-60 300 INOX	330	140	3,6	104	2,00	4,00	0,67
Консоль ЗЕ-60 400 INOX	430	156	3,5	114	2,50	6,00	1,08
Консоль ЗЕ-60 500 INOX	530	158	3,3	122	2,50	6,00	1,27
Консоль ЗЕ-60 600 INOX	630	167	3,2	131	2,50	6,00	1,88

Маркировка серии исполнения (в конце наименования изделия): БЕЗ ИНДЕКСА - Исполнение №1 (конвейерное оцинкование по методу Сендзимира), HDZ - Исполнение №2 (горячее оцинкование погружением по ГОСТ 9.307), INOX - Исполнение №3 (нержавеющая сталь); Qmax - максимальная распределенная нагрузка, L - расчетная длина; H - расчетная высота; A - расчетное расстояние; S - расчетная толщина металла профиля; S1 - расчетная толщина металла основания; M - расчетная масса

КОНСОЛИ КАБЕЛЬНЫЕ

Работайте выгодно!

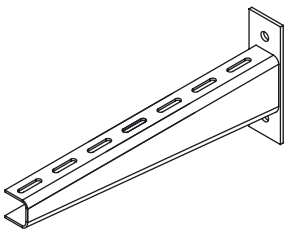

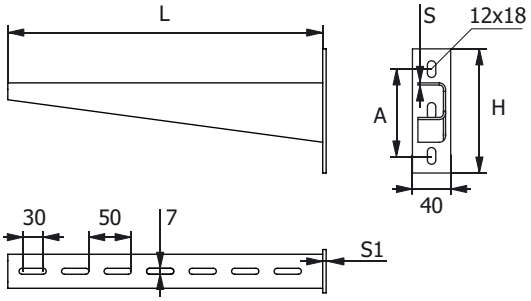

МУЛЬТИСИСТЕМА
ЗЭМИ ЕКАТЕРИНБУРГ

Наименование изделия	L, mm	H, mm	Qmax, kN	A, mm	S, mm	S1, mm	M, kg
Консоль ЗЕ-70 200	230	132	4,5	96	2,50	6,00	0,61
Консоль ЗЕ-70 300	330	140	4,2	104	2,50	6,00	0,88
Консоль ЗЕ-70 400	430	156	4,0	114	3,00	8,00	1,32
Консоль ЗЕ-70 500	530	158	3,9	122	3,00	8,00	1,62
Консоль ЗЕ-70 600	630	167	3,8	131	3,00	8,00	1,97
Консоль ЗЕ-70 200 HDZ	230	132	4,5	96	2,50	6,00	0,61
Консоль ЗЕ-70 300 HDZ	330	140	4,2	104	2,50	6,00	0,88
Консоль ЗЕ-70 400 HDZ	430	156	4,0	114	3,00	8,00	1,32
Консоль ЗЕ-70 500 HDZ	530	158	3,9	122	3,00	8,00	1,62
Консоль ЗЕ-70 600 HDZ	630	167	3,8	131	3,00	8,00	1,97
Консоль ЗЕ-70 200 INOX	230	132	4,5	96	2,50	6,00	0,61
Консоль ЗЕ-70 300 INOX	330	140	4,2	104	2,50	6,00	0,88
Консоль ЗЕ-70 400 INOX	430	156	4,0	114	3,00	8,00	1,32
Консоль ЗЕ-70 500 INOX	530	158	3,9	122	3,00	8,00	1,62
Консоль ЗЕ-70 600 INOX	630	167	3,8	131	3,00	8,00	1,97

Маркировка серии исполнения (в конце наименования изделия): БЕЗ ИНДЕКСА - Исполнение №1 (конвейерное оцинкование по методу Сендзимира), HDZ - Исполнение №2 (горячее оцинкование погружением по ГОСТ 9.307), INOX - Исполнение №3 (нержавеющая сталь); Qmax - максимальная распределенная нагрузка, L - расчетная длина; H - расчетная высота; A - расчетное расстояние; S - расчетная толщина металла профиля; S1 - расчетная толщина металла основания; M - расчетная масса

КОНСОЛИ КАБЕЛЬНЫЕ

Работайте выгодно!

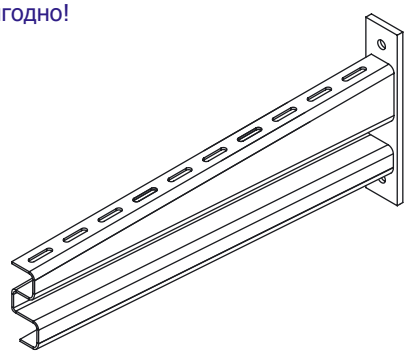

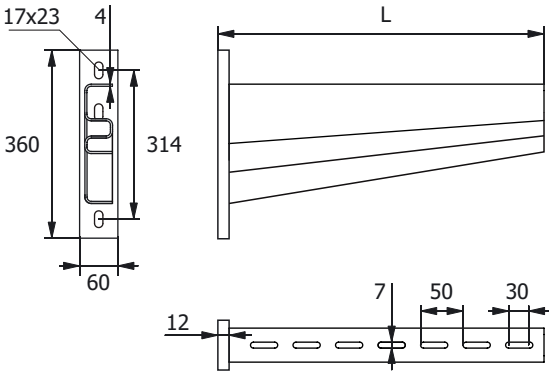

МУЛЬТИСИСТЕМА
ЗЭМИ ЕКАТЕРИНБУРГ

Наименование изделия	L, mm	Qmax, kN	M kg
Консоль ЗЕ-80 700	737	11,4	8,04
Консоль ЗЕ-80 750	787	9,8	9,18
Консоль ЗЕ-80 800	837	9,8	9,18
Консоль ЗЕ-80 900	937	6,8	10,33
Консоль ЗЕ-80 1000	1037	6,2	11,48
Консоль ЗЕ-80 700 HDZ	737	11,4	8,04
Консоль ЗЕ-80 750 HDZ	787	9,8	9,18
Консоль ЗЕ-80 800 HDZ	837	9,8	9,18
Консоль ЗЕ-80 900 HDZ	937	6,8	10,33
Консоль ЗЕ-80 1000 HDZ	1037	6,2	11,48
Консоль ЗЕ-80 700 INOX	737	11,4	8,04
Консоль ЗЕ-80 750 INOX	787	9,8	9,18
Консоль ЗЕ-80 800 INOX	837	9,8	9,18
Консоль ЗЕ-80 900 INOX	937	6,8	10,33
Консоль ЗЕ-80 1000 INOX	1037	6,2	11,48

Маркировка серии исполнения (в конце наименования изделия): БЕЗ ИНДЕКСА - Исполнение №1 (конвейерное оцинкование по методу Сендзимира), HDZ - Исполнение №2 (горячее оцинкование погружением по ГОСТ 9.307), INOX - Исполнение №3 (нержавеющая сталь); Qmax - максимальная распределенная нагрузка, L - расчетная длина; M - расчетная масса

КОНСОЛИ КАБЕЛЬНЫЕ

Работайте выгодно!

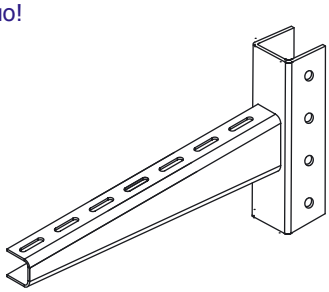

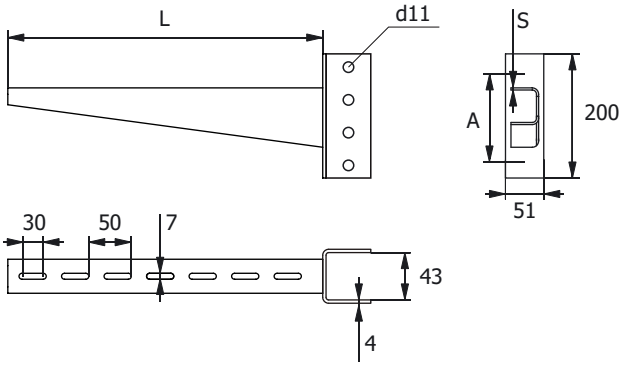

МУЛЬТИСИСТЕМА
ЗЭМИ ЕКАТЕРИНБУРГ

Наименование изделия	L, mm	Qmax, kN	S, mm	M, kg
Консоль ЗЕ-60-1 200	270	4,5	2,50	1,55
Консоль ЗЕ-60-1 300	370	4,2	2,50	1,75
Консоль ЗЕ-60-1 400	470	4,0	3,00	1,21
Консоль ЗЕ-60-1 500	570	3,9	3,00	1,49
Консоль ЗЕ-60-1 600	670	3,8	3,00	2,77
Консоль ЗЕ-60-1 200 HDZ	270	4,5	2,50	1,55
Консоль ЗЕ-60-1 300 HDZ	370	4,2	2,50	1,75
Консоль ЗЕ-60-1 400 HDZ	470	4,0	3,00	1,21
Консоль ЗЕ-60-1 500 HDZ	570	3,9	3,00	1,49
Консоль ЗЕ-60-1 600 HDZ	670	3,8	3,00	2,77
Консоль ЗЕ-60-1 200 INOX	270	4,5	2,50	1,55
Консоль ЗЕ-60-1 300 INOX	370	4,2	2,50	1,75
Консоль ЗЕ-60-1 400 INOX	470	4,0	3,00	1,21
Консоль ЗЕ-60-1 500 INOX	570	3,9	3,00	1,49
Консоль ЗЕ-60-1 600 INOX	670	3,8	3,00	2,77

Маркировка серии исполнения (в конце наименования изделия): БЕЗ ИНДЕКСА - Исполнение №1 (конвейерное оцинкование по методу Сендзимира), HDZ - Исполнение №2 (горячее оцинкование погружением по ГОСТ 9.307), INOX - Исполнение №3 (нержавеющая сталь); Qmax - максимальная распределенная нагрузка, L - расчетная длина; S - расчетная толщина металла; M - расчетная масса

ПРОФИЛИ КАБЕЛЬНЫЕ

Работайте выгодно!

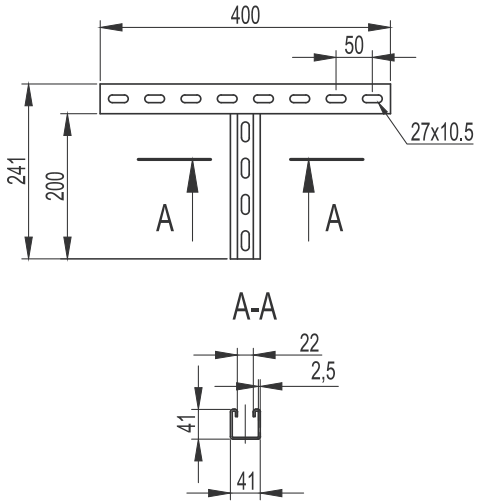

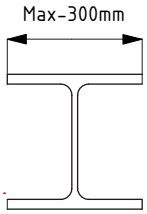

МУЛЬТИСИСТЕМА
ЗЭМИ ЕКАТЕРИНБУРГ

Наименование изделия	M, kg
Крепление к балке Т-образное ЗЕ-30	1.01
Крепление к балке Т-образное ЗЕ-30 HDZ	1.01
Крепление к балке Т-образное ЗЕ-30 INOX	1.01

Маркировка серии исполнения (в конце наименования изделия): БЕЗ ИНДЕКСА - Исполнение №1 (конвейерное оцинкование по методу Сендзимира), HDZ - Исполнение №2 (горячее оцинкование погружением по ГОСТ 9.307), INOX - Исполнение №3 (нержавеющая сталь); H - расчетная высота; A - количество отверстий; S - расчетная толщина металла; M - расчетная масса

ПРОФИЛИ КАБЕЛЬНЫЕ

Работайте выгодно!

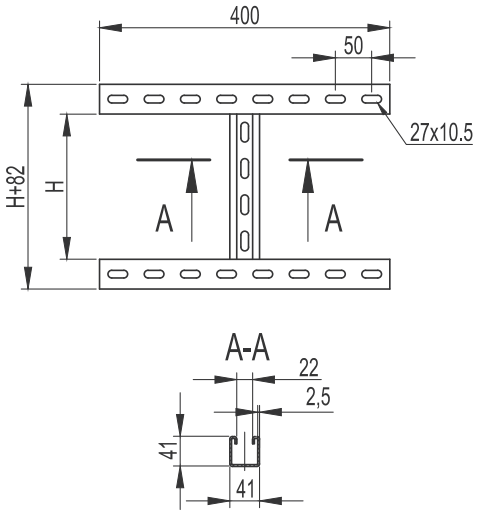

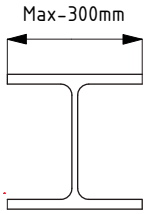

МУЛЬТИСИСТЕМА
ЗЭМИ ЕКАТЕРИНБУРГ

Наименование изделия	H, mm	M, kg
Крепление к балке Н-образное ЗЕ-40 200	200	1.50
Крепление к балке Н-образное ЗЕ-40 400	400	2.00
Крепление к балке Н-образное ЗЕ-40 200 HDZ	200	1.50
Крепление к балке Н-образное ЗЕ-40 400 HDZ	400	2.00
Крепление к балке Н-образное ЗЕ-40 200 INOX	200	1.50
Крепление к балке Н-образное ЗЕ-40 400 INOX	400	2.00

Маркировка серии исполнения (в конце наименования изделия): БЕЗ ИНДЕКСА - Исполнение №1 (конвейерное оцинкование по методу Сендзимира), HDZ - Исполнение №2 (горячее оцинкование погружением по ГОСТ 9.307), INOX - Исполнение №3 (нержавеющая сталь); H - расчетная высота; A - количество отверстий; S - расчетная толщина металла; M - расчетная масса

ПРОФИЛИ КАБЕЛЬНЫЕ

Работайте выгодно!

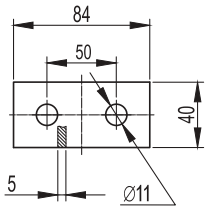

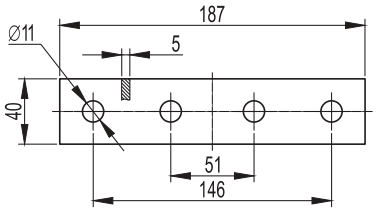

МУЛЬТИСИСТЕМА
ЗЭМИ ЕКАТЕРИНБУРГ

Наименование изделия	M, kg
Пластина ЗЕ-41 (2 отверстия)	0,17
Пластина ЗЕ-41 (4 отверстия)	0,35
Пластина ЗЕ-41 (2 отверстия) HDZ	0,17
Пластина ЗЕ-41 (4 отверстия) HDZ	0,35
Пластина ЗЕ-41 (2 отверстия) INOX	0,17
Пластина ЗЕ-41 (4 отверстия) INOX	0,35

Маркировка серии исполнения (в конце наименования изделия): БЕЗ ИНДЕКСА - Исполнение №1 (конвейерное оцинкование по методу Сендзимира), HDZ - Исполнение №2 (горячее оцинкование погружением по ГОСТ 9.307), INOX - Исполнение №3 (нержавеющая сталь); H - расчетная высота; A - количество отверстий; S - расчетная толщина металла; M - расчетная масса

ПРОФИЛИ КАБЕЛЬНЫЕ

Работайте выгодно!

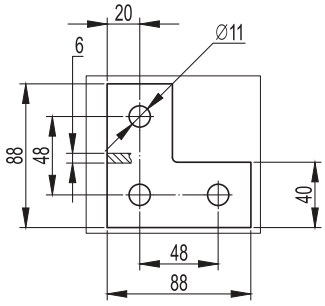

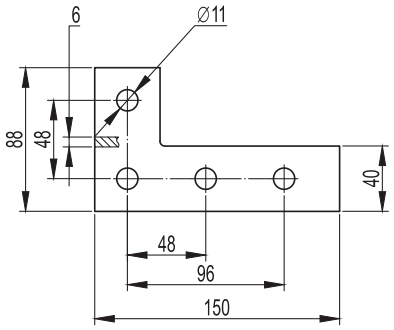

МУЛЬТИСИСТЕМА
ЗЭМИ ЕКАТЕРИНБУРГ

Наименование изделия	M, kg
Пластина ЗЕ-41 (3 отверстия, L-образная)	0,25
Пластина ЗЕ-41 (4 отверстия, L-образная)	0,33
Пластина ЗЕ-41 (3 отверстия, L-образная) HDZ	0,25
Пластина ЗЕ-41 (4 отверстия, L-образная) HDZ	0,33
Пластина ЗЕ-41 (3 отверстия, L-образная) INOX	0,25
Пластина ЗЕ-41 (4 отверстия, L-образная) INOX	0,33

Маркировка серии исполнения (в конце наименования изделия): БЕЗ ИНДЕКСА - Исполнение №1 (конвейерное оцинкование по методу Сендзимира), HDZ - Исполнение №2 (горячее оцинкование погружением по ГОСТ 9.307), INOX - Исполнение №3 (нержавеющая сталь); H - расчетная высота; A - количество отверстий; S - расчетная толщина металла; M - расчетная масса

ПРОФИЛИ КАБЕЛЬНЫЕ

Работайте выгодно!

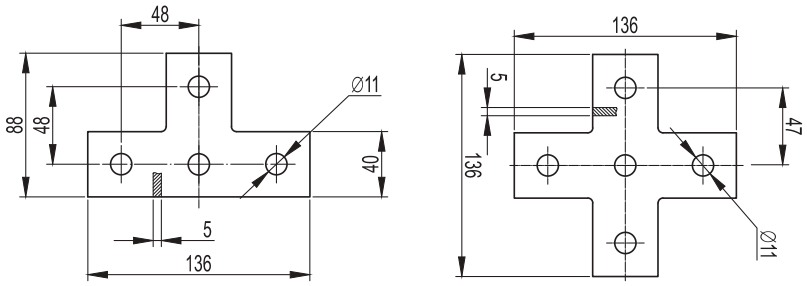

МУЛЬТИСИСТЕМА
ЗЭМИ ЕКАТЕРИНБУРГ

Наименование изделия	M, kg
Пластина ЗЕ-41 (Т-образная)	0,33
Пластина ЗЕ-41 (Х-образная)	0,41
Пластина ЗЕ-41 (Т-образная) HDZ	0,33
Пластина ЗЕ-41 (Х-образная) HDZ	0,41
Пластина ЗЕ-41 (Т-образная) INOX	0,33
Пластина ЗЕ-41 (Х-образная) INOX	0,41

Маркировка серии исполнения (в конце наименования изделия): БЕЗ ИНДЕКСА - Исполнение №1 (конвейерное оцинкование по методу Сендзимира), HDZ - Исполнение №2 (горячее оцинкование погружением по ГОСТ 9.307), INOX - Исполнение №3 (нержавеющая сталь); H - расчетная высота; A - количество отверстий; S - расчетная толщина металла; M - расчетная масса

ПРОФИЛИ КАБЕЛЬНЫЕ

Работайте выгодно!

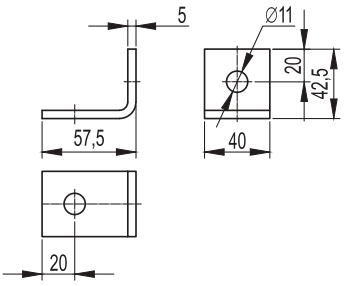

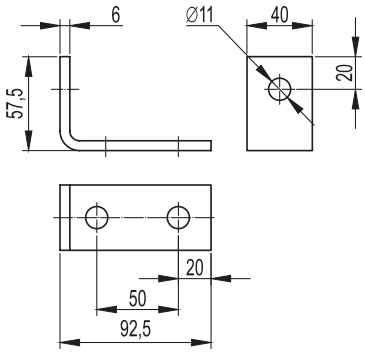

МУЛЬТИСИСТЕМА
ЗЭМИ ЕКАТЕРИНБУРГ

Наименование изделия	M, kg
Уголок крепежный ЗЕ-41	0,16
Уголок крепежный ЗЕ-41 (удлиненный)	0,25
Уголок крепежный ЗЕ-41 HDZ	0,16
Уголок крепежный ЗЕ-41 (удлиненный) HDZ	0,25
Уголок крепежный ЗЕ-41 INOX	0,16
Уголок крепежный ЗЕ-41 (удлиненный) INOX	0,25

Маркировка серии исполнения (в конце наименования изделия): БЕЗ ИНДЕКСА - Исполнение №1 (конвейерное оцинкование по методу Сендзимира), HDZ - Исполнение №2 (горячее оцинкование погружением по ГОСТ 9.307), INOX - Исполнение №3 (нержавеющая сталь); H - расчетная высота; A - количество отверстий; S - расчетная толщина металла; M - расчетная масса

ПРОФИЛИ КАБЕЛЬНЫЕ

Работайте выгодно!

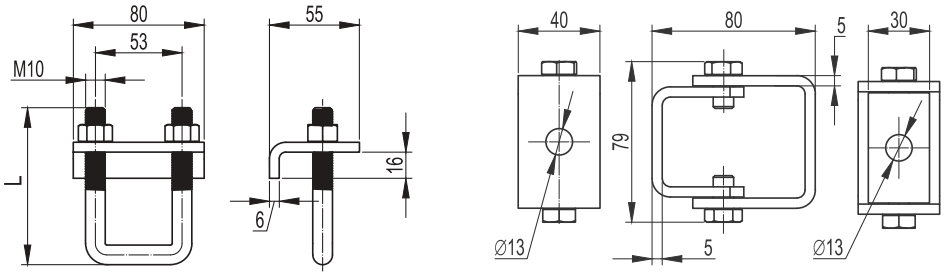

МУЛЬТИСИСТЕМА
ЗЭМИ ЕКАТЕРИНБУРГ

Наименование изделия	M, kg
Крепеж к металлическим балкам ЗЕ-41	0,60
Универсальный шарнир ЗЕ-41	0,20
Крепеж к металлическим балкам ЗЕ-41 HDZ	0,60
Универсальный шарнир ЗЕ-41 HDZ	0,20
Крепеж к металлическим балкам ЗЕ-41 INOX	0,60
Универсальный шарнир ЗЕ-41 INOX	0,20

Маркировка серии исполнения (в конце наименования изделия): БЕЗ ИНДЕКСА - Исполнение №1 (конвейерное оцинкование по методу Сендзимира), HDZ - Исполнение №2 (горячее оцинкование погружением по ГОСТ 9.307), INOX - Исполнение №3 (нержавеющая сталь); H - расчетная высота; A - количество отверстий; S - расчетная толщина металла; M - расчетная масса

ПРОФИЛИ КАБЕЛЬНЫЕ

Работайте выгодно!

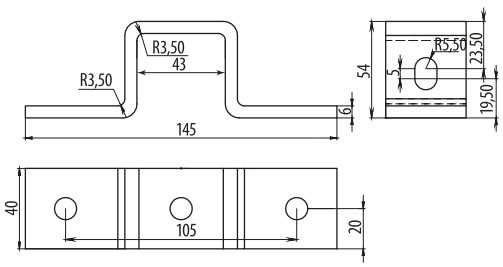

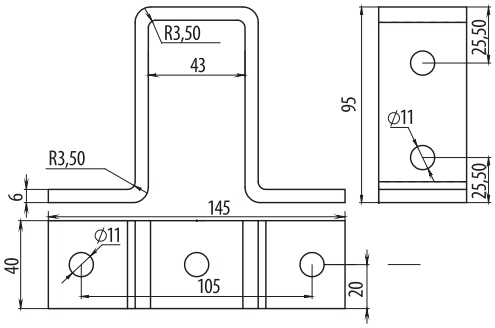

МУЛЬТИСИСТЕМА
ЗЭМИ ЕКАТЕРИНБУРГ

Наименование изделия	M, kg
Крепление стеновое С-образного профиля ЗЕ-41	0,37
Крепление стеновое С-образного двойного профиля ЗЕ-82	0,49
Крепление стеновое С-образного профиля ЗЕ-41 HDZ	0,37
Крепление стеновое С-образного двойного профиля ЗЕ-82 HDZ	0,49
Крепление стеновое С-образного профиля ЗЕ-41 INOX	0,37
Крепление стеновое С-образного двойного профиля ЗЕ-82 INOX	0,49

Маркировка серии исполнения (в конце наименования изделия): БЕЗ ИНДЕКСА - Исполнение №1 (конвейерное оцинкование по методу Сендзимира), HDZ - Исполнение №2 (горячее оцинкование погружением по ГОСТ 9.307), INOX - Исполнение №3 (нержавеющая сталь); H - расчетная высота; A - количество отверстий; S - расчетная толщина металла; M - расчетная масса

ПРОФИЛИ КАБЕЛЬНЫЕ

Работайте выгодно!

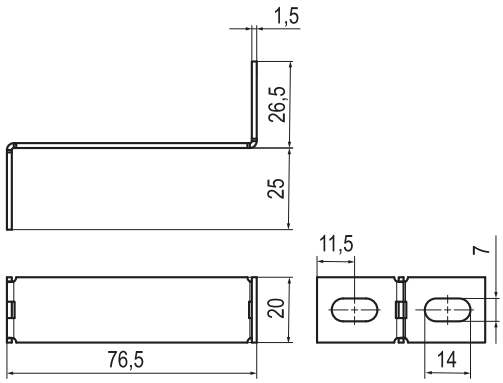

МУЛЬТИСИСТЕМА
ЗЭМИ ЕКАТЕРИНБУРГ

Наименование изделия	M, kg
Держатель огнестойкой перегородки консолей ЗЕ-60, 70, 75	0,03
Держатель огнестойкой перегородки консолей ЗЕ-60, 70, 75 HDZ	0,03
Держатель огнестойкой перегородки консолей ЗЕ-60, 70, 75 INOX	0,03

Маркировка серии исполнения (в конце наименования изделия): БЕЗ ИНДЕКСА - Исполнение №1 (конвейерное оцинкование по методу Сендзимира), HDZ - Исполнение №2 (горячее оцинкование погружением по ГОСТ 9.307), INOX - Исполнение №3 (нержавеющая сталь); H - расчетная высота; A - количество отверстий; S - расчетная толщина металла; M - расчетная масса

ПРОФИЛИ КАБЕЛЬНЫЕ

Работайте выгодно!

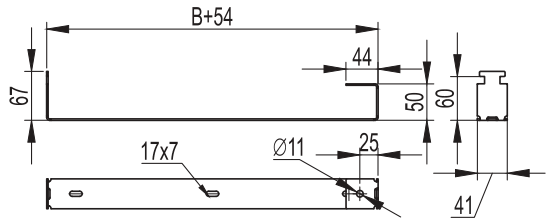

МУЛЬТИСИСТЕМА
ЗЭМИ ЕКАТЕРИНБУРГ

Наименование изделия	B, mm	M, kg
Держатель огнестойкой перегородки ЗЕ-41 200	200	0,12
Держатель огнестойкой перегородки ЗЕ-41 300	300	0,17
Держатель огнестойкой перегородки ЗЕ-41 400	400	0,23
Держатель огнестойкой перегородки ЗЕ-41 500	500	0,29
Держатель огнестойкой перегородки ЗЕ-41 600	600	0,35
Держатель огнестойкой перегородки ЗЕ-41 200 HDZ	200	0,12
Держатель огнестойкой перегородки ЗЕ-41 300 HDZ	300	0,17
Держатель огнестойкой перегородки ЗЕ-41 400 HDZ	400	0,23
Держатель огнестойкой перегородки ЗЕ-41 500 HDZ	500	0,29
Держатель огнестойкой перегородки ЗЕ-41 600 HDZ	600	0,35
Держатель огнестойкой перегородки ЗЕ-41 200 INOX	200	0,12
Держатель огнестойкой перегородки ЗЕ-41 300 INOX	300	0,17
Держатель огнестойкой перегородки ЗЕ-41 400 INOX	400	0,23
Держатель огнестойкой перегородки ЗЕ-41 500 INOX	500	0,29
Держатель огнестойкой перегородки ЗЕ-41 600 INOX	600	0,35

Маркировка серии исполнения (в конце наименования изделия): БЕЗ ИНДЕКСА - Исполнение №1 (конвейерное оцинкование по методу Сендзимира), HDZ - Исполнение №2 (горячее оцинкование погружением по ГОСТ 9.307), INOX - Исполнение №3 (нержавеющая сталь); H - расчетная высота; A - количество отверстий; S - расчетная толщина металла; M - расчетная масса

ПРОФИЛИ КАБЕЛЬНЫЕ

Работайте выгодно!

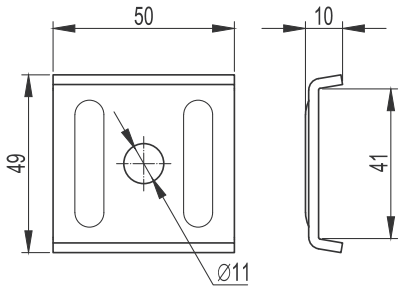

МУЛЬТИСИСТЕМА
ЗЭМИ ЕКАТЕРИНБУРГ

Наименование изделия	M, kg
Опорная пластина С-образных профилей ЗЕ-41	0,06
Опорная пластина С-образных профилей ЗЕ-41 HDZ	0,06
Опорная пластина С-образных профилей ЗЕ-41 INOX	0,06

Маркировка серии исполнения (в конце наименования изделия): БЕЗ ИНДЕКСА - Исполнение №1 (конвейерное оцинкование по методу Сендзимира), HDZ - Исполнение №2 (горячее оцинкование погружением по ГОСТ 9.307), INOX - Исполнение №3 (нержавеющая сталь); H - расчетная высота; A - количество отверстий; S - расчетная толщина металла; M - расчетная масса

ПРОФИЛИ КАБЕЛЬНЫЕ

Работайте выгодно!

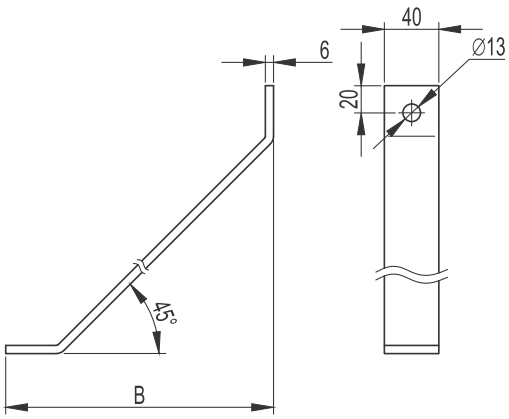

МУЛЬТИСИСТЕМА
ЗЭМИ ЕКАТЕРИНБУРГ

Наименование изделия	B, mm	M, kg
Укосина консолей и подвесов ЗЕ-60 200	200	0,60
Укосина консолей и подвесов ЗЕ-60 300	300	0,90
Укосина консолей и подвесов ЗЕ-60 500	500	1,40
Укосина консолей и подвесов ЗЕ-60 200 HDZ	200	0,60
Укосина консолей и подвесов ЗЕ-60 300 HDZ	300	0,90
Укосина консолей и подвесов ЗЕ-60 500 HDZ	500	1,40
Укосина консолей и подвесов ЗЕ-60 200 INOX	200	0,60
Укосина консолей и подвесов ЗЕ-60 300 INOX	300	0,90
Укосина консолей и подвесов ЗЕ-60 500 INOX	500	1,40

Маркировка серии исполнения (в конце наименования изделия): БЕЗ ИНДЕКСА - Исполнение №1 (конвейерное оцинкование по методу Сендзимира), HDZ - Исполнение №2 (горячее оцинкование погружением по ГОСТ 9.307), INOX - Исполнение №3 (нержавеющая сталь); H - расчетная высота; A - количество отверстий; S - расчетная толщина металла; M - расчетная масса

ПРОФИЛИ КАБЕЛЬНЫЕ

Работайте выгодно!

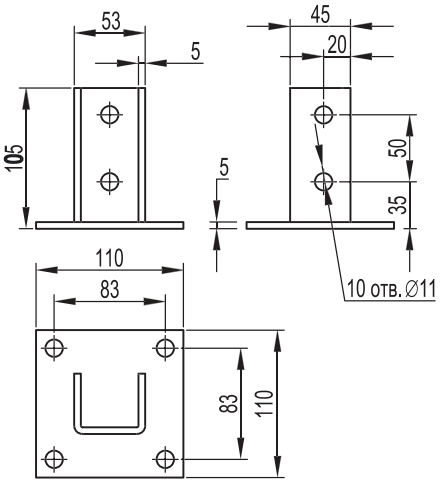

МУЛЬТИСИСТЕМА
ЗЭМИ ЕКАТЕРИНБУРГ

Наименование изделия	M, kg
Крепление к потолку ЗЕ-41	0.99
Крепление к потолку ЗЕ-41 HDZ	0.99
Крепление к потолку ЗЕ-41 INOX	0.99

Маркировка серии исполнения (в конце наименования изделия): БЕЗ ИНДЕКСА - Исполнение №1 (конвейерное оцинкование по методу Сендзимира), HDZ - Исполнение №2 (горячее оцинкование погружением по ГОСТ 9.307), INOX - Исполнение №3 (нержавеющая сталь); H - расчетная высота; A - количество отверстий; S - расчетная толщина металла; M - расчетная масса

ПРОФИЛИ КАБЕЛЬНЫЕ

Работайте выгодно!

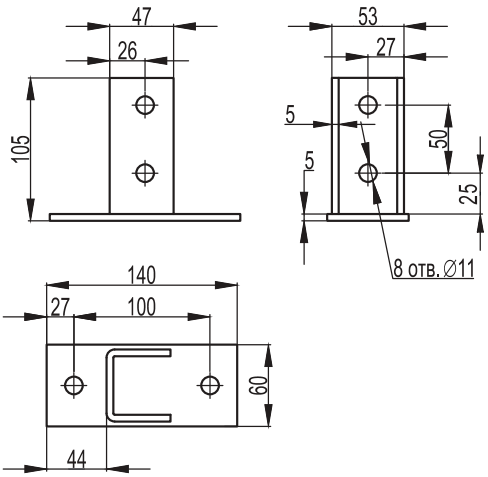

МУЛЬТИСИСТЕМА
ЗЭМИ ЕКАТЕРИНБУРГ

Наименование изделия	M, kg
Крепление к потолку ЗЕ-41 (с узким основанием)	0,84
Крепление к потолку ЗЕ-41 (с узким основанием) HDZ	0,84
Крепление к потолку ЗЕ-41 (с узким основанием) INOX	0,84

Маркировка серии исполнения (в конце наименования изделия): БЕЗ ИНДЕКСА - Исполнение №1 (конвейерное оцинкование по методу Сендзимира), HDZ - Исполнение №2 (горячее оцинкование погружением по ГОСТ 9.307), INOX - Исполнение №3 (нержавеющая сталь); H - расчетная высота; A - количество отверстий; S - расчетная толщина металла; M - расчетная масса

ПРОФИЛИ КАБЕЛЬНЫЕ

Работайте выгодно!

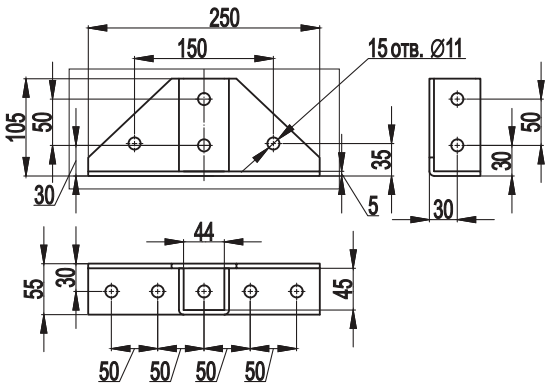

МУЛЬТИСИСТЕМА
ЗЭМИ ЕКАТЕРИНБУРГ

Наименование изделия	M, kg
Крепление к потолку ЗЕ-41 (с узким основанием, усиленное)	1,72
Крепление к потолку ЗЕ-41 (с узким основанием, усиленное) HDZ	1,72
Крепление к потолку ЗЕ-41 (с узким основанием, усиленное) INOX	1,72

Маркировка серии исполнения (в конце наименования изделия): БЕЗ ИНДЕКСА - Исполнение №1 (конвейерное оцинкование по методу Сендзимира), HDZ - Исполнение №2 (горячее оцинкование погружением по ГОСТ 9.307), INOX - Исполнение №3 (нержавеющая сталь); H - расчетная высота; A - количество отверстий; S - расчетная толщина металла; M - расчетная масса

ПРОФИЛИ КАБЕЛЬНЫЕ

Работайте выгодно!

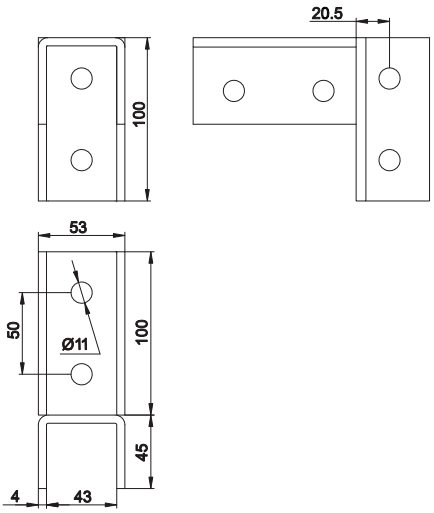

МУЛЬТИСИСТЕМА
ЗЭМИ ЕКАТЕРИНБУРГ

Наименование изделия	M, kg
Соединитель профилей ЗЕ-41	0,93
Соединитель профилей ЗЕ-41 HDZ	0,93
Соединитель профилей ЗЕ-41 INOX	0,93

Маркировка серии исполнения (в конце наименования изделия): БЕЗ ИНДЕКСА - Исполнение №1 (конвейерное оцинкование по методу Сендзимира), HDZ - Исполнение №2 (горячее оцинкование погружением по ГОСТ 9.307), INOX - Исполнение №3 (нержавеющая сталь); H - расчетная высота; A - количество отверстий; S - расчетная толщина металла; M - расчетная масса

ПРОФИЛИ КАБЕЛЬНЫЕ

Работайте выгодно!

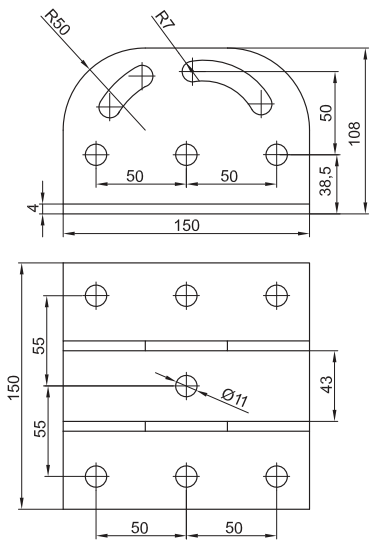

МУЛЬТИСИСТЕМА
ЗЭМИ ЕКАТЕРИНБУРГ

Наименование изделия	M, kg
Крепление к потолку с площадкой шарнирное ЗЕ-41	2.07
Крепление к потолку с площадкой шарнирное ЗЕ-41 HDZ	2.07
Крепление к потолку с площадкой шарнирное ЗЕ-41 INOX	2.07

Маркировка серии исполнения (в конце наименования изделия): БЕЗ ИНДЕКСА - Исполнение №1 (конвейерное оцинкование по методу Сендзимира), HDZ - Исполнение №2 (горячее оцинкование погружением по ГОСТ 9.307), INOX - Исполнение №3 (нержавеющая сталь); H - расчетная высота; A - количество отверстий; S - расчетная толщина металла; M - расчетная масса

ПРОФИЛИ КАБЕЛЬНЫЕ

Работайте выгодно!

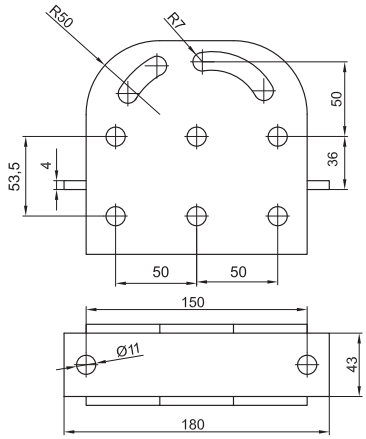

МУЛЬТИСИСТЕМА
ЗЭМИ ЕКАТЕРИНБУРГ

Наименование изделия	M, kg
Крепление к профилю шарнирное ЗЕ-41	1,72
Крепление к профилю шарнирное ЗЕ-41 HDZ	1,72
Крепление к профилю шарнирное ЗЕ-41 INOX	1,72

Маркировка серии исполнения (в конце наименования изделия): БЕЗ ИНДЕКСА - Исполнение №1 (конвейерное оцинкование по методу Сендзимира), HDZ - Исполнение №2 (горячее оцинкование погружением по ГОСТ 9.307), INOX - Исполнение №3 (нержавеющая сталь); H - расчетная высота; A - количество отверстий; S - расчетная толщина металла; M - расчетная масса

ПРОФИЛИ КАБЕЛЬНЫЕ

Работайте выгодно!

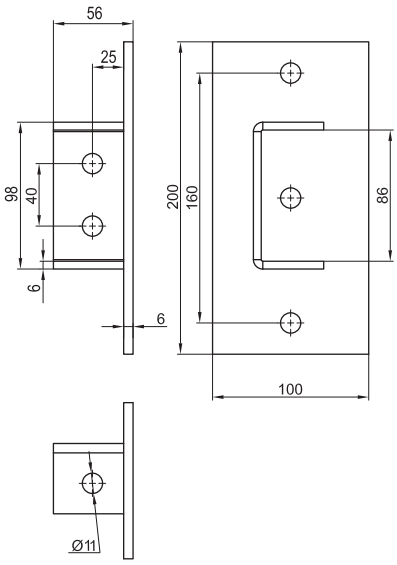

МУЛЬТИСИСТЕМА
ЗЭМИ ЕКАТЕРИНБУРГ

Наименование изделия	M, kg
Крепление к потолку ЗЕ-82	1,30
Крепление к потолку ЗЕ-82 HDZ	1,30
Крепление к потолку ЗЕ-82 INOX	1,30

Маркировка серии исполнения (в конце наименования изделия): БЕЗ ИНДЕКСА - Исполнение №1 (конвейерное оцинкование по методу Сендзимира), HDZ - Исполнение №2 (горячее оцинкование погружением по ГОСТ 9.307), INOX - Исполнение №3 (нержавеющая сталь); H - расчетная высота; A - количество отверстий; S - расчетная толщина металла; M - расчетная масса

ПРОФИЛИ КАБЕЛЬНЫЕ

Работайте выгодно!

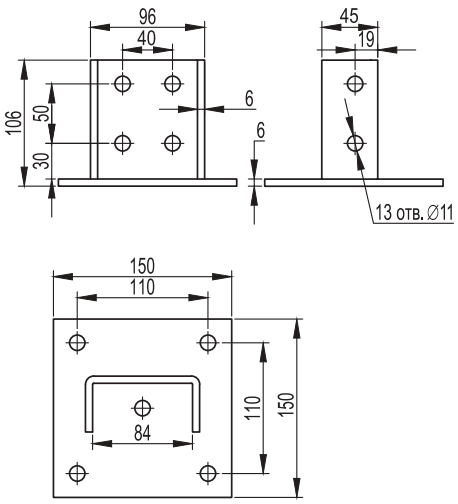

МУЛЬТИСИСТЕМА
ЗЭМИ ЕКАТЕРИНБУРГ

Наименование изделия	M, kg
Крепление к потолку (усиленное) ЗЕ-82	1,75
Крепление к потолку (усиленное) ЗЕ-82 HDZ	1,75
Крепление к потолку (усиленное) ЗЕ-82 INOX	1,75

Маркировка серии исполнения (в конце наименования изделия): БЕЗ ИНДЕКСА - Исполнение №1 (конвейерное оцинкование по методу Сендзимира), HDZ - Исполнение №2 (горячее оцинкование погружением по ГОСТ 9.307), INOX - Исполнение №3 (нержавеющая сталь); H - расчетная высота; A - количество отверстий; S - расчетная толщина металла; M - расчетная масса

СТОЙКИ И КОНСОЛИ ДЛЯ ВЫСОКИХ НАГРУЗОК

Несущие конструкции необходимы для монтажа кабельных лотков и коробов. В системе несущих конструкций для высоких нагрузок представлен широкий ассортимент известных марок изделий различных конфигураций, толщин и длин. В систему несущих конструкций для высоких нагрузок входят кабельные стойки и консоли, а также, элементы для крепления изделий в четырех исполнениях.

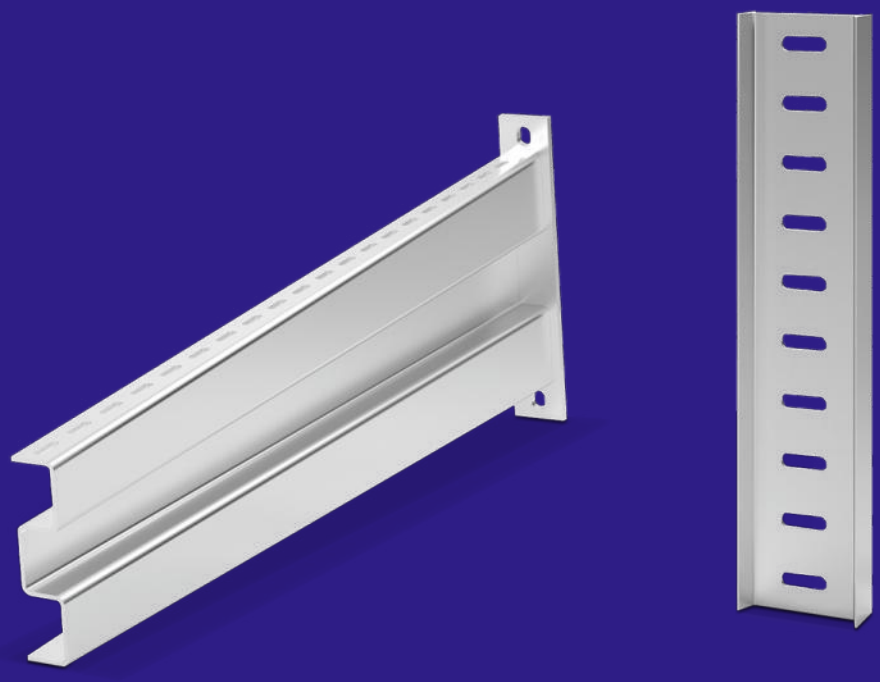

ЗЭМИ ЕКАТЕРИНБУРГ

МУЛЬТИСИСТЕМА

КОНСОЛИ КАБЕЛЬНЫЕ

Работайте выгодно!

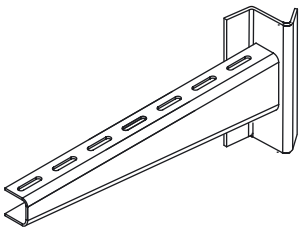

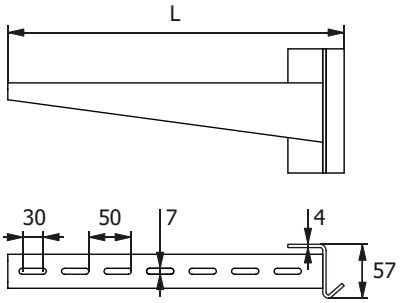

МУЛЬТИСИСТЕМА
ЗЭМИ ЕКАТЕРИНБУРГ

Наименование изделия	L, mm	Qmax, kN	S, mm	M, kg
Консоль I-образного профиля 3E-100 200	249	3,7	2,50	1,03
Консоль I-образного профиля 3E-100 300	349	3,2	2,50	1,24
Консоль I-образного профиля 3E-100 400	449	3,1	3,00	1,62
Консоль I-образного профиля 3E-100 500	549	2,7	3,00	1,91
Консоль I-образного профиля 3E-100 600	649	2,6	3,00	2,22
Консоль I-образного профиля 3E-100 200 HDZ	249	3,7	2,50	1,03
Консоль I-образного профиля 3E-100 300 HDZ	349	3,2	2,50	1,24
Консоль I-образного профиля 3E-100 400 HDZ	449	3,1	3,00	1,62
Консоль I-образного профиля 3E-100 500 HDZ	549	2,7	3,00	1,91
Консоль I-образного профиля 3E-100 600 HDZ	649	2,6	3,00	2,22
Консоль I-образного профиля 3E-100 200 INOX	249	3,7	2,50	1,03
Консоль I-образного профиля 3E-100 300 INOX	349	3,2	2,50	1,24
Консоль I-образного профиля 3E-100 400 INOX	449	3,1	3,00	1,62
Консоль I-образного профиля 3E-100 500 INOX	549	2,7	3,00	1,91
Консоль I-образного профиля 3E-100 600 INOX	649	2,6	3,00	2,22

Маркировка серии исполнения (в конце наименования изделия): БЕЗ ИНДЕКСА - Исполнение №1 (конвейерное оцинкование по методу Сендзимира), HDZ - Исполнение №2 (горячее оцинкование погружением по ГОСТ 9.307), INOX - Исполнение №3 (нержавеющая сталь); Qmax - максимальная распределенная нагрузка, L - расчетная длина; S - расчетная толщина металла; M - расчетная масса

ПРОФИЛИ КАБЕЛЬНЫЕ

Работайте выгодно!

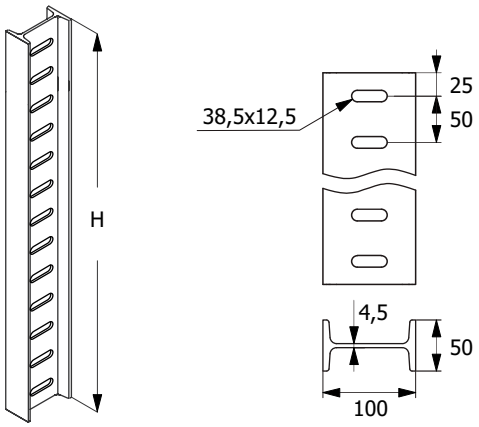

МУЛЬТИСИСТЕМА
ЗЭМИ ЕКАТЕРИНБУРГ

Наименование изделия	H, mm	M, kg
Профиль I-образный ЗЕ-100 300 HDZ	300	2,83
Профиль I-образный ЗЕ-100 400 HDZ	400	3,77
Профиль I-образный ЗЕ-100 500 HDZ	500	4,71
Профиль I-образный ЗЕ-100 600 HDZ	600	5,66
Профиль I-образный ЗЕ-100 700 HDZ	700	6,60
Профиль I-образный ЗЕ-100 800 HDZ	800	7,54
Профиль I-образный ЗЕ-100 1000 HDZ	1000	9,43
Профиль I-образный ЗЕ-100 1200 HDZ	1200	11,31
Профиль I-образный ЗЕ-100 1800 HDZ	1800	16,97
Профиль I-образный ЗЕ-100 2000 HDZ	2000	18,86
Профиль I-образный ЗЕ-100 3000 HDZ	3000	28,29

Маркировка серии исполнения (в конце наименования изделия): БЕЗ ИНДЕКСА - Исполнение №1 (конвейерное оцинкование по методу Сендзимира), HDZ - Исполнение №2 (горячее оцинкование погружением по ГОСТ 9.307), INOX - Исполнение №3 (нержавеющая сталь); H - расчетная высота; A - количество отверстий; S - расчетная толщина металла; M - расчетная масса

ПРОФИЛИ КАБЕЛЬНЫЕ

Работайте выгодно!

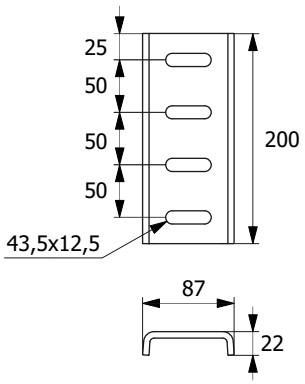

МУЛЬТИСИСТЕМА
ЗЭМИ ЕКАТЕРИНБУРГ

Наименование изделия	M, kg
Пластина соединения профилей ЗЕ-100 HDZ	0,95

Маркировка серии исполнения (в конце наименования изделия): БЕЗ ИНДЕКСА - Исполнение №1 (конвейерное оцинкование по методу Сендзимира), HDZ - Исполнение №2 (горячее оцинкование погружением по ГОСТ 9.307), INOX - Исполнение №3 (нержавеющая сталь); H - расчетная высота; A - количество отверстий; S - расчетная толщина металла; M - расчетная масса

ПРОФИЛИ КАБЕЛЬНЫЕ

Работайте выгодно!

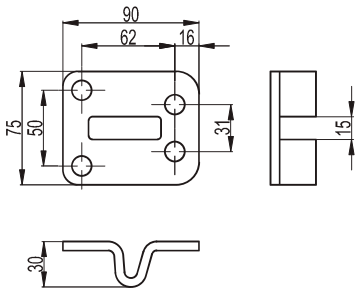

МУЛЬТИСИСТЕМА
ЗЭМИ ЕКАТЕРИНБУРГ

Наименование изделия	M, kg
Пластина Т-образного соединения профилей ЗЕ-100 HDZ	0.34

Маркировка серии исполнения (в конце наименования изделия): БЕЗ ИНДЕКСА - Исполнение №1 (конвейерное оцинкование по методу Сендзимира), HDZ - Исполнение №2 (горячее оцинкование погружением по ГОСТ 9.307), INOX - Исполнение №3 (нержавеющая сталь); H - расчетная высота; A - количество отверстий; S - расчетная толщина металла; M - расчетная масса

ПРОФИЛИ КАБЕЛЬНЫЕ

Работайте выгодно!

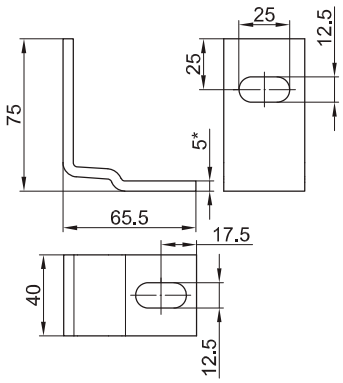

МУЛЬТИСИСТЕМА
ЗЭМИ ЕКАТЕРИНБУРГ

Наименование изделия	M, kg
Пластина соединения профилей ЗЕ-100 (к стене) HDZ	0,20

Маркировка серии исполнения (в конце наименования изделия): БЕЗ ИНДЕКСА - Исполнение №1 (конвейерное оцинкование по методу Сендзимира), HDZ - Исполнение №2 (горячее оцинкование погружением по ГОСТ 9.307), INOX - Исполнение №3 (нержавеющая сталь); H - расчетная высота; A - количество отверстий; S - расчетная толщина металла; M - расчетная масса

ПРОФИЛИ КАБЕЛЬНЫЕ

Работайте выгодно!

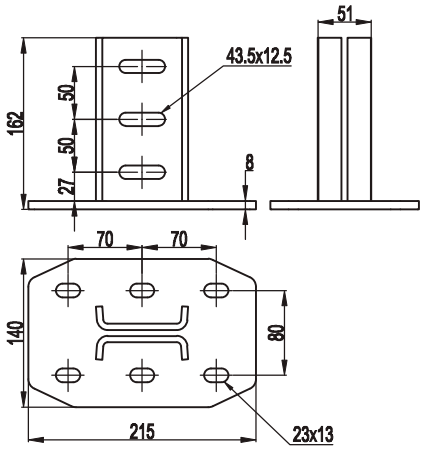

МУЛЬТИСИСТЕМА
ЗЭМИ ЕКАТЕРИНБУРГ

Наименование изделия	M, kg
Крепление к потолку ЗЕ-100 HDZ	3,26

Маркировка серии исполнения (в конце наименования изделия): БЕЗ ИНДЕКСА - Исполнение №1 (конвейерное оцинкование по методу Сендзимира), HDZ - Исполнение №2 (горячее оцинкование погружением по ГОСТ 9.307), INOX - Исполнение №3 (нержавеющая сталь); H - расчетная высота; A - количество отверстий; S - расчетная толщина металла; M - расчетная масса

ПРОФИЛИ КАБЕЛЬНЫЕ

Работайте выгодно!

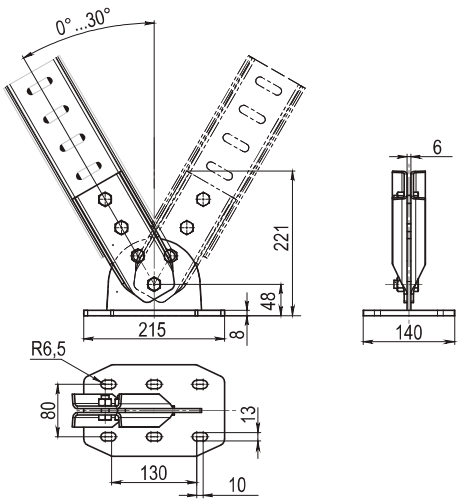

МУЛЬТИСИСТЕМА
ЗЭМИ ЕКАТЕРИНБУРГ

Наименование изделия	M, kg
Крепление к потолку шарнирное ЗЕ-100 HDZ	3,71

Маркировка серии исполнения (в конце наименования изделия): БЕЗ ИНДЕКСА - Исполнение №1 (конвейерное оцинкование по методу Сендзимира), HDZ - Исполнение №2 (горячее оцинкование погружением по ГОСТ 9.307), INOX - Исполнение №3 (нержавеющая сталь); H - расчетная высота; A - количество отверстий; S - расчетная толщина металла; M - расчетная масса

СТОЙКИ И КОНСОЛИ ГЭМ

Несущие конструкции необходимы для монтажа кабельных лотков и коробов. В системе несущих конструкций ГЭМ представлен широкий ассортимент известных марок изделий различных конфигураций, толщин и длин. В систему несущих конструкций ГЭМ входят кабельные стойки и полки, а также, элементы для крепления изделий в четырех исполнениях.

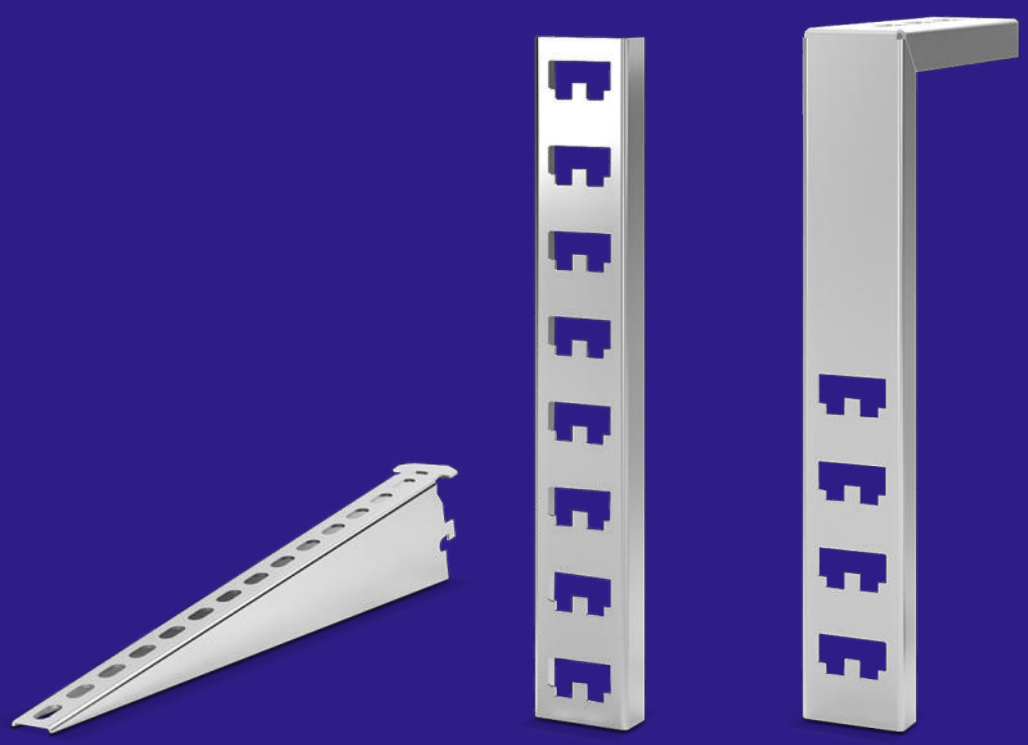

ЗЭМИ ЕКАТЕРИНБУРГ

МУЛЬТИСИСТЕМА

ПОЛКИ КАБЕЛЬНЫЕ

Работайте выгодно!

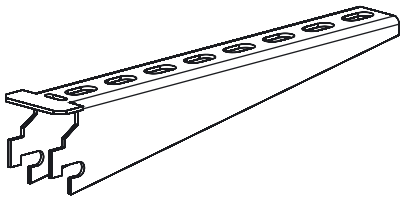

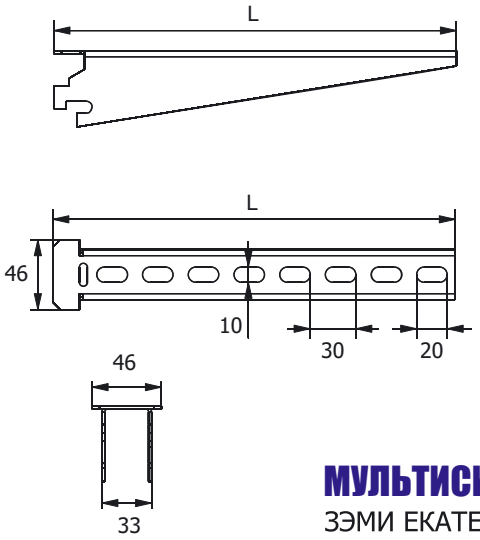

МУЛЬТИСИСТЕМА
ЗЭМИ ЕКАТЕРИНБУРГ

Наименование изделия	L, mm	A	M, (S=1.5) kg	M, (S=2.0) kg	M, (S=2.5) kg
Полка кабельная К1160 УТ1,5	150	5	0,17	0,22	0,28
Полка кабельная К1161 УТ1,5	250	8	0,26	0,34	0,43
Полка кабельная К1162 УТ1,5	350	11	0,35	0,46	0,58
Полка кабельная К1163 УТ1,5	450	14	0,48	0,64	0,80
Полка кабельная К1164 УТ1,5	650	20	0,83	1,10	1,38
Полка кабельная К1160 цУТ1,5	150	5	0,17	0,22	0,28
Полка кабельная К1161 цУТ1,5	250	8	0,26	0,34	0,43
Полка кабельная К1162 цУТ1,5	350	11	0,35	0,46	0,58
Полка кабельная К1163 цУТ1,5	450	14	0,48	0,64	0,80
Полка кабельная К1164 цУТ1,5	650	20	0,83	1,10	1,38
Полка кабельная К1160 Е	150	5	0,17	0,22	0,28
Полка кабельная К1161 Е	250	8	0,26	0,34	0,43
Полка кабельная К1162 Е	350	11	0,35	0,46	0,58
Полка кабельная К1163 Е	450	14	0,48	0,64	0,80
Полка кабельная К1164 Е	650	20	0,83	1,10	1,38

Маркировка серии исполнения (в конце наименования изделия): УТ1,5 - Исполнение №1 (конвейерное оцинкование по методу Сендзимира), цУТ1,5 - Исполнение №2 (горячее оцинкование погружением по ГОСТ 9.307), Е - Исполнение №3 (нержавеющая сталь); L - расчетная длина; A - количество отверстий; S - расчетная толщина металла; M - расчетная масса

СТОЙКИ КАБЕЛЬНЫЕ

Работайте выгодно!

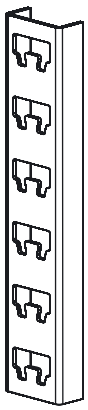

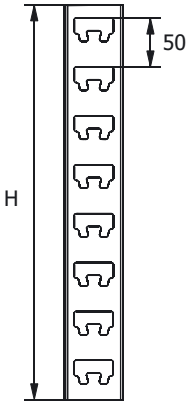

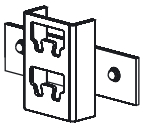

Стойка К1158

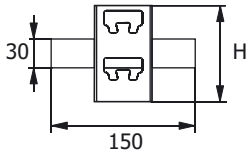

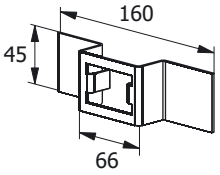

Скоба К1157

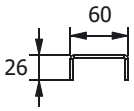

МУЛЬТИСИСТЕМА
ЗЭМИ ЕКАТЕРИНБУРГ

Наименование изделия	H, mm	A	M, (S=1.5) kg	M, (S=2.0) kg	M, (S=2.5) kg
Стойка кабельная К1150 УТ1,5	400	8	0,41	0,55	0,69
Стойка кабельная К1151 УТ1,5	600	12	0,63	0,84	1,05
Стойка кабельная К1152 УТ1,5	800	16	0,83	1,10	1,38
Стойка кабельная К1153 УТ1,5	1200	24	1,24	1,66	2,07
Стойка кабельная К1154 УТ1,5	1800	36	1,87	2,49	3,11
Стойка кабельная К1155 УТ1,5	2200	44	2,28	3,04	3,80
Основание одиночной полки К1158 УТ1,5	100	2	0,16	0,22	0,27
Скоба К1157 УТ1,5	45	1	0,11	0,14	0,18
Стойка кабельная К1150 цУТ1,5	400	8	0,41	0,55	0,69
Стойка кабельная К1151 цУТ1,5	600	12	0,63	0,84	1,05
Стойка кабельная К1152 цУТ1,5	800	16	0,83	1,10	1,38
Стойка кабельная К1153 цУТ1,5	1200	24	1,24	1,66	2,07
Стойка кабельная К1154 цУТ1,5	1800	36	1,87	2,49	3,11
Стойка кабельная К1155 цУТ1,5	2200	44	2,28	3,04	3,80
Основание одиночной полки К1158 цУТ1,5	100	2	0,16	0,22	0,27
Скоба К1157 цУТ1,5	45	1	0,11	0,14	0,18
Стойка кабельная К1150 Е	400	8	0,41	0,55	0,69
Стойка кабельная К1151 Е	600	12	0,63	0,84	1,05
Стойка кабельная К1152 Е	800	16	0,83	1,10	1,38
Стойка кабельная К1153 Е	1200	24	1,24	1,66	2,07
Стойка кабельная К1154 Е	1800	36	1,87	2,49	3,11
Стойка кабельная К1155 Е	2200	44	2,28	3,04	3,80
Основание одиночной полки К1158 Е	100	2	0,16	0,22	0,27
Скоба К1157 Е	45	1	0,11	0,14	0,18

Маркировка серии исполнения (в конце наименования изделия): УТ1,5 - Исполнение №1 (конвейерное оцинкование по методу Сендзимира), цУТ1,5 - Исполнение №2 (горячее оцинкование погружением по ГОСТ 9.307), Е - Исполнение №3 (нержавеющая сталь); H - расчетная высота; A - количество отверстий; S - расчетная толщина металла; M - расчетная масса

СТОЙКИ КАБЕЛЬНЫЕ

Работайте выгодно!

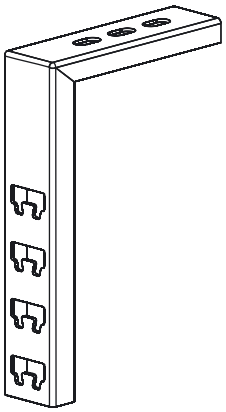

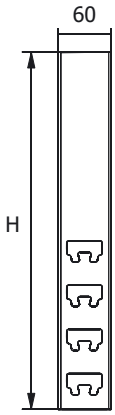

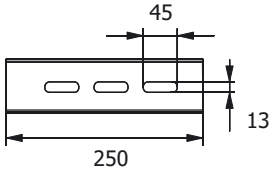

МУЛЬТИСИСТЕМА
ЗЭМИ ЕКАТЕРИНБУРГ

Наименование изделия	H, mm	A	M, (S=1.5) kg	M, (S=2.0) kg	M, (S=2.5) kg
Стойка потолочная СКП 200 УТ1,5	200	2	0,54	0,72	0,90
Стойка потолочная СКП 400 УТ1,5	400	4	0,78	1,04	1,30
Стойка потолочная СКП 500 УТ1,5	500	6	0,90	1,20	1,50
Стойка потолочная СКП 600 УТ1,5	600	8	1,02	1,36	1,70
Стойка потолочная СКП 800 УТ1,5	800	12	1,26	1,68	2,10
Стойка потолочная СКП 1000 УТ1,5	1000	16	1,50	2,00	2,50
Стойка потолочная СКП 1200 УТ1,5	1200	20	1,74	2,32	2,90
Стойка потолочная СКП 200 цУТ1,5	200	2	0,54	0,72	0,90
Стойка потолочная СКП 400 цУТ1,5	400	4	0,78	1,04	1,30
Стойка потолочная СКП 500 цУТ1,5	500	6	0,90	1,20	1,50
Стойка потолочная СКП 600 цУТ1,5	600	8	1,02	1,36	1,70
Стойка потолочная СКП 800 цУТ1,5	800	12	1,26	1,68	2,10
Стойка потолочная СКП 1000 цУТ1,5	1000	16	1,50	2,00	2,50
Стойка потолочная СКП 1200 цУТ1,5	1200	20	1,74	2,32	2,90
Стойка потолочная СКП 200 Е	200	2	0,54	0,72	0,90
Стойка потолочная СКП 400 Е	400	4	0,78	1,04	1,30
Стойка потолочная СКП 500 Е	500	6	0,90	1,20	1,50
Стойка потолочная СКП 600 Е	600	8	1,02	1,36	1,70
Стойка потолочная СКП 800 Е	800	12	1,26	1,68	2,10
Стойка потолочная СКП 1000 Е	1000	16	1,50	2,00	2,50
Стойка потолочная СКП 1200 Е	1200	20	1,74	2,32	2,90

Маркировка серии исполнения (в конце наименования изделия): УТ1,5 - Исполнение №1 (конвейерное оцинкование по методу Сендзимира), цУТ1,5 - Исполнение №2 (горячее оцинкование погружением по ГОСТ 9.307), Е - Исполнение №3 (нержавеющая сталь); H - расчетная высота; A - количество отверстий; S - расчетная толщина металла; M - расчетная масса

СТОЙКИ КАБЕЛЬНЫЕ

Работайте выгодно!

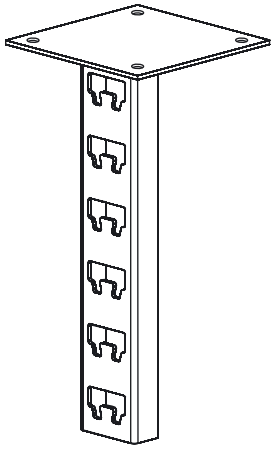

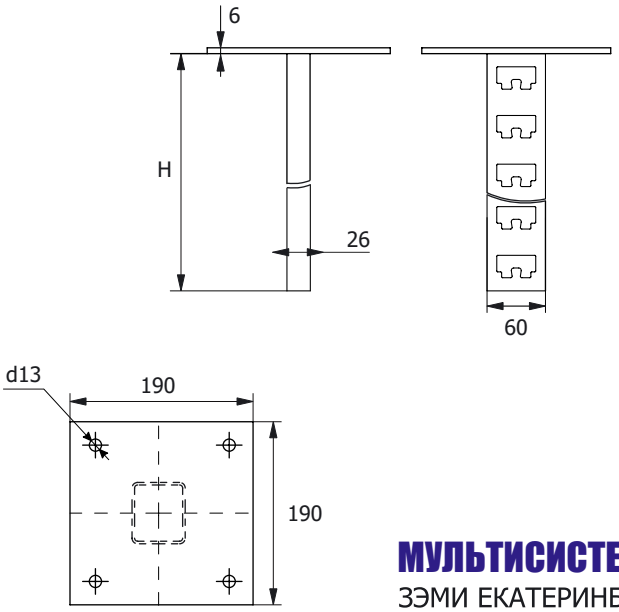

МУЛЬТИСИСТЕМА
ЗЭМИ ЕКАТЕРИНБУРГ

Наименование изделия	H, mm	M, (S=1.5) kg	M, (S=2.0) kg	M, (S=2.5) kg
Стойка потолочная одинарная К1174х400 УТ1,5	400	1,42	1,90	2,37
Стойка потолочная одинарная К1174х600 УТ1,5	600	1,64	2,18	2,73
Стойка потолочная одинарная К1174х800 УТ1,5	800	1,84	2,45	3,06
Стойка потолочная одинарная К1174х1000 УТ1,5	1000	2,05	2,73	3,41
Стойка потолочная одинарная К1174х1200 УТ1,5	1200	2,25	3,00	3,75
Стойка потолочная одинарная К1174х1600 УТ1,5	1600	2,68	3,57	4,46
Стойка потолочная одинарная К1174х1800 УТ1,5	1800	2,87	3,83	4,79
Стойка потолочная одинарная К1174х2000 УТ1,5	2000	3,08	4,11	5,14
Стойка потолочная одинарная К1174х400 цУТ1,5	400	1,42	1,90	2,37
Стойка потолочная одинарная К1174х600 цУТ1,5	600	1,64	2,18	2,73
Стойка потолочная одинарная К1174х800 цУТ1,5	800	1,84	2,45	3,06
Стойка потолочная одинарная К1174х1000 цУТ1,5	1000	2,05	2,73	3,41
Стойка потолочная одинарная К1174х1200 цУТ1,5	1200	2,25	3,00	3,75
Стойка потолочная одинарная К1174х1600 цУТ1,5	1600	2,68	3,57	4,46
Стойка потолочная одинарная К1174х1800 цУТ1,5	1800	2,87	3,83	4,79
Стойка потолочная одинарная К1174х2000 цУТ1,5	2000	3,08	4,11	5,14
Стойка потолочная одинарная К1174х400 Е	400	1,42	1,90	2,37
Стойка потолочная одинарная К1174х600 Е	600	1,64	2,18	2,73
Стойка потолочная одинарная К1174х800 Е	800	1,84	2,45	3,06
Стойка потолочная одинарная К1174х1000 Е	1000	2,05	2,73	3,41
Стойка потолочная одинарная К1174х1200 Е	1200	2,25	3,00	3,75
Стойка потолочная одинарная К1174х1600 Е	1600	2,68	3,57	4,46
Стойка потолочная одинарная К1174х1800 Е	1800	2,87	3,83	4,79
Стойка потолочная одинарная К1174х2000 Е	2000	3,08	4,11	5,14

Маркировка серии исполнения (в конце наименования изделия): УТ1,5 - Исполнение №1 (конвейерное оцинкование по методу Сендзимира), цУТ1,5 - Исполнение №2 (горячее оцинкование погружением по ГОСТ 9.307), Е - Исполнение №3 (нержавеющая сталь); H - расчетная высота; A - количество отверстий; S - расчетная толщина металла; M - расчетная масса

СТОЙКИ КАБЕЛЬНЫЕ

Работайте выгодно!

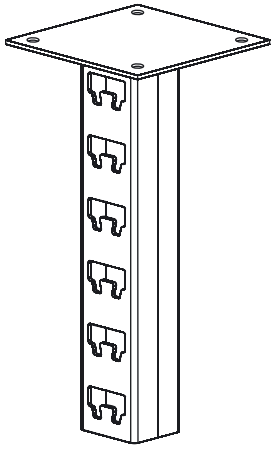

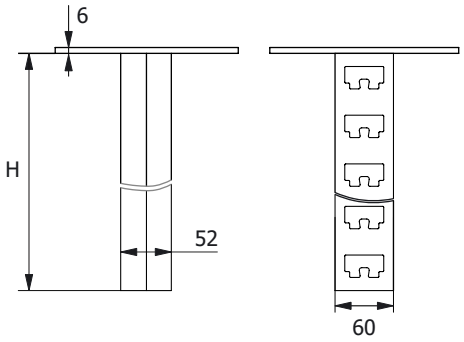

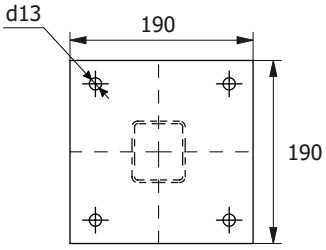

МУЛЬТИСИСТЕМА
ЗЭМИ ЕКАТЕРИНБУРГ

Наименование изделия	H, mm	M, (S=1.5) kg	M, (S=2.0) kg	M, (S=2.5) kg
Стойка кабельная потолочная К1170х400 УТ1,5	400	1,91	2,55	3,19
Стойка кабельная потолочная К1170х600 УТ1,5	600	2,35	3,13	3,91
Стойка кабельная потолочная К1170х800 УТ1,5	800	2,74	3,66	4,57
Стойка кабельная потолочная К1170х1000 УТ1,5	1000	3,15	4,20	5,25
Стойка кабельная потолочная К1170х1200 УТ1,5	1200	3,57	4,76	5,95
Стойка кабельная потолочная К1170х1600 УТ1,5	1600	4,34	5,79	7,24
Стойка кабельная потолочная К1170х1800 УТ1,5	1800	4,74	6,32	7,90
Стойка кабельная потолочная К1170х2000 УТ1,5	2000	5,21	6,95	8,69
Стойка кабельная потолочная К1170х400 цУТ1,5	400	1,91	2,55	3,19
Стойка кабельная потолочная К1170х600 цУТ1,5	600	2,35	3,13	3,91
Стойка кабельная потолочная К1170х800 цУТ1,5	800	2,74	3,66	4,57
Стойка кабельная потолочная К1170х1000 цУТ1,5	1000	3,15	4,20	5,25
Стойка кабельная потолочная К1170х1200 цУТ1,5	1200	3,57	4,76	5,95
Стойка кабельная потолочная К1170х1600 цУТ1,5	1600	4,34	5,79	7,24
Стойка кабельная потолочная К1170х1800 цУТ1,5	1800	4,74	6,32	7,90
Стойка кабельная потолочная К1170х2000 цУТ1,5	2000	5,21	6,95	8,69
Стойка кабельная потолочная К1170х400 Е	400	1,91	2,55	3,19
Стойка кабельная потолочная К1170х600 Е	600	2,35	3,13	3,91
Стойка кабельная потолочная К1170х800 Е	800	2,74	3,66	4,57
Стойка кабельная потолочная К1170х1000 Е	1000	3,15	4,20	5,25
Стойка кабельная потолочная К1170х1200 Е	1200	3,57	4,76	5,95
Стойка кабельная потолочная К1170х1600 Е	1600	4,34	5,79	7,24
Стойка кабельная потолочная К1170х1800 Е	1800	4,74	6,32	7,90
Стойка кабельная потолочная К1170х2000 Е	2000	5,21	6,95	8,69

Маркировка серии исполнения (в конце наименования изделия): УТ1,5 - Исполнение №1 (конвейерное оцинкование по методу Сендзимира), цУТ1,5 - Исполнение №2 (горячее оцинкование погружением по ГОСТ 9.307), Е - Исполнение №3 (нержавеющая сталь); H - расчетная высота; A - количество отверстий; S - расчетная толщина металла; M - расчетная масса

СТОЙКИ КАБЕЛЬНЫЕ

Работайте выгодно!

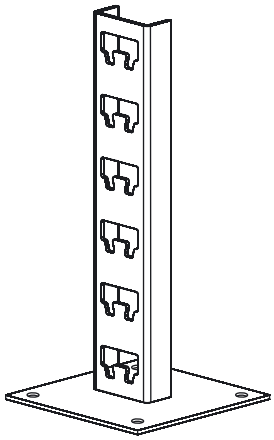

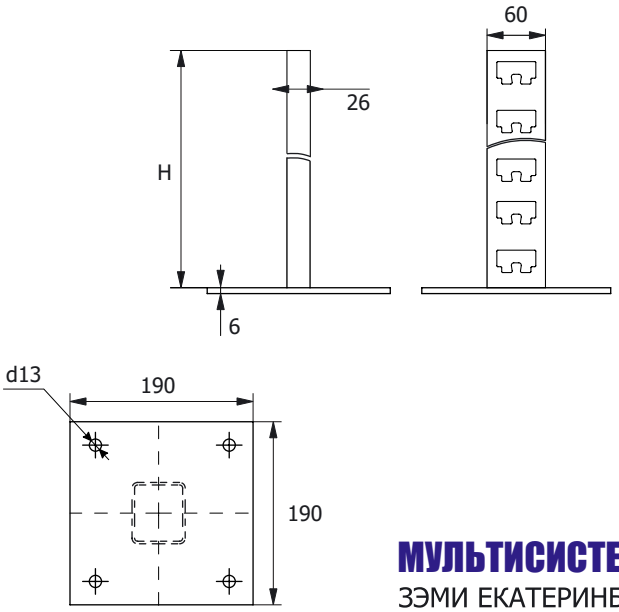

МУЛЬТИСИСТЕМА
ЗЭМИ ЕКАТЕРИНБУРГ

Наименование изделия	H, mm	M, (S=1.5) kg	M, (S=2.0) kg	M, (S=2.5) kg
Стойка с основанием одинарная К1174х400 УТ1,5	400	1,42	1,90	2,37
Стойка с основанием одинарная К1174х600 УТ1,5	600	1,64	2,18	2,73
Стойка с основанием одинарная К1174х800 УТ1,5	800	1,84	2,45	3,06
Стойка с основанием одинарная К1174х1000 УТ1,5	1000	2,05	2,73	3,41
Стойка с основанием одинарная К1174х1200 УТ1,5	1200	2,25	3,00	3,75
Стойка с основанием одинарная К1174х1600 УТ1,5	1600	2,68	3,57	4,46
Стойка с основанием одинарная К1174х1800 УТ1,5	1800	2,87	3,83	4,79
Стойка с основанием одинарная К1174х2000 УТ1,5	2000	3,08	4,11	5,14
Стойка с основанием одинарная К1174х400 цУТ1,5	400	1,42	1,90	2,37
Стойка с основанием одинарная К1174х600 цУТ1,5	600	1,64	2,18	2,73
Стойка с основанием одинарная К1174х800 цУТ1,5	800	1,84	2,45	3,06
Стойка с основанием одинарная К1174х1000 цУТ1,5	1000	2,05	2,73	3,41
Стойка с основанием одинарная К1174х1200 цУТ1,5	1200	2,25	3,00	3,75
Стойка с основанием одинарная К1174х1600 цУТ1,5	1600	2,68	3,57	4,46
Стойка с основанием одинарная К1174х1800 цУТ1,5	1800	2,87	3,83	4,79
Стойка с основанием одинарная К1174х2000 цУТ1,5	2000	3,08	4,11	5,14
Стойка с основанием одинарная К1174х400 Е	400	1,42	1,90	2,37
Стойка с основанием одинарная К1174х600 Е	600	1,64	2,18	2,73
Стойка с основанием одинарная К1174х800 Е	800	1,84	2,45	3,06
Стойка с основанием одинарная К1174х1000 Е	1000	2,05	2,73	3,41
Стойка с основанием одинарная К1174х1200 Е	1200	2,25	3,00	3,75
Стойка с основанием одинарная К1174х1600 Е	1600	2,68	3,57	4,46
Стойка с основанием одинарная К1174х1800 Е	1800	2,87	3,83	4,79
Стойка с основанием одинарная К1174х2000 Е	2000	3,08	4,11	5,14

Маркировка серии исполнения (в конце наименования изделия): УТ1,5 - Исполнение №1 (конвейерное оцинкование по методу Сендзимира), цУТ1,5 - Исполнение №2 (горячее оцинкование погружением по ГОСТ 9.307), Е - Исполнение №3 (нержавеющая сталь); H - расчетная высота; A - количество отверстий; S - расчетная толщина металла; M - расчетная масса

СТОЙКИ КАБЕЛЬНЫЕ

Работайте выгодно!

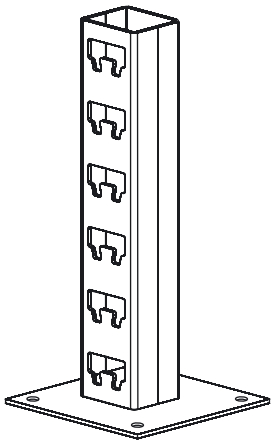

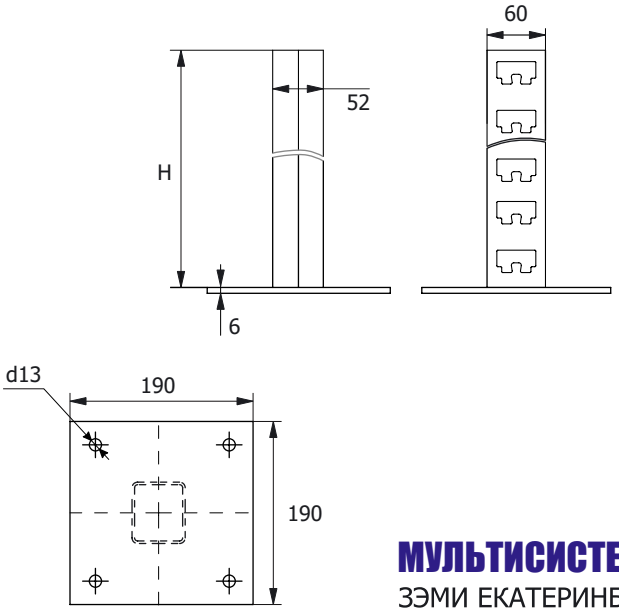

МУЛЬТИСИСТЕМА
ЗЭМИ ЕКАТЕРИНБУРГ

Наименование изделия	H, mm	M, (S=1.5) kg	M, (S=2.0) kg	M, (S=2.5) kg
Стойка кабельная с основанием К1170х400 УТ1,5	400	1,91	2,55	3,19
Стойка кабельная с основанием К1170х600 УТ1,5	600	2,35	3,13	3,91
Стойка кабельная с основанием К1170х800 УТ1,5	800	2,74	3,66	4,57
Стойка кабельная с основанием К1170х1000 УТ1,5	1000	3,15	4,20	5,25
Стойка кабельная с основанием К1170х1200 УТ1,5	1200	3,57	4,76	5,95
Стойка кабельная с основанием К1170х1600 УТ1,5	1600	4,34	5,79	7,24
Стойка кабельная с основанием К1170х1800 УТ1,5	1800	4,74	6,32	7,90
Стойка кабельная с основанием К1170х2000 УТ1,5	2000	5,21	6,95	8,69
Стойка кабельная с основанием К1170х400 цУТ1,5	400	1,91	2,55	3,19
Стойка кабельная с основанием К1170х600 цУТ1,5	600	2,35	3,13	3,91
Стойка кабельная с основанием К1170х800 цУТ1,5	800	2,74	3,66	4,57
Стойка кабельная с основанием К1170х1000 цУТ1,5	1000	3,15	4,20	5,25
Стойка кабельная с основанием К1170х1200 цУТ1,5	1200	3,57	4,76	5,95
Стойка кабельная с основанием К1170х1600 цУТ1,5	1600	4,34	5,79	7,24
Стойка кабельная с основанием К1170х1800 цУТ1,5	1800	4,74	6,32	7,90
Стойка кабельная с основанием К1170х2000 цУТ1,5	2000	5,21	6,95	8,69
Стойка кабельная с основанием К1170х400 Е	400	1,91	2,55	3,19
Стойка кабельная с основанием К1170х600 Е	600	2,35	3,13	3,91
Стойка кабельная с основанием К1170х800 Е	800	2,74	3,66	4,57
Стойка кабельная с основанием К1170х1000 Е	1000	3,15	4,20	5,25
Стойка кабельная с основанием К1170х1200 Е	1200	3,57	4,76	5,95
Стойка кабельная с основанием К1170х1600 Е	1600	4,34	5,79	7,24
Стойка кабельная с основанием К1170х1800 Е	1800	4,74	6,32	7,90
Стойка кабельная с основанием К1170х2000 Е	2000	5,21	6,95	8,69

Маркировка серии исполнения (в конце наименования изделия): УТ1,5 - Исполнение №1 (конвейерное оцинкование по методу Сендзимира), цУТ1,5 - Исполнение №2 (горячее оцинкование погружением по ГОСТ 9.307), Е - Исполнение №3 (нержавеющая сталь); H - расчетная высота; A - количество отверстий; S - расчетная толщина металла; M - расчетная масса

ПОЛКИ КАБЕЛЬНЫЕ

Работайте выгодно!

Подвеска

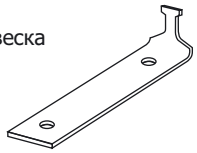

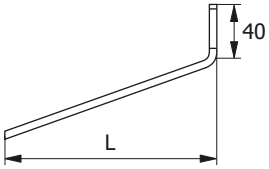

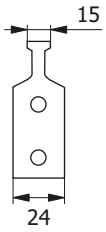

Соединитель

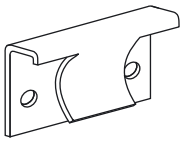

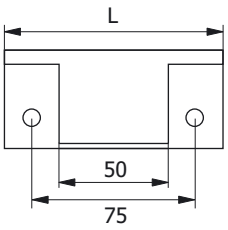

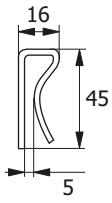

Ключ

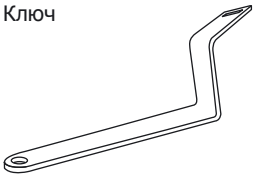

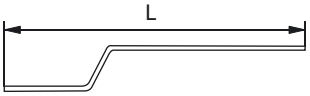

МУЛЬТИСИСТЕМА
ЗЭМИ ЕКАТЕРИНБУРГ

Наименование изделия	L, mm	M, kg
Подвеска кабельная К1164 УТ1,5	150	0,07
Подвеска кабельная К1165 УТ1,5	240	0,11
Подвеска кабельная К1166 УТ1,5	330	0,15
Подвеска кабельная К1167 УТ1,5	420	0,18
Соединитель перегородок К1168 УТ1,5	100	0,07
Ключ К1156 УТ1,5	200	0,11
Подвеска кабельная К1164 цУТ1,5	150	0,07
Подвеска кабельная К1165 цУТ1,5	240	0,11
Подвеска кабельная К1166 цУТ1,5	330	0,15
Подвеска кабельная К1167 цУТ1,5	420	0,18
Соединитель перегородок К1168 цУТ1,5	100	0,07
Ключ К1156 цУТ1,5	200	0,11
Подвеска кабельная К1164 Е	150	0,07
Подвеска кабельная К1165 Е	240	0,11
Подвеска кабельная К1166 Е	330	0,15
Подвеска кабельная К1167 Е	420	0,18
Соединитель перегородок К1168 Е	100	0,07
Ключ К1156 Е	200	0,11

Маркировка серии исполнения (в конце наименования изделия): УТ1,5 - Исполнение №1 (конвейерное оцинкование по методу Сендзимира), цУТ1,5 - Исполнение №2 (горячее оцинкование погружением по ГОСТ 9.307), Е - Исполнение №3 (нержавеющая сталь); L - расчетная длина; A - количество отверстий; S - расчетная толщина металла; M - расчетная масса

СТОЙКИ АППАРАТНЫЕ

Работайте выгодно!

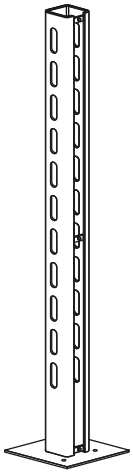

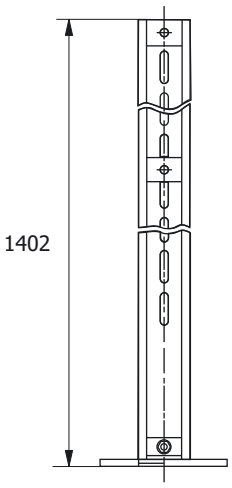

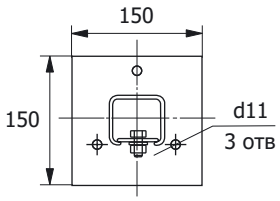

МУЛЬТИСИСТЕМА
ЗЭМИ ЕКАТЕРИНБУРГ

Наименование изделия	M, kg
Стойка аппаратная К314 УТ1,5	3,80
Стойка аппаратная К314 цУТ1,5	3,80
Стойка аппаратная К314 Е	3,80

Маркировка серии исполнения (в конце наименования изделия): УТ1,5 - Исполнение №1 (конвейерное оцинкование по методу Сендзимира), цУТ1,5 - Исполнение №2 (горячее оцинкование погружением по ГОСТ 9.307), Е - Исполнение №3 (нержавеющая сталь); L - расчетная длина; A - количество отверстий; S - расчетная толщина металла; M - расчетная масса

СТОЙКИ АППАРАТНЫЕ

Работайте выгодно!



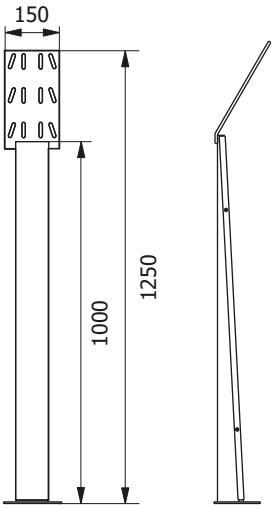

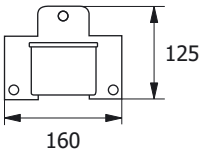

МУЛЬТИСИСТЕМА
ЗЭМИ ЕКАТЕРИНБУРГ

Наименование изделия	M, kg
Стойка аппаратная К305 УТ1,5	5,17
Стойка аппаратная К305 цУТ1,5	5,17
Стойка аппаратная К305 Е	5,17

Маркировка серии исполнения (в конце наименования изделия): УТ1,5 - Исполнение №1 (конвейерное оцинкование по методу Сендзимира), цУТ1,5 - Исполнение №2 (горячее оцинкование погружением по ГОСТ 9.307), Е - Исполнение №3 (нержавеющая сталь); L - расчетная длина; A - количество отверстий; S - расчетная толщина металла; M - расчетная масса

СТОЙКИ АППАРАТНЫЕ

Работайте выгодно!

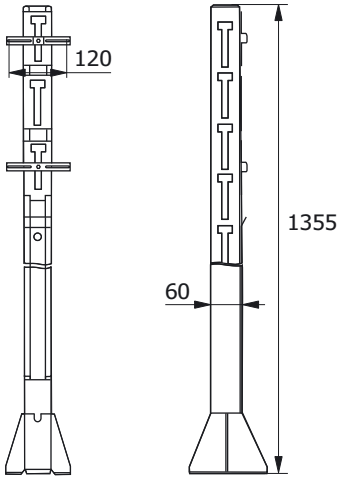

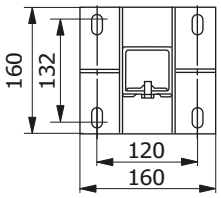

МУЛЬТИСИСТЕМА
ЗЭМИ ЕКАТЕРИНБУРГ

Наименование изделия	M, kg
Стойка напольная СН-20 УТ1,5	5,03
Стойка напольная СН-20 цУТ1,5	5,03
Стойка напольная СН-20 Е	5,03

Маркировка серии исполнения (в конце наименования изделия): УТ1,5 - Исполнение №1 (конвейерное оцинкование по методу Сендзимира), цУТ1,5 - Исполнение №2 (горячее оцинкование погружением по ГОСТ 9.307), Е - Исполнение №3 (нержавеющая сталь); L - расчетная длина; A - количество отверстий; S - расчетная толщина металла; M - расчетная масса

СТОЙКИ АППАРАТНЫЕ

Работайте выгодно!

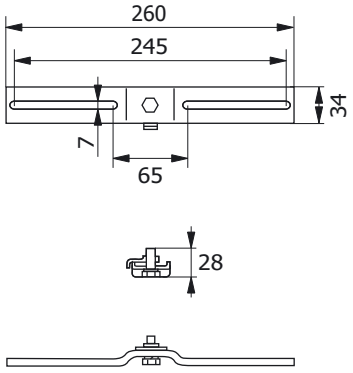

МУЛЬТИСИСТЕМА
ЗЭМИ ЕКАТЕРИНБУРГ

Наименование изделия	M, kg
Опора ОСН-20 УТ1,5	0,18
Опора ОСН-20 цУТ1,5	0,18
Опора ОСН-20 Е	0,18

Маркировка серии исполнения (в конце наименования изделия): УТ1,5 - Исполнение №1 (конвейерное оцинкование по методу Сендзимира), цУТ1,5 - Исполнение №2 (горячее оцинкование погружением по ГОСТ 9.307), Е - Исполнение №3 (нержавеющая сталь); L - расчетная длина; A - количество отверстий; S - расчетная толщина металла; M - расчетная масса

СТОЙКИ АППАРАТНЫЕ

Работайте выгодно!

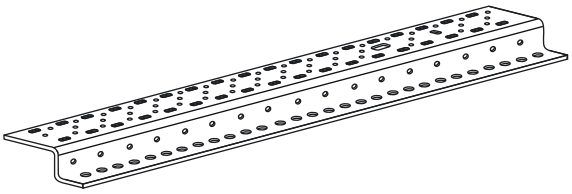

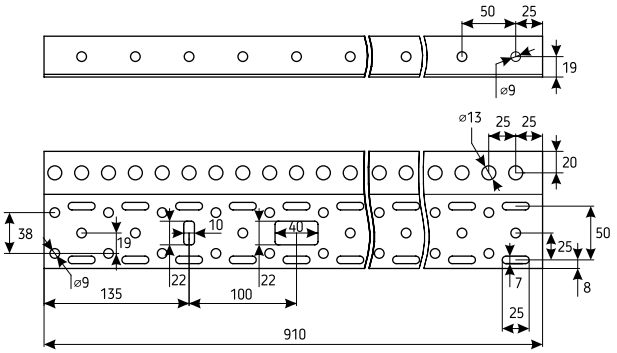

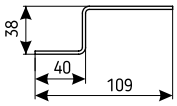

МУЛЬТИСИСТЕМА
ЗЭМИ ЕКАТЕРИНБУРГ

Наименование изделия	M, kg
Стойка универсальная К120 УТ1,5	2,23
Стойка универсальная К120 цУТ1,5	2,23
Стойка универсальная К120 Е	2,23

Маркировка серии исполнения (в конце наименования изделия): УТ1,5 - Исполнение №1 (конвейерное оцинкование по методу Сендзимира), цУТ1,5 - Исполнение №2 (горячее оцинкование погружением по ГОСТ 9.307), Е - Исполнение №3 (нержавеющая сталь); L - расчетная длина; A - количество отверстий; S - расчетная толщина металла; M - расчетная масса

СТОЙКИ АППАРАТНЫЕ

Работайте выгодно!

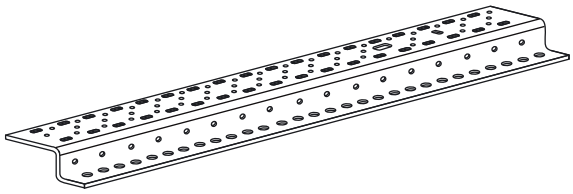

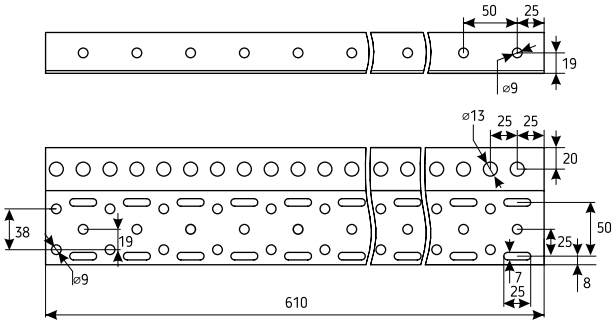

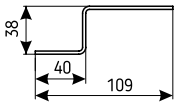

МУЛЬТИСИСТЕМА
ЗЭМИ ЕКАТЕРИНБУРГ

Наименование изделия	M, kg
Стойка универсальная К121 УТ1,5	1,48
Стойка универсальная К121 цУТ1,5	1,48
Стойка универсальная К121 Е	1,48

Маркировка серии исполнения (в конце наименования изделия): УТ1,5 - Исполнение №1 (конвейерное оцинкование по методу Сендзимира), цУТ1,5 - Исполнение №2 (горячее оцинкование погружением по ГОСТ 9.307), Е - Исполнение №3 (нержавеющая сталь); L - расчетная длина; A - количество отверстий; S - расчетная толщина металла; M - расчетная масса

ПРОФИЛИ ПЕРФОРИРОВАННЫЕ

Работайте выгодно!

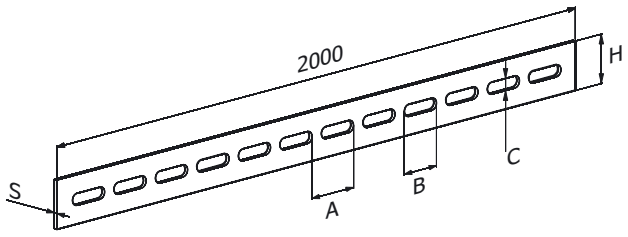

МУЛЬТИСИСТЕМА
ЗЭМИ ЕКАТЕРИНБУРГ

Наименование изделия	N, mm	H, mm	B, mm	C, mm	A, mm	S, mm	M, kg
Полоса перфорированная К106 УТ1,5	-	40	36	9,0	50	4,00	2,14
Полоса перфорированная К107 УТ1,5	-	40	36	9,0	50	3,00	1,61
Полоса перфорированная К200 УТ1,5	-	16	16	4,5	20	0,80	0,16
Полоса перфорированная К202 УТ1,5	-	20	25	6,6	40	3,00	0,75
Полоса перфорированная К209 УТ1,5	-	20	25	7,0	30	1,00	0,23
Полоса перфорированная К106 цУТ1,5	-	40	36	9,0	50	4,00	2,14
Полоса перфорированная К107 цУТ1,5	-	40	36	9,0	50	3,00	1,61
Полоса перфорированная К200 цУТ1,5	-	16	16	4,5	20	0,80	0,16
Полоса перфорированная К202 цУТ1,5	-	20	25	6,6	40	3,00	0,75
Полоса перфорированная К209 цУТ1,5	-	20	25	7,0	30	1,00	0,23
Полоса перфорированная К106 Е	-	40	36	9,0	50	4,00	2,14
Полоса перфорированная К107 Е	-	40	36	9,0	50	3,00	1,61
Полоса перфорированная К200 Е	-	16	16	4,5	20	0,80	0,16
Полоса перфорированная К202 Е	-	20	25	6,6	40	3,00	0,75
Полоса перфорированная К209 Е	-	20	25	7,0	30	1,00	0,23

Маркировка серии исполнения (в конце наименования изделия): УТ1,5 - Исполнение №1 (конвейерное оцинкование по методу Сендзимира), цУТ1,5 - Исполнение №2 (горячее оцинкование погружением по ГОСТ 9.307), Е - Исполнение №3 (нержавеющая сталь); N - расчетный габарит; H - расчетный габарит; B - расчетный габарит; C - расчетный габарит; A - расчетный габарит; S - расчетная толщина металла; M - расчетная масса

ПРОФИЛИ ПЕРФОРИРОВАННЫЕ

Работайте выгодно!

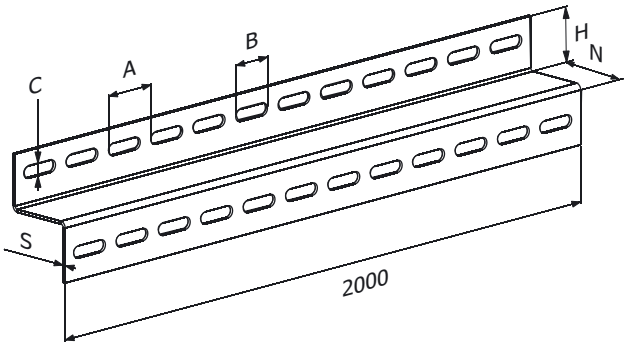

МУЛЬТИСИСТЕМА
ЗЭМИ ЕКАТЕРИНБУРГ

Наименование изделия	N, mm	H, mm	B, mm	C, mm	A, mm	S, mm	M, kg
Профиль Z-образный К238 УТ1,5	30	40	36	9	50	2,50	2,87
Профиль Z-образный К239 УТ1,5	40	60	45	13	60	3,00	5,49
Профиль Z-образный К241 УТ1,5	32	30	32	9	40	2,00	2,65
Профиль Z-образный К238 цУТ1,5	30	40	36	9	50	2,50	2,87
Профиль Z-образный К239 цУТ1,5	40	60	45	13	60	3,00	5,49
Профиль Z-образный К241 цУТ1,5	32	30	32	9	40	2,00	2,65
Профиль Z-образный К238 Е	30	40	36	9	50	2,50	2,87
Профиль Z-образный К239 Е	40	60	45	13	60	3,00	5,49
Профиль Z-образный К241 Е	32	30	32	9	40	2,00	2,65

Маркировка серии исполнения (в конце наименования изделия): УТ1,5 - Исполнение №1 (конвейерное оцинкование по методу Сендзимира), цУТ1,5 - Исполнение №2 (горячее оцинкование погружением по ГОСТ 9.307), Е - Исполнение №3 (нержавеющая сталь); L - расчетная длина; A - количество отверстий; S - расчетная толщина металла; M - расчетная масса

ПРОФИЛИ ПЕРФОРИРОВАННЫЕ

Работайте выгодно!

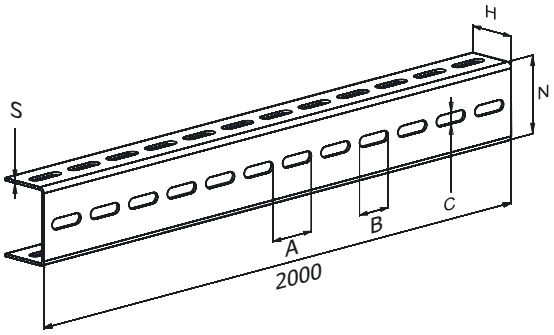

МУЛЬТИСИСТЕМА
ЗЭМИ ЕКАТЕРИНБУРГ

Наименование изделия	N, mm	H, mm	B, mm	C, mm	A, mm	S, mm	M, kg
Швеллер перфорированный К225 УТ1,5	80	40	55	17	70	2,50	5,72
Швеллер перфорированный К240 УТ1,5	60	32	45	13	60	2,50	4,32
Швеллер перфорированный К243 УТ1,5	60	26	45	13	60	2,50	3,87
Швеллер перфорированный К235 УТ1,5	60	32	45	13	60	2,50	3,77
Швеллер перфорированный К347 УТ1,5	32	20	32	9	40	2,00	1,87
Швеллер перфорированный К225 цУТ1,5	80	40	55	17	70	2,50	5,72
Швеллер перфорированный К240 цУТ1,5	60	32	45	13	60	2,50	4,32
Швеллер перфорированный К243 цУТ1,5	60	26	45	13	60	2,50	3,87
Швеллер перфорированный К235 цУТ1,5	60	32	45	13	60	2,50	3,77
Швеллер перфорированный К347 цУТ1,5	32	20	32	9	40	2,00	1,87
Швеллер перфорированный К225 Е	80	40	55	17	70	2,50	5,72
Швеллер перфорированный К240 Е	60	32	45	13	60	2,50	4,32
Швеллер перфорированный К243 Е	60	26	45	13	60	2,50	3,87
Швеллер перфорированный К235 Е	60	32	45	13	60	2,50	3,77
Швеллер перфорированный К347 Е	32	20	32	9	40	2,00	1,87

Маркировка серии исполнения (в конце наименования изделия): УТ1,5 - Исполнение №1 (конвейерное оцинкование по методу Сендзимира), цУТ1,5 - Исполнение №2 (горячее оцинкование погружением по ГОСТ 9.307), Е - Исполнение №3 (нержавеющая сталь); N - расчетный габарит; H - расчетный габарит; B - расчетный габарит; C - расчетный габарит; A - расчетный габарит; S - расчетная толщина металла; M - расчетная масса

ПРОФИЛИ ПЕРФОРИРОВАННЫЕ

Работайте выгодно!

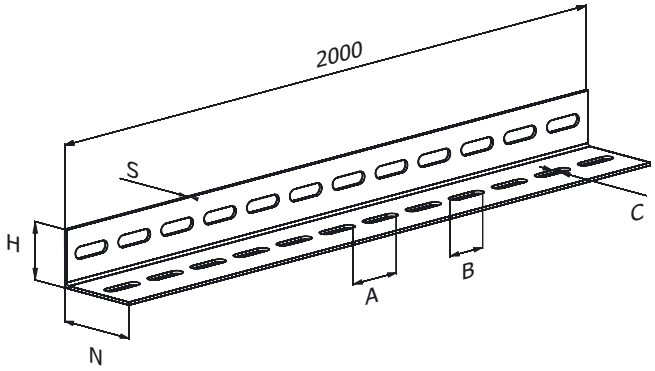

МУЛЬТИСИСТЕМА
ЗЭМИ ЕКАТЕРИНБУРГ

Наименование изделия	N, mm	H, mm	B, mm	C, mm	A, mm	S, mm	M, kg
Уголок перфорированный К237 УТ1,5	50	36	50	9	36	3,00	3,10
Уголок перфорированный К242 УТ1,5	60	40	60	13	45	4,00	3,77
Уголок перфорированный К237 цУТ1,5	50	36	50	9	36	3,00	3,10
Уголок перфорированный К242 цУТ1,5	60	40	60	13	45	4,00	3,77
Уголок перфорированный К237 Е	50	36	50	9	36	3,00	3,10
Уголок перфорированный К242 Е	60	40	60	13	45	4,00	3,77

Маркировка серии исполнения (в конце наименования изделия): УТ1,5 - Исполнение №1 (конвейерное оцинкование по методу Сендзимира), цУТ1,5 - Исполнение №2 (горячее оцинкование погружением по ГОСТ 9.307), Е - Исполнение №3 (нержавеющая сталь); L - расчетная длина; A - количество отверстий; S - расчетная толщина металла; M - расчетная масса

ПРОФИЛИ ПЕРФОРИРОВАННЫЕ

Работайте выгодно!

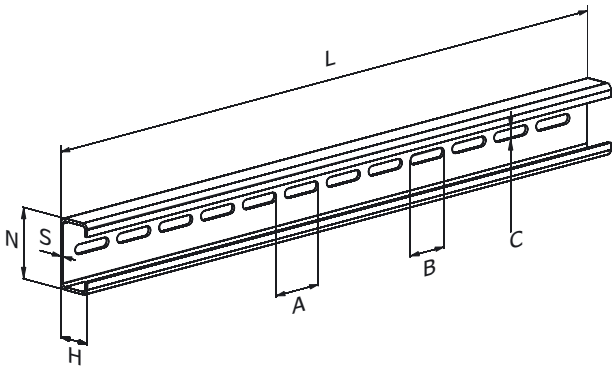

МУЛЬТИСИСТЕМА
ЗЭМИ ЕКАТЕРИНБУРГ

Наименование изделия	N, mm	H, mm	B, mm	C, mm	A, mm	S, mm	M, kg
Профиль С-образный К101/1 УТ1,5	10	25	25	5,5	30	1,50	0,55
Профиль С-образный К101/2 УТ1,5	10	25	25	5,5	30	1,50	1,12
Профиль С-образный К108/1 УТ1,5	20	40	32	11,0	40	2,00	1,25
Профиль С-образный К108/2 УТ1,5	20	40	32	11,0	40	2,00	2,65
Профиль С-образный К110/1 УТ1,5	40	80	45	13,0	60	3,00	4,13
Профиль С-образный К110/2 УТ1,5	40	80	45	13,0	60	3,00	8,26
Профиль С-образный К101/1 цУТ1,5	10	25	25	5,5	30	1,50	0,55
Профиль С-образный К101/2 цУТ1,5	10	25	25	5,5	30	1,50	1,12
Профиль С-образный К108/1 цУТ1,5	20	40	32	11,0	40	2,00	1,25
Профиль С-образный К108/2 цУТ1,5	20	40	32	11,0	40	2,00	2,65
Профиль С-образный К110/1 цУТ1,5	40	80	45	13,0	60	3,00	4,13
Профиль С-образный К110/2 цУТ1,5	40	80	45	13,0	60	3,00	8,26
Профиль С-образный К101/1 Е	10	25	25	5,5	30	1,50	0,55
Профиль С-образный К101/2 Е	10	25	25	5,5	30	1,50	1,12
Профиль С-образный К108/1 Е	20	40	32	11,0	40	2,00	1,25
Профиль С-образный К108/2 Е	20	40	32	11,0	40	2,00	2,65
Профиль С-образный К110/1 Е	40	80	45	13,0	60	3,00	4,13
Профиль С-образный К110/2 Е	40	80	45	13,0	60	3,00	8,26
Длина профилей: */1 - 1000 мм */2 - 2000 мм							

Маркировка серии исполнения (в конце наименования изделия): УТ1,5 - Исполнение №1 (конвейерное оцинкование по методу Сендзимира), цУТ1,5 - Исполнение №2 (горячее оцинкование погружением по ГОСТ 9.307), Е - Исполнение №3 (нержавеющая сталь); N - расчетный габарит; H - расчетный габарит; B - расчетный габарит; C - расчетный габарит; A - расчетный габарит; S - расчетная толщина металла; M - расчетная масса

ПРОФИЛИ ПЕРФОРИРОВАННЫЕ

Работайте выгодно!

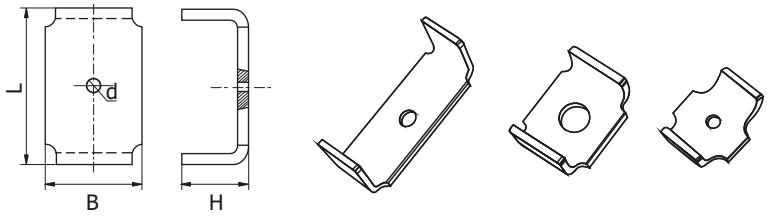

МУЛЬТИСИСТЕМА
ЗЭМИ ЕКАТЕРИНБУРГ

Наименование изделия	H, mm	L, mm	B, mm	d, mm
Гайка закладная К605 УТ1,5	6	21	21	16
Гайка закладная К608 УТ1,5	6	21	21	16
Гайка закладная К609 УТ1,5	6	21	21	16
Гайка закладная К610 УТ1,5	14	34	34	25
Гайка закладная К611 УТ1,5	14	34	34	25
Гайка закладная К612 УТ1,5	14	34	34	25
Гайка закладная К613 УТ1,5	14	34	34	25
Гайка закладная К663 УТ1,5	30	70	70	25
Гайка закладная К664 УТ1,5	30	70	70	25
Гайка закладная К665 УТ1,5	30	70	70	25
Гайка закладная К666 УТ1,5	30	70	70	25
Гайка закладная К605 цУТ1,5	6	21	21	16
Гайка закладная К608 цУТ1,5	6	21	21	16
Гайка закладная К609 цУТ1,5	6	21	21	16
Гайка закладная К610 цУТ1,5	14	34	34	25
Гайка закладная К611 цУТ1,5	14	34	34	25
Гайка закладная К612 цУТ1,5	14	34	34	25
Гайка закладная К613 цУТ1,5	14	34	34	25
Гайка закладная К663 цУТ1,5	30	70	70	25
Гайка закладная К664 цУТ1,5	30	70	70	25
Гайка закладная К665 цУТ1,5	30	70	70	25
Гайка закладная К666 цУТ1,5	30	70	70	25
Под заказ доступны гайки в исполнении №3				

Маркировка серии исполнения (в конце наименования изделия): УТ1,5 - Исполнение №1 (конвейерное оцинкование по методу Сендзимира), цУТ1,5 - Исполнение №2 (горячее оцинкование погружением по ГОСТ 9.307), Е - Исполнение №3 (нержавеющая сталь); L - расчетная длина; A - количество отверстий; S - расчетная толщина металла; M - расчетная масса

СТОЙКИ И КОНСОЛИ СТ, СТД, КС

Несущие конструкции необходимы для монтажа кабельных лотков и коробов. В системе несущих конструкций СТ, СТД, КС представлен широкий ассортимент известных марок изделий различных конфигураций, толщин и длин. В систему несущих конструкций СТ, СТД, КС входят кабельные стойки и консоли, а также, элементы для крепления изделий в четырех исполнениях.

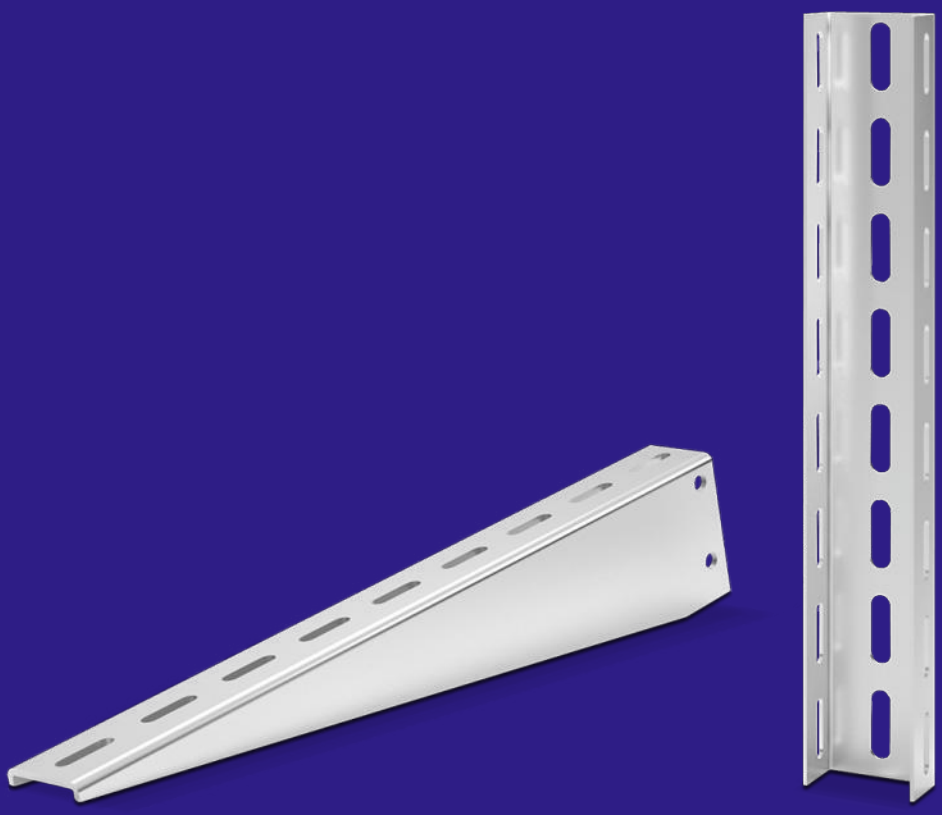

ЗЭМИ ЕКАТЕРИНБУРГ

МУЛЬТИСИСТЕМА

КОНСОЛИ КАБЕЛЬНЫЕ

Работайте выгодно!

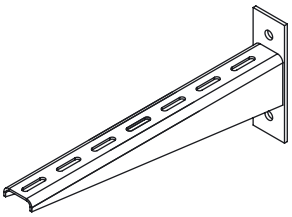

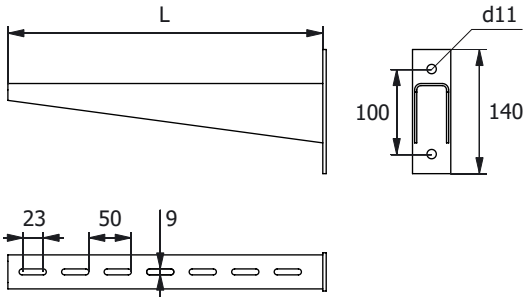

МУЛЬТИСИСТЕМА
ЗЭМИ ЕКАТЕРИНБУРГ

Наименование изделия	L, mm	M, (S=2.0) kg	M, (S=2.5) kg	M, (S=3.0) kg	M, (S=4.0) kg
Консоль КС3-140-S УТ1,5	140	0,54	0,68	0,81	1,08
Консоль КС3-240-S УТ1,5	240	0,74	0,93	1,11	1,48
Консоль КС3-340-S УТ1,5	340	0,89	1,11	1,34	1,78
Консоль КС3-440-S УТ1,5	440	1,27	1,59	1,91	2,54
Консоль КС3-540-S УТ1,5	540	1,49	1,86	2,24	2,98
Консоль КС3-600-S УТ1,5	600	1,55	1,94	2,33	3,10
Консоль КС3-640-S УТ1,5	640	1,60	2,00	2,40	3,20
Консоль КС3-750-S УТ1,5	750	1,95	2,44	2,93	3,90
Консоль КС3-140-S цУТ1,5	140	0,54	0,68	0,81	1,08
Консоль КС3-240-S цУТ1,5	240	0,74	0,93	1,11	1,48
Консоль КС3-340-S цУТ1,5	340	0,89	1,11	1,34	1,78
Консоль КС3-440-S цУТ1,5	440	1,27	1,59	1,91	2,54
Консоль КС3-540-S цУТ1,5	540	1,49	1,86	2,24	2,98
Консоль КС3-600-S цУТ1,5	600	1,55	1,94	2,33	3,10
Консоль КС3-640-S цУТ1,5	640	1,60	2,00	2,40	3,20
Консоль КС3-750-S цУТ1,5	750	1,95	2,44	2,93	3,90
Консоль КС3-140-S Е	140	0,54	0,68	0,81	1,08
Консоль КС3-240-S Е	240	0,74	0,93	1,11	1,48
Консоль КС3-340-S Е	340	0,89	1,11	1,34	1,78
Консоль КС3-440-S Е	440	1,27	1,59	1,91	2,54
Консоль КС3-540-S Е	540	1,49	1,86	2,24	2,98
Консоль КС3-600-S Е	600	1,55	1,94	2,33	3,10
Консоль КС3-640-S Е	640	1,60	2,00	2,40	3,20
Консоль КС3-750-S Е	750	1,95	2,44	2,93	3,90

Маркировка серии исполнения (в конце наименования изделия): УТ1,5 - Исполнение №1 (конвейерное оцинкование по методу Сендзимира), цУТ1,5 - Исполнение №2 (горячее оцинкование погружением по ГОСТ 9.307), Е - Исполнение №3 (нержавеющая сталь); Н - расчетная высота; А - количество отверстий; S - расчетная толщина металла; М - расчетная масса

КОНСОЛИ КАБЕЛЬНЫЕ

Работайте выгодно!

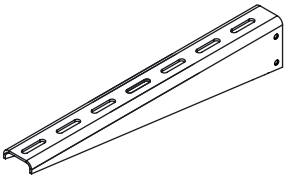

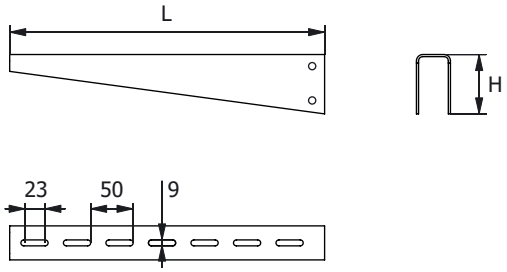

МУЛЬТИСИСТЕМА
ЗЭМИ ЕКАТЕРИНБУРГ

Наименование изделия	L, mm	H, mm	M, (S=2.0) kg	M, (S=2.5) kg	M, (S=3.0) kg	M, (S=4.0) kg
Консоль КС5-140-S УТ1,5	140	65	0,30	0,38	0,45	0,60
Консоль КС5-240-S УТ1,5	240	65	0,50	0,63	0,75	1,00
Консоль КС5-340-S УТ1,5	340	65	0,65	0,81	0,98	1,30
Консоль КС5-440-S УТ1,5	440	90	1,03	1,29	1,55	2,06
Консоль КС5-540-S УТ1,5	540	90	1,25	1,56	1,88	2,50
Консоль КС5-600-S УТ1,5	600	90	1,36	1,70	2,04	2,72
Консоль КС5-640-S УТ1,5	640	90	1,36	1,70	2,04	2,72
Консоль КС5-750-S УТ1,5	750	90	1,76	2,20	2,64	3,52
Консоль КС5-140-S цУТ1,5	140	65	0,30	0,38	0,45	0,60
Консоль КС5-240-S цУТ1,5	240	65	0,50	0,63	0,75	1,00
Консоль КС5-340-S цУТ1,5	340	65	0,65	0,81	0,98	1,30
Консоль КС5-440-S цУТ1,5	440	90	1,03	1,29	1,55	2,06
Консоль КС5-540-S цУТ1,5	540	90	1,25	1,56	1,88	2,50
Консоль КС5-600-S цУТ1,5	600	90	1,36	1,70	2,04	2,72
Консоль КС5-640-S цУТ1,5	640	90	1,36	1,70	2,04	2,72
Консоль КС5-750-S цУТ1,5	750	90	1,76	2,20	2,64	3,52
Консоль КС5-140-S Е	140	65	0,30	0,38	0,45	0,60
Консоль КС5-240-S Е	240	65	0,50	0,63	0,75	1,00
Консоль КС5-340-S Е	340	65	0,65	0,81	0,98	1,30
Консоль КС5-440-S Е	440	90	1,03	1,29	1,55	2,06
Консоль КС5-540-S Е	540	90	1,25	1,56	1,88	2,50
Консоль КС5-600-S Е	600	90	1,36	1,70	2,04	2,72
Консоль КС5-640-S Е	640	90	1,36	1,70	2,04	2,72
Консоль КС5-750-S Е	750	90	1,76	2,20	2,64	3,52

Маркировка серии исполнения (в конце наименования изделия): УТ1,5 - Исполнение №1 (конвейерное оцинкование по методу Сендзимира), цУТ1,5 - Исполнение №2 (горячее оцинкование погружением по ГОСТ 9.307), Е - Исполнение №3 (нержавеющая сталь); H - расчетная высота; A - количество отверстий; S - расчетная толщина металла; M - расчетная масса

СТОЙКИ КАБЕЛЬНЫЕ

Работайте выгодно!

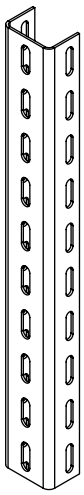

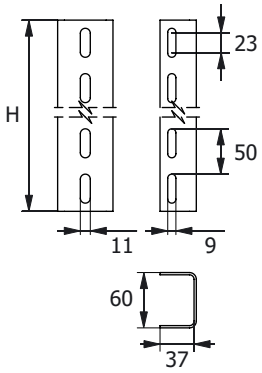

МУЛЬТИСИСТЕМА
ЗЭМИ ЕКАТЕРИНБУРГ

Наименование изделия	H, mm	M, (S=2.0) kg	M, (S=2.5) kg	M, (S=3.0) kg	M, (S=4.0) kg
Стойка СТ-20(200)-S УТ1,5	200	0,34	0,42	0,50	0,67
Стойка СТ-30(300)-S УТ1,5	300	0,50	0,63	0,75	1,00
Стойка СТ-40(400)-S УТ1,5	400	0,65	0,81	0,98	1,30
Стойка СТ-50(500)-S УТ1,5	500	0,84	1,04	1,25	1,67
Стойка СТ-60(600)-S УТ1,5	600	1,00	1,25	1,50	2,00
Стойка СТ-70(700)-S УТ1,5	700	1,17	1,46	1,75	2,33
Стойка СТ-80(800)-S УТ1,5	800	1,35	1,69	2,03	2,70
Стойка СТ-90(900)-S УТ1,5	900	1,50	1,88	2,25	3,00
Стойка СТ-100(1000)-S УТ1,5	1000	1,67	2,08	2,50	3,33
Стойка СТ-110(1100)-S УТ1,5	1100	1,83	2,29	2,75	3,66
Стойка СТ-120(1200)-S УТ1,5	1200	2,00	2,50	3,00	4,00
Стойка СТ-130(1300)-S УТ1,5	1300	2,17	2,71	3,25	4,33
Стойка СТ-140(1400)-S УТ1,5	1400	2,33	2,91	3,50	4,66
Стойка СТ-150(1500)-S УТ1,5	1500	2,50	3,13	3,75	5,00
Стойка СТ-160(1600)-S УТ1,5	1600	2,67	3,33	4,00	5,33
Стойка СТ-170(1700)-S УТ1,5	1700	2,83	3,54	4,25	5,66
Стойка СТ-180(1800)-S УТ1,5	1800	3,00	3,75	4,50	6,00
Стойка СТ-190(1900)-S УТ1,5	1900	3,17	3,96	4,75	6,33
Стойка СТ-200(2000)-S УТ1,5	2000	3,35	4,19	5,03	6,70
Стойка СТ-220(2000)-S УТ1,5	2200	3,67	4,58	5,50	7,33
Стойка СТ-240(2000)-S УТ1,5	2400	4,00	4,99	5,99	7,99
Стойка СТ-260(2000)-S УТ1,5	2600	4,33	5,41	6,50	8,66
Стойка СТ-280(2000)-S УТ1,5	2800	4,66	5,83	6,99	9,32
Стойка СТ-300(2000)-S УТ1,5	3000	5,00	6,24	7,49	9,99

Маркировка серии исполнения (в конце наименования изделия): УТ1,5 - Исполнение №1 (конвейерное оцинкование по методу Сендзимира), цУТ1,5 - Исполнение №2 (горячее оцинкование погружением по ГОСТ 9.307), Е - Исполнение №3 (нержавеющая сталь); H - расчетная высота; A - количество отверстий; S - расчетная толщина металла; M - расчетная масса

СТОЙКИ КАБЕЛЬНЫЕ

Работайте выгодно!

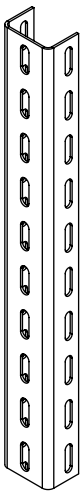

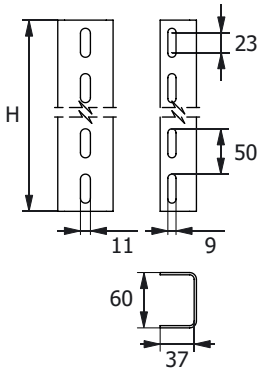

МУЛЬТИСИСТЕМА
ЗЭМИ ЕКАТЕРИНБУРГ

Наименование изделия	H, mm	M, (S=2.0) kg	M, (S=2.5) kg	M, (S=3.0) kg	M, (S=4.0) kg
Стойка СТ-20(200)-S цУТ1,5	200	0,34	0,42	0,50	0,67
Стойка СТ-30(300)-S цУТ1,5	300	0,50	0,63	0,75	1,00
Стойка СТ-40(400)-S цУТ1,5	400	0,65	0,81	0,98	1,30
Стойка СТ-50(500)-S цУТ1,5	500	0,84	1,04	1,25	1,67
Стойка СТ-60(600)-S цУТ1,5	600	1,00	1,25	1,50	2,00
Стойка СТ-70(700)-S цУТ1,5	700	1,17	1,46	1,75	2,33
Стойка СТ-80(800)-S цУТ1,5	800	1,35	1,69	2,03	2,70
Стойка СТ-90(900)-S цУТ1,5	900	1,50	1,88	2,25	3,00
Стойка СТ-100(1000)-S цУТ1,5	1000	1,67	2,08	2,50	3,33
Стойка СТ-110(1100)-S цУТ1,5	1100	1,83	2,29	2,75	3,66
Стойка СТ-120(1200)-S цУТ1,5	1200	2,00	2,50	3,00	4,00
Стойка СТ-130(1300)-S цУТ1,5	1300	2,17	2,71	3,25	4,33
Стойка СТ-140(1400)-S цУТ1,5	1400	2,33	2,91	3,50	4,66
Стойка СТ-150(1500)-S цУТ1,5	1500	2,50	3,13	3,75	5,00
Стойка СТ-160(1600)-S цУТ1,5	1600	2,67	3,33	4,00	5,33
Стойка СТ-170(1700)-S цУТ1,5	1700	2,83	3,54	4,25	5,66
Стойка СТ-180(1800)-S цУТ1,5	1800	3,00	3,75	4,50	6,00
Стойка СТ-190(1900)-S цУТ1,5	1900	3,17	3,96	4,75	6,33
Стойка СТ-200(2000)-S цУТ1,5	2000	3,35	4,19	5,03	6,70
Стойка СТ-220(2000)-S цУТ1,5	2200	3,67	4,58	5,50	7,33
Стойка СТ-240(2000)-S цУТ1,5	2400	4,00	4,99	5,99	7,99
Стойка СТ-260(2000)-S цУТ1,5	2600	4,33	5,41	6,50	8,66
Стойка СТ-280(2000)-S цУТ1,5	2800	4,66	5,83	6,99	9,32
Стойка СТ-300(2000)-S цУТ1,5	3000	5,00	6,24	7,49	9,99

Маркировка серии исполнения (в конце наименования изделия): УТ1,5 - Исполнение №1 (конвейерное оцинкование по методу Сендзимира), цУТ1,5 - Исполнение №2 (горячее оцинкование погружением по ГОСТ 9.307), Е - Исполнение №3 (нержавеющая сталь); H - расчетная высота; A - количество отверстий; S - расчетная толщина металла; M - расчетная масса

СТОЙКИ КАБЕЛЬНЫЕ

Работайте выгодно!

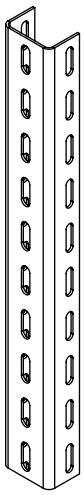

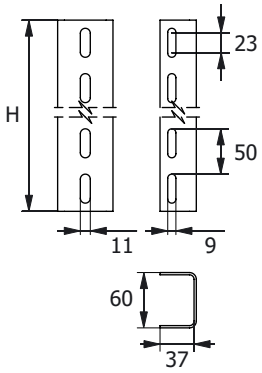

МУЛЬТИСИСТЕМА
ЗЭМИ ЕКАТЕРИНБУРГ

Наименование изделия	H, mm	M, (S=2.0) kg	M, (S=2.5) kg	M, (S=3.0) kg	M, (S=4.0) kg
Стойка СТ-20(200)-S E	200	0,34	0,42	0,50	0,67
Стойка СТ-30(300)-S E	300	0,50	0,63	0,75	1,00
Стойка СТ-40(400)-S E	400	0,65	0,81	0,98	1,30
Стойка СТ-50(500)-S E	500	0,84	1,04	1,25	1,67
Стойка СТ-60(600)-S E	600	1,00	1,25	1,50	2,00
Стойка СТ-70(700)-S E	700	1,17	1,46	1,75	2,33
Стойка СТ-80(800)-S E	800	1,35	1,69	2,03	2,70
Стойка СТ-90(900)-S E	900	1,50	1,88	2,25	3,00
Стойка СТ-100(1000)-S E	1000	1,67	2,08	2,50	3,33
Стойка СТ-110(1100)-S E	1100	1,83	2,29	2,75	3,66
Стойка СТ-120(1200)-S E	1200	2,00	2,50	3,00	4,00
Стойка СТ-130(1300)-S E	1300	2,17	2,71	3,25	4,33
Стойка СТ-140(1400)-S E	1400	2,33	2,91	3,50	4,66
Стойка СТ-150(1500)-S E	1500	2,50	3,13	3,75	5,00
Стойка СТ-160(1600)-S E	1600	2,67	3,33	4,00	5,33
Стойка СТ-170(1700)-S E	1700	2,83	3,54	4,25	5,66
Стойка СТ-180(1800)-S E	1800	3,00	3,75	4,50	6,00
Стойка СТ-190(1900)-S E	1900	3,17	3,96	4,75	6,33
Стойка СТ-200(2000)-S E	2000	3,35	4,19	5,03	6,70
Стойка СТ-220(2000)-S E	2200	3,67	4,58	5,50	7,33
Стойка СТ-240(2000)-S E	2400	4,00	4,99	5,99	7,99
Стойка СТ-260(2000)-S E	2600	4,33	5,41	6,50	8,66
Стойка СТ-280(2000)-S E	2800	4,66	5,83	6,99	9,32
Стойка СТ-300(2000)-S E	3000	5,00	6,24	7,49	9,99

Маркировка серии исполнения (в конце наименования изделия): УТ1,5 - Исполнение №1 (конвейерное оцинкование по методу Сендзимира), цУТ1,5 - Исполнение №2 (горячее оцинкование погружением по ГОСТ 9.307), Е - Исполнение №3 (нержавеющая сталь); H - расчетная высота; A - количество отверстий; S - расчетная толщина металла; M - расчетная масса

СТОЙКИ КАБЕЛЬНЫЕ

Работайте выгодно!

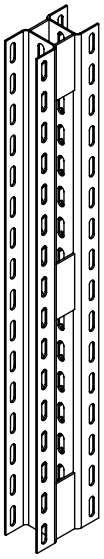

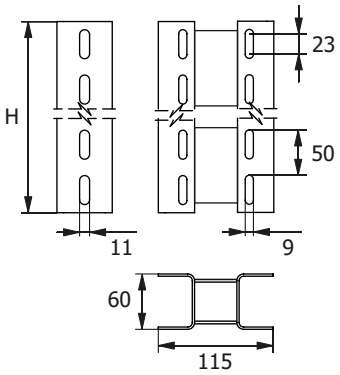

МУЛЬТИСИСТЕМА
ЗЭМИ ЕКАТЕРИНБУРГ

Наименование изделия	H, mm	M, (S=2.0) kg	M, (S=2.5) kg	M, (S=3.0) kg	M, (S=4.0) kg
Стойка СТД-20(200)-S УТ1,5	200	0,76	0,95	1,14	1,52
Стойка СТД-30(300)-S УТ1,5	300	1,14	1,43	1,71	2,28
Стойка СТД-40(400)-S УТ1,5	400	1,52	1,90	2,28	3,04
Стойка СТД-50(500)-S УТ1,5	500	1,90	2,38	2,85	3,80
Стойка СТД-60(600)-S УТ1,5	600	2,28	2,85	3,42	4,56
Стойка СТД-70(700)-S УТ1,5	700	2,66	3,33	3,99	5,32
Стойка СТД-80(800)-S УТ1,5	800	3,04	3,80	4,56	6,08
Стойка СТД-90(900)-S УТ1,5	900	3,42	4,28	5,13	6,84
Стойка СТД-100(1000)-S УТ1,5	1000	3,80	4,75	5,70	7,60
Стойка СТД-110(1100)-S УТ1,5	1100	4,18	5,23	6,27	8,36
Стойка СТД-120(1200)-S УТ1,5	1200	4,56	5,70	6,84	9,12
Стойка СТД-130(1300)-S УТ1,5	1300	4,94	6,18	7,41	9,88
Стойка СТД-140(1400)-S УТ1,5	1400	5,32	6,65	7,98	10,64
Стойка СТД-150(1500)-S УТ1,5	1500	5,70	7,13	8,55	11,40
Стойка СТД-160(1600)-S УТ1,5	1600	6,08	7,60	9,12	12,16
Стойка СТД-170(1700)-S УТ1,5	1700	6,46	8,08	9,69	12,92
Стойка СТД-180(1800)-S УТ1,5	1800	6,84	8,55	10,26	13,68
Стойка СТД-190(1900)-S УТ1,5	1900	7,22	9,03	10,83	14,44
Стойка СТД-200(2000)-S УТ1,5	2000	7,60	9,50	11,40	15,20
Стойка СТД-220(2000)-S УТ1,5	2200	8,36	10,45	12,54	16,72
Стойка СТД-240(2000)-S УТ1,5	2400	9,12	11,40	13,68	18,24
Стойка СТД-260(2000)-S УТ1,5	2600	9,88	12,35	14,82	19,76
Стойка СТД-280(2000)-S УТ1,5	2800	10,64	13,30	15,96	21,28
Стойка СТД-300(2000)-S УТ1,5	3000	11,40	14,25	17,10	22,80

Маркировка серии исполнения (в конце наименования изделия): УТ1,5 - Исполнение №1 (конвейерное оцинкование по методу Сендзимира), цУТ1,5 - Исполнение №2 (горячее оцинкование погружением по ГОСТ 9.307), Е - Исполнение №3 (нержавеющая сталь); H - расчетная высота; A - количество отверстий; S - расчетная толщина металла; M - расчетная масса

СТОЙКИ КАБЕЛЬНЫЕ

Работайте выгодно!

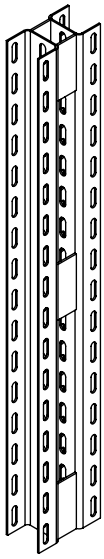

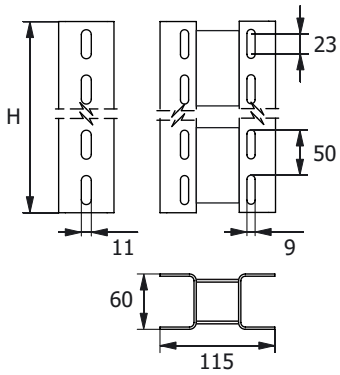

МУЛЬТИСИСТЕМА
ЗЭМИ ЕКАТЕРИНБУРГ

Наименование изделия	H, mm	M, (S=2.0) kg	M, (S=2.5) kg	M, (S=3.0) kg	M, (S=4.0) kg
Стойка СТД-20(200)-S цУТ1,5	200	0,76	0,95	1,14	1,52
Стойка СТД-30(300)-S цУТ1,5	300	1,14	1,43	1,71	2,28
Стойка СТД-40(400)-S цУТ1,5	400	1,52	1,90	2,28	3,04
Стойка СТД-50(500)-S цУТ1,5	500	1,90	2,38	2,85	3,80
Стойка СТД-60(600)-S цУТ1,5	600	2,28	2,85	3,42	4,56
Стойка СТД-70(700)-S цУТ1,5	700	2,66	3,33	3,99	5,32
Стойка СТД-80(800)-S цУТ1,5	800	3,04	3,80	4,56	6,08
Стойка СТД-90(900)-S цУТ1,5	900	3,42	4,28	5,13	6,84
Стойка СТД-100(1000)-S цУТ1,5	1000	3,80	4,75	5,70	7,60
Стойка СТД-110(1100)-S цУТ1,5	1100	4,18	5,23	6,27	8,36
Стойка СТД-120(1200)-S цУТ1,5	1200	4,56	5,70	6,84	9,12
Стойка СТД-130(1300)-S цУТ1,5	1300	4,94	6,18	7,41	9,88
Стойка СТД-140(1400)-S цУТ1,5	1400	5,32	6,65	7,98	10,64
Стойка СТД-150(1500)-S цУТ1,5	1500	5,70	7,13	8,55	11,40
Стойка СТД-160(1600)-S цУТ1,5	1600	6,08	7,60	9,12	12,16
Стойка СТД-170(1700)-S цУТ1,5	1700	6,46	8,08	9,69	12,92
Стойка СТД-180(1800)-S цУТ1,5	1800	6,84	8,55	10,26	13,68
Стойка СТД-190(1900)-S цУТ1,5	1900	7,22	9,03	10,83	14,44
Стойка СТД-200(2000)-S цУТ1,5	2000	7,60	9,50	11,40	15,20
Стойка СТД-220(2000)-S цУТ1,5	2200	8,36	10,45	12,54	16,72
Стойка СТД-240(2000)-S цУТ1,5	2400	9,12	11,40	13,68	18,24
Стойка СТД-260(2000)-S цУТ1,5	2600	9,88	12,35	14,82	19,76
Стойка СТД-280(2000)-S цУТ1,5	2800	10,64	13,30	15,96	21,28
Стойка СТД-300(2000)-S цУТ1,5	3000	11,40	14,25	17,10	22,80

Маркировка серии исполнения (в конце наименования изделия): УТ1,5 - Исполнение №1 (конвейерное оцинкование по методу Сендзимира), цУТ1,5 - Исполнение №2 (горячее оцинкование погружением по ГОСТ 9.307), Е - Исполнение №3 (нержавеющая сталь); H - расчетная высота; A - количество отверстий; S - расчетная толщина металла; M - расчетная масса

СТОЙКИ КАБЕЛЬНЫЕ

Работайте выгодно!

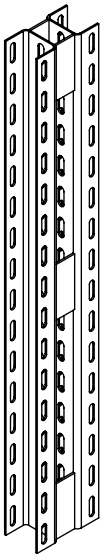

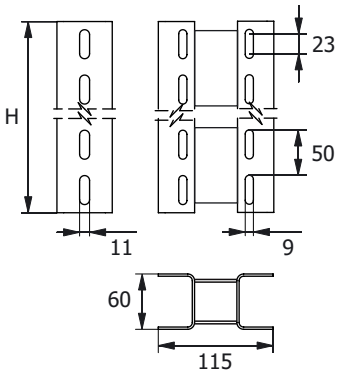

МУЛЬТИСИСТЕМА
ЗЭМИ ЕКАТЕРИНБУРГ

Наименование изделия	H, mm	M, (S=2.0) kg	M, (S=2.5) kg	M, (S=3.0) kg	M, (S=4.0) kg
Стойка СТД-20(200)-S E	200	0,76	0,95	1,14	1,52
Стойка СТД-30(300)-S E	300	1,14	1,43	1,71	2,28
Стойка СТД-40(400)-S E	400	1,52	1,90	2,28	3,04
Стойка СТД-50(500)-S E	500	1,90	2,38	2,85	3,80
Стойка СТД-60(600)-S E	600	2,28	2,85	3,42	4,56
Стойка СТД-70(700)-S E	700	2,66	3,33	3,99	5,32
Стойка СТД-80(800)-S E	800	3,04	3,80	4,56	6,08
Стойка СТД-90(900)-S E	900	3,42	4,28	5,13	6,84
Стойка СТД-100(1000)-S E	1000	3,80	4,75	5,70	7,60
Стойка СТД-110(1100)-S E	1100	4,18	5,23	6,27	8,36
Стойка СТД-120(1200)-S E	1200	4,56	5,70	6,84	9,12
Стойка СТД-130(1300)-S E	1300	4,94	6,18	7,41	9,88
Стойка СТД-140(1400)-S E	1400	5,32	6,65	7,98	10,64
Стойка СТД-150(1500)-S E	1500	5,70	7,13	8,55	11,40
Стойка СТД-160(1600)-S E	1600	6,08	7,60	9,12	12,16
Стойка СТД-170(1700)-S E	1700	6,46	8,08	9,69	12,92
Стойка СТД-180(1800)-S E	1800	6,84	8,55	10,26	13,68
Стойка СТД-190(1900)-S E	1900	7,22	9,03	10,83	14,44
Стойка СТД-200(2000)-S E	2000	7,60	9,50	11,40	15,20
Стойка СТД-220(2000)-S E	2200	8,36	10,45	12,54	16,72
Стойка СТД-240(2000)-S E	2400	9,12	11,40	13,68	18,24
Стойка СТД-260(2000)-S E	2600	9,88	12,35	14,82	19,76
Стойка СТД-280(2000)-S E	2800	10,64	13,30	15,96	21,28
Стойка СТД-300(2000)-S E	3000	11,40	14,25	17,10	22,80

Маркировка серии исполнения (в конце наименования изделия): УТ1,5 - Исполнение №1 (конвейерное оцинкование по методу Сендзимира), цУТ1,5 - Исполнение №2 (горячее оцинкование погружением по ГОСТ 9.307), Е - Исполнение №3 (нержавеющая сталь); H - расчетная высота; A - количество отверстий; S - расчетная толщина металла; M - расчетная масса

СТОЙКИ КАБЕЛЬНЫЕ

Работайте выгодно!

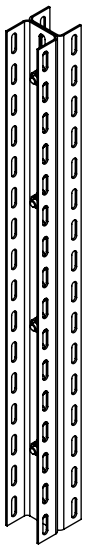

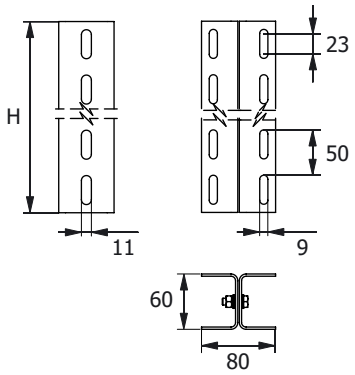

МУЛЬТИСИСТЕМА
ЗЭМИ ЕКАТЕРИНБУРГ

Наименование изделия	H, mm	M, (S=2.0) kg	M, (S=2.5) kg	M, (S=3.0) kg	M, (S=4.0) kg
Стойка СТДТ-20(200)-S УТ1,5	200	0,67	0,83	1,00	1,33
Стойка СТДТ-30(300)-S УТ1,5	300	1,00	1,25	1,50	2,00
Стойка СТДТ-40(400)-S УТ1,5	400	1,30	1,63	1,95	2,60
Стойка СТДТ-50(500)-S УТ1,5	500	1,67	2,08	2,50	3,33
Стойка СТДТ-60(600)-S УТ1,5	600	2,00	2,50	3,00	4,00
Стойка СТДТ-70(700)-S УТ1,5	700	2,33	2,91	3,50	4,66
Стойка СТДТ-80(800)-S УТ1,5	800	2,70	3,38	4,05	5,40
Стойка СТДТ-90(900)-S УТ1,5	900	3,00	3,74	4,49	5,99
Стойка СТДТ-100(1000)-S УТ1,5	1000	3,33	4,16	5,00	6,66
Стойка СТДТ-110(1100)-S УТ1,5	1100	3,67	4,58	5,50	7,33
Стойка СТДТ-120(1200)-S УТ1,5	1200	4,00	5,00	6,00	8,00
Стойка СТДТ-130(1300)-S УТ1,5	1300	4,33	5,41	6,50	8,66
Стойка СТДТ-140(1400)-S УТ1,5	1400	4,66	5,83	6,99	9,32
Стойка СТДТ-150(1500)-S УТ1,5	1500	5,00	6,24	7,49	9,99
Стойка СТДТ-160(1600)-S УТ1,5	1600	5,33	6,66	8,00	10,66
Стойка СТДТ-170(1700)-S УТ1,5	1700	5,66	7,08	8,49	11,32
Стойка СТДТ-180(1800)-S УТ1,5	1800	6,00	7,50	9,00	12,00
Стойка СТДТ-190(1900)-S УТ1,5	1900	6,33	7,91	9,49	12,65
Стойка СТДТ-200(2000)-S УТ1,5	2000	6,70	8,38	10,05	13,40
Стойка СТДТ-220(2000)-S УТ1,5	2200	7,33	9,16	10,99	14,65
Стойка СТДТ-240(2000)-S УТ1,5	2400	8,49	10,61	12,74	16,98
Стойка СТДТ-260(2000)-S УТ1,5	2600	8,66	10,83	12,99	17,32
Стойка СТДТ-280(2000)-S УТ1,5	2800	9,33	11,66	13,99	18,65
Стойка СТДТ-300(2000)-S УТ1,5	3000	9,99	12,49	14,99	19,98

Маркировка серии исполнения (в конце наименования изделия): УТ1,5 - Исполнение №1 (конвейерное оцинкование по методу Сендзимира), цУТ1,5 - Исполнение №2 (горячее оцинкование погружением по ГОСТ 9.307), Е - Исполнение №3 (нержавеющая сталь); H - расчетная высота; A - количество отверстий; S - расчетная толщина металла; M - расчетная масса

СТОЙКИ КАБЕЛЬНЫЕ

Работайте выгодно!

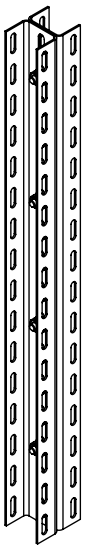

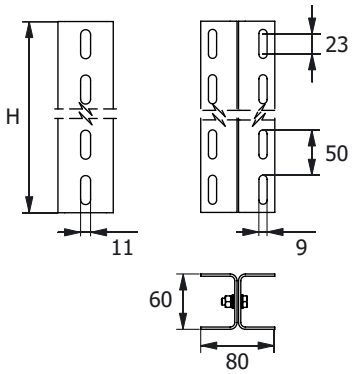

МУЛЬТИСИСТЕМА
ЗЭМИ ЕКАТЕРИНБУРГ

Наименование изделия	H, mm	M, (S=2.0) kg	M, (S=2.5) kg	M, (S=3.0) kg	M, (S=4.0) kg
Стойка СТДТ-20(200)-S цУТ1,5	200	0,67	0,83	1,00	1,33
Стойка СТДТ-30(300)-S цУТ1,5	300	1,00	1,25	1,50	2,00
Стойка СТДТ-40(400)-S цУТ1,5	400	1,30	1,63	1,95	2,60
Стойка СТДТ-50(500)-S цУТ1,5	500	1,67	2,08	2,50	3,33
Стойка СТДТ-60(600)-S цУТ1,5	600	2,00	2,50	3,00	4,00
Стойка СТДТ-70(700)-S цУТ1,5	700	2,33	2,91	3,50	4,66
Стойка СТДТ-80(800)-S цУТ1,5	800	2,70	3,38	4,05	5,40
Стойка СТДТ-90(900)-S цУТ1,5	900	3,00	3,74	4,49	5,99
Стойка СТДТ-100(1000)-S цУТ1,5	1000	3,33	4,16	5,00	6,66
Стойка СТДТ-110(1100)-S цУТ1,5	1100	3,67	4,58	5,50	7,33
Стойка СТДТ-120(1200)-S цУТ1,5	1200	4,00	5,00	6,00	8,00
Стойка СТДТ-130(1300)-S цУТ1,5	1300	4,33	5,41	6,50	8,66
Стойка СТДТ-140(1400)-S цУТ1,5	1400	4,66	5,83	6,99	9,32
Стойка СТДТ-150(1500)-S цУТ1,5	1500	5,00	6,24	7,49	9,99
Стойка СТДТ-160(1600)-S цУТ1,5	1600	5,33	6,66	8,00	10,66
Стойка СТДТ-170(1700)-S цУТ1,5	1700	5,66	7,08	8,49	11,32
Стойка СТДТ-180(1800)-S цУТ1,5	1800	6,00	7,50	9,00	12,00
Стойка СТДТ-190(1900)-S цУТ1,5	1900	6,33	7,91	9,49	12,65
Стойка СТДТ-200(2000)-S цУТ1,5	2000	6,70	8,38	10,05	13,40
Стойка СТДТ-220(2000)-S цУТ1,5	2200	7,33	9,16	10,99	14,65
Стойка СТДТ-240(2000)-S цУТ1,5	2400	8,49	10,61	12,74	16,98
Стойка СТДТ-260(2000)-S цУТ1,5	2600	8,66	10,83	12,99	17,32
Стойка СТДТ-280(2000)-S цУТ1,5	2800	9,33	11,66	13,99	18,65
Стойка СТДТ-300(2000)-S цУТ1,5	3000	9,99	12,49	14,99	19,98

Маркировка серии исполнения (в конце наименования изделия): УТ1,5 - Исполнение №1 (конвейерное оцинкование по методу Сендзимира), цУТ1,5 - Исполнение №2 (горячее оцинкование погружением по ГОСТ 9.307), Е - Исполнение №3 (нержавеющая сталь); H - расчетная высота; A - количество отверстий; S - расчетная толщина металла; M - расчетная масса

СТОЙКИ КАБЕЛЬНЫЕ

Работайте выгодно!

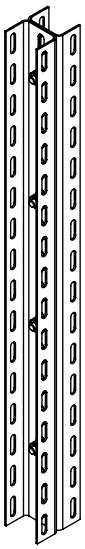

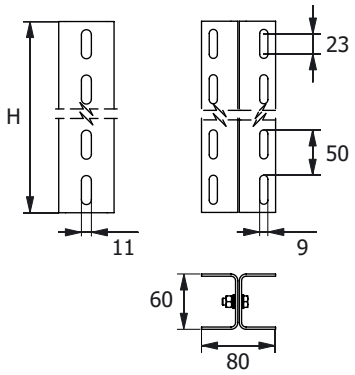

МУЛЬТИСИСТЕМА
ЗЭМИ ЕКАТЕРИНБУРГ

Наименование изделия	H, mm	M, (S=2.0) kg	M, (S=2.5) kg	M, (S=3.0) kg	M, (S=4.0) kg
Стойка СТДТ-20(200)-S E	200	0,67	0,83	1,00	1,33
Стойка СТДТ-30(300)-S E	300	1,00	1,25	1,50	2,00
Стойка СТДТ-40(400)-S E	400	1,30	1,63	1,95	2,60
Стойка СТДТ-50(500)-S E	500	1,67	2,08	2,50	3,33
Стойка СТДТ-60(600)-S E	600	2,00	2,50	3,00	4,00
Стойка СТДТ-70(700)-S E	700	2,33	2,91	3,50	4,66
Стойка СТДТ-80(800)-S E	800	2,70	3,38	4,05	5,40
Стойка СТДТ-90(900)-S E	900	3,00	3,74	4,49	5,99
Стойка СТДТ-100(1000)-S E	1000	3,33	4,16	5,00	6,66
Стойка СТДТ-110(1100)-S E	1100	3,67	4,58	5,50	7,33
Стойка СТДТ-120(1200)-S E	1200	4,00	5,00	6,00	8,00
Стойка СТДТ-130(1300)-S E	1300	4,33	5,41	6,50	8,66
Стойка СТДТ-140(1400)-S E	1400	4,66	5,83	6,99	9,32
Стойка СТДТ-150(1500)-S E	1500	5,00	6,24	7,49	9,99
Стойка СТДТ-160(1600)-S E	1600	5,33	6,66	8,00	10,66
Стойка СТДТ-170(1700)-S E	1700	5,66	7,08	8,49	11,32
Стойка СТДТ-180(1800)-S E	1800	6,00	7,50	9,00	12,00
Стойка СТДТ-190(1900)-S E	1900	6,33	7,91	9,49	12,65
Стойка СТДТ-200(2000)-S E	2000	6,70	8,38	10,05	13,40
Стойка СТДТ-220(2000)-S E	2200	7,33	9,16	10,99	14,65
Стойка СТДТ-240(2000)-S E	2400	8,49	10,61	12,74	16,98
Стойка СТДТ-260(2000)-S E	2600	8,66	10,83	12,99	17,32
Стойка СТДТ-280(2000)-S E	2800	9,33	11,66	13,99	18,65
Стойка СТДТ-300(2000)-S E	3000	9,99	12,49	14,99	19,98

Маркировка серии исполнения (в конце наименования изделия): УТ1,5 - Исполнение №1 (конвейерное оцинкование по методу Сендзимира), цУТ1,5 - Исполнение №2 (горячее оцинкование погружением по ГОСТ 9.307), Е - Исполнение №3 (нержавеющая сталь); H - расчетная высота; A - количество отверстий; S - расчетная толщина металла; M - расчетная масса

СТОЙКИ КАБЕЛЬНЫЕ

Работайте выгодно!

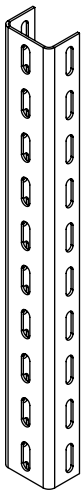

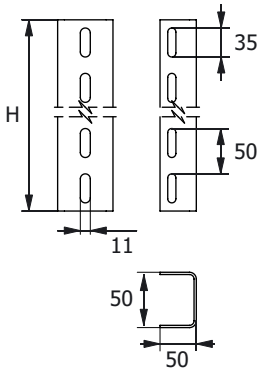

МУЛЬТИСИСТЕМА
ЗЭМИ ЕКАТЕРИНБУРГ

Наименование изделия	H, mm	M, (S=2.0) kg	M, (S=2.5) kg	M, (S=3.0) kg	M, (S=4.0) kg
Стойка СТ50-20-S УТ1,5	200	0,47	0,58	0,70	0,93
Стойка СТ50-30-S УТ1,5	300	0,73	0,92	1,10	1,47
Стойка СТ50-40-S УТ1,5	400	0,93	1,17	1,40	1,87
Стойка СТ50-50-S УТ1,5	500	1,20	1,50	1,80	2,40
Стойка СТ50-60-S УТ1,5	600	1,40	1,75	2,10	2,80
Стойка СТ50-70-S УТ1,5	700	1,67	2,08	2,50	3,33
Стойка СТ50-80-S УТ1,5	800	1,87	2,33	2,80	3,73
Стойка СТ50-90-S УТ1,5	900	2,13	2,67	3,20	4,27
Стойка СТ50-100-S УТ1,5	1000	2,33	2,92	3,50	4,67
Стойка СТ50-110-S УТ1,5	1100	2,60	3,25	3,90	5,20
Стойка СТ50-120-S УТ1,5	1200	2,80	3,50	4,20	5,60
Стойка СТ50-130-S УТ1,5	1300	3,07	3,83	4,60	6,13
Стойка СТ50-140-S УТ1,5	1400	3,27	4,08	4,90	6,53
Стойка СТ50-150-S УТ1,5	1500	3,53	4,42	5,30	7,07
Стойка СТ50-160-S УТ1,5	1600	3,80	4,75	5,70	7,60
Стойка СТ50-170-S УТ1,5	1700	4,00	5,00	6,00	8,00
Стойка СТ50-180-S УТ1,5	1800	4,27	5,33	6,40	8,53
Стойка СТ50-190-S УТ1,5	1900	4,47	5,58	6,70	8,93
Стойка СТ50-200-S УТ1,5	2000	4,73	5,92	7,10	9,47
Стойка СТ50-220-S УТ1,5	2200	5,20	6,50	7,80	10,40
Стойка СТ50-240-S УТ1,5	2400	5,67	7,08	8,50	11,33
Стойка СТ50-260-S УТ1,5	2600	6,13	7,67	9,20	12,27
Стойка СТ50-280-S УТ1,5	2800	6,60	8,25	9,90	13,20
Стойка СТ50-300-S УТ1,5	3000	7,07	8,83	10,60	14,13

Маркировка серии исполнения (в конце наименования изделия): УТ1,5 - Исполнение №1 (конвейерное оцинкование по методу Сендзимира), цУТ1,5 - Исполнение №2 (горячее оцинкование погружением по ГОСТ 9.307), Е - Исполнение №3 (нержавеющая сталь); H - расчетная высота; A - количество отверстий; S - расчетная толщина металла; M - расчетная масса

СТОЙКИ КАБЕЛЬНЫЕ

Работайте выгодно!

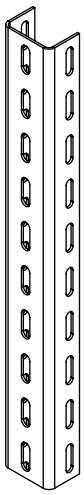

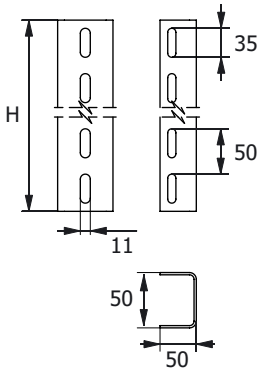

МУЛЬТИСИСТЕМА
ЗЭМИ ЕКАТЕРИНБУРГ

Наименование изделия	H, mm	M, (S=2.0) kg	M, (S=2.5) kg	M, (S=3.0) kg	M, (S=4.0) kg
Стойка СТ50-20-S цУТ1,5	200	0,47	0,58	0,70	0,93
Стойка СТ50-30-S цУТ1,5	300	0,73	0,92	1,10	1,47
Стойка СТ50-40-S цУТ1,5	400	0,93	1,17	1,40	1,87
Стойка СТ50-50-S цУТ1,5	500	1,20	1,50	1,80	2,40
Стойка СТ50-60-S цУТ1,5	600	1,40	1,75	2,10	2,80
Стойка СТ50-70-S цУТ1,5	700	1,67	2,08	2,50	3,33
Стойка СТ50-80-S цУТ1,5	800	1,87	2,33	2,80	3,73
Стойка СТ50-90-S цУТ1,5	900	2,13	2,67	3,20	4,27
Стойка СТ50-100-S цУТ1,5	1000	2,33	2,92	3,50	4,67
Стойка СТ50-110-S цУТ1,5	1100	2,60	3,25	3,90	5,20
Стойка СТ50-120-S цУТ1,5	1200	2,80	3,50	4,20	5,60
Стойка СТ50-130-S цУТ1,5	1300	3,07	3,83	4,60	6,13
Стойка СТ50-140-S цУТ1,5	1400	3,27	4,08	4,90	6,53
Стойка СТ50-150-S цУТ1,5	1500	3,53	4,42	5,30	7,07
Стойка СТ50-160-S цУТ1,5	1600	3,80	4,75	5,70	7,60
Стойка СТ50-170-S цУТ1,5	1700	4,00	5,00	6,00	8,00
Стойка СТ50-180-S цУТ1,5	1800	4,27	5,33	6,40	8,53
Стойка СТ50-190-S цУТ1,5	1900	4,47	5,58	6,70	8,93
Стойка СТ50-200-S цУТ1,5	2000	4,73	5,92	7,10	9,47
Стойка СТ50-220-S цУТ1,5	2200	5,20	6,50	7,80	10,40
Стойка СТ50-240-S цУТ1,5	2400	5,67	7,08	8,50	11,33
Стойка СТ50-260-S цУТ1,5	2600	6,13	7,67	9,20	12,27
Стойка СТ50-280-S цУТ1,5	2800	6,60	8,25	9,90	13,20
Стойка СТ50-300-S цУТ1,5	3000	7,07	8,83	10,60	14,13

Маркировка серии исполнения (в конце наименования изделия): УТ1,5 - Исполнение №1 (конвейерное оцинкование по методу Сендзимира), цУТ1,5 - Исполнение №2 (горячее оцинкование погружением по ГОСТ 9.307), Е - Исполнение №3 (нержавеющая сталь); H - расчетная высота; A - количество отверстий; S - расчетная толщина металла; M - расчетная масса

СТОЙКИ КАБЕЛЬНЫЕ

Работайте выгодно!

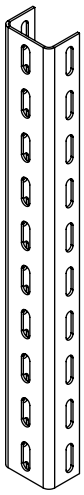

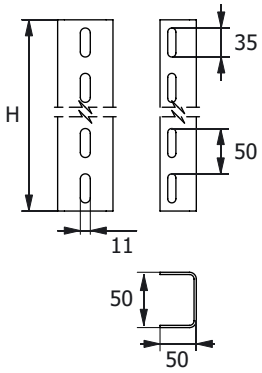

МУЛЬТИСИСТЕМА
ЗЭМИ ЕКАТЕРИНБУРГ

Наименование изделия	H, mm	M, (S=2.0) kg	M, (S=2.5) kg	M, (S=3.0) kg	M, (S=4.0) kg
Стойка CT50-20-S E	200	0,47	0,58	0,70	0,93
Стойка CT50-30-S E	300	0,73	0,92	1,10	1,47
Стойка CT50-40-S E	400	0,93	1,17	1,40	1,87
Стойка CT50-50-S E	500	1,20	1,50	1,80	2,40
Стойка CT50-60-S E	600	1,40	1,75	2,10	2,80
Стойка CT50-70-S E	700	1,67	2,08	2,50	3,33
Стойка CT50-80-S E	800	1,87	2,33	2,80	3,73
Стойка CT50-90-S E	900	2,13	2,67	3,20	4,27
Стойка CT50-100-S E	1000	2,33	2,92	3,50	4,67
Стойка CT50-110-S E	1100	2,60	3,25	3,90	5,20
Стойка CT50-120-S E	1200	2,80	3,50	4,20	5,60
Стойка CT50-130-S E	1300	3,07	3,83	4,60	6,13
Стойка CT50-140-S E	1400	3,27	4,08	4,90	6,53
Стойка CT50-150-S E	1500	3,53	4,42	5,30	7,07
Стойка CT50-160-S E	1600	3,80	4,75	5,70	7,60
Стойка CT50-170-S E	1700	4,00	5,00	6,00	8,00
Стойка CT50-180-S E	1800	4,27	5,33	6,40	8,53
Стойка CT50-190-S E	1900	4,47	5,58	6,70	8,93
Стойка CT50-200-S E	2000	4,73	5,92	7,10	9,47
Стойка CT50-220-S E	2200	5,20	6,50	7,80	10,40
Стойка CT50-240-S E	2400	5,67	7,08	8,50	11,33
Стойка CT50-260-S E	2600	6,13	7,67	9,20	12,27
Стойка CT50-280-S E	2800	6,60	8,25	9,90	13,20
Стойка CT50-300-S E	3000	7,07	8,83	10,60	14,13

Маркировка серии исполнения (в конце наименования изделия): УТ1,5 - Исполнение №1 (конвейерное оцинкование по методу Сендзимира), цУТ1,5 - Исполнение №2 (горячее оцинкование погружением по ГОСТ 9.307), Е - Исполнение №3 (нержавеющая сталь); H - расчетная высота; A - количество отверстий; S - расчетная толщина металла; M - расчетная масса

СТОЙКИ КАБЕЛЬНЫЕ

Работайте выгодно!

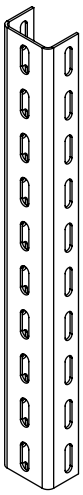

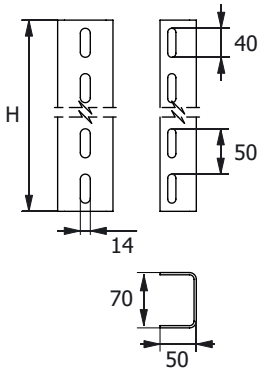

МУЛЬТИСИСТЕМА
ЗЭМИ ЕКАТЕРИНБУРГ

Наименование изделия	H, mm	M, (S=2.0) kg	M, (S=2.5) kg	M, (S=3.0) kg	M, (S=4.0) kg
Стойка СТ70-20-S УТ1,5	200	0,55	0,69	0,83	1,10
Стойка СТ70-30-S УТ1,5	300	0,80	1,00	1,20	1,60
Стойка СТ70-40-S УТ1,5	400	1,05	1,31	1,58	2,10
Стойка СТ70-50-S УТ1,5	500	1,35	1,69	2,03	2,70
Стойка СТ70-60-S УТ1,5	600	1,60	2,00	2,40	3,20
Стойка СТ70-70-S УТ1,5	700	1,85	2,31	2,78	3,70
Стойка СТ70-80-S УТ1,5	800	2,15	2,69	3,23	4,30
Стойка СТ70-90-S УТ1,5	900	2,40	3,00	3,60	4,80
Стойка СТ70-100-S УТ1,5	1000	2,65	3,31	3,98	5,30
Стойка СТ70-110-S УТ1,5	1100	2,95	3,69	4,43	5,90
Стойка СТ70-120-S УТ1,5	1200	3,20	4,00	4,80	6,40
Стойка СТ70-130-S УТ1,5	1300	3,45	4,31	5,18	6,90
Стойка СТ70-140-S УТ1,5	1400	3,75	4,69	5,63	7,50
Стойка СТ70-150-S УТ1,5	1500	4,00	5,00	6,00	8,00
Стойка СТ70-160-S УТ1,5	1600	4,25	5,31	6,38	8,50
Стойка СТ70-170-S УТ1,5	1700	4,55	5,69	6,83	9,10
Стойка СТ70-180-S УТ1,5	1800	4,80	6,00	7,20	9,60
Стойка СТ70-190-S УТ1,5	1900	5,05	6,31	7,58	10,10
Стойка СТ70-200-S УТ1,5	2000	5,35	6,69	8,03	10,70
Стойка СТ70-220-S УТ1,5	2200	5,85	7,31	8,78	11,70
Стойка СТ70-240-S УТ1,5	2400	6,40	8,00	9,60	12,80
Стойка СТ70-260-S УТ1,5	2600	6,95	8,69	10,43	13,90
Стойка СТ70-280-S УТ1,5	2800	7,45	9,31	11,18	14,90
Стойка СТ70-300-S УТ1,5	3000	8,00	10,00	12,00	16,00

Маркировка серии исполнения (в конце наименования изделия): УТ1,5 - Исполнение №1 (конвейерное оцинкование по методу Сендзимира), цУТ1,5 - Исполнение №2 (горячее оцинкование погружением по ГОСТ 9.307), Е - Исполнение №3 (нержавеющая сталь); H - расчетная высота; A - количество отверстий; S - расчетная толщина металла; M - расчетная масса

СТОЙКИ КАБЕЛЬНЫЕ

Работайте выгодно!

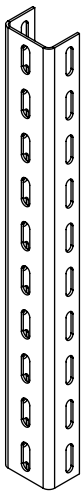

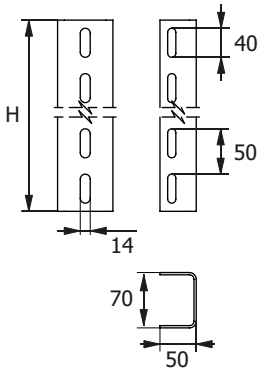

МУЛЬТИСИСТЕМА
ЗЭМИ ЕКАТЕРИНБУРГ

Наименование изделия	H, mm	M, (S=2.0) kg	M, (S=2.5) kg	M, (S=3.0) kg	M, (S=4.0) kg
Стойка СТ70-20-S цУТ1,5	200	0,55	0,69	0,83	1,10
Стойка СТ70-30-S цУТ1,5	300	0,80	1,00	1,20	1,60
Стойка СТ70-40-S цУТ1,5	400	1,05	1,31	1,58	2,10
Стойка СТ70-50-S цУТ1,5	500	1,35	1,69	2,03	2,70
Стойка СТ70-60-S цУТ1,5	600	1,60	2,00	2,40	3,20
Стойка СТ70-70-S цУТ1,5	700	1,85	2,31	2,78	3,70
Стойка СТ70-80-S цУТ1,5	800	2,15	2,69	3,23	4,30
Стойка СТ70-90-S цУТ1,5	900	2,40	3,00	3,60	4,80
Стойка СТ70-100-S цУТ1,5	1000	2,65	3,31	3,98	5,30
Стойка СТ70-110-S цУТ1,5	1100	2,95	3,69	4,43	5,90
Стойка СТ70-120-S цУТ1,5	1200	3,20	4,00	4,80	6,40
Стойка СТ70-130-S цУТ1,5	1300	3,45	4,31	5,18	6,90
Стойка СТ70-140-S цУТ1,5	1400	3,75	4,69	5,63	7,50
Стойка СТ70-150-S цУТ1,5	1500	4,00	5,00	6,00	8,00
Стойка СТ70-160-S цУТ1,5	1600	4,25	5,31	6,38	8,50
Стойка СТ70-170-S цУТ1,5	1700	4,55	5,69	6,83	9,10
Стойка СТ70-180-S цУТ1,5	1800	4,80	6,00	7,20	9,60
Стойка СТ70-190-S цУТ1,5	1900	5,05	6,31	7,58	10,10
Стойка СТ70-200-S цУТ1,5	2000	5,35	6,69	8,03	10,70
Стойка СТ70-220-S цУТ1,5	2200	5,85	7,31	8,78	11,70
Стойка СТ70-240-S цУТ1,5	2400	6,40	8,00	9,60	12,80
Стойка СТ70-260-S цУТ1,5	2600	6,95	8,69	10,43	13,90
Стойка СТ70-280-S цУТ1,5	2800	7,45	9,31	11,18	14,90
Стойка СТ70-300-S цУТ1,5	3000	8,00	10,00	12,00	16,00

Маркировка серии исполнения (в конце наименования изделия): УТ1,5 - Исполнение №1 (конвейерное оцинкование по методу Сендзимира), цУТ1,5 - Исполнение №2 (горячее оцинкование погружением по ГОСТ 9.307), Е - Исполнение №3 (нержавеющая сталь); H - расчетная высота; A - количество отверстий; S - расчетная толщина металла; M - расчетная масса

СТОЙКИ КАБЕЛЬНЫЕ

Работайте выгодно!

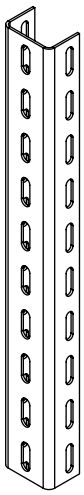

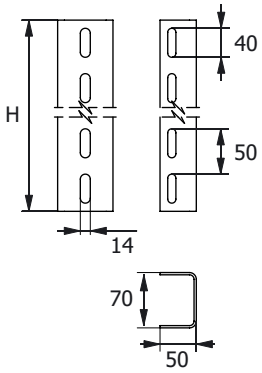

МУЛЬТИСИСТЕМА
ЗЭМИ ЕКАТЕРИНБУРГ

Наименование изделия	H, mm	M, (S=2.0) kg	M, (S=2.5) kg	M, (S=3.0) kg	M, (S=4.0) kg
Стойка CT70-20-S E	200	0,55	0,69	0,83	1,10
Стойка CT70-30-S E	300	0,80	1,00	1,20	1,60
Стойка CT70-40-S E	400	1,05	1,31	1,58	2,10
Стойка CT70-50-S E	500	1,35	1,69	2,03	2,70
Стойка CT70-60-S E	600	1,60	2,00	2,40	3,20
Стойка CT70-70-S E	700	1,85	2,31	2,78	3,70
Стойка CT70-80-S E	800	2,15	2,69	3,23	4,30
Стойка CT70-90-S E	900	2,40	3,00	3,60	4,80
Стойка CT70-100-S E	1000	2,65	3,31	3,98	5,30
Стойка CT70-110-S E	1100	2,95	3,69	4,43	5,90
Стойка CT70-120-S E	1200	3,20	4,00	4,80	6,40
Стойка CT70-130-S E	1300	3,45	4,31	5,18	6,90
Стойка CT70-140-S E	1400	3,75	4,69	5,63	7,50
Стойка CT70-150-S E	1500	4,00	5,00	6,00	8,00
Стойка CT70-160-S E	1600	4,25	5,31	6,38	8,50
Стойка CT70-170-S E	1700	4,55	5,69	6,83	9,10
Стойка CT70-180-S E	1800	4,80	6,00	7,20	9,60
Стойка CT70-190-S E	1900	5,05	6,31	7,58	10,10
Стойка CT70-200-S E	2000	5,35	6,69	8,03	10,70
Стойка CT70-220-S E	2200	5,85	7,31	8,78	11,70
Стойка CT70-240-S E	2400	6,40	8,00	9,60	12,80
Стойка CT70-260-S E	2600	6,95	8,69	10,43	13,90
Стойка CT70-280-S E	2800	7,45	9,31	11,18	14,90
Стойка CT70-300-S E	3000	8,00	10,00	12,00	16,00

Маркировка серии исполнения (в конце наименования изделия): УТ1,5 - Исполнение №1 (конвейерное оцинкование по методу Сендзимира), цУТ1,5 - Исполнение №2 (горячее оцинкование погружением по ГОСТ 9.307), Е - Исполнение №3 (нержавеющая сталь); H - расчетная высота; A - количество отверстий; S - расчетная толщина металла; M - расчетная масса

СТОЙКИ КАБЕЛЬНЫЕ

Работайте выгодно!

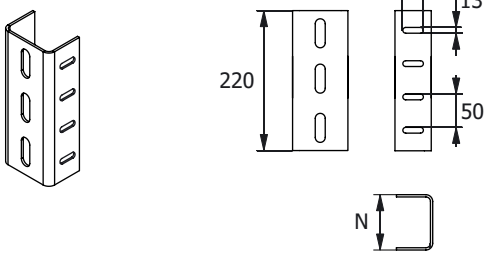

МУЛЬТИСИСТЕМА
ЗЭМИ ЕКАТЕРИНБУРГ

Наименование изделия	N, mm	M, (S=2.0) kg	M, (S=2.5) kg	M, (S=3.0) kg	M, (S=4.0) kg
Соединитель стоек ССТ-1-S УТ1,5	54	0,40	0,50	0,60	0,80
Соединитель стоек ССТ-2-S УТ1,5	54	0,40	0,50	0,60	0,80
Соединитель стоек ССТ-3-S УТ1,5	54	0,40	0,50	0,60	0,80
Соединитель стоек ССТ-1-S цУТ1,5	42	0,50	0,60	0,70	0,90
Соединитель стоек ССТ-2-S цУТ1,5	42	0,50	0,60	0,70	0,90
Соединитель стоек ССТ-3-S цУТ1,5	42	0,50	0,60	0,70	0,90
Соединитель стоек ССТ-1-S E	62	0,60	0,70	0,80	1,10
Соединитель стоек ССТ-2-S E	62	0,60	0,70	0,80	1,10
Соединитель стоек ССТ-3-S E	62	0,60	0,70	0,80	1,10

Маркировка серии исполнения (в конце наименования изделия): УТ1,5 - Исполнение №1 (конвейерное оцинкование по методу Сендзимира), цУТ1,5 - Исполнение №2 (горячее оцинкование погружением по ГОСТ 9.307), E - Исполнение №3 (нержавеющая сталь); H - расчетная высота; A - количество отверстий; S - расчетная толщина металла; M - расчетная масса

СТОЙКИ КАБЕЛЬНЫЕ

Работайте выгодно!

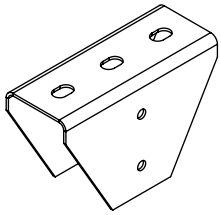

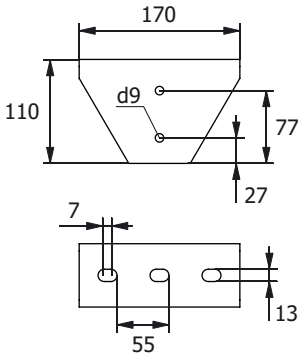

МУЛЬТИСИСТЕМА
ЗЭМИ ЕКАТЕРИНБУРГ

Наименование изделия	M, kg
Косынка КП-2 УТ1,5	0,64
Косынка КП-2,5 УТ1,5	0,80
Косынка КП-3 УТ1,5	0,96
Косынка КП-4 УТ1,5	1,30
Косынка КП-2 цТ1,5	0,64
Косынка КП-2,5 цУТ1,5	0,80
Косынка КП-3 цУТ1,5	0,96
Косынка КП-4 цУТ1,5	1,30
Косынка КП-2 Е	0,64
Косынка КП-2,5 Е	0,80
Косынка КП-3 Е	0,96
Косынка КП-4 Е	1,30

Маркировка серии исполнения (в конце наименования изделия): УТ1,5 - Исполнение №1 (конвейерное оцинкование по методу Сендзимира), цУТ1,5 - Исполнение №2 (горячее оцинкование погружением по ГОСТ 9.307), Е - Исполнение №3 (нержавеющая сталь); Н - расчетная высота; А - количество отверстий; S - расчетная толщина металла; М - расчетная масса

СТОЙКИ КАБЕЛЬНЫЕ

Работайте выгодно!

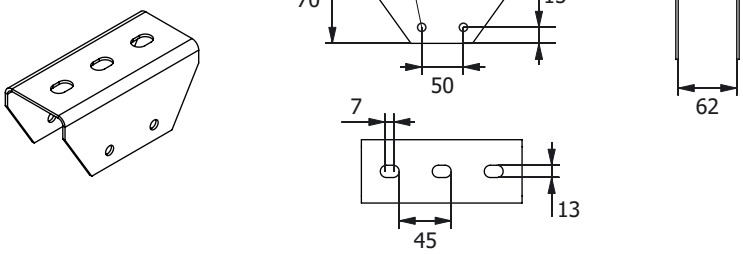

МУЛЬТИСИСТЕМА
ЗЭМИ ЕКАТЕРИНБУРГ

Наименование изделия	M, kg
Косынка КБ-2 УТ1,5	1,28
Косынка КБ-2,5 УТ1,5	1,60
Косынка КБ-3 УТ1,5	1,92
Косынка КБ-4 УТ1,5	2,00
Косынка КБ-2 цТ1,5	1,28
Косынка КБ-2,5 цУТ1,5	1,60
Косынка КБ-3 цУТ1,5	1,92
Косынка КБ-4 цУТ1,5	2,00
Косынка КБ-2 Е	1,28
Косынка КБ-2,5 Е	1,60
Косынка КБ-3 Е	1,92
Косынка КБ-4 Е	2,00

Маркировка серии исполнения (в конце наименования изделия): УТ1,5 - Исполнение №1 (конвейерное оцинкование по методу Сендзимира), цУТ1,5 - Исполнение №2 (горячее оцинкование погружением по ГОСТ 9.307), Е - Исполнение №3 (нержавеющая сталь); H - расчетная высота; A - количество отверстий; S - расчетная толщина металла; M - расчетная масса

СТОЙКИ КАБЕЛЬНЫЕ

Работайте выгодно!

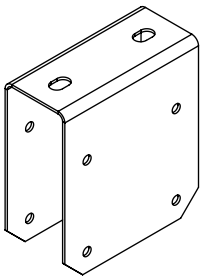

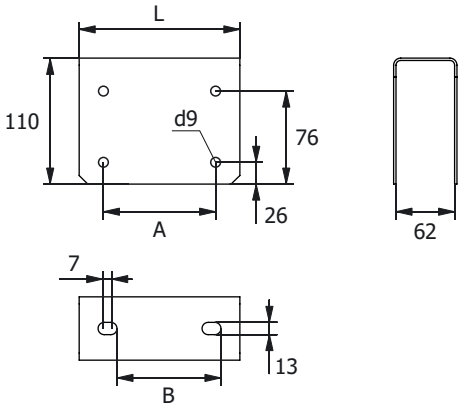

МУЛЬТИСИСТЕМА
ЗЭМИ ЕКАТЕРИНБУРГ

Наименование изделия	L	A	B	M, kg
Косынка КД-2 УТ1,5	109	71	69	0,48
Косынка КД-2,5 УТ1,5	109	71	69	0,60
Косынка КД-3 УТ1,5	109	71	69	0,72
Косынка КД-4 УТ1,5	109	71	69	1,00
Косынка КТ-2 УТ1,5	74	36	38	0,32
Косынка КТ-2,5 УТ1,5	74	36	38	0,40
Косынка КТ-3 УТ1,5	74	36	38	0,48
Косынка КТ-4 УТ1,5	74	36	38	0,70
Косынка КД-2 цТ1,5	109	71	69	0,48
Косынка КД-2,5 цУТ1,5	109	71	69	0,60
Косынка КД-3 цУТ1,5	109	71	69	0,72
Косынка КД-4 цУТ1,5	109	71	69	1,00
Косынка КТ-2 цУТ1,5	74	36	38	0,32
Косынка КТ-2,5 цУТ1,5	74	36	38	0,40
Косынка КТ-3 цУТ1,5	74	36	38	0,48
Косынка КТ-4 цУТ1,5	74	36	38	0,70
Косынка КД-2 Е	109	71	69	0,48
Косынка КД-2,5 Е	109	71	69	0,60
Косынка КД-3 Е	109	71	69	0,72
Косынка КД-4 Е	109	71	69	1,00
Косынка КТ-2 Е	74	36	38	0,32
Косынка КТ-2,5 Е	74	36	38	0,40
Косынка КТ-3 Е	74	36	38	0,48
Косынка КТ-4 Е	74	36	38	0,70

Маркировка серии исполнения (в конце наименования изделия): УТ1,5 - Исполнение №1 (конвейерное оцинкование по методу Сендзимира), цУТ1,5 - Исполнение №2 (горячее оцинкование погружением по ГОСТ 9.307), Е - Исполнение №3 (нержавеющая сталь); H - расчетная высота; A - количество отверстий; S - расчетная толщина металла; M - расчетная масса

СТОЙКИ КАБЕЛЬНЫЕ

Работайте выгодно!

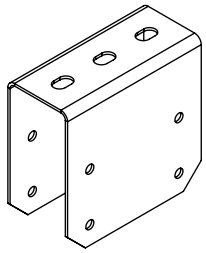

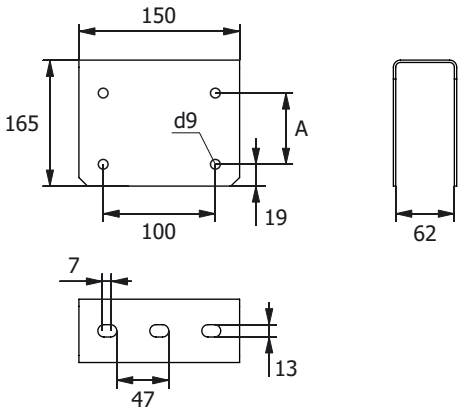

МУЛЬТИСИСТЕМА
ЗЭМИ ЕКАТЕРИНБУРГ

Наименование изделия	A	M, kg
Косынка КБД-2 УТ1,5	71	0,96
Косынка КБД-2,5 УТ1,5	71	1,20
Косынка КБД-3 УТ1,5	71	1,44
Косынка КБД-4 УТ1,5	71	2,00
Косынка КБТ-2 УТ1,5	36	0,80
Косынка КБТ-2,5 УТ1,5	36	1,00
Косынка КБТ-3 УТ1,5	36	1,20
Косынка КБТ-4 УТ1,5	36	1,60
Косынка КБД-2 цТ1,5	71	0,96
Косынка КБД-2,5 цУТ1,5	71	1,20
Косынка КБД-3 цУТ1,5	71	1,44
Косынка КБД-4 цУТ1,5	71	2,00
Косынка КБТ-2 цУТ1,5	36	0,80
Косынка КБТ-2,5 цУТ1,5	36	1,00
Косынка КБТ-3 цУТ1,5	36	1,20
Косынка КБТ-4 цУТ1,5	36	1,60
Косынка КБД-2 Е	71	0,96
Косынка КБД-2,5 Е	71	1,20
Косынка КБД-3 Е	71	1,44
Косынка КБД-4 Е	71	2,00
Косынка КБТ-2 Е	36	0,80
Косынка КБТ-2,5 Е	36	1,00
Косынка КБТ-3 Е	36	1,20
Косынка КБТ-4 Е	36	1,60

Маркировка серии исполнения (в конце наименования изделия): УТ1,5 - Исполнение №1 (конвейерное оцинкование по методу Сендзимира), цУТ1,5 - Исполнение №2 (горячее оцинкование погружением по ГОСТ 9.307), Е - Исполнение №3 (нержавеющая сталь); H - расчетная высота; A - количество отверстий; S - расчетная толщина металла; M - расчетная масса

СТОЙКИ КАБЕЛЬНЫЕ

Работайте выгодно!

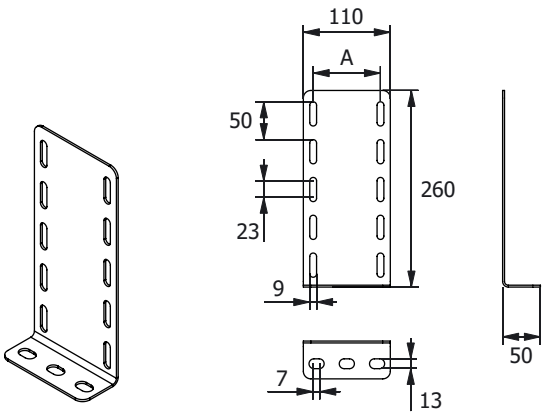

МУЛЬТИСИСТЕМА
ЗЭМИ ЕКАТЕРИНБУРГ

Наименование изделия	A	M, kg
Основание ОСД-2 УТ1,5	71	0,48
Основание ОСД-2,5 УТ1,5	71	0,60
Основание ОСД-3 УТ1,5	71	0,72
Основание ОСД-4 УТ1,5	71	1,00
Основание ОСД-2 цУТ1,5	71	0,48
Основание ОСД-2,5 цУТ1,5	71	0,60
Основание ОСД-3 цУТ1,5	71	0,72
Основание ОСД-4 цУТ1,5	71	1,00
Основание ОСД-2 Е	71	0,48
Основание ОСД-2,5 Е	71	0,60
Основание ОСД-3 Е	71	0,72
Основание ОСД-4 Е	71	1,00

Маркировка серии исполнения (в конце наименования изделия): УТ1,5 - Исполнение №1 (конвейерное оцинкование по методу Сендзимира), цУТ1,5 - Исполнение №2 (горячее оцинкование погружением по ГОСТ 9.307), Е - Исполнение №3 (нержавеющая сталь); H - расчетная высота; A - количество отверстий; S - расчетная толщина металла; M - расчетная масса

СТОЙКИ КАБЕЛЬНЫЕ

Работайте выгодно!

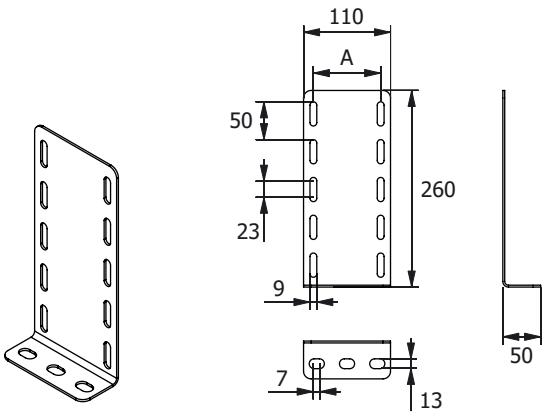

МУЛЬТИСИСТЕМА
ЗЭМИ ЕКАТЕРИНБУРГ

Наименование изделия	A	M, kg
Основание ОСТ-2 УТ1,5	36	0,48
Основание ОСТ-2,5 УТ1,5	36	0,60
Основание ОСТ-3 УТ1,5	36	0,72
Основание ОСТ-4 УТ1,5	36	1,00
Основание ОСТ-2 цУТ1,5	36	0,48
Основание ОСТ-2,5 цУТ1,5	36	0,60
Основание ОСТ-3 цУТ1,5	36	0,72
Основание ОСТ-4 цУТ1,5	36	1,00
Основание ОСТ-2 Е	36	0,48
Основание ОСТ-2,5 Е	36	0,60
Основание ОСТ-3 Е	36	0,72
Основание ОСТ-4 Е	36	1,00

Маркировка серии исполнения (в конце наименования изделия): УТ1,5 - Исполнение №1 (конвейерное оцинкование по методу Сендзимира), цУТ1,5 - Исполнение №2 (горячее оцинкование погружением по ГОСТ 9.307), Е - Исполнение №3 (нержавеющая сталь); H - расчетная высота; A - количество отверстий; S - расчетная толщина металла; M - расчетная масса

АКСЕССУАРЫ , ХОМУТЫ И ПР.

Аксессуары необходимы для монтажа кабельных линий. В системе аксессуаров представлен широкий ассортимент известных марок изделий различных конфигураций, диаметров и длин. В систему аксессуаров входят кабельные хомуты, шпильки, струбцины, болты, гайки и пр. в четырех исполнениях.

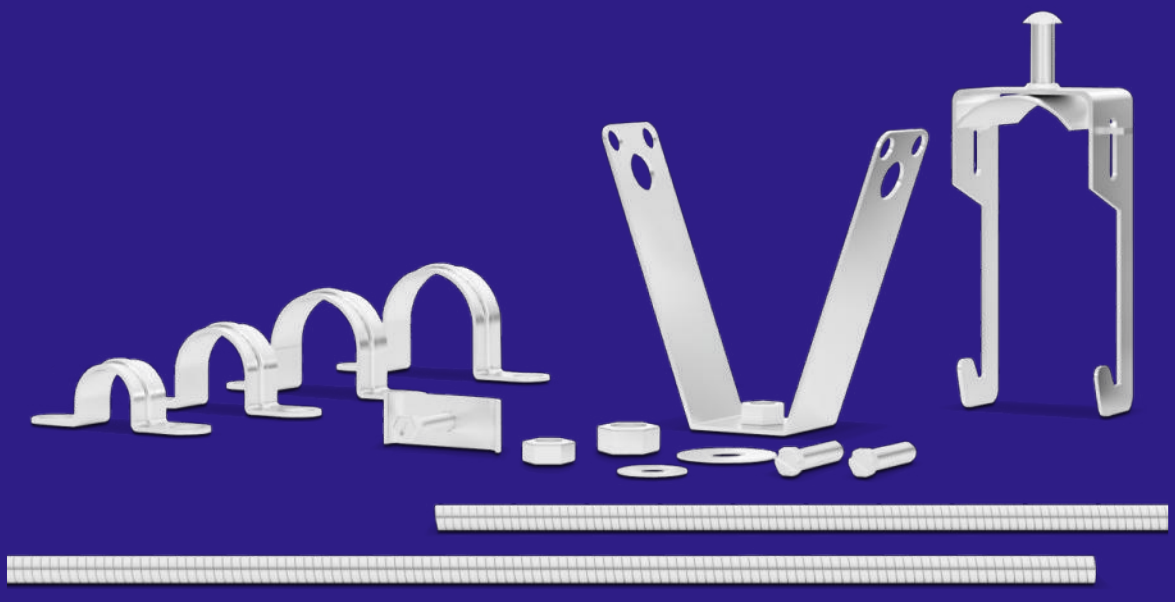

ЗЭМИ ЕКАТЕРИНБУРГ

МУЛЬТИСИСТЕМА

АКСЕССУАРЫ

Работайте выгодно!

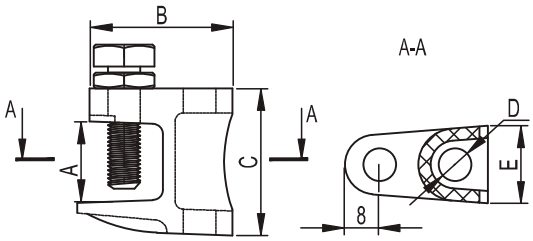

МУЛЬТИСИСТЕМА
ЗЭМИ ЕКАТЕРИНБУРГ

Наименование изделия	A, mm	D, mm	B, mm	E, mm	C, mm	Qmax, kg
Струбцина крепления шпилек M6	18	6	35	19	36	120
Струбцина крепления шпилек M8	18	8	35	19	36	180
Струбцина крепления шпилек M10	20	10	40	22	42	250
Струбцина крепления шпилек M12	26	12	48,5	24	54	350
Струбцина крепления шпилек M6 HDZ	18	6	35	19	36	120
Струбцина крепления шпилек M8 HDZ	18	8	35	19	36	180
Струбцина крепления шпилек M10 HDZ	20	10	40	22	42	250
Струбцина крепления шпилек M12 HDZ	26	12	48,5	24	54	350
Струбцина крепления шпилек M6 INOX	18	6	35	19	36	120
Струбцина крепления шпилек M8 INOX	18	8	35	19	36	180
Струбцина крепления шпилек M10 INOX	20	10	40	22	42	250
Струбцина крепления шпилек M12 INOX	26	12	48,5	24	54	350

Маркировка серии исполнения (в конце наименования изделия): БЕЗ ИНДЕКСА - Исполнение №1 (конвейерное оцинкование по методу Сендзимира), HDZ - Исполнение №2 (горячее оцинкование погружением по ГОСТ 9.307), INOX - Исполнение №3 (нержавеющая сталь); A - максимальный расчетный габарит; D - расчетный диаметр резьбы; B - расчетный габарит; E - расчетный габарит; C - расчетный габарит; Qmax - максимальная нагрузка

АКСЕССУАРЫ

Работайте выгодно!

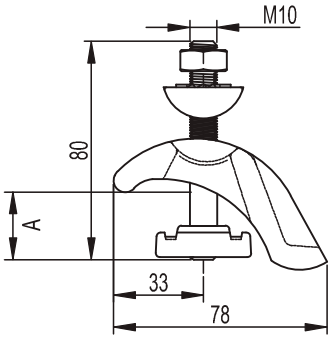

МУЛЬТИСИСТЕМА
ЗЭМИ ЕКАТЕРИНБУРГ

Наименование изделия	A, mm	Qmax, kg
Струбцина крепления к двутавровой балке M10	30	1500
Струбцина крепления к двутавровой балке M10 HDZ	30	1500
Струбцина крепления к двутавровой балке M10 INOX	30	1500

Маркировка серии исполнения (в конце наименования изделия): БЕЗ ИНДЕКСА - Исполнение №1 (конвейерное оцинкование по методу Сендзимира), HDZ - Исполнение №2 (горячее оцинкование погружением по ГОСТ 9.307), INOX - Исполнение №3 (нержавеющая сталь); A - максимальный расчетный габарит; Qmax - максимальная нагрузка

АКСЕССУАРЫ

Работайте выгодно!

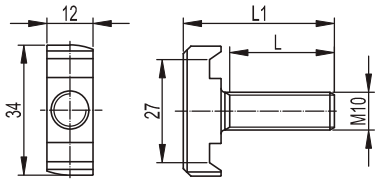

МУЛЬТИСИСТЕМА
ЗЭМИ ЕКАТЕРИНБУРГ

Наименование изделия	L, mm	L1, mm	D, mm
Винт для крепления к С-образному профилю М10х30	30	40	10
Винт для крепления к С-образному профилю М10х50	50	60	10
Винт для крепления к С-образному профилю М10х30 HDZ	30	40	10
Винт для крепления к С-образному профилю М10х50 HDZ	50	60	10
Винт для крепления к С-образному профилю М10х30 INOX	30	40	10
Винт для крепления к С-образному профилю М10х50 INOX	50	60	10

Маркировка серии исполнения (в конце наименования изделия): БЕЗ ИНДЕКСА - Исполнение №1 (конвейерное оцинкование по методу Сендзимира), HDZ - Исполнение №2 (горячее оцинкование погружением по ГОСТ 9.307), INOX - Исполнение №3 (нержавеющая сталь); L - расчетный габарит; L1 - расчетный габарит; D - расчетный габарит; D1 - расчетный габарит.

АКСЕССУАРЫ

Работайте выгодно!

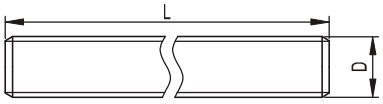

МУЛЬТИСИСТЕМА
ЗЭМИ ЕКАТЕРИНБУРГ

Наименование изделия	D, mm	L, mm
Шпилька М6х1000	6	1000
Шпилька М6х2000	6	2000
Шпилька М8х1000	8	1000
Шпилька М8х2000	8	2000
Шпилька М10х1000	10	1000
Шпилька М10х2000	10	2000
Шпилька М12х1000	12	1000
Шпилька М12х2000	12	2000
Шпилька М16х1000	16	1000
Шпилька М16х2000	16	2000
Шпилька М6х1000 INOX	6	1000
Шпилька М6х2000 INOX	6	2000
Шпилька М8х1000 INOX	8	1000
Шпилька М8х2000 INOX	8	2000
Шпилька М10х1000 INOX	10	1000
Шпилька М10х2000 INOX	10	2000
Шпилька М12х1000 INOX	12	1000
Шпилька М12х2000 INOX	12	2000
Шпилька М16х1000 INOX	16	1000
Шпилька М16х2000 INOX	16	2000

Маркировка серии исполнения (в конце наименования изделия): БЕЗ ИНДЕКСА - Исполнение №1 (конвейерное оцинкование по методу Сендзимира), HDZ - Исполнение №2 (горячее оцинкование погружением по ГОСТ 9.307), INOX - Исполнение №3 (нержавеющая сталь); L - расчетный габарит; L1 - расчетный габарит; D - расчетный габарит; D1 - расчетный габарит.

АКСЕССУАРЫ

Работайте выгодно!

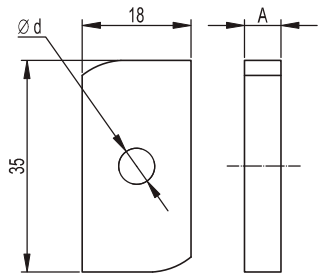

МУЛЬТИСИСТЕМА
ЗЭМИ ЕКАТЕРИНБУРГ

Наименование изделия	A, mm
Гайка канальная для подвешивания профиля M6	6,00
Гайка канальная для подвешивания профиля M8	6,00
Гайка канальная для подвешивания профиля M10	8,00
Гайка канальная для подвешивания профиля M12	9,10
Гайка канальная для подвешивания профиля M6 HDZ	6,00
Гайка канальная для подвешивания профиля M8 HDZ	6,00
Гайка канальная для подвешивания профиля M10 HDZ	8,00
Гайка канальная для подвешивания профиля M12 HDZ	9,10
Гайка канальная для подвешивания профиля M6 INOX	6,00
Гайка канальная для подвешивания профиля M8 INOX	6,00
Гайка канальная для подвешивания профиля M10 INOX	8,00
Гайка канальная для подвешивания профиля M12 INOX	9,10

Маркировка серии исполнения (в конце наименования изделия): БЕЗ ИНДЕКСА - Исполнение №1 (конвейерное оцинкование по методу Сендзимира), HDZ - Исполнение №2 (горячее оцинкование погружением по ГОСТ 9.307), INOX - Исполнение №3 (нержавеющая сталь); H - расчетная высота; A - количество отверстий; S - расчетная толщина металла; M - расчетная масса

АКСЕССУАРЫ

Работайте выгодно!

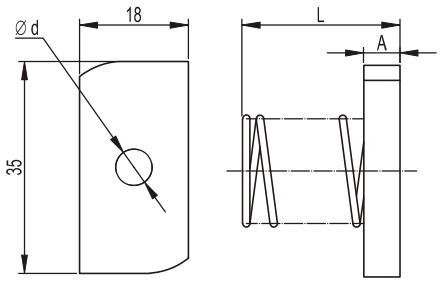

МУЛЬТИСИСТЕМА
ЗЭМИ ЕКАТЕРИНБУРГ

Наименование изделия	A, mm
Гайка канальная с пружиной для подвешивания профиля M6	5,50
Гайка канальная с пружиной для подвешивания профиля M8	7,50
Гайка канальная с пружиной для подвешивания профиля M10	8,80
Гайка канальная с пружиной для подвешивания профиля M12	11,50
Гайка канальная с пружиной для подвешивания профиля M6 HDZ	5,50
Гайка канальная с пружиной для подвешивания профиля M8 HDZ	7,50
Гайка канальная с пружиной для подвешивания профиля M10 HDZ	8,80
Гайка канальная с пружиной для подвешивания профиля M12 HDZ	11,50
Гайка канальная с пружиной для подвешивания профиля M6 INOX	5,50
Гайка канальная с пружиной для подвешивания профиля M8 INOX	7,50
Гайка канальная с пружиной для подвешивания профиля M10 INOX	8,80
Гайка канальная с пружиной для подвешивания профиля M12 INOX	11,50

Маркировка серии исполнения (в конце наименования изделия): БЕЗ ИНДЕКСА - Исполнение №1 (конвейерное оцинкование по методу Сендзимира), HDZ - Исполнение №2 (горячее оцинкование погружением по ГОСТ 9.307), INOX - Исполнение №3 (нержавеющая сталь); H - расчетная высота; A - количество отверстий; S - расчетная толщина металла; M - расчетная масса

АКСЕССУАРЫ

Работайте выгодно!

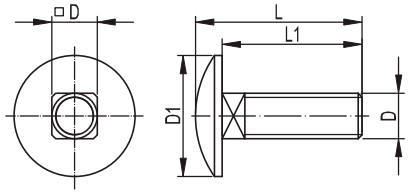

МУЛЬТИСИСТЕМА
ЗЭМИ ЕКАТЕРИНБУРГ

Наименование изделия	L, mm	L1, mm	D, mm	D1, mm
Винт с квадратным подголовником М6х16	19,88	16	6,00	16,55
Винт с квадратным подголовником М6х20	23,88	20	6,00	16,55
Винт с квадратным подголовником М6х25	28,88	25	6,00	16,55
Винт с квадратным подголовником М8х20	24,88	20	8,00	20,65
Винт с квадратным подголовником М8х35	39,88	35	8,00	20,65
Винт с квадратным подголовником М10х25	30,38	35	10,00	20,65
Винт с квадратным подголовником М6х16 HDZ	19,88	16	6,00	16,55
Винт с квадратным подголовником М6х20 HDZ	23,88	20	6,00	16,55
Винт с квадратным подголовником М6х25 HDZ	28,88	25	6,00	16,55
Винт с квадратным подголовником М8х20 HDZ	24,88	20	8,00	20,65
Винт с квадратным подголовником М8х35 HDZ	39,88	35	8,00	20,65
Винт с квадратным подголовником М10х25 HDZ	30,38	35	10,00	20,65
Винт с квадратным подголовником М6х16 INOX	19,88	16	6,00	16,55
Винт с квадратным подголовником М6х20 INOX	23,88	20	6,00	16,55
Винт с квадратным подголовником М6х25 INOX	28,88	25	6,00	16,55
Винт с квадратным подголовником М8х20 INOX	24,88	20	8,00	20,65
Винт с квадратным подголовником М8х35 INOX	39,88	35	8,00	20,65
Винт с квадратным подголовником М10х25 INOX	30,38	35	10,00	20,65

Маркировка серии исполнения (в конце наименования изделия): БЕЗ ИНДЕКСА - Исполнение №1 (конвейерное оцинкование по методу Сендзимира), HDZ - Исполнение №2 (горячее оцинкование погружением по ГОСТ 9.307), INOX - Исполнение №3 (нержавеющая сталь); L - расчетный габарит; L1 - расчетный габарит; D - расчетный габарит; D1 - расчетный габарит.

АКСЕССУАРЫ

Работайте выгодно!

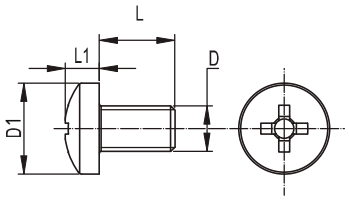

МУЛЬТИСИСТЕМА
ЗЭМИ ЕКАТЕРИНБУРГ

Наименование изделия	L, mm	L1, mm	D, mm	D1, mm
Винт с полуцилиндрической головкой М6х10	10	4,60	6,00	12,00
Винт с полуцилиндрической головкой М6х12	12	4,60	6,00	12,00
Винт с полуцилиндрической головкой М6х20	20	4,60	6,00	12,00
Винт с полуцилиндрической головкой М6х10 HDZ	10	4,60	6,00	12,00
Винт с полуцилиндрической головкой М6х12 HDZ	12	4,60	6,00	12,00
Винт с полуцилиндрической головкой М6х20 HDZ	20	4,60	6,00	12,00
Винт с полуцилиндрической головкой М6х10 INOX	10	4,60	6,00	12,00
Винт с полуцилиндрической головкой М6х12 INOX	12	4,60	6,00	12,00
Винт с полуцилиндрической головкой М6х20 INOX	20	4,60	6,00	12,00

Маркировка серии исполнения (в конце наименования изделия): БЕЗ ИНДЕКСА - Исполнение №1 (конвейерное оцинкование по методу Сендзимира), HDZ - Исполнение №2 (горячее оцинкование погружением по ГОСТ 9.307), INOX - Исполнение №3 (нержавеющая сталь); L - расчетный габарит; L1 - расчетный габарит; D - расчетный габарит; D1 - расчетный габарит.

АКСЕССУАРЫ

Работайте выгодно!

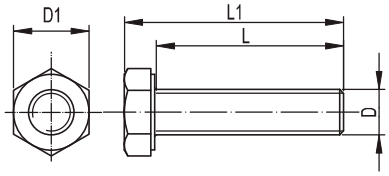

МУЛЬТИСИСТЕМА
ЗЭМИ ЕКАТЕРИНБУРГ

Наименование изделия	L, mm	L1, mm	D, mm	D1, mm
Болт с шестигранной головкой М6х8	8	12	6	10
Болт с шестигранной головкой М6х12	12	16	6	10
Болт с шестигранной головкой М6х20	20	24	6	10
Болт с шестигранной головкой М6х25	25	29	6	10
Болт с шестигранной головкой М6х45	45	49	6	10
Болт с шестигранной головкой М8х16	16	21,3	8	13
Болт с шестигранной головкой М8х25	25	30,3	8	13
Болт с шестигранной головкой М8х30	30	35,3	8	13
Болт с шестигранной головкой М8х40	40	45,3	8	13
Болт с шестигранной головкой М8х50	50	55,3	8	13
Болт с шестигранной головкой М8х80	80	85,3	8	13
Болт с шестигранной головкой М10х25	25	31,4	10	17
Болт с шестигранной головкой М10х30	30	36,4	10	17
Болт с шестигранной головкой М10х35	35	41,4	10	17
Болт с шестигранной головкой М10х40	40	46,4	10	17
Болт с шестигранной головкой М10х50	50	56,4	10	17
Болт с шестигранной головкой М10х60	60	66,4	10	17
Болт с шестигранной головкой М10х70	70	76,4	10	17
Болт с шестигранной головкой М10х80	80	86,4	10	17
Болт с шестигранной головкой М10х90	90	96,4	10	17
Болт с шестигранной головкой М10х100	100	106,4	10	17
Болт с шестигранной головкой М10х110	110	116,4	10	17
Болт с шестигранной головкой М10х120	120	126,4	10	17
Болт с шестигранной головкой М12х40	40	47,5	12	19
Болт с шестигранной головкой М12х50	50	57,5	12	19
Болт с шестигранной головкой М12х55	55	62,5	12	19

Маркировка серии исполнения (в конце наименования изделия): БЕЗ ИНДЕКСА - Исполнение №1 (конвейерное оцинкование по методу Сендзимира), HDZ - Исполнение №2 (горячее оцинкование погружением по ГОСТ 9.307), INOX - Исполнение №3 (нержавеющая сталь); L - расчетный габарит; L1 - расчетный габарит; D - расчетный габарит; D1 - расчетный габарит.

АКСЕССУАРЫ

Работайте выгодно!

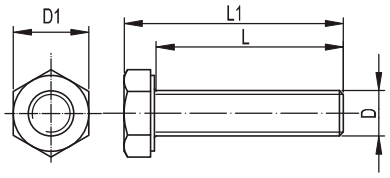

МУЛЬТИСИСТЕМА
ЗЭМИ ЕКАТЕРИНБУРГ

Наименование изделия	L, mm	L1, mm	D, mm	D1, mm
Болт с шестигранной головкой М12х65	65	72,5	12	19
Болт с шестигранной головкой М12х80	80	87,5	12	19
Болт с шестигранной головкой М14х40	40	48,8	14	22
Болт с шестигранной головкой М16х45	45	55	16	24
Болт с шестигранной головкой М16х60	60	70	16	24

Маркировка серии исполнения (в конце наименования изделия): БЕЗ ИНДЕКСА - Исполнение №1 (конвейерное оцинкование по методу Сендзимира), HDZ - Исполнение №2 (горячее оцинкование погружением по ГОСТ 9.307), INOX - Исполнение №3 (нержавеющая сталь); L - расчетный габарит; L1 - расчетный габарит; D - расчетный габарит; D1 - расчетный габарит.

АКСЕССУАРЫ

Работайте выгодно!

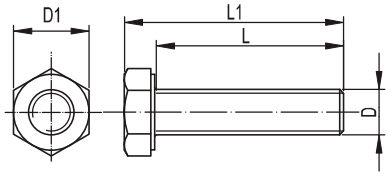

МУЛЬТИСИСТЕМА
ЗЭМИ ЕКАТЕРИНБУРГ

Наименование изделия	L, mm	L1, mm	D, mm	D1, mm
Болт с шестигранной головкой M6x8 HDZ	8	12	6	10
Болт с шестигранной головкой M6x12 HDZ	12	16	6	10
Болт с шестигранной головкой M6x20 HDZ	20	24	6	10
Болт с шестигранной головкой M6x25 HDZ	25	29	6	10
Болт с шестигранной головкой M6x45 HDZ	45	49	6	10
Болт с шестигранной головкой M8x16 HDZ	16	21,3	8	13
Болт с шестигранной головкой M8x25 HDZ	25	30,3	8	13
Болт с шестигранной головкой M8x30 HDZ	30	35,3	8	13
Болт с шестигранной головкой M8x40 HDZ	40	45,3	8	13
Болт с шестигранной головкой M8x50 HDZ	50	55,3	8	13
Болт с шестигранной головкой M8x80 HDZ	80	85,3	8	13
Болт с шестигранной головкой M10x25 HDZ	25	31,4	10	17
Болт с шестигранной головкой M10x30 HDZ	30	36,4	10	17
Болт с шестигранной головкой M10x35 HDZ	35	41,4	10	17
Болт с шестигранной головкой M10x40 HDZ	40	46,4	10	17
Болт с шестигранной головкой M10x50 HDZ	50	56,4	10	17
Болт с шестигранной головкой M10x60 HDZ	60	66,4	10	17
Болт с шестигранной головкой M10x70 HDZ	70	76,4	10	17
Болт с шестигранной головкой M10x80 HDZ	80	86,4	10	17
Болт с шестигранной головкой M10x90 HDZ	90	96,4	10	17
Болт с шестигранной головкой M10x100 HDZ	100	106,4	10	17
Болт с шестигранной головкой M10x110 HDZ	110	116,4	10	17
Болт с шестигранной головкой M10x120 HDZ	120	126,4	10	17
Болт с шестигранной головкой M12x40 HDZ	40	47,5	12	19
Болт с шестигранной головкой M12x50 HDZ	50	57,5	12	19
Болт с шестигранной головкой M12x55 HDZ	55	62,5	12	19

Маркировка серии исполнения (в конце наименования изделия): БЕЗ ИНДЕКСА - Исполнение №1 (конвейерное оцинкование по методу Сендзимира), HDZ - Исполнение №2 (горячее оцинкование погружением по ГОСТ 9.307), INOX - Исполнение №3 (нержавеющая сталь); L - расчетный габарит; L1 - расчетный габарит; D - расчетный габарит; D1 - расчетный габарит.

АКСЕССУАРЫ

Работайте выгодно!

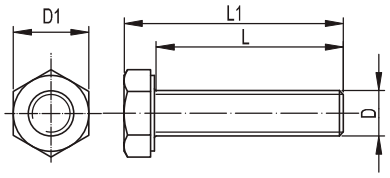

МУЛЬТИСИСТЕМА
ЗЭМИ ЕКАТЕРИНБУРГ

Наименование изделия	L, mm	L1, mm	D, mm	D1, mm
Болт с шестигранной головкой M12x65 HDZ	65	72,5	12	19
Болт с шестигранной головкой M12x80 HDZ	80	87,5	12	19
Болт с шестигранной головкой M14x40 HDZ	40	48,8	14	22
Болт с шестигранной головкой M16x45 HDZ	45	55	16	24
Болт с шестигранной головкой M16x60 HDZ	60	70	16	24

Маркировка серии исполнения (в конце наименования изделия): БЕЗ ИНДЕКСА - Исполнение №1 (конвейерное оцинкование по методу Сендзимира), HDZ - Исполнение №2 (горячее оцинкование погружением по ГОСТ 9.307), INOX - Исполнение №3 (нержавеющая сталь); L - расчетный габарит; L1 - расчетный габарит; D - расчетный габарит; D1 - расчетный габарит.

АКСЕССУАРЫ

Работайте выгодно!

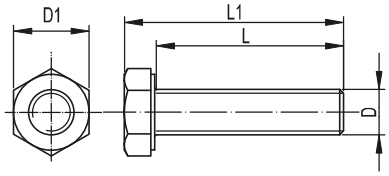

МУЛЬТИСИСТЕМА
ЗЭМИ ЕКАТЕРИНБУРГ

Наименование изделия	L, mm	L1, mm	D, mm	D1, mm
Болт с шестигранной головкой M6x8 INOX	8	12	6	10
Болт с шестигранной головкой M6x12 INOX	12	16	6	10
Болт с шестигранной головкой M6x20 INOX	20	24	6	10
Болт с шестигранной головкой M6x25 INOX	25	29	6	10
Болт с шестигранной головкой M6x45 INOX	45	49	6	10
Болт с шестигранной головкой M8x16 INOX	16	21,3	8	13
Болт с шестигранной головкой M8x25 INOX	25	30,3	8	13
Болт с шестигранной головкой M8x30 INOX	30	35,3	8	13
Болт с шестигранной головкой M8x40 INOX	40	45,3	8	13
Болт с шестигранной головкой M8x50 INOX	50	55,3	8	13
Болт с шестигранной головкой M8x80 INOX	80	85,3	8	13
Болт с шестигранной головкой M10x25 INOX	25	31,4	10	17
Болт с шестигранной головкой M10x30 INOX	30	36,4	10	17
Болт с шестигранной головкой M10x35 INOX	35	41,4	10	17
Болт с шестигранной головкой M10x40 INOX	40	46,4	10	17
Болт с шестигранной головкой M10x50 INOX	50	56,4	10	17
Болт с шестигранной головкой M10x60 INOX	60	66,4	10	17
Болт с шестигранной головкой M10x70 INOX	70	76,4	10	17
Болт с шестигранной головкой M10x80 INOX	80	86,4	10	17
Болт с шестигранной головкой M10x90 INOX	90	96,4	10	17
Болт с шестигранной головкой M10x100 INOX	100	106,4	10	17
Болт с шестигранной головкой M10x110 INOX	110	116,4	10	17
Болт с шестигранной головкой M10x120 INOX	120	126,4	10	17
Болт с шестигранной головкой M12x40 INOX	40	47,5	12	19
Болт с шестигранной головкой M12x50 INOX	50	57,5	12	19
Болт с шестигранной головкой M12x55 INOX	55	62,5	12	19

Маркировка серии исполнения (в конце наименования изделия): БЕЗ ИНДЕКСА - Исполнение №1 (конвейерное оцинкование по методу Сендзимира), HDZ - Исполнение №2 (горячее оцинкование погружением по ГОСТ 9.307), INOX - Исполнение №3 (нержавеющая сталь); L - расчетный габарит; L1 - расчетный габарит; D - расчетный габарит; D1 - расчетный габарит.

АКСЕССУАРЫ

Работайте выгодно!

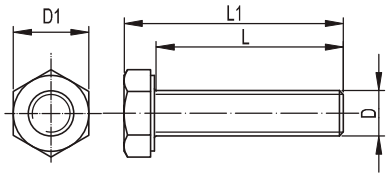

МУЛЬТИСИСТЕМА
ЗЭМИ ЕКАТЕРИНБУРГ

Наименование изделия	L, mm	L1, mm	D, mm	D1, mm
Болт с шестигранной головкой M12x65 INOX	65	72,5	12	19
Болт с шестигранной головкой M12x80 INOX	80	87,5	12	19
Болт с шестигранной головкой M14x40 INOX	40	48,8	14	22
Болт с шестигранной головкой M16x45 INOX	45	55	16	24
Болт с шестигранной головкой M16x60 INOX	60	70	16	24

Маркировка серии исполнения (в конце наименования изделия): БЕЗ ИНДЕКСА - Исполнение №1 (конвейерное оцинкование по методу Сендзимира), HDZ - Исполнение №2 (горячее оцинкование погружением по ГОСТ 9.307), INOX - Исполнение №3 (нержавеющая сталь); L - расчетный габарит; L1 - расчетный габарит; D - расчетный габарит; D1 - расчетный габарит.

АКСЕССУАРЫ

Работайте выгодно!

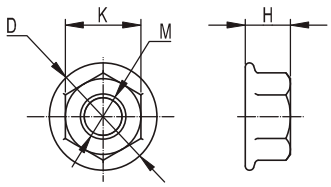

МУЛЬТИСИСТЕМА
ЗЭМИ ЕКАТЕРИНБУРГ

Наименование изделия	K, mm	H, mm	D/M, mm
Гайка с насечкой М6	10	6	14,2
Гайка с насечкой М8	13	8	17,9
Гайка с насечкой М10	16	10	21,8
Гайка с насечкой М12	18	12	26,0
Гайка с насечкой М6 HDZ	10	6	14,2
Гайка с насечкой М8 HDZ	13	8	17,9
Гайка с насечкой М10 HDZ	16	10	21,8
Гайка с насечкой М12 HDZ	18	12	26,0
Гайка с насечкой М6 INOX	10	6	14,2
Гайка с насечкой М8 INOX	13	8	17,9
Гайка с насечкой М10 INOX	16	10	21,8
Гайка с насечкой М12 INOX	18	12	26,0

Маркировка серии исполнения (в конце наименования изделия): БЕЗ ИНДЕКСА - Исполнение №1 (конвейерное оцинкование по методу Сендзимира), HDZ - Исполнение №2 (горячее оцинкование погружением по ГОСТ 9.307), INOX - Исполнение №3 (нержавеющая сталь); K - расчетный габарит; H - расчетный габарит; D - расчетный габарит; M - расчетный габарит.

АКСЕССУАРЫ

Работайте выгодно!

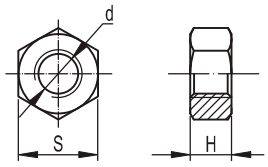

МУЛЬТИСИСТЕМА
ЗЭМИ ЕКАТЕРИНБУРГ

Наименование изделия	H, mm	S, mm	D, mm
Гайка шестигранная M6	5,2	10	6
Гайка шестигранная M8	6,8	13	8
Гайка шестигранная M10	8,4	16	10
Гайка шестигранная M12	10,8	18	12
Гайка шестигранная M16	12,3	24	16
Гайка шестигранная M6 HDZ	5,2	10	6
Гайка шестигранная M8 HDZ	6,8	13	8
Гайка шестигранная M10 HDZ	8,4	16	10
Гайка шестигранная M12 HDZ	10,8	18	12
Гайка шестигранная M16 HDZ	12,3	24	16
Гайка шестигранная M6 INOX	5,2	10	6
Гайка шестигранная M8 INOX	6,8	13	8
Гайка шестигранная M10 INOX	8,4	16	10
Гайка шестигранная M12 INOX	10,8	18	12
Гайка шестигранная M16 INOX	12,3	24	16

Маркировка серии исполнения (в конце наименования изделия): БЕЗ ИНДЕКСА - Исполнение №1 (конвейерное оцинкование по методу Сендзимира), HDZ - Исполнение №2 (горячее оцинкование погружением по ГОСТ 9.307), INOX - Исполнение №3 (нержавеющая сталь); S - расчетный габарит; H - расчетный габарит; D - расчетный габарит

АКСЕССУАРЫ

Работайте выгодно!

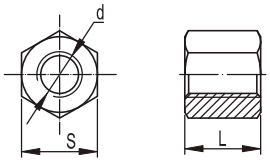

МУЛЬТИСИСТЕМА
ЗЭМИ ЕКАТЕРИНБУРГ

Наименование изделия	L, mm	S, mm	D, mm
Соединительная гайка M6x25	25	10	6
Соединительная гайка M8x25	25	13	8
Соединительная гайка M10x30	30	17	10
Соединительная гайка M12x40	40	19	12
Соединительная гайка M6x25 HDZ	25	10	6
Соединительная гайка M8x25 HDZ	25	13	8
Соединительная гайка M10x30 HDZ	30	17	10
Соединительная гайка M12x40 HDZ	40	19	12
Соединительная гайка M6x25 INOX	25	10	6
Соединительная гайка M8x25 INOX	25	13	8
Соединительная гайка M10x30 INOX	30	17	10
Соединительная гайка M12x40 INOX	40	19	12

Маркировка серии исполнения (в конце наименования изделия): БЕЗ ИНДЕКСА - Исполнение №1 (конвейерное оцинкование по методу Сендзимира), HDZ - Исполнение №2 (горячее оцинкование погружением по ГОСТ 9.307), INOX - Исполнение №3 (нержавеющая сталь); S - расчетный габарит; L - расчетный габарит; D - расчетный габарит

АКСЕССУАРЫ

Работайте выгодно!

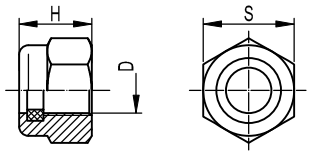

МУЛЬТИСИСТЕМА
ЗЭМИ ЕКАТЕРИНБУРГ

Наименование изделия	H, mm	S, mm	D, mm
Гайка самоконтрящаяся M6	6	10	6
Гайка самоконтрящаяся M8	8	13	8
Гайка самоконтрящаяся M10	10	16	10
Гайка самоконтрящаяся M12	12	18	12
Гайка самоконтрящаяся M6 HDZ	6	10	6
Гайка самоконтрящаяся M8 HDZ	8	13	8
Гайка самоконтрящаяся M10 HDZ	10	16	10
Гайка самоконтрящаяся M12 HDZ	12	18	12
Гайка самоконтрящаяся M6 INOX	6	10	6
Гайка самоконтрящаяся M8 INOX	8	13	8
Гайка самоконтрящаяся M10 INOX	10	16	10
Гайка самоконтрящаяся M12 INOX	12	18	12

Маркировка серии исполнения (в конце наименования изделия): БЕЗ ИНДЕКСА - Исполнение №1 (конвейерное оцинкование по методу Сендзимира), HDZ - Исполнение №2 (горячее оцинкование погружением по ГОСТ 9.307), INOX - Исполнение №3 (нержавеющая сталь); S - расчетный габарит; H - расчетный габарит; D - расчетный габарит

АКСЕССУАРЫ

Работайте выгодно!

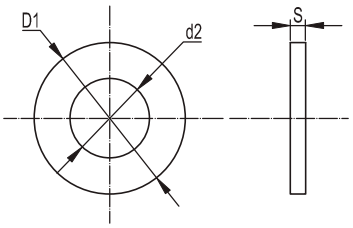

МУЛЬТИСИСТЕМА
ЗЭМИ ЕКАТЕРИНБУРГ

Наименование изделия	d2, mm	D1, mm	S, mm
Шайба М6	6,6	12	1,6
Шайба М8	9,0	16	1,6
Шайба М10	11,0	20	2,0
Шайба М12	13,5	24	2,5
Шайба М14	15,5	28	2,5
Шайба М16	17,5	30	3,0
Шайба М6 HDZ	6,6	12	1,6
Шайба М8 HDZ	9,0	16	1,6
Шайба М10 HDZ	11,0	20	2,0
Шайба М12 HDZ	13,5	24	2,5
Шайба М14 HDZ	15,5	28	2,5
Шайба М16 HDZ	17,5	30	3,0
Шайба М6 INOX	6,6	12	1,6
Шайба М8 INOX	9,0	16	1,6
Шайба М10 INOX	11,0	20	2,0
Шайба М12 INOX	13,5	24	2,5
Шайба М14 INOX	15,5	28	2,5
Шайба М16 INOX	17,5	30	3,0

Маркировка серии исполнения (в конце наименования изделия): БЕЗ ИНДЕКСА - Исполнение №1 (конвейерное оцинкование по методу Сендзимира), HDZ - Исполнение №2 (горячее оцинкование погружением по ГОСТ 9.307), INOX - Исполнение №3 (нержавеющая сталь); S - расчетный габарит; d2 - расчетный габарит; D1 - расчетный габарит

АКСЕССУАРЫ

Работайте выгодно!

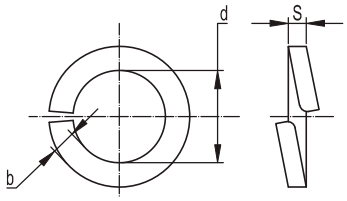

МУЛЬТИСИСТЕМА
ЗЭМИ ЕКАТЕРИНБУРГ

Наименование изделия	d, mm	S, mm	b, mm
Шайба пружинная Гровера М6	6,1	1,2	1,6
Шайба пружинная Гровера М8	8,2	1,6	2,0
Шайба пружинная Гровера М10	10,2	2,0	2,5
Шайба пружинная Гровера М12	12,2	2,5	3,5
Шайба пружинная Гровера М6 HDZ	6,1	1,2	1,6
Шайба пружинная Гровера М8 HDZ	8,2	1,6	2,0
Шайба пружинная Гровера М10 HDZ	10,2	2,0	2,5
Шайба пружинная Гровера М12 HDZ	12,2	2,5	3,5
Шайба пружинная Гровера М6 INOX	6,1	1,2	1,6
Шайба пружинная Гровера М8 INOX	8,2	1,6	2,0
Шайба пружинная Гровера М10 INOX	10,2	2,0	2,5
Шайба пружинная Гровера М12 INOX	12,2	2,5	3,5

Маркировка серии исполнения (в конце наименования изделия): БЕЗ ИНДЕКСА - Исполнение №1 (конвейерное оцинкование по методу Сендзимира), HDZ - Исполнение №2 (горячее оцинкование погружением по ГОСТ 9.307), INOX - Исполнение №3 (нержавеющая сталь); S - расчетный габарит; H - расчетный габарит; D - расчетный габарит

АКСЕССУАРЫ

Работайте выгодно!

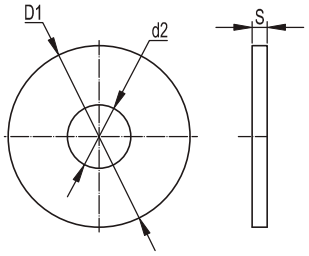

МУЛЬТИСИСТЕМА
ЗЭМИ ЕКАТЕРИНБУРГ

Наименование изделия	d2, mm	D1, mm	S, mm
Шайба увеличенная М6	6,6	18	1,6
Шайба увеличенная М8	9,0	24	1,6
Шайба увеличенная М10	11,0	30	2,0
Шайба увеличенная М12	13,5	37	2,5
Шайба увеличенная М14	15,5	44	2,5
Шайба увеличенная М16	17,5	50	3,0
Шайба увеличенная М6 HDZ	6,6	18	1,6
Шайба увеличенная М8 HDZ	9,0	24	1,6
Шайба увеличенная М10 HDZ	11,0	30	2,0
Шайба увеличенная М12 HDZ	13,5	37	2,5
Шайба увеличенная М14 HDZ	15,5	44	2,5
Шайба увеличенная М16 HDZ	17,5	50	3,0
Шайба увеличенная М6 INOX	6,6	18	1,6
Шайба увеличенная М8 INOX	9,0	24	1,6
Шайба увеличенная М10 INOX	11,0	30	2,0
Шайба увеличенная М12 INOX	13,5	37	2,5
Шайба увеличенная М14 INOX	15,5	44	2,5
Шайба увеличенная М16 INOX	17,5	50	3,0

Маркировка серии исполнения (в конце наименования изделия): БЕЗ ИНДЕКСА - Исполнение №1 (конвейерное оцинкование по методу Сендзимира), HDZ - Исполнение №2 (горячее оцинкование погружением по ГОСТ 9.307), INOX - Исполнение №3 (нержавеющая сталь); S - расчетный габарит; d2 - расчетный габарит; D1 - расчетный габарит

АКСЕССУАРЫ

Работайте выгодно!

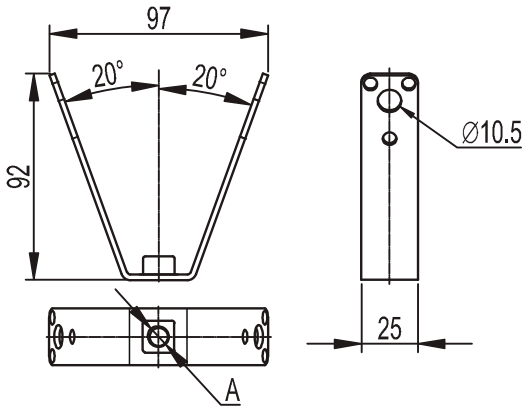

МУЛЬТИСИСТЕМА
ЗЭМИ ЕКАТЕРИНБУРГ

Наименование изделия	A, mm
Крепление к профнастилу V-образное M8	8
Крепление к профнастилу V-образное M10	10

Маркировка серии исполнения (в конце наименования изделия): БЕЗ ИНДЕКСА - Исполнение №1 (конвейерное оцинкование по методу Сендзимира), HDZ - Исполнение №2 (горячее оцинкование погружением по ГОСТ 9.307), INOX - Исполнение №3 (нержавеющая сталь); A - расчетный габарит

АКСЕССУАРЫ

Работайте выгодно!

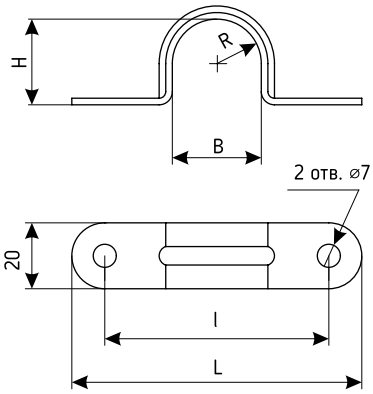

МУЛЬТИСИСТЕМА
ЗЭМИ ЕКАТЕРИНБУРГ

Наименование изделия	B, mm	H, mm	R, mm	L, mm	I, mm
Скоба К142	27	26	13,5	88	68
Скоба К143	34	33	17,0	95	75
Скоба К144	43	43	21,5	108	88
Скоба К145	48	47	24,0	115	95
Скоба К142 HDZ	27	26	13,5	88	68
Скоба К143 HDZ	34	33	17,0	95	75
Скоба К144 HDZ	43	43	21,5	108	88
Скоба К145 HDZ	48	47	24,0	115	95
Скоба К142 INOX	27	26	13,5	88	68
Скоба К143 INOX	34	33	17,0	95	75
Скоба К144 INOX	43	43	21,5	108	88
Скоба К145 INOX	48	47	24,0	115	95

Маркировка серии исполнения (в конце наименования изделия): БЕЗ ИНДЕКСА - Исполнение №1 (конвейерное оцинкование по методу Сендзимира), HDZ - Исполнение №2 (горячее оцинкование погружением по ГОСТ 9.307), INOX - Исполнение №3 (нержавеющая сталь); B - расчетный габарит; H - расчетный габарит; R - расчетный габарит; L - расчетный габарит; I - расчетный габарит.

АКСЕССУАРЫ

Работайте выгодно!

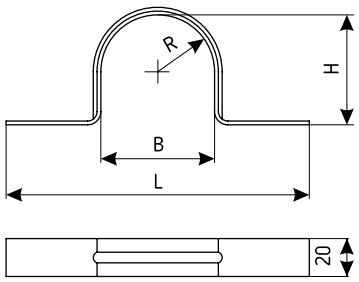

МУЛЬТИСИСТЕМА
ЗЭМИ ЕКАТЕРИНБУРГ

Наименование изделия	B, mm	H, mm	R, mm	L, mm
Скоба 146	60	58	30,0	160
Скоба К147	76	74	38,0	176
Скоба К148	89	87	44,5	189
Скоба 146 HDZ	60	58	30,0	160
Скоба К147 HDZ	76	74	38,0	176
Скоба К148 HDZ	89	87	44,5	189
Скоба 146 INOX	60	58	30,0	160
Скоба К147 INOX	76	74	38,0	176
Скоба К148 INOX	89	87	44,5	189

Маркировка серии исполнения (в конце наименования изделия): БЕЗ ИНДЕКСА - Исполнение №1 (конвейерное оцинкование по методу Сендзимира), HDZ - Исполнение №2 (горячее оцинкование погружением по ГОСТ 9.307), INOX - Исполнение №3 (нержавеющая сталь); B - расчетный габарит; H - расчетный габарит; R - расчетный габарит; L - расчетный габарит; I - расчетный габарит.

АКСЕССУАРЫ

Работайте выгодно!

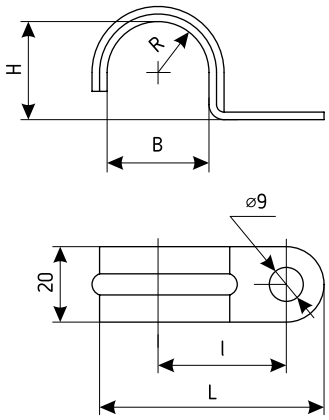

МУЛЬТИСИСТЕМА
ЗЭМИ ЕКАТЕРИНБУРГ

Наименование изделия	B, mm	H, mm	R, mm	L, mm	I, mm
Скоба К252	22	21	11,0	51,0	28,0
Скоба К253	27	36	13,5	59,5	34,0
Скоба К254	34	33	17,0	66,5	37,5
Скоба К252 HDZ	22	21	11,0	51,0	28,0
Скоба К253 HDZ	27	36	13,5	59,5	34,0
Скоба К254 HDZ	34	33	17,0	66,5	37,5
Скоба К252 INOX	22	21	11,0	51,0	28,0
Скоба К253 INOX	27	36	13,5	59,5	34,0
Скоба К254 INOX	34	33	17,0	66,5	37,5

Маркировка серии исполнения (в конце наименования изделия): БЕЗ ИНДЕКСА - Исполнение №1 (конвейерное оцинкование по методу Сендзимира), HDZ - Исполнение №2 (горячее оцинкование погружением по ГОСТ 9.307), INOX - Исполнение №3 (нержавеющая сталь); B - расчетный габарит; H - расчетный габарит; R - расчетный габарит; L - расчетный габарит; I - расчетный габарит.

АКСЕССУАРЫ

Работайте выгодно!

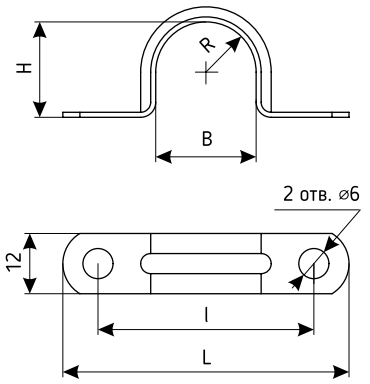

МУЛЬТИСИСТЕМА
ЗЭМИ ЕКАТЕРИНБУРГ

Наименование изделия	B, mm	H, mm	R, mm	L, mm	I, mm
Скоба К729	12	11	6	51	39
Скоба К730	16	15	8	60	48
Скоба К731	20	19	10	63	51
Скоба К729 HDZ	12	11	6	51	39
Скоба К730 HDZ	16	15	8	60	48
Скоба К731 HDZ	20	19	10	63	51
Скоба К729 INOX	12	11	6	51	39
Скоба К730 INOX	16	15	8	60	48
Скоба К731 INOX	20	19	10	63	51

Маркировка серии исполнения (в конце наименования изделия): БЕЗ ИНДЕКСА - Исполнение №1 (конвейерное оцинкование по методу Сендзимира), HDZ - Исполнение №2 (горячее оцинкование погружением по ГОСТ 9.307), INOX - Исполнение №3 (нержавеющая сталь); B - расчетный габарит; H - расчетный габарит; R - расчетный габарит; L - расчетный габарит; I - расчетный габарит.

АКСЕССУАРЫ

Работайте выгодно!

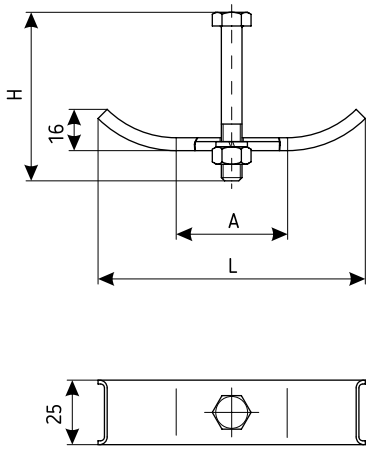

МУЛЬТИСИСТЕМА
ЗЭМИ ЕКАТЕРИНБУРГ

Наименование изделия	D, mm	L, mm	H, mm	A, mm
Накладка НТ-1	25-34	103	55	43
Накладка НТ-2	40-48	117	70	57
Накладка НТ-3	50-60	129	80	69
Накладка НТ-4	65-75	144	95	84
Накладка НТ-1 HDZ	25-34	103	55	43
Накладка НТ-2 HDZ	40-48	117	70	57
Накладка НТ-3 HDZ	50-60	129	80	69
Накладка НТ-4 HDZ	65-75	144	95	84
Накладка НТ-1 INOX	25-34	103	55	43
Накладка НТ-2 INOX	40-48	117	70	57
Накладка НТ-3 INOX	50-60	129	80	69
Накладка НТ-4 INOX	65-75	144	95	84

Маркировка серии исполнения (в конце наименования изделия): БЕЗ ИНДЕКСА - Исполнение №1 (конвейерное оцинкование по методу Сендзимира), HDZ - Исполнение №2 (горячее оцинкование погружением по ГОСТ 9.307), INOX - Исполнение №3 (нержавеющая сталь); D - расчетный габарит; L - расчетный габарит; H - расчетный габарит; A - расчетный габарит

АКСЕССУАРЫ

Работайте выгодно!

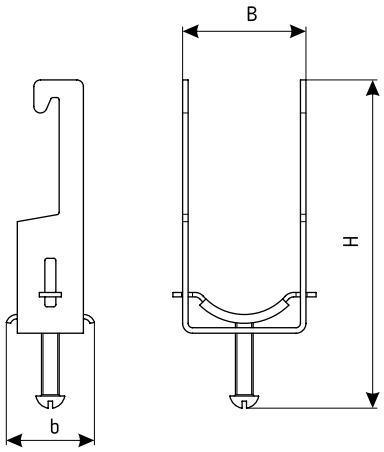

МУЛЬТИСИСТЕМА
ЗЭМИ ЕКАТЕРИНБУРГ

Наименование изделия	D, mm	B, mm	H, mm	b, mm
Прижим кабельный ПКТ-26	26	27	120	30
Прижим кабельный ПКТ-36	36	37	130	35
Прижим кабельный ПКТ-50	50	51	145	40
Прижим кабельный ПКТ-60	60	61	160	40
Прижим кабельный ПКТ-100	100	101	200	40
Прижим кабельный ПКТ-26 HDZ	26	27	120	30
Прижим кабельный ПКТ-36 HDZ	36	37	130	35
Прижим кабельный ПКТ-50 HDZ	50	51	145	40
Прижим кабельный ПКТ-60 HDZ	60	61	160	40
Прижим кабельный ПКТ-100 HDZ	100	101	200	40
Прижим кабельный ПКТ-26 INOX	26	27	120	30
Прижим кабельный ПКТ-36 INOX	36	37	130	35
Прижим кабельный ПКТ-50 INOX	50	51	145	40
Прижим кабельный ПКТ-60 INOX	60	61	160	40
Прижим кабельный ПКТ-100 INOX	100	101	200	40

Маркировка серии исполнения (в конце наименования изделия): БЕЗ ИНДЕКСА - Исполнение №1 (конвейерное оцинкование по методу Сендзимира), HDZ - Исполнение №2 (горячее оцинкование погружением по ГОСТ 9.307), INOX - Исполнение №3 (нержавеющая сталь); D - расчетный габарит; B - расчетный габарит; H - расчетный габарит; b - расчетный габарит

АКСЕССУАРЫ

Работайте выгодно!

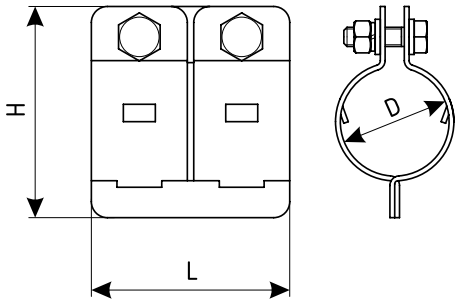

МУЛЬТИСИСТЕМА
ЗЭМИ ЕКАТЕРИНБУРГ

Наименование изделия	d, mm	D, mm	L, mm	H, mm
Муфта ТР-2	20-23	23	62	55
Муфта ТР-4	25-28	28	62	60
Муфта ТР-5	32-34	34	62	66
Муфта ТР-7	42-49	49	100	81
Муфта ТР-8	56-61	61	100	93
Муфта ТР-9	68-77	77	140	109
Муфта ТР-10	86-90	90	140	122
Муфта ТР-2 HDZ	20-23	23	62	55
Муфта ТР-4 HDZ	25-28	28	62	60
Муфта ТР-5 HDZ	32-34	34	62	66
Муфта ТР-7 HDZ	42-49	49	100	81
Муфта ТР-8 HDZ	56-61	61	100	93
Муфта ТР-9 HDZ	68-77	77	140	109
Муфта ТР-10 HDZ	86-90	90	140	122
Муфта ТР-2 INOX	20-23	23	62	55
Муфта ТР-4 INOX	25-28	28	62	60
Муфта ТР-5 INOX	32-34	34	62	66
Муфта ТР-7 INOX	42-49	49	100	81
Муфта ТР-8 INOX	56-61	61	100	93
Муфта ТР-9 INOX	68-77	77	140	109
Муфта ТР-10 INOX	86-90	90	140	122

Маркировка серии исполнения (в конце наименования изделия): БЕЗ ИНДЕКСА - Исполнение №1 (конвейерное оцинкование по методу Сендзимира), HDZ - Исполнение №2 (горячее оцинкование погружением по ГОСТ 9.307), INOX - Исполнение №3 (нержавеющая сталь); D - расчетный габарит; L - расчетный габарит; H - расчетный габарит; d - расчетный габарит

АКСЕССУАРЫ

Работайте выгодно!

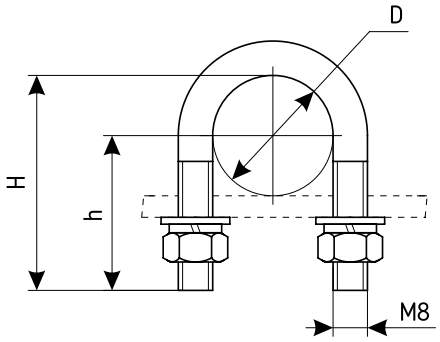

МУЛЬТИСИСТЕМА
ЗЭМИ ЕКАТЕРИНБУРГ

Наименование изделия	D, mm	H, mm	h, mm
Хомут С437	28	50	36,0
Хомут С438	35	55	37,5
Хомут С439	50	70	45,0
Хомут С440	62	81	50,0
Хомут С441	77	98	59,5
Хомут С442	90	110	65,0
Хомут С437 HDZ	28	50	36,0
Хомут С438 HDZ	35	55	37,5
Хомут С439 HDZ	50	70	45,0
Хомут С440 HDZ	62	81	50,0
Хомут С441 HDZ	77	98	59,5
Хомут С442 HDZ	90	110	65,0
Хомут С437 INOX	28	50	36,0
Хомут С438 INOX	35	55	37,5
Хомут С439 INOX	50	70	45,0
Хомут С440 INOX	62	81	50,0
Хомут С441 INOX	77	98	59,5
Хомут С442 INOX	90	110	65,0

Маркировка серии исполнения (в конце наименования изделия): БЕЗ ИНДЕКСА - Исполнение №1 (конвейерное оцинкование по методу Сендзимира), HDZ - Исполнение №2 (горячее оцинкование погружением по ГОСТ 9.307), INOX - Исполнение №3 (нержавеющая сталь); D - расчетный габарит; H - расчетный габарит; h - расчетный габарит

АКСЕССУАРЫ

Работайте выгодно!

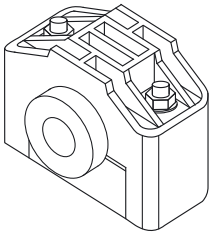

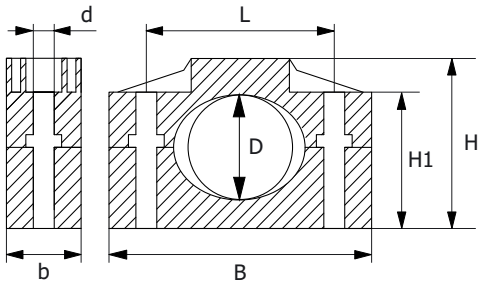

МУЛЬТИСИСТЕМА
ЗЭМИ ЕКАТЕРИНБУРГ

Наименование изделия	D, mm	d, mm	b, mm	B, mm	H (min-max), mm	M, kg
Хомут кабельное крепление ЗЕ-1 11-25	11-25	11,00	60,00	88,00	45-60	0,100
Хомут кабельное крепление ЗЕ-1 25-40	25-40	11,00	60,00	88,00	45-60	0,100
Хомут кабельное крепление ЗЕ-1 40-65	40-65	11,00	60,00	125,00	62-87	0,200
Хомут кабельное крепление ЗЕ-1 45-70	45-70	11,00	60,00	125,00	60-85	0,215
Хомут кабельное крепление ЗЕ-1 50-75	50-75	11,00	60,00	125,00	60-85	0,215
Хомут кабельное крепление ЗЕ-1 65-90	65-90	13,00	65,00	165,00	95-120	0,470
Хомут кабельное крепление ЗЕ-1 90-130	90-130	13,00	75,00	185,00	120-170	0,620
Хомут кабельное крепление ЗЕ-1 130-160	130-160	13,00	75,00	220,00	170-200	0,680

Механическая прочность материала хомутов при растяжении 125 МПа. Температура эксплуатации в климатических зонах УХЛ, Т, М категорий размещения от 1 до 5 по ГОСТ 15150-69 от -60^{0}С до +120^{0}С (220^{0}С кратковременно) статически. Материал устойчив к воздействию нефтепродуктов, масел, солнечной радиации, ультрафиолетовому излучению. Материал немагнитный, класс горючести ПВ-0. Фиксатор 11-25 используется с совместно с силиконовым уплотнителем.

АКСЕССУАРЫ

Работайте выгодно!

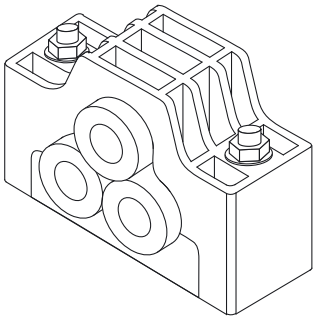

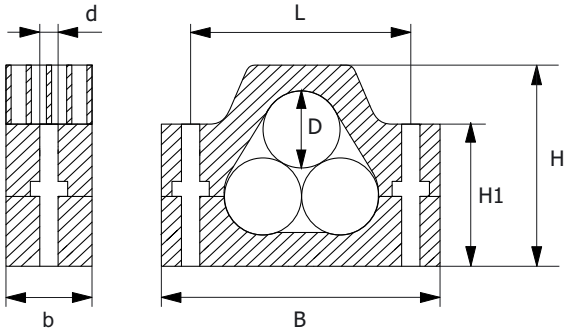

МУЛЬТИСИСТЕМА
ЗЭМИ ЕКАТЕРИНБУРГ

Наименование изделия	D, mm	d, mm	b, mm	B, mm	H (min-max), mm	M, kg
Хомут кабельное крепление ЗЕ-3 25-45	25-45	13,00	67,00	160,00	88-109	0,245
Хомут кабельное крепление ЗЕ-3 30-45	30-45	13,00	67,00	155,00	88-120	0,265
Хомут кабельное крепление ЗЕ-3 40-60	40-60	13,00	67,00	187,00	116-152	0,320
Хомут кабельное крепление ЗЕ-3 50-75	50-75	17,00	78,00	234,00	158-196	1,080
Хомут кабельное крепление ЗЕ-3 75-100	75-100	17,00	78,00	284,00	208-263	1,530
Хомут кабельное крепление ЗЕ-3 100-120	100-120	20,00	112,00	348,00	236-304	2,320
Хомут кабельное крепление ЗЕ-3 125-150	125-150	19,00	120,00	458,00	324-370	3,200

Механическая прочность материала хомутов при растяжении 125 МПа. Температура эксплуатации в климатических зонах УХЛ, Т, М категорий размещения от 1 до 5 по ГОСТ 15150-69 от -60^{0}С до +120^{0}С (220^{0}С кратковременно) статически. Материал устойчив к воздействию нефтепродуктов, масел, солнечной радиации, ультрафиолетовому излучению. Материал немагнитный, класс горючести ПВ-0.

ЛИЦЕНЗИЯ НА ИСПОЛЬЗОВАНИЕ ЭЛЕКТРОМОНТАЖНЫХ ИЗДЕЛИЙ ОРГАНИЗАЦИЙ, ВХОДЯЩИХ В ГРУППУ КОМПАНИЙ КОРОБОВ

1. ТЕРМИНЫ

Уполномоченные организации, Группа компаний «КОРОБОВ» (ГК КОРОБОВ) – юридические лица ООО «КОРОБОВ» и ООО «ЗЭМИ Екатеринбург»;

Рекламно-информационнные материалы – информация, распространяемая Уполномоченной организацией любым способом, в т.ч. с привлечением третьих лиц. Рекламно-информационнные материалы не являются офертой (ст. 437 Гражданского кодекса РФ).

Изделия - электромонтажные изделия, предназначеные для поддержания положения изолированных проводов и кабелей, поставляемые Уполномоченными организациями.

Изготовитель – юридическое или физическое лицо, осуществляющее разработку нормативных документов, в т.ч. технических условий, на Изделия, а также осуществляющее производство Изделий.

Технические условия, ТУ - технические условия Изготовителя соответствующего Изделия, действующие на момент изготовления Изделия.

Покупатель — физическое или юридическое лицо, приобретающее Изделия на праве собственности на основании заключенного с Уполномоченной организацией гражданско-правового договора, к которому на основании гражданско-правовых договоров переходит право собственности на Изделия от Уполномоченной организации.

Договор — заключенный между лицом, имеющим намерение приобрести Изделия, и Уполномоченной организацией гражданско-правовой договор, в соответствии с которым от Уполномоченной организации к лицу переходит право собственности на Изделия.

Договор не относится к категории Рекламно-информационных материалов.

Кабели - изолированные провода и кабели.

Кабеленесущая конструкция – совокупность Изделий.

Кабельная линия, КЛ – совокупность Кабелей и Изделий, в т.ч. Изделий в составе сбалансированной кабеленесущей конструкции.

ПД – проектная документация

РД – рабочая документация

Нормативные документы, НД – действующие нормативные документы в областях охраны жизни и здоровья людей, техники безопасности, охраны труда, эксплуатации энергетических объектов; Правила Устройства Электроустановок (далее: ПУЭ); своды правил, национальные и межгосударственные стандарты; нормативные документы Изготовителя кабельно-проводниковой продукции; нормативные документы, регламентирующие проектно-изыскательские работы (далее: ПИР), в т.ч. инженерные изыскания, включая оценку технического состояния строительно-несущих конструкций, используемых при прокладке КЛ, и проектные работы, включая подготовку РД; нормативные документы, регламентирующие монтаж, эксплуатацию и контроль технического состояния КЛ; РД и иная техническая (технологическая) документация, предназначенная для создания и эксплуатации КЛ, в которой используются Изделия; ТУ, паспорта Изделий, инструкции и конструкторская документация Изготовителя Изделий; нормативные документы, регулирующие хозяйственную деятельность, и пр. нормативные документы.

КПМ - контрольно-проверочные и профилактические мероприятия

Ответственные лица - лица, выполняющее физические или нефизические действия над Изделиями

Неполноразмерное Изделие – Изделие, подвергшееся какому-либо внешнему (физическому или механическому, или термическому, или химическому или пр.) воздействию, за исключением регламентного (болтовые крепления и соответствующие условия эксплуатации).

Строительно-несущие конструкции – это использованные в КЛ конструкции, соответствующие условиям и сроку эксплуатации КЛ, готовые принять нагрузку от Изделий в составе кабеленесущей конструкции.

ПНУ – правила и условия приложения нагрузок и уравновешивания Изделий

Уравновешенная кабеленесущая конструкция – это совокупность уравновешенных и соответствующих друг другу Изделий, в т.ч. стоек, консолей или полок (далее: Консолей), секций, аксессуаров и пр., в которой каждое Изделие надежно соединено с каждым смежным с ним Изделием, при условии выполнения ПНУ.

Недеформированное Изделие, НДИ – полноразмерное Изделие характеристики которого соответствуют НД Изготовителя, в т.ч. имеющее упругую деформацию при отсутствии пластической деформации и разрушения. Прочие варианты считаются деформированными Изделиями.

Сбалансированная кабеленесущая конструкция, СКНК - это уравновешенная кабеленесущая конструкция, соответствующая условиям и сроку эксплуатации КЛ, созданная из полноразмерных НДИ, спроектированная, смонтированная и эксплуатируемая в соответствии с НД и всеми требованиями настоящей Лицензии. Прочие варианты считаются **несбалансированными кабеленесущими конструкциями**.

Эксплуатация Изделия - любое физическое действие над Изделием в составе или вне состава СКНК, включая транспортировку, погрузочно-разгрузочные работы, хранение, выполнение КПМ (в т. ч. входного контроля), подготовку к монтажу, монтаж, использование Изделия в период эксплуатации КЛ, демонтаж и утилизацию Изделия.

Штатный режим эксплуатации Изделия – эксплуатация Изделия в соответствии со всеми требованиями НД и Лицензии, а в составе введенной в эксплуатацию КЛ в СКНК, которая исключает внешние воздействия на Изделие, кроме внешних регламентных нагрузок (далее: ВРН) (в т.ч. исключает динамические нагрузки на Изделие, исключает нарушение заземления Изделия, исключает непредусмотренные НД и Лицензией статические нагрузки на Изделие и пр. воздействия окружающей среды). **Прочие варианты считаются нештатным режимом эксплуатации Изделия**.

Стойка – Изделие, предназначенное для закрепления Консоли

Консоль – Изделие, снабженное основанием и рабочей поверхностью, предназначенной для закрепления секции или Кабелей на Консоли

Секция – Изделие, служащее для укладки на него Кабелей, снабженное бортами и днищем, расположенным между бортами и обеспечивающим в совокупности с бортами механическую жесткость секции. Секции бывают двух видов – прямые, предназначенные для создания прямолинейных участков КЛ (далее ППС – полноразмерные прямые Секции), и фасонные,

предназначенные для создания поворотов и разветвлений КЛ.

Прямолинейный участок СКНК, ПУСКНК – это участок СКНК, в составе которого все Изделия установлены в соответствии с ПНУ, содержащий непрерывную последовательность ППС одного типоразмера, соединенных друг с другом в прямую горизонтальную линию в продольной и поперечной плоскостях, также содержащий последовательность Консолей одного типоразмера, установленных под всеми ППС этого участка СКНК, и не содержащий потолочных стоек; концевая ППС в составе ПУСКНК – это ППС, соединенная только с одной ППС того же типоразмера, принадлежащей тому же ПУСКНК. ПУСКНК должен содержать не менее пяти ППС, в т. ч. две концевые ППС;

Собственник КЛ – юридическое лицо, владеющее и использующее КЛ на основании права собственности, а также любого иного предусмотренного законодательством основания (хозяйственного ведения, оперативного управления, аренды, пользования и др.) и/или являющееся инициатором создания и/или модернизации КЛ, заказывающий (лично или через посредников) проектные работы, в т.ч. ПД, РД, выполняющее (лично или через посредников) строительно-монтажные работы, пусконаладочные и пр. работы до ввода в эксплуатацию КЛ, эксплуатирующее (лично или через посредников) КЛ, а также третьи лица, к которым на основании гражданско-правовых договоров либо на иных, предусмотренных действующим законодательством основаниях (право собственности, хозяйственного ведения, оперативного управления, аренды, пользования и др.), переходят права владения и использования КЛ.

Приобретатель Изделия – Покупатель, Собственник КЛ, третьи лица, к которым на основании гражданско-правовых договоров переходит право собственности на Изделия;

Проектировщик — физическое или юридическое лицо, осуществляющее в установленном действующим законодательством порядке деятельность по проектированию КЛ и СКНК.

АВК — акт прохождения входного контроля

Скрытый дефект Изделия, Дефект – это недостаток, возникший до передачи Изделия Покупателю и не обнаруживаемый визуально или штатными методами и средствами входного контроля, но выявленный при проведении прочих видов КПМ в т.ч. специальными методами диагностики.

2. ОБЩИЕ ПОЛОЖЕНИЯ

2.1. Настоящая Лицензия представляет собой перечень обязательных для Приобретателей Изделий и Проектировщиков требований и условий по выбору, проектированию, приемке, монтажу, эксплуатации и гарантийному обслуживанию реализуемых Уполномоченными организациями Изделий.

2.2. Установленные настоящей Лицензией правила, требования и ограничения, в т.ч. в отношении гарантии и ответственности, распространяются на все виды Изделий, передаваемых Покупателям по любым гражданско-правовым договорам и является их частью.

Содержание Лицензии может быть изменено Уполномоченными организациями (Уполномоченной организацией) полностью или частично в любое время в одностороннем порядке. Содержание новой редакции Лицензии размещается на сайте http://www.korobov.ru не менее, чем за 5 дней до момента ввода новой редакции Лицензии в действие.

Условия и требования, отличающиеся от изложенных в Лицензии, должны быть прямо и недвусмысленно изложены в соответствующем договоре, заключаемом между Уполномоченной организацией и Покупателем. Покупатель, а также иной Приобретатель Изделий не вправе вносить изменения в содержание Лицензии.

2.3. Допускается работа только с полным текстом Лицензии, действующей на момент размещения заказа на передачу, за исключением случаев, когда изменения в Лицензию связаны с изменением Изготовителем НД. В этом случае применению подлежит Лицензия, действующая на момент передачи Изделий Покупателю.

Перед началом проектирования КЛ, а также перед началом монтажа Изделий необходимо проверить наличие новой версии Лицензии на сайте www.korobov.ru.

2.4. Настоящая Лицензия подлежит передаче:

2.4.1. как часть документации к реализуемым Уполномоченными организациями Изделиям - Уполномоченными организациями Покупателям. В равной степени Покупатели обязаны передавать данную Лицензию лицам, получающим Изделия от Покупателей в собственность по любым основаниям;

Лицо, получившее право собственности на Изделия непосредственно от Уполномоченной организации вместе с Лицензией, не вправе передавать право собственности на полученные Изделия третьему лицу иначе чем только вместе с Лицензией и АВК с возложением на третье лицо обязанности прилагать копию Лицензии и АВК к Изделиям, передаваемым третьим лицом иным лицам в собственность или для использования. Обязанность считается выполненной при наличии письменного подтверждения одновременной передачи Лицензии при передаче Изделия.

2.4.2. Как часть проектной документации – Проектировщиками лицам, заказывающим ПД и РД у Проектировщиков.

Проектировщик должен вместе с РД передавать копию Лицензии. Лицо, получившее РД от Проектировщика вместе с Лицензией, не вправе передавать РД или часть РД третьему лицу иначе чем только вместе с Лицензией и с возложением на третье лицо обязанности прилагать копию Лицензии в случае передачи этой РД или части РД третьим лицом иным лицам. Обязанность считается выполненной при наличии письменного подтверждения одновременной передачи Лицензии при передаче РД.

2.4.3. Любое лицо, осуществляющее или отдающее распоряжение об осуществлении действий с Изделиями (хранение, монтаж, проверки, эксплуатация и пр. действия), начиная с момента передачи Изделий Уполномоченной организацией, предварительно должно быть ознакомлено с Лицензией.

2.5. Сведения об Изделиях, содержащиеся в Рекламно-информационных материалах имеют исключительно общий информационный характер и могут не соответствовать или не полностью соответствовать фактически поставляемым Уполномоченными организациями Изделиям в связи с возможными модификациями и усовершенствованиями Изделий.

2.6. Изделия, реализуемые Уполномоченными организациями, несовместимы с изделиями других марок, создание СКНК невозможно.

2.7. Содержащиеся в настоящей Лицензии термины, понятия, определения и аббревиатуры, используются исключительно для целей указания в Рекламно-информационных материалах и в Лицензии и могут не совпадать с соответствующими терминами, понятиями, определениями и аббревиатурами, используемыми в действующих НД.

2.8. Все действия с Изделиями должны выполняться на условиях достаточности информации, в т.ч. для создания СКНК, и не могут противоречить нормативным документам и Лицензии. Достаточность информации определяется Приобретателями и Проектировщиками самостоятельно, на свой страх и риск. Уполномоченные организации ни при каких условиях не несут

ответственности за выбор Приобретателями и(или) Проектировщиками Изделий и за негативные последствия в процессе Эксплуатации Изделий, связанные с таким выбором Изделий.

В случае недостаточности или противоречивости имеющейся информации для выбора, проектирования, монтажа, эксплуатации, КПМ, пр. действий с Изделиями, в отношении Изделий и КЛ в целом, соответствующие Ответственные лица должны официально (письменно) запросить недостающую или уточненную (подтвержденную) информацию в организациях, обладающих соответствующими компетенциями.

2.9. Компетенция, квалификация и полномочия лиц, выполняющих действия с Изделиями и с КЛ, включая проектные, монтажные, профилактические, инспекционные и пр. работы и мероприятия, должны быть подтверждены надлежащим образом (сертификат, лицензия, допуск, диплом установленного образца, договор, приказ и т. п.).

2.10. Настоящая Лицензия, а также Рекламно-информационные материалы и все их элементы в отдельности являются объектами исключительных прав, правообладателем которых являются Уполномоченные организации.

Допускается использование Лицензии, а также Рекламно-информационных материалов в форме загрузки на цифровой носитель непосредственного использования экземпляра Лицензии (Рекламно-информационных материалов) Приобретателями Изделий, Проектировщиками, а также воспроизведения и передачи этого экземпляра в соответствии с п. 2.4. Лицензии исключительно в целях выбора, приемки, монтажа, эксплуатации и гарантийного обслуживания Изделий.

Использование Лицензии, а также Рекламно-информационных материалов иными способами не допускается.

2.11. Марки УЗЭМИ, КОРОБОВ, ПЕРФОКОР, ПЕРФОРОСТ, ЗЕ являются зарегистрированными товарными знаками. Реализацией Изделий марок УЗЭМИ, КОРОБОВ, ПЕРФОКОР, ПЕРФОРОСТ, ЗЕ занимаются Уполномоченные организации.

Опубликовано в Августе 2020 года.

3. ТРЕБОВАНИЯ ПО ВЫБОРУ ИЗДЕЛИЙ

3.1. Выбор Изделий и проектирование СКНК должны выполняться Проектировщиком. Уполномоченные организации не обладают компетенцией для создания проектной документации и рабочей документации.

3.2. Выбор Изделий и проектирование СКНК должны соответствовать требованию уравновешенности кабеленесущей конструкции, а также условиям и сроку эксплуатации КЛ.

3.3. В случае расхождения между ограничительными, запретительными или предписывающими требованиями и условиями (в т.ч. выраженными в виде величин, диапазонов величин, комбинаций величин и т.п.), содержащимися в каких-либо документах из совокупности документов, включающей Лицензию и все НД, следует руководствоваться наиболее жесткими значениями и выражениями тех ограничительных, запретительных или предписывающих требований и условий, по которым имеется расхождение.

3.4. При создании КЛ в конкретном географическом регионе необходимо учесть все факторы воздействий внешней среды, свойственные для региона, например, такие факторы как снеговая нагрузка (толщина снежного покрова), сила ветра, атмосферные осадки, обледенение, близость береговой линии, вероятность ураганов, снежных бурь, землетрясений, наводнений или иных неблагоприятных стихийных явлений и пр. естественных воздействий, а в районах расположения промышленных и транспортных объектов также и факторы возможных техногенных воздействий (например, химические загрязнения, выделение тепла, аэродинамические воздействия в тоннелях, вероятность аварий на близлежащих объектах и пр.). Во всех случаях необходимо учесть (особенно тщательно - для горного или приморского района, или для морской акватории), что скорость ветра увеличивается с увеличением высоты КЛ над уровнем поверхности земли или воды, а также над уровнем моря.

3.5. Соответствие выбора Изделий и проектирования СКНК условиям и сроку эксплуатации КЛ должно быть обеспечено Проектировщиком с учетом зависимости сроков эксплуатации Изделий от условий эксплуатации, от свойств Изделий. Свойства Изделий в составе проектируемой КЛ должны соответствовать макроклиматическому району, категории размещения, типу атмосферы (по содержанию коррозионно-активных агентов в атмосфере), определенным в соответствии с ГОСТ 15150-69, и прочим факторам внешних воздействий на кабеленесущую конструкцию в условиях эксплуатации КЛ. Временные затраты на строительно-монтажные работы и ввод КЛ в эксплуатацию могут занимать продолжительный промежуток времени и должны быть учтены Проектировщиком.

В части соответствия воздействию климатических факторов внешней среды Изделия соответствуют условиям ГОСТ 15150-69 по температуре, влажности и содержанию коррозионно-активных агентов, без учета прочих нагрузок и воздействий, кроме ВРН.

Для Изделий, эксплуатируемых в холодных климатических условиях категорий размещения 3, 2, 1 по ГОСТ 15150-69, кроме Изделий, выполненных из аустенитной (нержавеющей) стали, за нижнее значение температуры эксплуатации принимается среднегодовая температура в наиболее холодный период подряд в течение суток (24 ч.) согласно таблице Приложение 4 ГОСТ 15150-69 для температур, отличных от климатических условий У по ГОСТ 15150-69, при отсутствии внешних воздействий (или в присутствии внешних воздействий, указанных в НД Изготовителя Изделий).

3.6. Сбалансированность СКНК должна обеспечиваться созданием, в т.ч. Уравновешенной кабеленесущей конструкции.

Уравновешенность кабеленесущей конструкции и Изделий в ее составе должна быть обеспечена Проектировщиком с соблюдением, в частности, представленных ниже ПНУ для всех следующих известных случаев и для прочих случаев:

3.6.1. Стойки

3.6.1.1. Стойки предназначены для передачи статической механической нагрузки (далее - Нагрузка) от соответствующих им Консолей на строительно-несущие конструкции.

3.6.1.2. Каждая стойка с установленной на ней одной соответствующей ей Консолью должна крепиться соответствующим образом вертикально с обоих своих концов к строительно-несущим конструкциям, но не реже чем через 1000 мм.

3.6.2. Консоли

3.6.2.1. Консоли предназначены для передачи Нагрузки от Секций или Кабелей на соответствующие им стойки или строительно-несущие конструкции.

3.6.2.2. Каждая Консоль должна крепиться основанием к соответствующей ей стойке с обеспечением горизонтальности рабочей поверхности Консоли.

3.6.2.3. Представленные значения Нагрузки на Консоль действительны при условии, что Нагрузка, создаваемая секцией или Кабелями, закрепленными на Консоли, приложена распределенно по всей рабочей поверхности Консоли и направлена вертикально вниз (далее правило РНК – правило распределенной Нагрузки на Консоль), и при условии, что закрепление Консоли на стойке или строительно-несущей конструкции и закрепление секции или Кабелей на Консоли соответствуют ПНУ;

3.6.2.4. Консоли, установленные под ППС ПУСКНК, за исключением Консолей, установленных под концевыми ППС,

ИНФОГРАФИКА (НЕ ЯВЛЯЕТСЯ ЧАСТЬЮ ЛИЦЕНЗИИ)

Сбалансированная кабеленесущая конструкция, СКНК - это уравновешенная кабеленесущая конструкция, соответствующая условиям и сроку эксплуатации КЛ, созданная из полноразмерных НДИ, спроектированная, смонтированная и эксплуатируемая в соответствии с НД и всеми требованиями настоящей Лицензии. Прочие варианты считаются несбалансированными кабеленесущими конструкциями.

Уравновешенная кабеленесущая конструкция – это совокупность уравновешенных и соответствующих друг другу Изделий, в т.ч. стоек, консолей или полок (далее: Консолей), секций, аксессуаров и пр., в которой каждое Изделие надежно соединено с каждым смежным с ним Изделием, при условии выполнения ПНУ (правил и условий приложения нагрузок и уравновешивания изделий).

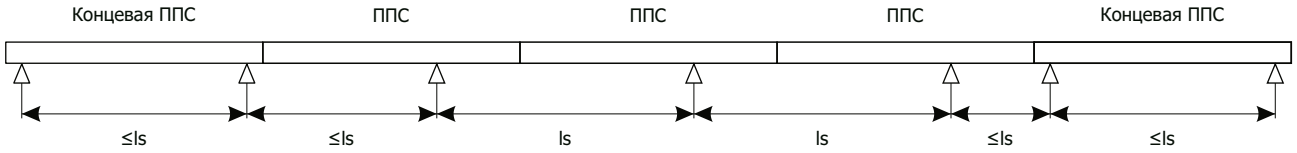

Пример уравновешенной кабеленесущей конструкции

1. Расстояние между консолями должно соответствовать нагрузкам на днище Секций
2. Должны быть использованы полноразмерные прямые секции одного типоразмера
3. Количество ППС должно отвечать требованиям для создания прямолинейного участка СКНК
4. Участок должен содержать концевые прямые полноразмерные секции
5. Концевые ППС должны быть уравновешивающе закреплены (по меньшей мере на двух консолях)

Прямолинейный участок СКНК, ПУСКНК – это участок СКНК, в составе которого все Изделия установлены в соответствии с ПНУ, содержащий непрерывную последовательность ППС одного типоразмера, соединенных друг с другом в прямую горизонтальную линию в продольной и поперечной плоскостях, также содержащий последовательность Консолей одного типоразмера, установленных под всеми ППС этого участка СКНК, и не содержащий потолочных стоек; концевая ППС в составе ПУСКНК – это ППС, соединенная только с одной ППС того же типоразмера, принадлежащей тому же ПУСКНК. ПУСКНК должен содержать не менее пяти ППС, в т. ч. две концевые ППС.

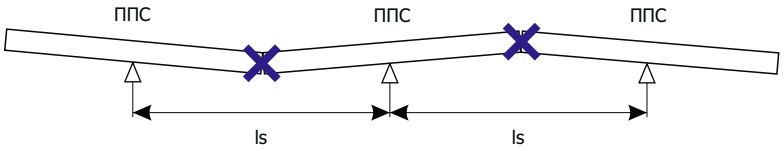

Пример неуравновешенной кабеленесущей конструкции

ИСПОЛЬЗУЮТСЯ НЕПОЛНОРАЗМЕРНЫЕ ИЗДЕЛИЯ

НЕТ УРАВНОВЕШИВАЮЩИХ КОНЦЕВЫХ СЕКЦИЙ

МЕНЕЕ ПЯТИ ПРЯМЫХ ПОЛНОРАЗМЕРНЫХ СЕКЦИЙ

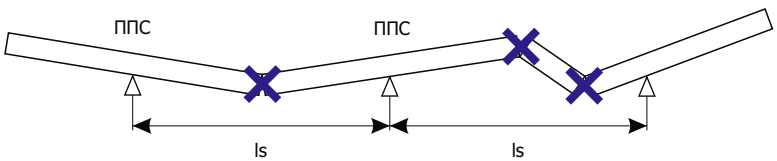

Пример неуравновешенной кабеленесущей конструкции

В инфографике приведены упрощенные фрагменты и описания без обозначения всех необходимых элементов, требующихся для создания сбалансированной кабеленесущей конструкции. Конец инфографики.

должны быть установлены с постоянным шагом.

3.6.2.5. Каждая концевая ППС в составе ПУСКНК должна быть закреплена по меньшей мере на двух Консолях, две из которых должны быть максимально разнесены от центра этой концевой ППС, при этом расстояние между любыми двумя соседними Консолями, должно быть не более постоянного шага Консолей, установленных под ППС, не являющимися концевыми ППС. Для случаев присутствия ВРН, должны быть соблюдены условия передачи ВРН.

3.6.2.6. Рабочие поверхности всех Консолей, установленных под ППС ПУСКНК, должны быть расположены в одной горизонтальной плоскости.

3.6.3. Секции

3.6.3.1. Секции предназначены для передачи Нагрузок от ВРН и проложенных в них Кабелей на Консоли.

К Секциям относятся такие Изделия, как секция листового или лестничного лотка, кабельроста, кабельного короба не блочного типа, перфокора.

3.6.3.2. Днище Секции может содержать элементы, перпендикулярные к бортам и жестко соединяющие борта друг с другом (далее - Перекладины). Например, днище Секции лестничного лотка, кабельроста содержит Перекладины, а днище Секции глухого или перфорированного листового лотка, кабельного короба не блочного типа, перфокора не содержит Перекладин.

3.6.3.4. Днище Секции должно располагаться горизонтально и должно быть обращено вниз.

3.6.3.5. Нагрузка на Секцию, создаваемая весом проложенных в Секции Кабелей, должна быть приложена к днищу Секции, направлена вертикально вниз и распределена равномерно по ширине и длине днища Секции (далее: правило РНС – правило распределенной Нагрузки на Секцию);

3.6.3.6. Все Секции должны быть закреплены на соответствующих им Консолях с соблюдением ПНУ и представленных допустимых значений распределенной Нагрузки на Консоли;

3.6.3.7. Секция, устанавливаемая на горизонтально расположенную рабочую поверхность соответствующей ей Консоли, должна крепиться не менее чем в двух местах соответствующими ей креплениями (фиксаторами, прижимами), при этом Секция должна быть уложена сверху на соответствующую ей Консоль всей шириной Секции, и один из бортов Секции должен быть расположен у основания соответствующей ей Консоли.

3.6.3.8. Секция, днище которой содержит Перекладины, должна крепиться за борта.

3.6.3.9. Секция, днище которой не содержит Перекладин, должна крепиться за днище в двух местах непосредственно около бортов.

3.6.3.10. Прямые Секции должны быть расположены перпендикулярно к соответствующим им Консолям, на рабочую поверхность которых они устанавливаются;

3.6.3.11. Представленные значения Нагрузок на Секции действительны для Нагрузки, создаваемой в соответствии с правилом РНС на днища ППС одного типоразмера, уравновешенно закрепленных Консолях, установленных с соответствующим этим значениям распределенной нагрузки шагом в составе ПУСКНК, в составе которого все Изделия установлены в соответствии со всеми ПНУ, в т. ч. с правилом РНК.

3.6.4. Соединения металлических Изделий друг с другом и с соответствующими им строительно-несущими конструкциями, а также укладка Кабелей должны выполняться с компенсацией температурного расширения;

3.6.5. Не допускается располагать соединения между собой Секций на опорах (в т. ч. Консолях) и в центре расстояния между соседними Консолями, если это не оговорено условиями передачи нагрузок от ВРН;

3.6.6. В прочих случаях для уравновешивания кабеленесущей конструкции и Изделий в ее составе требуется перерасчет Проектировщиком характеристик (эксплуатационных технических, климатических и пр.) всех Изделий в составе кабеленесущей конструкции.

К прочим случаям относится каждый случай невыполнения в отношении хотя бы одного Изделия в составе кабеленесущей конструкции хотя бы одного применимого к этому Изделию условия или правила из вышеприведенных ПНУ для известных случаев.

Например, к прочим случаям относятся случаи, если в кабеленесущей конструкции содержится:

- Изделие, не упомянутое в ПНУ для известных случаев;
- любое Изделие, расположенное вне ПУСКНК, например, фасонная Секция;
- стойка, один из концов которой не закреплен;
- Изделие, подвергающееся внешней нагрузке или воздействию, кроме ВРН, например, любое Изделие, подвергающееся статической нагрузке от скопления снега или динамической нагрузке от порывов ветра, или от Кабелей в случаях короткого замыкания КЛ.

3.7. Для уравновешивания Изделий в кабеленесущей конструкции, соответствующей условиям и сроку эксплуатации КЛ, в отдельных случаях может быть достаточно (в дополнение к выполнению ПНУ) пересчитать количество точек крепления Изделия, расстояние между Консолями, предусмотреть дополнительное закрепление крышки (даже в дополнение к использованию антиветровых уголков и хомутов), в т.ч. при монтаже Секции в положение, отличное от горизонтального днищем вниз.

3.8. В случаях наличия вибрационных нагрузок, передаваемых на Изделия, необходимо предусмотреть достаточные мероприятия по предотвращению саморазвинчивания болтовых соединений (например, использовать пружинные шайбы Гровера, если этого достаточно, или иные средства, соответствующие НД и Лицензии).

3.9. Характеристики кабеленесущей конструкции могут отличаться от характеристик использованных в ней Изделий.

3.10. При наличии в одной кабеленесущей конструкции металлических Изделий с цинкосодержащим покрытием, но при различных толщине и/или методах получения покрытия срок эксплуатации КЛ, а также срок эксплуатации СКНК не может превышать срока эксплуатации Изделия в составе кабеленесущей конструкции, имеющего наименьший срок эксплуатации.

Срок эксплуатации КЛ не может превышать остаточного срока эксплуатации строительно-несущей конструкции, имеющей наименьший остаточный срок эксплуатации среди использованных в КЛ строительно-несущих конструкций (определенный на момент ввода КЛ в эксплуатацию).

Наличие в составе КЛ (включая используемые строительно-несущие конструкции) гальванических пар различных металлов приводит к непредсказуемому ускорению коррозии металлических Изделий, аксессуаров, крепежных деталей, т.е. к снижению надежности закрепления и соединения Изделий, к потере уравновешенности Изделий, к потере заземления КЛ и Изделий. Кабеленесущая конструкция в составе КЛ, содержащей гальванические пары различных металлов, не является СКНК.

3.11. Выбор Изделий для создания СКНК, предназначенной для поддержания положения Кабеля, допускающего (рассчитанного) передачу электрической энергии напряжением свыше 1000 В, требует перерасчета характеристик Изделий (в т.ч. нагрузочных и климатических характеристик Изделий), в т.ч. с учетом возможных электродинамических сил.

4. КОНТРОЛЬНО-ПРОВЕРОЧНЫЕ И ПРОФИЛАКТИЧЕСКИЕ МЕРОПРИЯТИЯ

4.1. КПМ предназначены для контроля технического состояния кабеленесущих конструкций и Изделий в их составе, а также строительно-несущих конструкций. КПМ обязательно должны включать входной контроль Изделий и прочие виды КПМ. Каждый вид КПМ включает проверки одного или нескольких видов.

4.2. Входной контроль Изделий должен включать, в частности, проверки:

- наличия Лицензии и документов, подтверждающих качество Изделий;
- количества и номенклатуры Изделий;
- качества Изделий в соответствии с НД, в т.ч.: комплектности, собираемости (совместимости), отклонений геометрических параметров; наличия, толщины, метода получения и состояния защитных покрытий; отсутствия коррозии; отсутствия механических повреждений; отсутствие деформированных Изделий.

4.3. Входной контроль Изделий, получаемых от Уполномоченной организации, должен выполнить Покупатель.

4.4. Срок выполнения входного контроля 30 календарных дней с момента отгрузки Изделия со склада Уполномоченной организации или указанного ею лица, если иное не указано в Договоре.

4.5. По факту прохождения входного контроля Покупатель составляет Акт прохождения входного контроля.

В случае возникновения у Покупателя при проведении входного контроля обоснованных сомнений в качестве Изделий, Покупатель должен выполнить все мероприятия, предусмотренные для такого случая в соответствующем Договоре.

4.6. Прочие виды КПМ, порядок и сроки их выполнения должен выработать в соответствии с НД (в т. ч. с учетом условий и сроков эксплуатации КЛ, Изделий в составе кабеленесущих конструкций КЛ, а также строительно-несущих конструкций) и указать в РД Проектировщик.

КПМ, указанные Проектировщиком в РД, обязательно должны включать все виды проверок, связанные с обеспечением безопасности и охраной здоровья людей, с надежностью электроснабжения электроприемников, в т.ч. проверки мер защитного заземления и защитного уравнивания потенциалов, состояния элементов заземления и уравнивания потенциалов КЛ, механической прочности соединений всех Изделий, восстановления моментов болтовых соединений, очистки соответствующих металлических поверхностей от образовавшихся налетов (наслоений), снижающих электропроводящие свойства.

Виды КПМ, указанных Проектировщиком в РД, должны включать операционный контроль, инспекционный контроль, приемо-сдаточные испытания, эксплуатационный контроль, в т. ч. периодический.

КПМ, указанные Проектировщиком в РД, должны предусматривать возможность вынесения лицом, выполняющим КПМ, заключения о степени износа кабеленесущих конструкций и Изделий в их составе, о необходимости внеплановых профилактических и ремонтных работ, об исчерпании ресурса КЛ, необходимости прекращения эксплуатации, выполнения реконструкции или демонтажа и утилизации КЛ.

4.7. Проверки в составе прочих видов КПМ должны включать проверки качества работ (монтажных, пусконаладочных, ремонтных и пр.), сбалансированности кабеленесущих конструкций и уравновешенности Изделий согласно НД и Лицензии, в т.ч. сохранности покрытий металлических Изделий, отсутствия деформированных Изделий и пр. повреждений Изделий, наличие зазоров, достаточных для компенсации возможного продольного температурного расширения и сужения изделий, а также проверки технического состояния всех используемых строительно-несущих конструкций.

4.8. КПМ должны проводиться с учетом всех доступных для наблюдения признаков состояния Изделий и действительных условий эксплуатации КЛ.

4.9. Эксплуатация КЛ возможна только при своевременном проведении с успешным результатом всех очередных и назначенных внеочередных видов КПМ, в т. ч. проверки заземления (особенно - защитного заземления) КЛ и оценки технического состояния строительно-несущих конструкций.

Проведение контроля и проверок всех видов и на всех этапах создания и эксплуатации КЛ (в т. ч. ПИР, монтажа, ремонта и пр. работ) должно подтверждаться надлежащим образом оформленной контрольно-проверочной документацией, включающей АВК (далее - КПД).

КПД должна храниться в течение всего срока монтажа и эксплуатации КЛ.

4.10. До начала монтажа Изделий должен быть выполнен контроль готовности, качества (пригодности) всех строительно-несущих конструкций, которые будут использованы при монтаже и эксплуатации КЛ (в т. ч. ранее установленные строительные или иные конструкции и т. п.).

Техническое состояние строительно-несущих конструкций должно отвечать, в частности, стандартам, распространяющимся на данные конструкции, соответствовать требованиям НД, сроку и условиям эксплуатации КЛ, в т. ч. климатическим и пр. воздействиям (например, металлические конструкции с защитным покрытием должны иметь достаточную толщину покрытия, не иметь очагов коррозии и т. п., неметаллические конструкции не должны иметь трещин и очагов выветривания, выщелачивания и т. п.). Минимальный остаточный срок службы (эксплуатации) строительно-несущих конструкций должен быть не менее срока эксплуатации КЛ.

4.11. Собственник КЛ, в т.ч. будущий Собственник, на этапе проектирования КЛ должен убедиться в достаточности установленных Проектировщиком порядка, видов и периодичности КПМ для своевременного выявления угрозы потери сбалансированности кабеленесущей конструкции, а в случае сомнений в достаточности должен так увеличить количество видов и/или частоту проведения прочих видов КПМ, чтобы обеспечить такую достаточность, в т. ч. с привлечением при необходимости соответствующей компетентной организации. Собственник КЛ должен сохранять документы, подтверждающие статус Проектировщика, квалификацию персонала Проектировщика, квалификацию персонала, выполнявшего монтажные работы и КПМ, в течение срока эксплуатации КЛ.

4.12. В случае сомнений в качестве Изделий или в достаточности установленных Проектировщиком КПМ, или в случае отрицательного результата или не выполнения в полном объеме какого-либо вида КПМ (за исключением входного контроля), или в случае иных сомнений в сбалансированности кабеленесущей конструкции, особенно в ее заземлении, или в случае нештатного режима эксплуатации Изделия Собственник, или иное Ответственное лицо, имеющее такие сомнения, должен выполнить все мероприятия реагирования (далее: МР), а именно:

- незамедлительно приостановить действия над Изделиями и эксплуатацию КЛ;
- сообщить об этом следующим лицам: Уполномоченной организации, передавшей право собственности на Изделия, поставщикам и Изготовителю Изделия, Проектировщику;
- обеспечить беспрепятственный доступ указанных лиц к КЛ, к РД и всей имеющейся КПД, к документации, подтверждающей соответствие инструментов НД, к документам, подтверждающим передачу копии Лицензии и АВК вместе с

передачей прав собственности на Изделия и вместе с передачей РД, к документам, подтверждающим статус Проектировщика и квалификацию персонала Проектировщика, к документам, подтверждающим квалификацию персонала, выполнявшего монтажные работы и КПМ.

4.13. В случаях, когда Покупатель и Собственник являются одним лицом, должны выполнятся условия, указанные для конкретных случаев.

5. ЭКСПЛУАТАЦИЯ ИЗДЕЛИЙ

5.1. Эксплуатация Изделий, в т.ч. включающая Штатный режим эксплуатации Изделий, производится в соответствии со всеми требованиями НД и Лицензии. Бремя отслеживания изменений НД лежит на Приобретателе Изделий.

5.2. Изделия подлежат Эксплуатации исключительно в штатном режиме. Эксплуатация Изделий в нештатном режиме в т.ч. в составе несбалансированной кабеленесущей конструкции не допускается и может создавать угрозу жизни и здоровью людей, а также может нанести материальный ущерб Собственнику КЛ, потребителям и поставщикам электроэнергии или электрических сигналов, передаваемых по КЛ.

Особенно внимательно следует выполнить требования НД к заземлению и защитному заземлению, в т.ч. требования п. 1.1.36 ПУЭ и гл. 1.7 ПУЭ, включая п. 1.7.76.

5.2. Не допускаются внешние воздействия на Изделия, в т.ч. укладка Кабеля на Изделия без использования специального оборудования (роликов).

5.3. Инструменты (приборы и пр. оборудование), используемые на всех этапах создания и эксплуатации КЛ (в т. ч. при выполнении ПИР, монтажных работ, и КПМ, включая оценки технического состояния строительно-несущих конструкций), должны соответствовать всем Нормативным требованиям, относящимся к их использованию (в т.ч. требованиям к периодичности поверок и условиям хранения инструментов и пр.).

Документация, подтверждающая соответствие каждого инструмента указанным требованиям при каждом его использовании, должна включаться в КПД и храниться в течение всего срока монтажа и эксплуатации КЛ.

5.4. Нештатный режим эксплуатации Изделия возникает в результате совокупности действий и факторов, ведущих к потере сбалансированности кабеленесущей конструкции. В нештатном режиме эксплуатации, Изделия могут потерять заземление, подвергнуться коррозии, получить деформацию, изгибы, трещины, прочие повреждения.

5.5. Эксплуатация Изделий в составе кабеленесущей конструкции без соблюдения условий НД и Лицензии, в т.ч. без соблюдения всех ПНУ, является эксплуатацией несбалансированной кабеленесущей конструкции.

5.6. Отсутствие уравновешенности Изделия в составе кабеленесущей конструкции до завершения монтажа КЛ является эксплуатацией Изделия в нештатном режиме.

6. ГАРАНТИЙНЫЕ ОБЯЗАТЕЛЬСТВА

6.1. Гарантийный срок Изделия составляет 12 месяцев с момента перехода к Покупателю права собственности на Изделие от Уполномоченной организации (если иной срок не значится в Договоре).

6.2. Объем гарантийных обязательств определяется Изготовителем Изделия. Гарантийные обязательства распространяются на полноразмерные НДИ, имеющие Дефекты.

Для Изделий, прошедших входной контроль до ввода в эксплуатацию КЛ, гарантийные обязательства распространяются на полноразмерные НДИ, имеющие Дефекты, при условии, что Эксплуатация Изделий осуществляется в штатном режиме с соблюдением требований НД и Лицензии, а для смонтированных Изделий с соблюдением всех известных случаев ПНУ в составе Уравновешенной конструкции, и выполнены МР.

Для Изделий, прошедших входной контроль в составе введенной в эксплуатацию КЛ, гарантийные обязательства распространяются на полноразмерные НДИ, имеющие Дефекты, при условии, что все Изделия в КЛ эксплуатируются в штатном режиме в составе СКНК с соблюдением требований НД и Лицензии, и выполнены МР.

6.3. Гарантийные обязательства не распространяются:

- на Изделия, получившие пластическую деформацию и/или разрушение, в т.ч. в нештатном режиме эксплуатации. Такие Изделия не могут считаться некачественными по вине Изготовителя или Уполномоченной организации. Изделия, получившие такую деформацию, должны быть заменены в максимально короткий срок за счет любого Приобретателя Изделий, а применительно к КЛ должны быть выполнены МР. До момента осуществления замены Изделий кабеленесущая конструкция является неуравновешенной;
- на недостатки Изделия, которые подлежали выявлению Покупателем при проведении входного контроля, но не были выявлены им в предусмотренный для этого 30-дневного срок;
- в случаях, изложенных в разделе 7 Лицензии.

6.4. Претензии по отклонениям Изделий от НД Изготовителя принимаются Уполномоченной организацией от Покупателя в срок, установленный для проведения входного контроля.

6.5. Претензии в отношении Изделий принимаются исключительно от Покупателей.

6.6. Претензии должны содержать сведения:

- о товарной накладной, по которой Изделия были переданы Покупателю;
- о наименовании и количестве Изделий, имеющих отклонения;
- описание отклонений.

К претензии должны быть приложены фотоматериалы, демонстрирующие отклонения.

Срок ответа на претензии составляет 20 рабочих дней, если иное не оговорено в Договоре.

7. ОГРАНИЧЕНИЯ ОТВЕТСТВЕННОСТИ

7.1. Уполномоченные организации ни при каких обстоятельствах не несут ответственность за возникновение у Изделий недостатков, а также за вред, причиненный жизни и здоровью физических лиц, имуществу физических или юридических лиц, возникшие в следствие:

- не надлежащего, с нарушением требований Изготовителя и настоящей Лицензии, использования Изделий;
- действий над Изделиями при условиях недостаточности информации;

- неверный расчет (перерасчет) количества изделий;
- действий над Изделиями, в т.ч. проектирование, входной контроль, монтаж не уполномоченными, неквалифицированными или некомпетентными лицами;
- использования несбалансированной кабеленесущей конструкции;
- получения Изделиями в процессе Эксплуатации пластической деформацию и/или разрушения Изделия;
- эксплуатация КЛ с деформированным Изделием;
- эксплуатации Изделий в нештатном режиме;
- выбора или Эксплуатации Изделий с нарушением действующих НД и Лицензии;
- не обеспечения соответствия сроков и условий эксплуатации Изделий и КЛ;
- не обеспечения соответствия сроков и условий эксплуатации строительно-несущих конструкций и Эксплуатации Изделий в составе КЛ;
- неуравновешенности Изделий в известных случаях ПНУ и не соответствия Изделий друг другу;
- неправильного перерасчета характеристик Изделий для прочих случаев уравновешивания;
- не учитывания компенсации вибрационных нагрузок и температурных расширений Изделий;
- не учитывания климатических нагрузок на Изделия;
- наличия в КЛ гальванических пар;
- неверного перерасчета характеристик Изделий для КЛ свыше 1000В;
- не достаточности видов и периодичности прочих КПМ;
- отсутствия у Приобретателей Изделий или Проектировщиков копии Лицензии;
- не передачи АВК;
- не выполнения контроля состояния строительно-несущих конструкций;
- не достаточности установленных и/или выполненных КПМ;
- нештатного режима эксплуатации Изделий;
- невыполнения МР;
- использования неповеренных инструментов;
- не осуществления замены деформированных Изделий;
- эксплуатации Изделий в составе несбалансированной кабеленесущей конструкции;
- не уведомления Уполномоченной организации о выявленных признаках недостатков Изделий;
- использования не применимой Лицензии.

7.2. Уполномоченная организация не несет ответственности за последствия любого использования иным лицом товаров (изделий), услуг, информации и пр. объектов использования, предоставленных Уполномоченной организацией, если такое использование не было письменно разрешено Уполномоченной организацией с указанием объекта использования, способа использования, времени или условий начала и окончания использования, иных существенных условий использования, или если такое использование было письменно разрешено Уполномоченной организацией, но осуществляется иным лицом с нарушением действующего законодательства, либо НД Изготовителя Изделий, либо РД, либо иного нарушения Лицензии и НД.

7.3. Уполномоченные организации не несут ответственности за неуравновешенное положение Изделий в неизвестных случаях, т.е. за неуравновешенное положение всех Изделий вне ПУСКНК, а также за неуравновешенное положение любого Изделия при наличии нарушения ПНУ или при наличии внешней нагрузки или воздействия на Изделие.

7.4. Ответственность за последствия невыполнения входного контроля, в том числе, в виде невозможности предъявления претензий в отношении качества Изделия, прекращения действия гарантийных обязательств на Изделия, причинения вреда жизни, здоровью, имуществу третьих лиц, несет Покупатель.

7.5. Лицо, получившее РД вместе с Лицензией, но впоследствии передавшее эту РД иному лицу без одновременной передачи Лицензии, несет ответственность за возможный случай Эксплуатации Изделий в составе несбалансированной кабеленесущей конструкции.

7.6. Лицо, получившее право собственности на Изделия вместе с Лицензией, но впоследствии передавшее это право иному лицу без одновременной передачи Лицензии, несет ответственность за любые негативные последствия невыполнения обязанности по передаче Лицензии, в том числе, за прекращение действия гарантийных обязательств на Изделия, за причинение вреда жизни, здоровью, имуществу третьих лиц.

7.7. Ответственность за эксплуатацию КЛ, в т.ч. за правильное заземление КЛ, всех металлических Изделий в КЛ, за соблюдение требований НД по охране труда несет Собственник КЛ.