Участник

КОРОБОВ®

кабеленесущие системы

Альбом Типовых Решений
2027



Работайте
уверенно!

Первичное применение

Справ. N

Подп. и дата

Инв. N дубл.

Взам. инв. N

Подп. и дата

Инв. N подл.

ОГЛАВЛЕНИЕ

1.1. Ограничения 4

2.1. Кабельные конструкции ПЕРФОРОСТ 5

2.2. Кабельные конструкции ДИНОРОСТ 31

2.3. Кабельные конструкции КАБЕЛЬРОСТ 74

2.4. Кабельные лотки лестничного типа 80

2.5. Кабельные лотки листовые 102

2.6. Кабельные лотки для монтажа светильников 132

2.7. Кабельные лотки проволочные 135

2.8. Фальшполы 140

2.9. Монтажная система 146

2.10. Система повышенной огнестойкости 154

2.11. Лицензия 167

159 чертежей

AutoCAD,
nanoCAD и КОМПАС-3D

Для скачивания альбома типовых решений в формате DWG посетите раздел "Документация" на сайте по адресу https://korobov.ru/docs/

50 сборок

Model Studio CS
"Кабельное хозяйство"

Для скачивания готовых сборок и BIM-моделей посетите раздел "CAD и BIM модели" на сайте по адресу https://korobov.ru/cad-bim/

						АТР.КОРОБОВ.2027
						Кабеленесущие системы КОРОБОВ Альбом типовых решений
Изм	К. уч.	Лист	№док.	Подпись	Дата	
Разраб.						Кабельные конструкции
Проверил						Масштаб 1:15 / Лист 3 / Листов 167
Т. контр.						Оглавление
Рук. гр.						**КОРОБОВ**
Утвердил						

Копировал

Формат А4

Альбом типовых решений КОРОБОВ 2027 года является рекламно-информационным материалом, в котором представлены электромонтажные изделия, доступные к поставке на момент публикации.

До выбора изделий является обязательным ознакомление с положениями "Лицензии на использование электромонтажных изделий организаций, входящих в Научно-Производственное Объединение "КОРОБОВ" (далее – Лицензия), содержащей перечень обязательных для приобретателей изделий и проектировщиков требований и условий по выбору, проектированию, приемке, монтажу, эксплуатации и гарантийному обслуживанию реализуемых предприятиями НПО "КОРОБОВ"изделий. Данная Лицензия прилагается к настоящему альбому и размещена на сайте www.korobov.ru

Лицо, не исполнившее данной обязанности, несет все риски, связанные с нарушением данного условия, в т.ч. неправильный выбор или эксплуатация изделий, лишение гарантии на изделия и др.

Технические характеристики электромонтажных изделий соответствуют нормативным документам изготовителя на момент поставки, и могут отличаться от приведенных в альбоме.

В альбоме показаны упрощенные модели электромонтажных изделий, в т.ч. частично, в разрезе, частично с полупрозрачными крышками или вырезами для отображения внутреннего устройства и пр.

Частичная или полная перепечатка, а также публичное размещение альбома допускается только с письменного разрешения правообладателя на товарный знак КОРОБОВ.

Перед работой с альбомом уточните о наличии новой версии альбома и Лицензии на сайте www.korobov.ru.

Все предыдущие издания считаются недействительными. Допускается работа только с полным альбомом.

Не является публичной офертой ст. 437 ГК РФ.

Опубликовано в ноябре 2026 года. КОРОБОВ

Обращаем ваше внимание на то, что в альбоме представлены объекты интеллектуальной собственности.

Марки ДИНОРОСТ, ЗЕ, ПЕРФОРОСТ, ПЕРФОКОР, УЗЭМИ и КОРОБОВ являются зарегистрированными товарными знаками, конструкция части изделий запатентована. Уполномоченными организациями по реализации изделий, являющимися объектами авторского права, в т.ч. с использованием средств индивидуализации являются ООО "КОРОБОВ" и ООО "ЗЭМИ ЕКАТЕРИНБУРГ".

Производство, предложение к продаже, продажа, складирование, транспортировка, монтаж и эксплуатация изделий, являющихся объектами интеллектуальной собственности, в т.ч. с использованием средств индивидуализации (товарных знаков), без согласия правообладателей является незаконным и влечет ответственность:

Гражданскую ст.1406.1, 1515 ГК РФ | Административную ст.7.12, 14.10 КоАП РФ | Уголовную ст.146, 147, 180 УК РФ

Первичное применение

Справ. N

Подп. и дата

Инв. N дубл.

Взам. инв. N

Подп. и дата

Инв. N подл.

						АТР.КОРОБОВ.2027
						Кабеленесущие системы КОРОБОВ Альбом типовых решений
Изм	К. уч.	Лист	№док.	Подпись	Дата	
Разраб.						Кабельные конструкции
Проверил						Масштаб 1:15 / Лист 4 / Листов 167
Т. контр.						Ограничения
Рук. гр.						**КОРОБОВ**
Утвердил						

Копировал

Формат А4

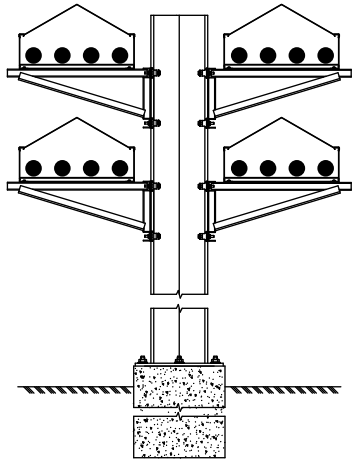

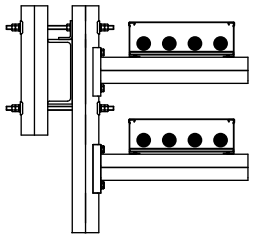

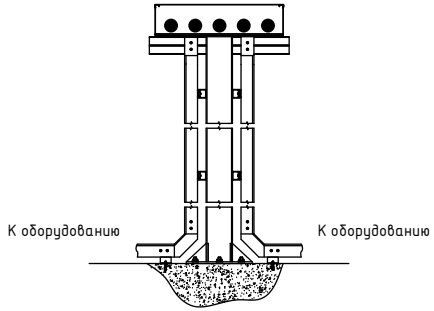

РАЗДЕЛ 2.1: Кабельные конструкции ПЕРФОРОСТ

Серия 6000

Крепление к опорам из двутавра (безригельные эстакады) 6
Крепление к опорам квадратным (линейным) 8
Крепление к опорам квадратным (спуски-подъемы) 9
Крепление к перекрытиям (стены, потолки) 12

Серия 3000

Крепление к опорам квадратным (линейным) 13
Крепление к опорам квадратным (спуски-подъемы) 14
Крепление к балкам металлическим (ригельные эстакады) 17
Крепление к балкам металлическим (подвесы) 19
Крепление к перекрытиям (стены, потолки) 23
Крепление к колоннам (спуски-подъемы) 26

						АТР.КОРОБОВ.2027-2.1-Л0	
						Кабеленесущие системы КОРОБОВ Альбом типовых решений	
Изм	К. уч.	Лист	№док.	Подпись	Дата		
Разраб.						Кабельные конструкции ПЕРФОРОСТ	Масштаб 1:15 / Лист 5 / Листов 181
Проверил							
Т. контр.						Оглавление раздела	КОРОБОВ
Рук. гр.							
Утвердил							

Копировал

Формат А4

Первичное применение | Справ. N | Подп. и дата | Инв. N дубл. | Взам. инв. N | Подп. и дата | Инв. N подл.

Первичное применение
Справ. N
Подп. и дата
Инв. N дубл.
Взам. инв. N
Подп. и дата
Инв. N подл.

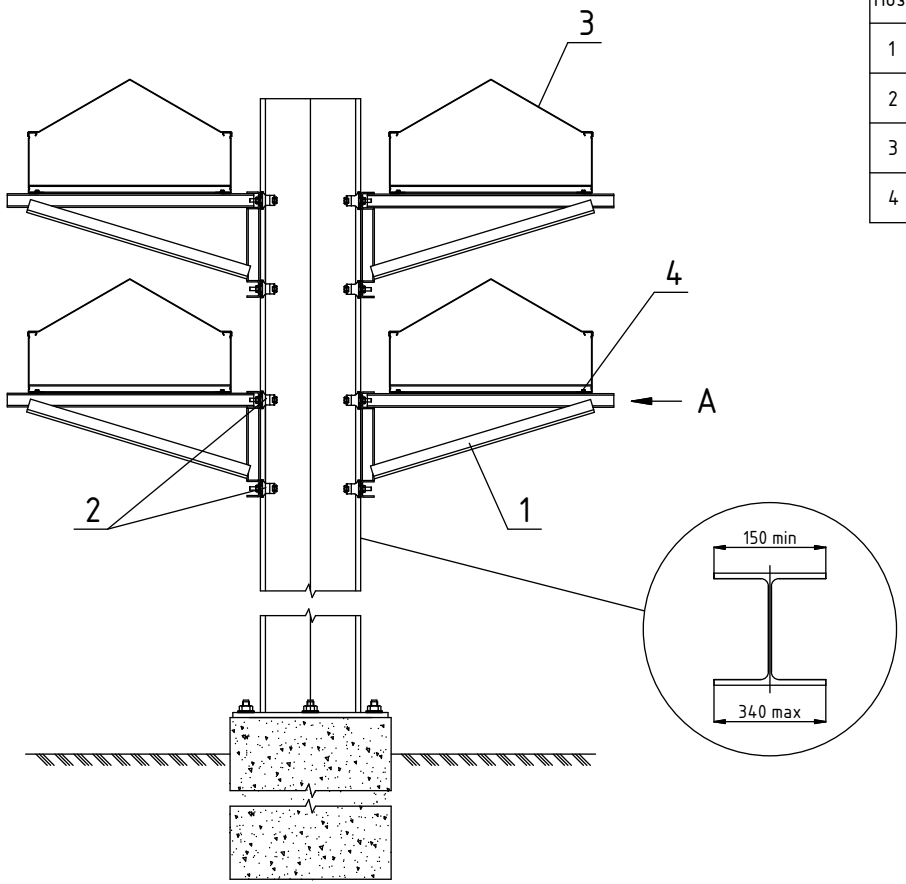

Спецификация узла

Поз.	Обозначение	Наименование	Ед. изм.	Кол.	Примечание
1	ПР-6040	Консоль перфорост серии 6000	шт.	4	2.1
2	ПР-СКС-4	Комплект зажимов консоли перфорост	шт.	4	2.1
3	ПР-П1206150-40*	Перфорост серии 6000	шт.	_	2.1
4	ПР-ДРС-А	Комплект крепления перфорост	шт.	4	2.1

ПР-К1206150-40

- Перфорост
- Тип изделия:
  - П – с перфорированным основание и плоской крышкой;
  - П120 – с перфорированным основание и крышкой 120 градусов (пример);
  - Н – с неперфорированным основанием и плоской крышкой;
  - Н120 – с неперфорированным основанием и крышкой 120 градусов;
  - ПЧЦ – со съемными донными основаниями и плоской крышкой;
  - ПЧЦ120 – со съемными донными основаниями и крышкой 120 градусов.
- Длина 6000 мм, высота 150 мм (доступно 150, 200 мм)
- Ширина, мм*10 (доступно 200-600 мм)

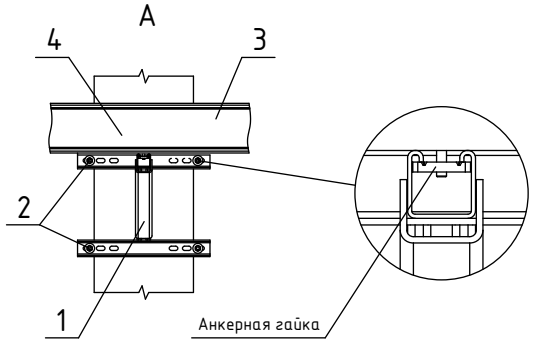

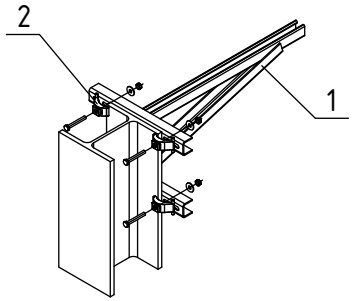

Сборка 2.1.1.8
Model Studio CS
"Кабельное хозяйство"

Изм	К. уч.	Лист	№док.	Подпись	Дата	АТР.КОРОБОВ.2027-2.1-Л1			
						Кабеленесущие системы КОРОБОВ Альбом типовых решений			
Разраб.						Кабельные конструкции ПЕРФОРОСТ	Масштаб	Лист	Листов
Проверил							1:15	6	181
Т. контр.						Крепление к стальной колонне из двутавра	**КОРОБОВ**		
Рук. гр.									
Утвердил									

Копировал Формат А4

Первичное применение
Справ. N
Подп. и дата
Инв. N дубл.
Взам. инв. N
Подп. и дата
Инв. N подл.

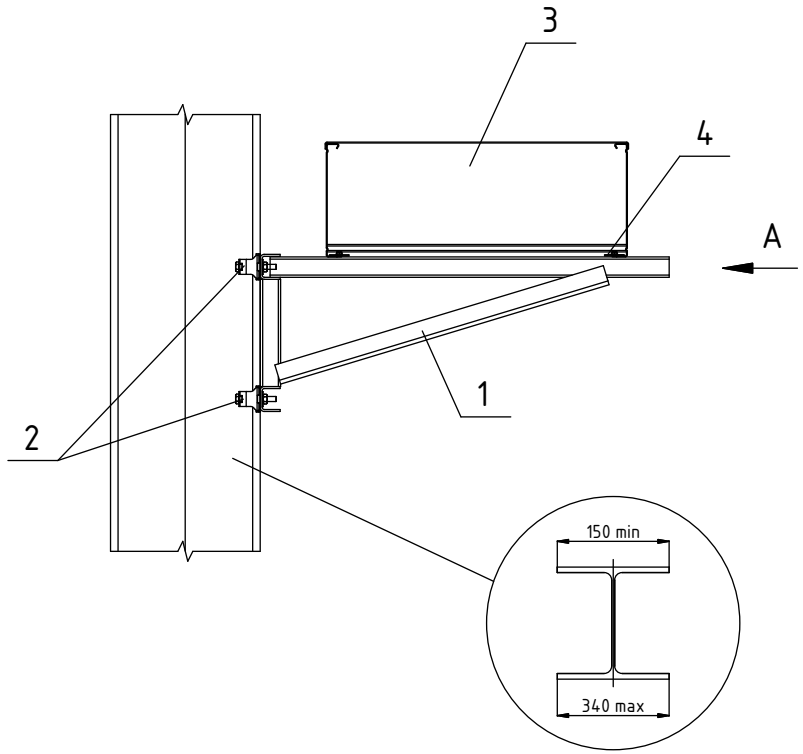

Спецификация узла

Поз.	Обозначение	Наименование	Ед. изм.	Кол.	Примечание
1	ПР-6040	Консоль перфорост серии 6000	шт.	1	2.1
2	ПР-СКС-4	Комплект зажимов консоли перфорост	шт.	1	2.1
3	ПР-П6150-40*	Перфорост серии 6000	шт.	_	2.1
4	ПР-ДРС-А	Комплект крепления перфорост	шт.	1	2.1

ПР-П6150-40

Перфорост

Тип изделия:
- П – с перфорированным основание и плоской крышкой (пример);
- П120 – с перфорированным основание и крышкой 120 градусов;
- Н – с неперфорированным основанием и плоской крышкой;
- Н120 – с неперфорированным основанием и крышкой 120 градусов;
- ПЧЦ – со съемными донными основаниями и плоской крышкой;
- ПЧЦ120 – со съемными донными основаниями и крышкой 120 градусов.

Длина 6000 мм, высота 150 мм (доступно 150, 200 мм)

Ширина, мм*10 (доступно 200-600 мм)

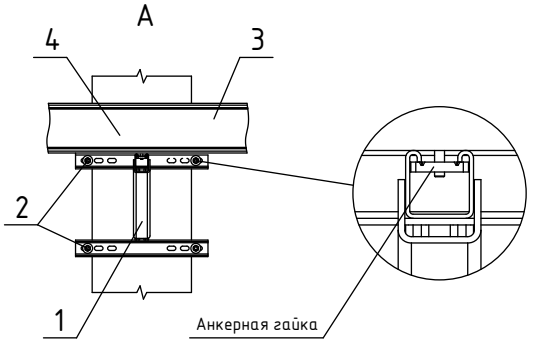

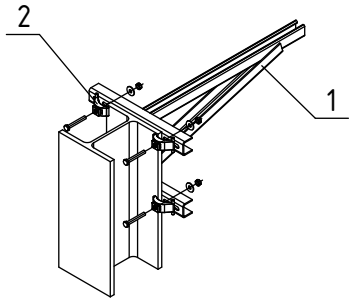

Сборка 2.1.1.7
Model Studio CS
"Кабельное хозяйство"

Изм	К. уч.	Лист	№док.	Подпись	Дата	АТР.КОРОБОВ.2027-2.1-Л2			
						Кабеленесущие системы КОРОБОВ Альбом типовых решений			
Разраб.						Кабельные конструкции ПЕРФОРОСТ	Масштаб	Лист	Листов
Проверил							1:10	7	181
Т. контр.						Крепление к стальной колонне из двутавра	КОРОБОВ		
Рук. гр.									
Утвердил									

Копировал

Формат А4

Первичное применение
Справ. N
Подп. и дата
Инв. N дубл.
Взам. инв. N
Подп. и дата
Инв. N подл.

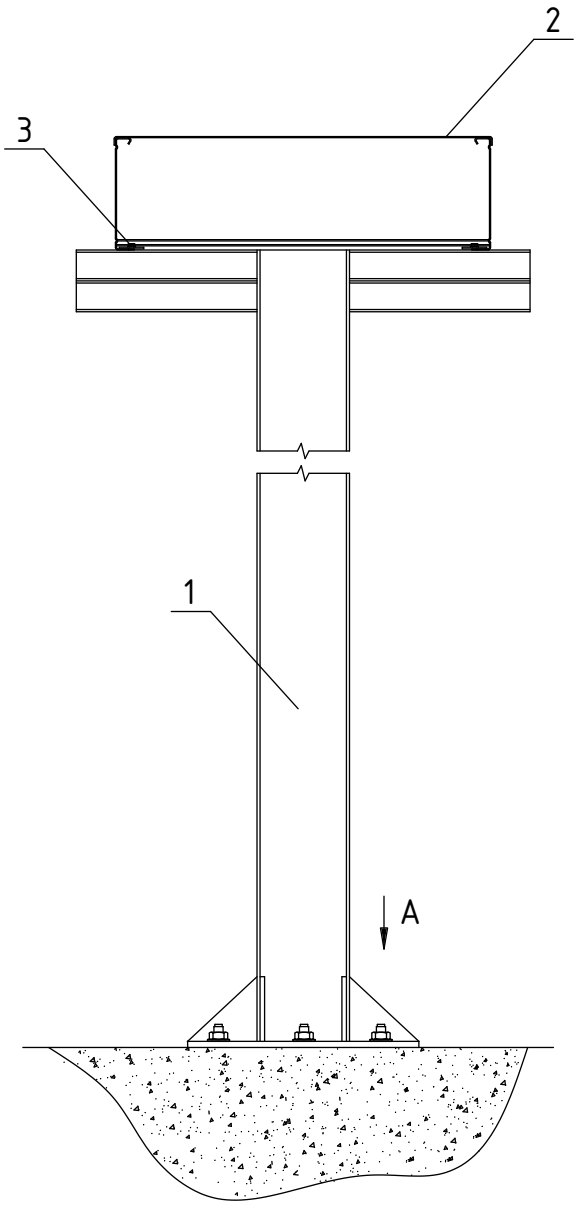

Спецификация узла

Поз.	Обозначение	Наименование	Ед. изм.	Кол.	Примечание
1	ПР-6250	Опора перфорост серии 6000	шт.	1	2.1
2	ПР-П6150-50*	Перфорост серии 6000	шт.	–	2.1
3	ПР-ДРС-А	Комплект крепления перфорост	шт.	1	2.1

ПР-П6150-50

Перфорост

Тип изделия:
- П – с перфорированным основание и плоской крышкой (пример);
- П120 – с перфорированным основание и крышкой 120 градусов;
- Н – с неперфорированным основанием и плоской крышкой;
- Н120 – с неперфорированным основанием и крышкой 120 градусов;
- ПЧЦ – со съемными донными основаниями и плоской крышкой;
- ПЧЦ120 – со съемными донными основаниями и крышкой 120 градусов.

Длина 6000 мм, высота 150 мм (доступно 150, 200 мм)

Ширина, мм*10 (доступно 200-600 мм)

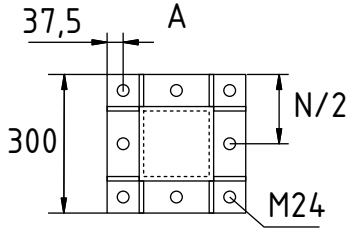

Сборка 2.1.1.6
Model Studio CS
"Кабельное хозяйство"

Изм	К. уч.	Лист	№док.	Подпись	Дата	АТР.КОРОБОВ.2027-2.1-ЛЗ			
						Кабеленесущие системы КОРОБОВ Альбом типовых решений			
Разраб.						Кабельные конструкции ПЕРФОРОСТ	Масштаб	Лист	Листов
Проверил							1:10	8	181
Т. контр.						Крепление на опору	КОРОБОВ		
Рук. гр.									
Утвердил									

Копировал

Формат А4

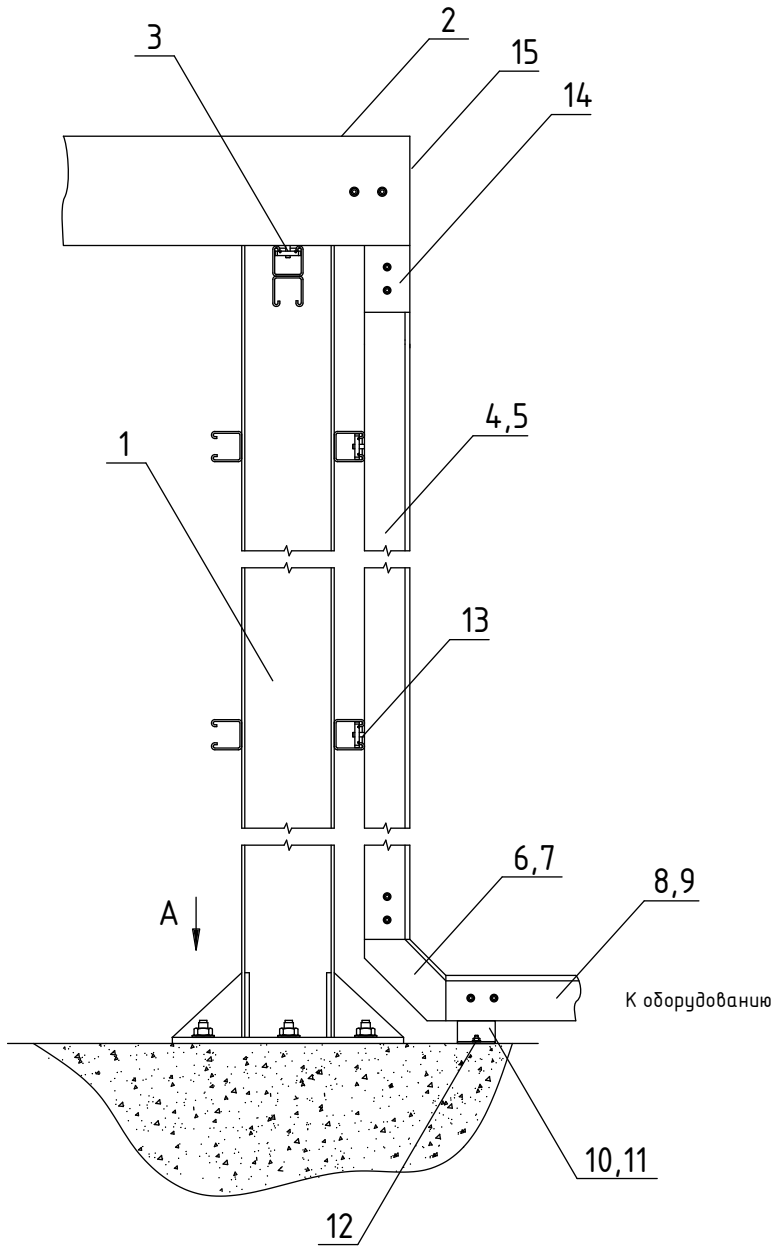

Спецификация узла

Поз.	Обозначение	Наименование	Ед. изм.	Кол.	Примечание
1	ПР-6251	Опора перфорост серии 6000	**шт.**	1	2.1
2	ПР-П6150-50*	Перфорост серии 6000	шт.	–	2.1
3	ПР-ДРС-А	Комплект крепления перфорост	шт.	1	2.1
4	Р/РГ	Листовой лоток	шт.	1	2.5
5	РД	Крышка лотка	шт.	1	2.5
6	РВБ	Угол вертикальный	шт.	1	2.5
7	РРВБ	Крышка угла вертикального	шт.	1	2.5
8	Р/РГ	Листовой лоток	шт.	–	2.5
9	РД	Крышка лотка	шт.	–	2.5
10	РДД	Держатель донный	шт.	1	2.5
11	КЛР	Комплект крепления	шт.	1	2.5
12	СД 6	Дюбель распорный	шт.	2	2.11
13	КЛР-41	Комплект крепления	шт.	2	2.5
14	РДК	Комплект держателей концевых	шт.	1	2.5
15	ПР-ПРАБ	Заглушка-переходник	шт.	1	2.1

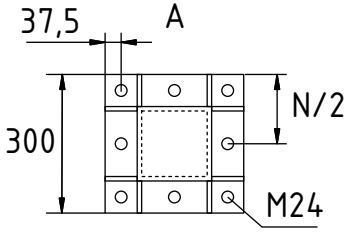

Изм	К. уч.	Лист	№док.	Подпись	Дата
Разраб.					
Проверил					
Т. контр.					
Рук. гр.					
Утвердил					

АТР.КОРОБОВ.2027-2.1-Л4

Кабеленесущие системы КОРОБОВ
Альбом типовых решений

Кабельные конструкции
ПЕРФОРОСТ

Масштаб	Лист	Листов
1:10	9	181

Крепление
на опору со спусками

КОРОБОВ

Копировал

Формат А4

Первичное применение | Справ. N | Подп. и дата | Инв. N дубл. | Взам. инв. N | Подп. и дата | Инв. N подл.

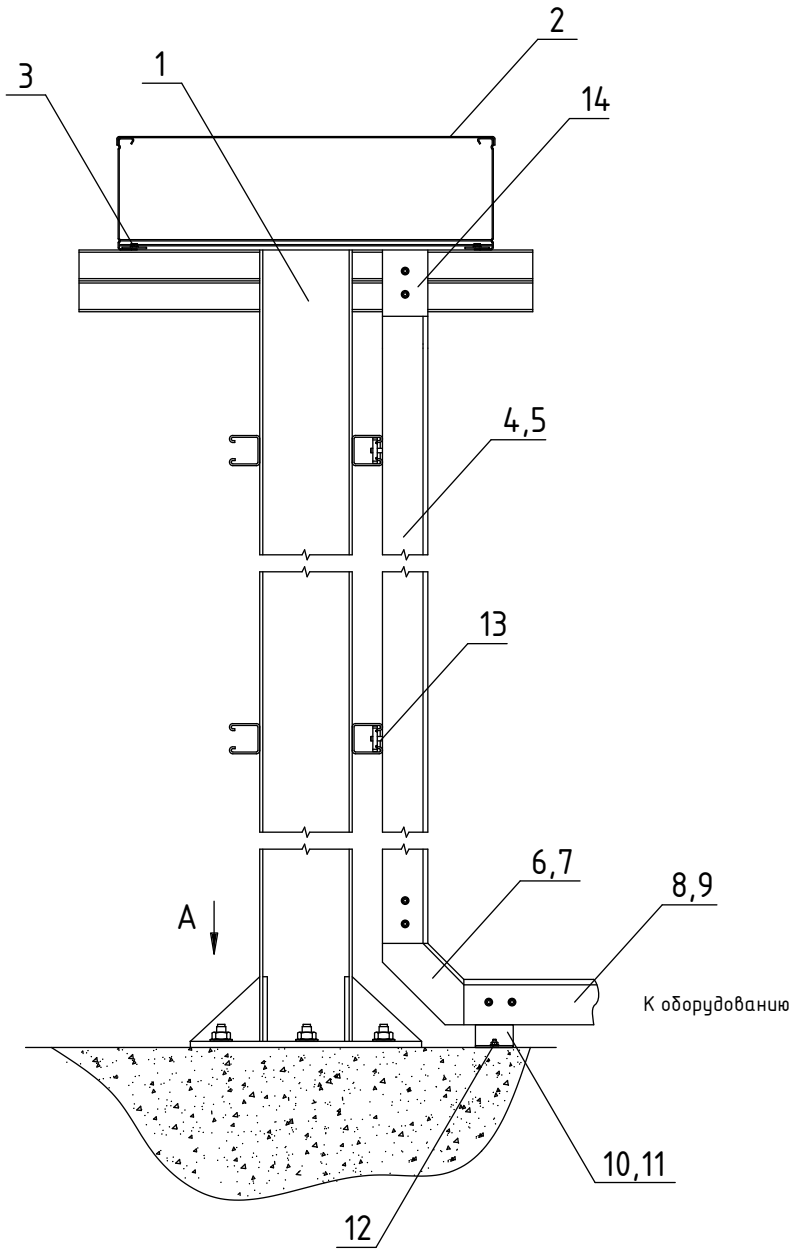

Спецификация узла

Поз.	Обозначение	Наименование	Ед. изм.	Кол.	Примечание
1	ПР-6252	Опора перфорост серии 6000	**шт.**	1	2.1
2	ПР-П6150-50*	Перфорост серии 6000	шт.	–	2.1
3	ПР-ДРС-А	Комплект крепления перфорост	шт.	1	2.1
4	Р/РГ	Листовой лоток	шт.	1	2.5
5	РД	Крышка лотка	шт.	1	2.5
6	РВБ	Угол вертикальный	шт.	1	2.5
7	РРВБ	Крышка угла вертикального	шт.	1	2.5
8	Р/РГ	Листовой лоток	шт.	–	2.5
9	РД	Крышка лотка	шт.	–	2.5
10	РДД	Держатель донный	шт.	1	2.5
11	КЛР	Комплект крепления	шт.	1	2.5
12	СД 6	Дюбель распорный	шт.	2	2.11
13	КЛР-41	Комплект крепления	шт.	2	2.5
14	РДК	Комплект держателей концевых	шт.	1	2.5

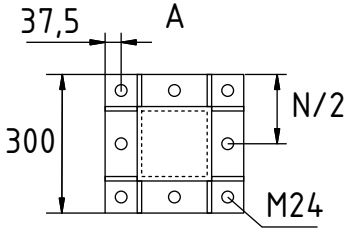

Первичное применение

Справ. N

Подп. и дата

Инв. N дубл.

Взам. инв. N

Подп. и дата

Инв. N подл.

Изм	К. уч.	Лист	№док.	Подпись	Дата
Разраб.					
Проверил					
Т. контр.					
Рук. гр.					
Утвердил					

АТР.КОРОБОВ.2027-2.1-Л5

Кабеленесущие системы КОРОБОВ
Альбом типовых решений

Кабельные конструкции
ПЕРФОРОСТ

Масштаб	Лист	Листов
1:10	10	181

Крепление
на опору со спусками

КОРОБОВ

Копировал

Формат А4

Первичное применение
Справ. N
Подп. и дата
Инв. N дубл.
Взам. инв. N
Подп. и дата
Инв. N подл.

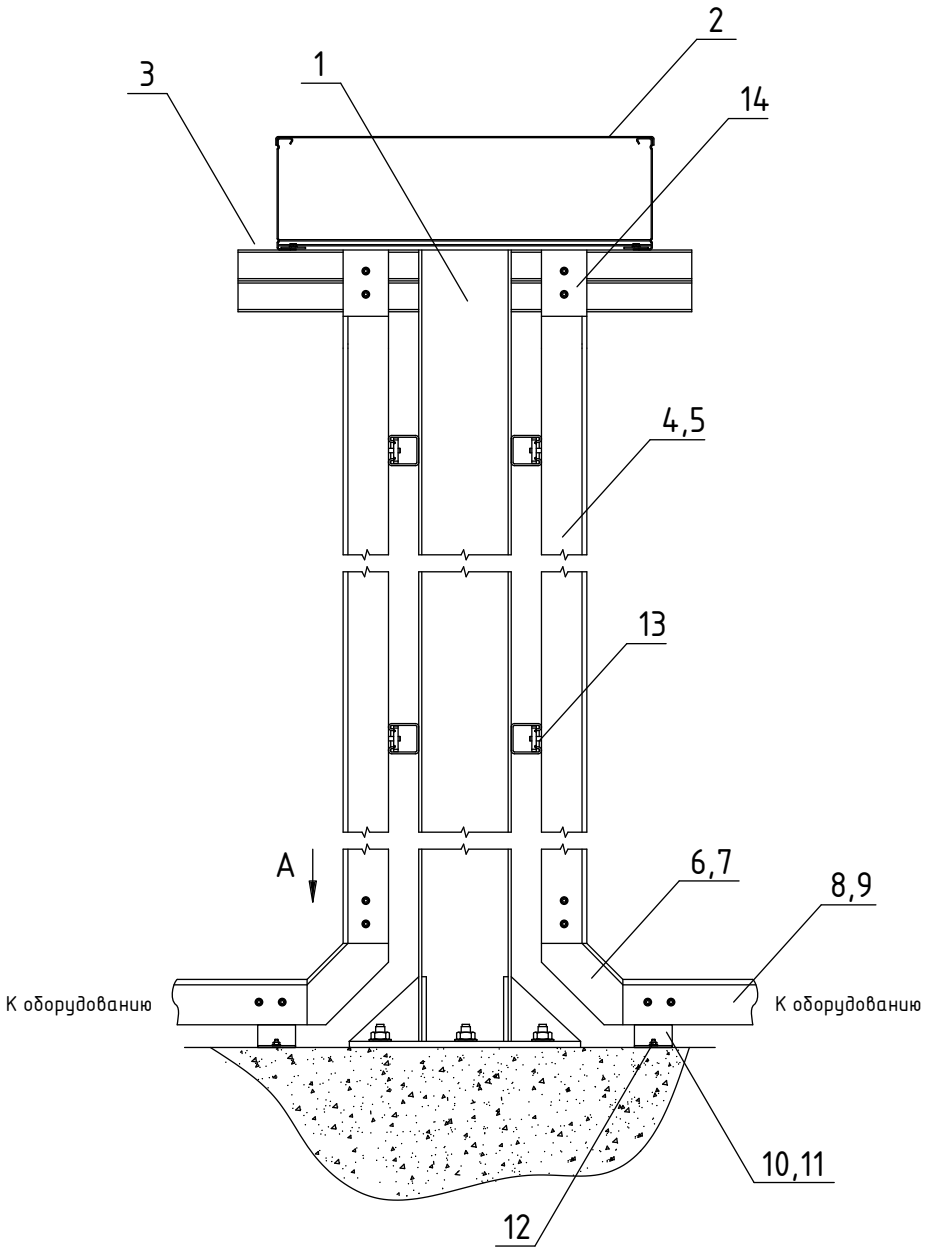

Спецификация узла

Поз.	Обозначение	Наименование	Ед. изм.	Кол.	Примечание
1	ПР-6252	Опора перфорост серии 6000	**шт.**	1	2.1
2	ПР-П6150-50*	Перфорост серии 6000	шт.	–	2.1
3	ПР-ДРС-А	Комплект крепления перфорост	шт.	1	2.1
4	Р/РГ	Листовой лоток	шт.	2	2.5
5	РД	Крышка лотка	шт.	2	2.5
6	РВБ	Угол вертикальный	шт.	2	2.5
7	РРВБ	Крышка угла вертикального	шт.	2	2.5
8	Р/РГ	Листовой лоток	шт.	–	2.5
9	РД	Крышка лотка	шт.	–	2.5
10	РДД	Держатель донный	шт.	2	2.5
11	КЛР	Комплект крепления	шт.	2	2.5
12	СД 6	Дюбель распорный	шт.	4	2.11
13	КЛР-41	Комплект крепления	шт.	4	2.5
14	РДК	Комплект держателей концевых	шт.	2	2.5

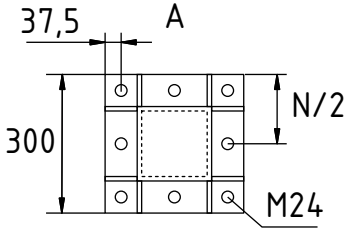

Изм	К. уч.	Лист	№док.	Подпись	Дата	АТР.КОРОБОВ.2027-2.1-Л6
						Кабеленесущие системы КОРОБОВ Альбом типовых решений
Разраб.						Кабельные конструкции ПЕРФОРОСТ
Проверил						
Т. контр.						Крепление на опору со спусками
Рук. гр.						
Утвердил						

Масштаб	Лист	Листов
1:10	11	181

КОРОБОВ

Копировал

Формат А4

Первичное применение
Справ. N
Подп. и дата
Инв. N дубл.
Взам. инв. N
Подп. и дата
Инв. N подл.

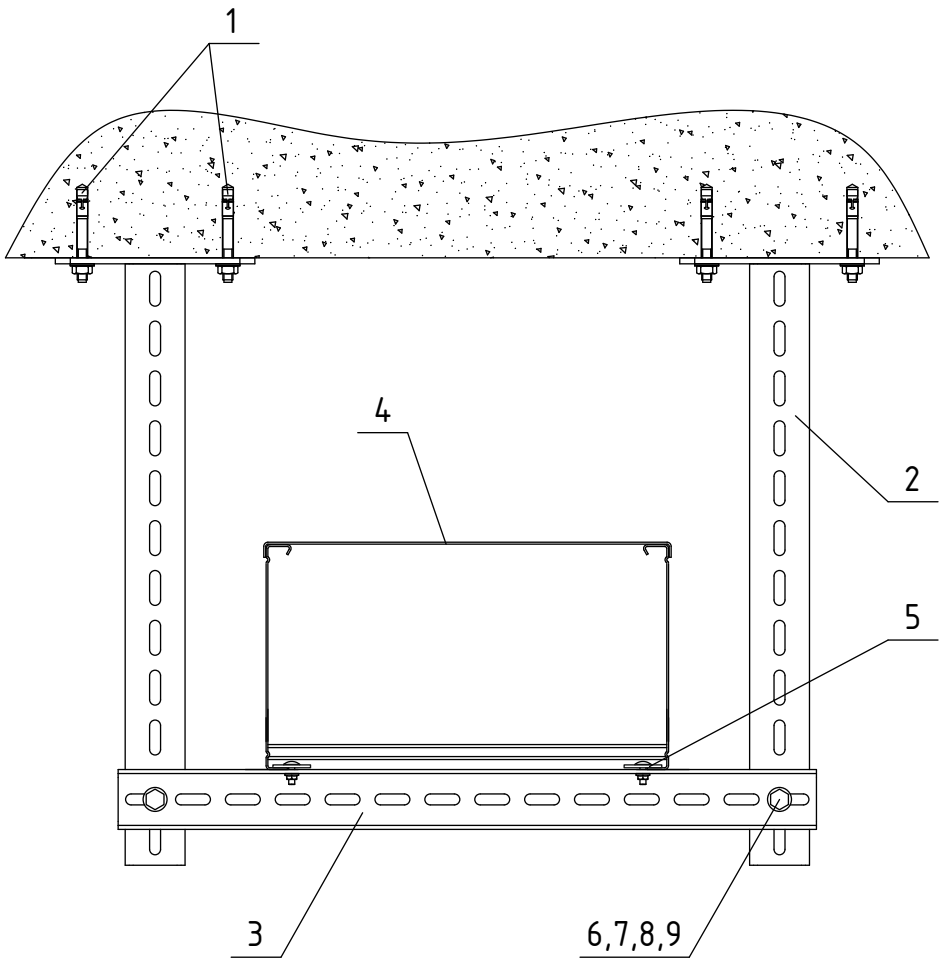

Спецификация узла

Поз.	Обозначение	Наименование	Ед. изм.	Кол.	Примечание
1	СД 12	Распорный дюбель	шт.	4	2.11
2	КДЮ 60	Стойка консоли	шт.	2	2.5
3	КЧЮ 60	Стойка консоли	шт.	1	2.5
4	ПР-П6150-30*	Перфорост серии 6000	шт.	–	2.1
5	ПР-ДРС-А	Комплект крепления перфорост	шт.	1	2.1
6	СЕС 10х30	Болт с шестигранной головкой	шт.	2	2.11
7	ЮС 10	Подкладная шайба	шт.	4	2.11
8	ФР 10	Пружинная шайба	шт.	2	2.11
9	СЕМ 10	Шестигранная гайка	шт.	2	2.11

ПР-П6150-30

- Перфорост
- Тип изделия:
  - П – с перфорированным основание и плоской крышкой (пример);
  - П120 – с перфорированным основание и крышкой 120 градусов;
  - Н – с неперфорированным основанием и плоской крышкой;
  - Н120 – с неперфорированным основанием и крышкой 120 градусов;
  - ПЧЦ – со съемными донными основаниями и плоской крышкой;
  - ПЧЦ120 – со съемными донными основаниями и крышкой 120 градусов.
- Длина 6000 мм, высота 150 мм (доступно 150, 200 мм)
- Ширина, мм*10 (доступно 200-600 мм)

Изм	К. уч.	Лист	№док.	Подпись	Дата	АТР.КОРОБОВ.2027-2.1-Л7			
						Кабеленесущие системы КОРОБОВ Альбом типовых решений			
Разраб.						Кабельные конструкции ПЕРФОРОСТ	Масштаб	Лист	Листов
Проверил							1:5	12	181
Т. контр.						Крепление к перекрытию	**КОРОБОВ**		
Рук. гр.									
Утвердил									

Копировал

Формат А4

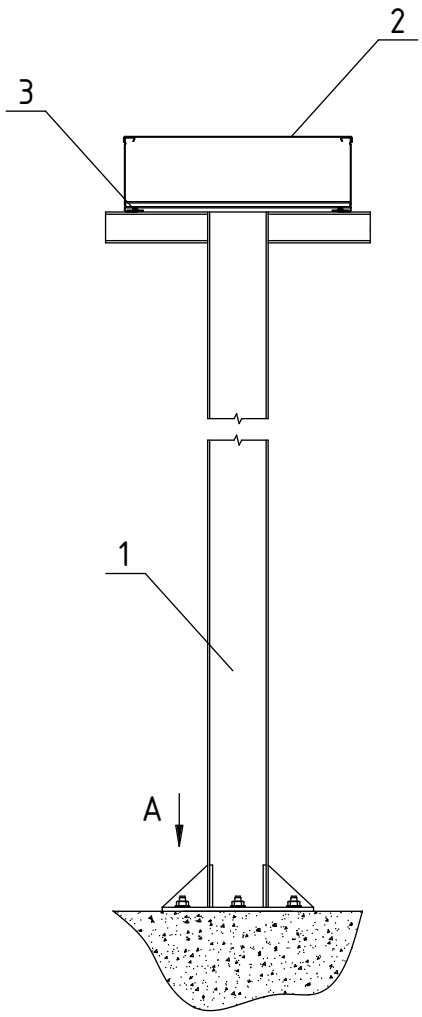

Спецификация узла

Поз.	Обозначение	Наименование	Ед. изм.	Кол.	Примечание
1	ПР-3250	Опора перфорост серии 3000	шт.	1	2.1
2	ПР-П3100-30*	Перфорост серии 3000	шт.	–	2.1
3	ПР-ДРЮ	Комплект крепления перфорост	шт.	1	2.1

ПР-П3100-30

Перфорост

Ширина, мм*10 (доступно 200-600 мм)

Длина 3000 мм, высота 100 мм

Тип изделия:
- П – с перфорированным основание и плоской крышкой (пример);
- П120 – с перфорированным основание и крышкой 120 градусов;
- Н – с неперфорированным основанием и плоской крышкой;
- Н120 – с неперфорированным основанием и крышкой 120 градусов;
- ПЧЦ – со съемными донными основаниями и плоской крышкой;
- ПЧЦ120 – со съемными донными основаниями и крышкой 120 градусов.

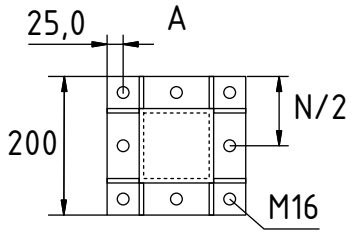

Сборка 2.1.2.6
Model Studio CS
"Кабельное хозяйство"

АТР.КОРОБОВ.2027-2.1-Л8

Кабеленесущие системы КОРОБОВ
Альбом типовых решений

Изм	К. уч.	Лист	№док.	Подпись	Дата
Разраб.					
Проверил					
Т. контр.					
Рук. гр.					
Утвердил					

Кабельные конструкции
ПЕРФОРОСТ

Масштаб	Лист	Листов
1:10	13	181

Крепление
на опору

КОРОБОВ

Копировал

Формат А4

Первичное применение | Справ. N | Подп. и дата | Инв. N дубл. | Взам. инв. N | Подп. и дата | Инв. N подл.

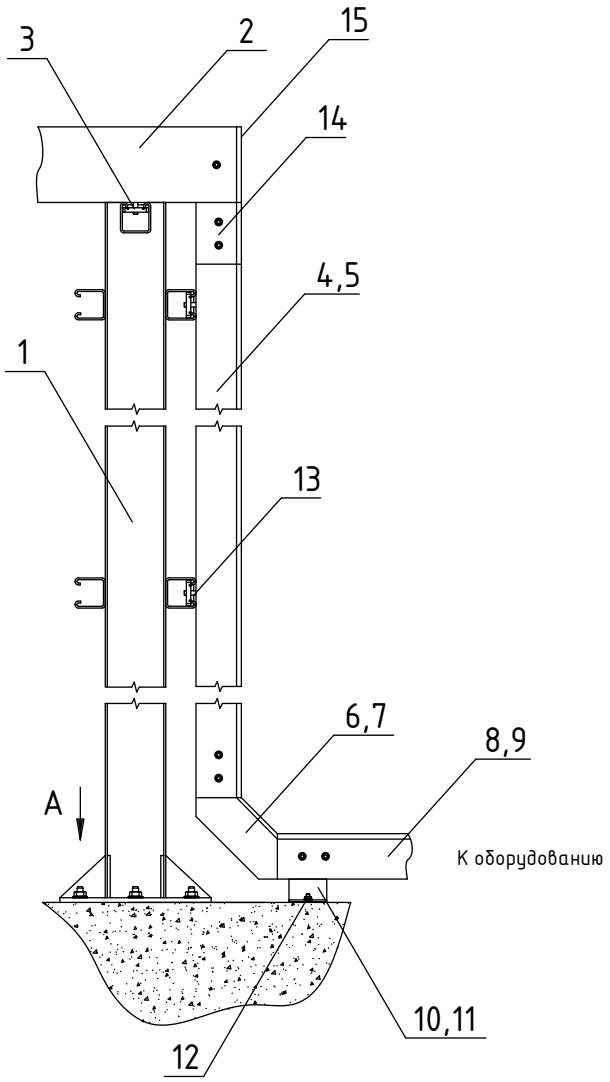

Спецификация узла

Поз.	Обозначение	Наименование	Ед. изм.	Кол.	Примечание
1	ПР-3251	Опора перфорост серии 3000	шт.	1	2.1
2	ПР-П3100-30*	Перфорост серии 3000	шт.	–	2.1
3	ПР-ДРЮ	Комплект крепления перфорост	шт.	1	2.1
4	Р/РГ	Листовой лоток	шт.	1	2.5
5	РД	Крышка лотка	шт.	1	2.5
6	РВБ	Угол вертикальный	шт.	1	2.5
7	РРВБ	Крышка угла вертикального	шт.	1	2.5
8	Р/РГ	Листовой лоток	шт.	–	2.5
9	РД	Крышка лотка	шт.	–	2.5
10	РДД	Держатель донный	шт.	1	2.5
11	КЛР	Комплект крепления	шт.	1	2.5
12	СД	Дюбель распорный	шт.	2	2.11
13	КЛР-41	Комплект крепления	шт.	2	2.5
14	РДК	Комплект держателей концевых	шт.	1	2.5
15	ПР-ПРАБ	Заглушка-переходник	шт.	1	2.1

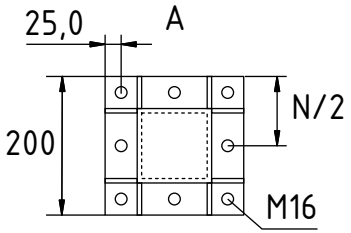

Изм	К. уч.	Лист	№док.	Подпись	Дата	АТР.КОРОБОВ.2027-2.1-Л9		
						Кабеленесущие системы КОРОБОВ Альбом типовых решений		
Разраб.						Кабельные конструкции ПЕРФОРОСТ	Масштаб	Лист	Листов
Проверил							1:10	14	181
Т. контр.						Крепление на опору со спусками	КОРОБОВ		
Рук. гр.									
Утвердил									

Копировал

Формат А4

Первичное применение

Справ. N

Подп. и дата

Инв. N дубл.

Взам. инв. N

Подп. и дата

Инв. N подл.

Первичное применение
Справ. N
Подп. и дата
Инв. N дубл.
Взам. инв. N
Подп. и дата
Инв. N подл.

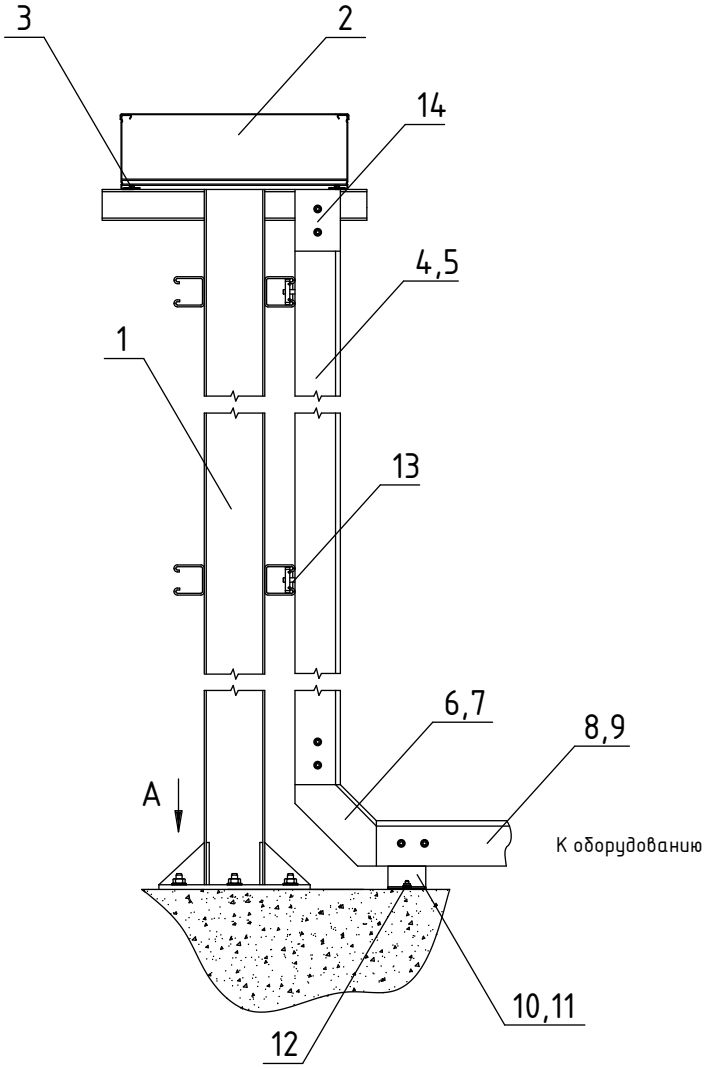

Спецификация узла

Поз.	Обозначение	Наименование	Ед. изм.	Кол.	Примечание
1	ПР-3252	Опора перфорост серии 3000	шт.	1	2.1
2	ПР-П3100-30*	Перфорост серии 3000	шт.	–	2.1
3	ПР-ДРЮ	Комплект крепления перфорост	шт.	1	2.1
4	Р/РГ	Листовой лоток	шт.	1	2.5
5	РД	Крышка лотка	шт.	1	2.5
6	РВБ	Угол вертикальный	шт.	1	2.5
7	РРВБ	Крышка угла вертикального	шт.	1	2.5
8	Р/РГ	Листовой лоток	шт.	–	2.5
9	РД	Крышка лотка	шт.	–	2.5
10	РДД	Держатель донный	шт.	1	2.5
11	КЛР	Комплект крепления	шт.	1	2.5
12	СД	Дюбель распорный	шт.	2	2.11
13	КЛР-41	Комплект крепления	шт.	2	2.5
14	РДК	Комплект держателей концевых	шт.	1	2.5

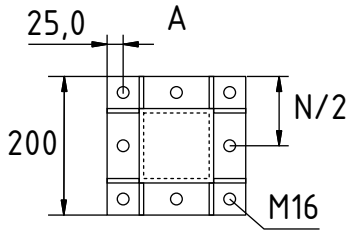

АТР.КОРОБОВ.2027-2.1-Л10

Кабеленесущие системы КОРОБОВ
Альбом типовых решений

Изм	К. уч.	Лист	№док.	Подпись	Дата
Разраб.					
Проверил					
Т. контр.					
Рук. гр.					
Утвердил					

Кабельные конструкции ПЕРФОРОСТ

Масштаб	Лист	Листов
1:10	15	181

Крепление на опору со спусками

КОРОБОВ

Копировал

Формат А4

Первичное применение
Справ. N
Подп. и дата
Инв. N дубл.
Взам. инв. N
Подп. и дата
Инв. N подл.

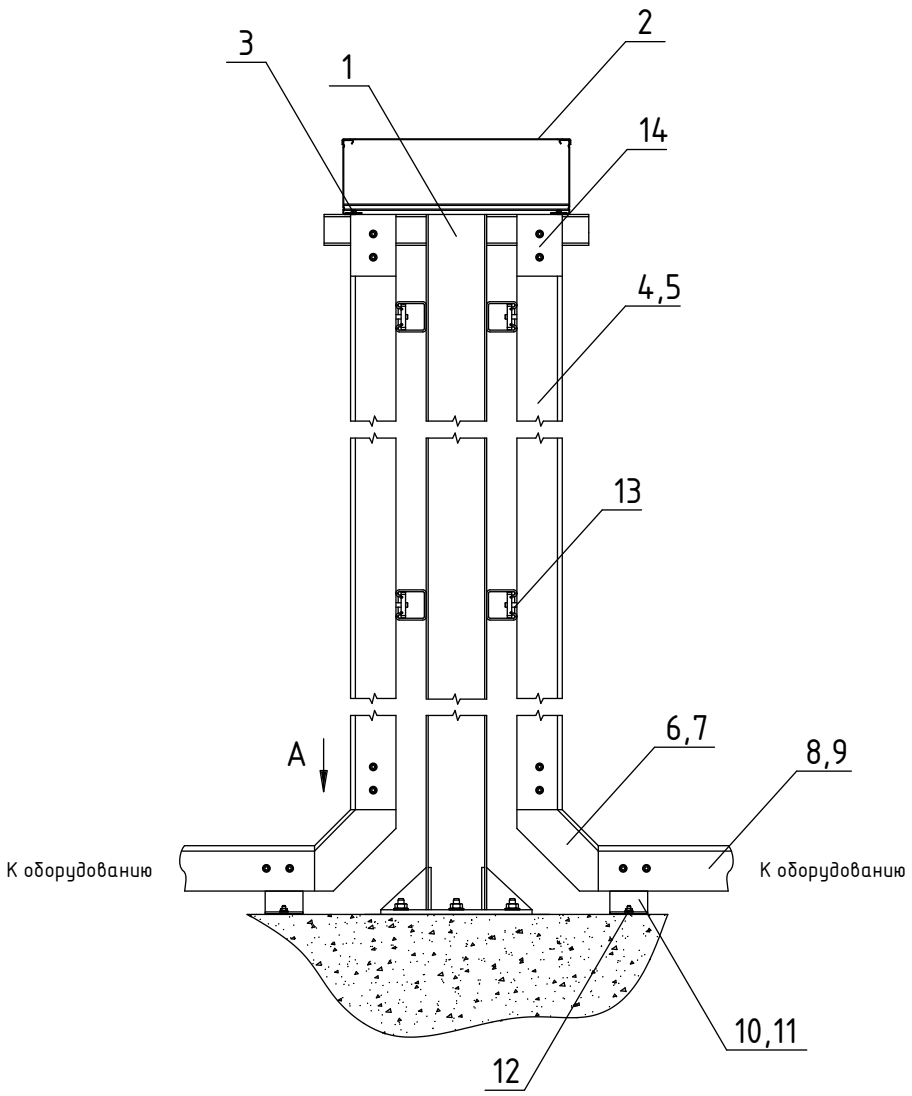

Спецификация узла

Поз.	Обозначение	Наименование	Ед. изм.	Кол.	Примечание
1	ПР-3252	Опора перфорост серии 3000	шт.	1	2.1
2	ПР-П3100-30*	Перфорост серии 3000	шт.	–	2.1
3	ПР-ДРЮ	Комплект крепления перфорост	шт.	1	2.1
4	Р/РГ	Листовой лоток	шт.	2	2.5
5	РД	Крышка лотка	шт.	2	2.5
6	РВБ	Угол вертикальный	шт.	2	2.5
7	РРВБ	Крышка угла вертикального	шт.	2	2.5
8	Р/РГ	Листовой лоток	шт.	–	2.5
9	РД	Крышка лотка	шт.	–	2.5
10	РДД	Держатель донный	шт.	2	2.5
11	КЛР	Комплект крепления	шт.	2	2.5
12	СД	Дюбель распорный	шт.	4	2.11
13	КЛР-41	Комплект крепления	шт.	4	2.5
14	РДК	Комплект держателей концевых	шт.	2	2.5

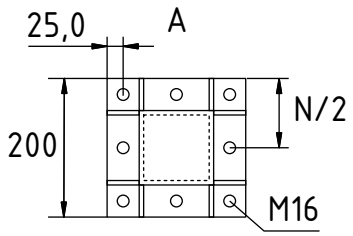

АТР.КОРОБОВ.2027-2.1-Л11

Кабеленесущие системы КОРОБОВ
Альбом типовых решений

Изм	К. уч.	Лист	№док.	Подпись	Дата
Разраб.					
Проверил					
Т. контр.					
Рук. гр.					
Утвердил					

Кабельные конструкции ПЕРФОРОСТ

Масштаб	Лист	Листов
1:10	16	181

Крепление на опору со спусками

КОРОБОВ

Копировал

Формат А4

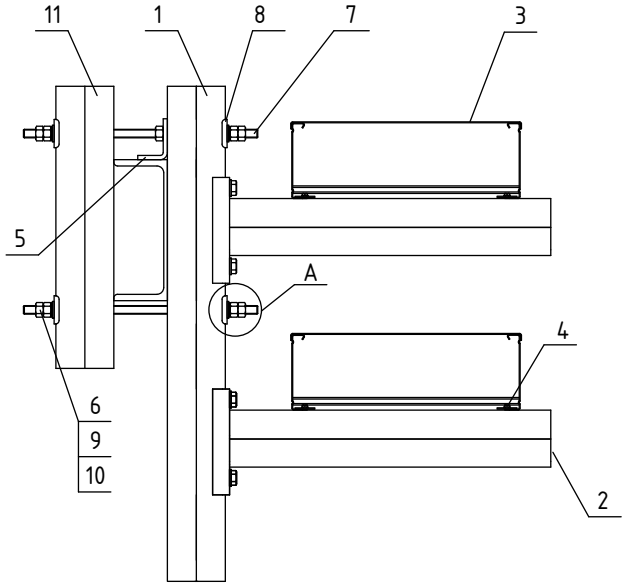

Спецификация узла

Поз.	Обозначение	Наименование	Ед. изм.	Кол.	Примечание
1	ПР-3082	Стойка-профиль перфорост	шт.	1	2.1
2	ПР-3030	Консоль перфорост	шт.	2	2.1
3	ПР-П3100-30*	Перфорост серии 3000	шт.	-	2.1
4	ПР-ДРЮ	Комплект крепления перфорост	шт.	2	2.1
5	АВЛ2В 1-1	Соединитель для С-профиля	шт.	1	2.9
6	ЮС 12	Подкладная шайба	шт.	4	2.11
7	ГБ 12	Шпилька	шт.	2	2.11
8	РУС 12	Подкладная шайба	шт.	4	2.11
9	ФС 12	Стопорная шайба с зубцами	шт.	4	2.11
10	СЕМ 12	Шестигранная гайка	шт.	9	2.11
11	ПР-3082	Стойка-профиль перфорост	шт.	1	2.1

ПР-П3100-30

Перфорост

Тип изделия:
- П – с перфорированным основание и плоской крышкой (пример);
- П120 – с перфорированным основание и крышкой 120 градусов;
- Н – с неперфорированным основанием и плоской крышкой;
- Н120 – с неперфорированным основанием и крышкой 120 градусов;
- ПЧЦ – со съемными донными основаниями и плоской крышкой;
- ПЧЦ120 – со съемными донными основаниями и крышкой 120 градусов.

Длина 3000 мм, высота 100 мм

Ширина, мм*10 (доступно 200-600 мм)

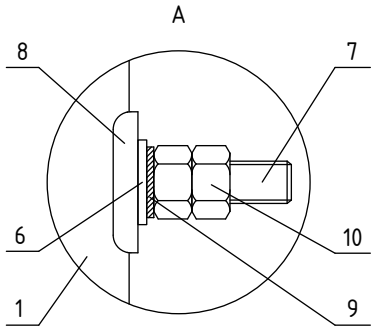

Сборка 2.1.2.1

Model Studio CS

"Кабельное хозяйство"

						АТР.КОРОБОВ.2027-2.1-Л12	
						Кабеленесущие системы КОРОБОВ Альбом типовых решений	
Изм	К. уч.	Лист	№док.	Подпись	Дата		
Разраб.						Кабельные конструкции ПЕРФОРОСТ	Масштаб 1:10 / Лист 17 / Листов 181
Проверил							
Т. контр.						Крепление на балку	КОРОБОВ
Рук. гр.							
Утвердил							

Копировал

Формат А4

Первичное применение

Справ. N

Подп. и дата

Инв. N дубл.

Взам. инв. N

Подп. и дата

Инв. N подл.

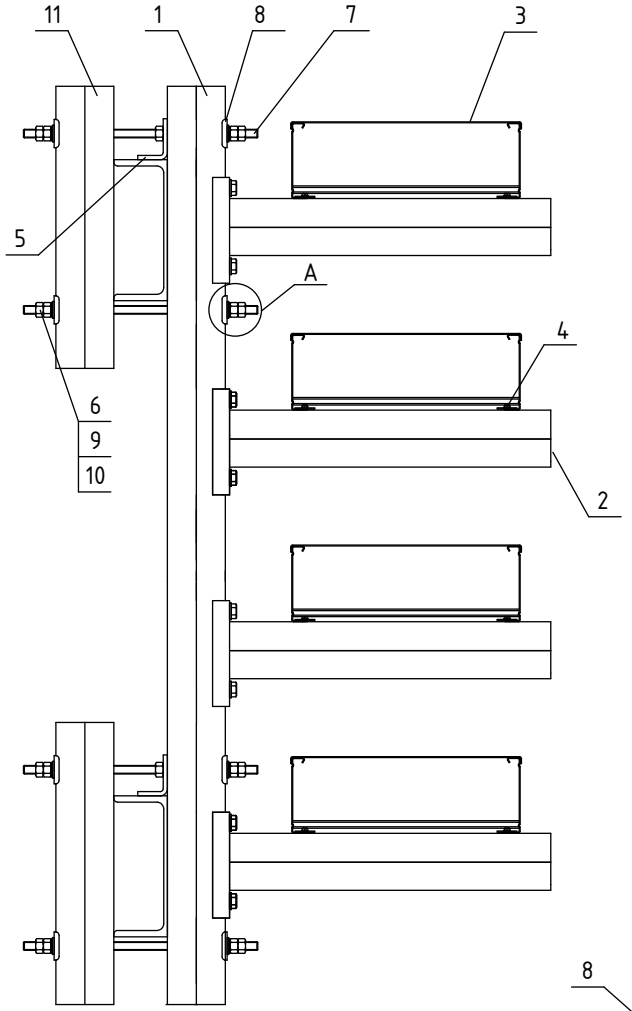

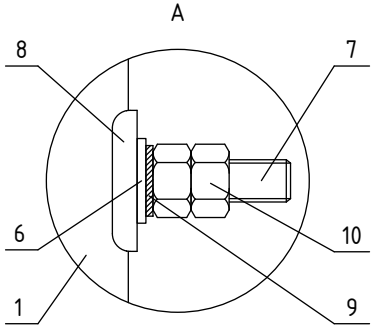

Спецификация узла

Поз.	Обозначение	Наименование	Ед. изм.	Кол.	Примечание
1	ПР-3082	Стойка-профиль перфорост	шт.	1	2.1
2	ПР-3030	Консоль перфорост	шт.	4	2.1
3	ПР-П3100-30*	Перфорост серии 3000	шт.	-	2.1
4	ПР-ДРЮ	Комплект крепления перфорост	шт.	4	2.1
5	АВЛ2В 1-1	Соединитель для С-профиля	шт.	2	2.9
6	ЮС 12	Подкладная шайба	шт.	8	2.11
7	ГБ 12	Шпилька	шт.	4	2.11
8	РУС 12	Подкладная шайба	шт.	8	2.11
9	ФС 12	Стопорная шайба с зубцами	шт.	8	2.11
10	СЕМ 12	Шестигранная гайка	шт.	18	2.11
11	ПР-3082	Стойка-профиль перфорост	шт.	2	2.1

ПР-П3100-30

Перфорост

Ширина, мм*10 (доступно 200-600 мм)

Длина 3000 мм, высота 100 мм

Тип изделия:
- П - с перфорированным основание и плоской крышкой (пример);
- П120 - с перфорированным основание и крышкой 120 градусов;
- Н - с неперфорированным основанием и плоской крышкой;
- Н120 - с неперфорированным основанием и крышкой 120 градусов;
- ПЧЦ - со съемными донными основаниями и плоской крышкой;
- ПЧЦ120 - со съемными донными основаниями и крышкой 120 градусов.

Kx Сборка 2.1.2.2

Model Studio CS

"Кабельное хозяйство"

						АТР.КОРОБОВ.2027-2.1-Л13	
						Кабеленесущие системы КОРОБОВ Альбом типовых решений	
Изм.	К. уч.	Лист	№док.	Подпись	Дата		
Разраб.						Кабельные конструкции ПЕРФОРОСТ	Масштаб 1:10 / Лист 18 / Листов 181
Проверил							
Т. контр.						Крепление на балку	КОРОБОВ
Рук. гр.							
Утвердил							

Копировал

Формат А4

Первичное применение | Справ. N | Подп. и дата | Инв. N дубл. | Взам. инв. N | Подп. и дата | Инв. N подл.

Первичное применение
Справ. N
Подп. и дата
Инв. N дубл.
Взам. инв. N
Подп. и дата
Инв. N подл.

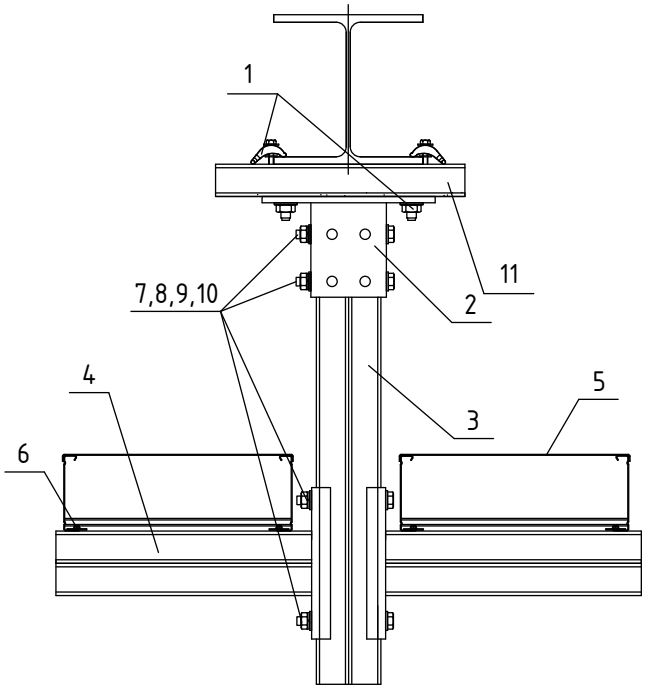

Спецификация узла

Поз.	Обозначение	Наименование	Ед. изм.	Кол.	Примечание
1	ПР-СКС-2/2	Комплект зажимов перфорост	шт.	1	2.1
2	ПР-БГА41/2	Основание перфорост	шт.	1	2.1
3	ПР-3082	Стойка-профиль перфорост	шт.	1	2.1
4	ПР-3030	Консоль перфорост	шт.	2	2.1
5	ПР-П3100-30*	Перфорост серии 3000	шт.	-	2.1
6	ПР-ДРЮ	Комплект крепления перфорост	шт.	2	2.1
7	СЕС 12х120	Болт с шестигранной головкой	шт.	4	2.11
8	ЮС 12	Шайба подкладная	шт.	8	2.11
9	ФР 12	Шайба пружинная	шт.	4	2.11
10	СЕМ 12	Гайка	шт.	4	2.11
11	КЧА 41	Стойка-профиль	шт.	1	2.9

ПР-П3100-30

Перфорост

Тип изделия:
- П – с перфорированным основание и плоской крышкой (пример);
- П120 – с перфорированным основание и крышкой 120 градусов;
- Н – с неперфорированным основанием и плоской крышкой;
- Н120 – с неперфорированным основанием и крышкой 120 градусов;
- ПЧЦ – со съемными донными основаниями и плоской крышкой;
- ПЧЦ120 – со съемными донными основаниями и крышкой 120 градусов.

Длина 3000 мм, высота 100 мм

Ширина, мм*10 (доступно 200-600 мм)

Сборка 2.1.2.3

Model Studio CS
"Кабельное хозяйство"

						АТР.КОРОБОВ.2027-2.1-Л14	
						Кабеленесущие системы КОРОБОВ Альбом типовых решений	
Изм	К. уч.	Лист	№док.	Подпись	Дата		
Разраб.						Кабельные конструкции ПЕРФОРОСТ	Масштаб 1:10 / Лист 19 / Листов 181
Проверил							
Т. контр.						Крепление к стальной балке из двутавра	КОРОБОВ
Рук. гр.							
Утвердил							

Копировал

Формат А4

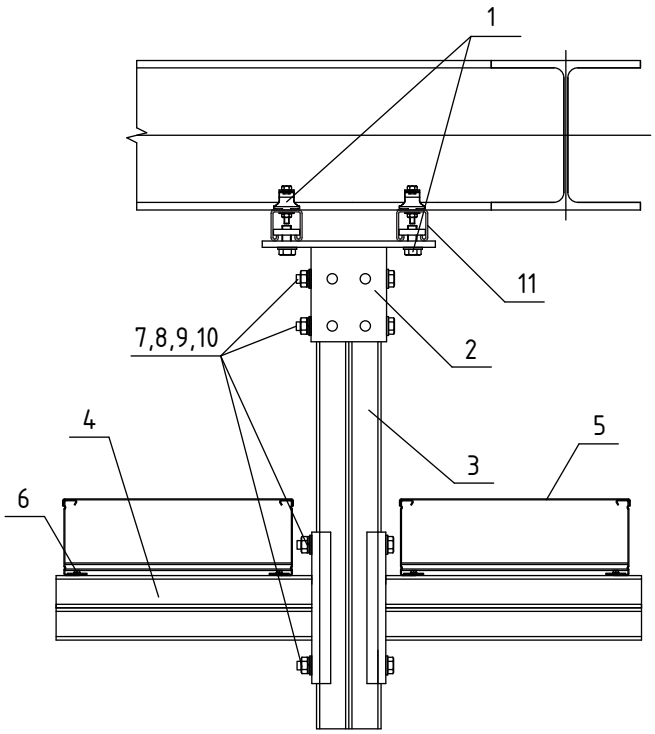

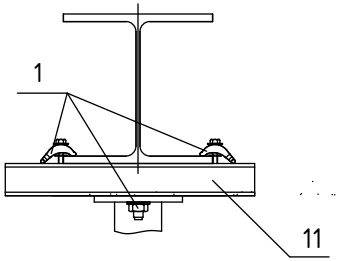

Спецификация узла

Поз.	Обозначение	Наименование	Ед. изм.	Кол.	Примечание
1	ПР-СКС-2/2	Комплект зажимов перфорост	шт.	1	2.1
2	ПР-БГА41/2	Основание перфорост	шт.	1	2.1
3	ПР-3082	Стойка-профиль перфорост	шт.	1	2.1
4	ПР-3030	Консоль перфорост	шт.	2	2.1
5	ПР-П3100-30*	Перфорост серии 3000	шт.	-	2.1
6	ПР-ДРЮ	Комплект крепления перфорост	шт.	2	2.1
7	СЕС 12х120	Болт с шестигранной головкой	шт.	4	2.11
8	ЮС 12	Шайба подкладная	шт.	8	2.11
9	ФР 12	Шайба пружинная	шт.	4	2.11
10	СЕМ 12	Гайка	шт.	4	2.11
11	КЧА 41	Стойка-профиль	шт.	2	2.9

ПР-П3100-30

- Ширина, мм*10 (доступно 200-600 мм)
- Длина 3000 мм, высота 100 мм
- Тип изделия:
  - П - с перфорированным основание и плоской крышкой (пример);
  - П120 - с перфорированным основание и крышкой 120 градусов;
  - Н - с неперфорированным основанием и плоской крышкой;
  - Н120 - с неперфорированным основанием и крышкой 120 градусов;
  - ПЧЦ - со съемными донными основаниями и плоской крышкой;
  - ПЧЦ120 - со съемными донными основаниями и крышкой 120 градусов.
- Перфорост

						АТР.КОРОБОВ.2027-2.1-Л15
						Кабеленесущие системы КОРОБОВ Альбом типовых решений
Изм	К. уч.	Лист	№док.	Подпись	Дата	
Разраб.						Кабельные конструкции ПЕРФОРОСТ
Проверил						Масштаб 1:10 / Лист 20 / Листов 181
Т. контр.						Крепление к стальной балке из двутавра
Рук. гр.						**КОРОБОВ**
Утвердил						

Копировал

Формат А4

Первичное применение | Справ. N | Подп. и дата | Инв. N дубл. | Взам. инв. N | Подп. и дата | Инв. N подл.

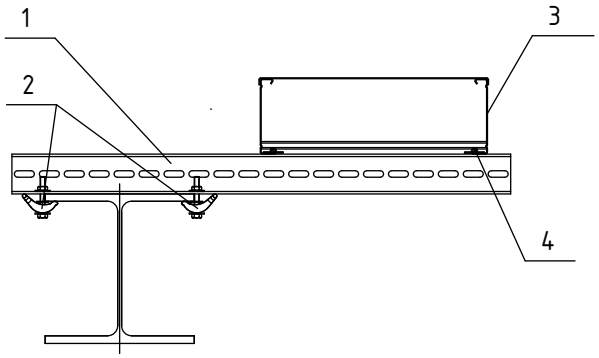

Спецификация узла

Поз.	Обозначение	Наименование	Ед. изм.	Кол.	Примечание
1	КЧЮ60	Стойка-профиль	шт.	1	2.5
2	ПР-СКС-2	Комплект зажимов перфорост	шт.	1	2.1
3	ПР-П3100-30*	Перфорост серии 3000	шт.	-	2.1
4	ПР-ДРЮ	Комплект крепления перфорост	шт.	4	2.1

ПР-П3100-30

- Перфорост
- Тип изделия:
  - П - с перфорированным основание и плоской крышкой (пример);
  - П120 - с перфорированным основание и крышкой 120 градусов;
  - Н - с неперфорированным основанием и плоской крышкой;
  - Н120 - с неперфорированным основанием и крышкой 120 градусов;
  - ПЧЦ - со съемными донными основаниями и плоской крышкой;
  - ПЧЦ120 - со съемными донными основаниями и крышкой 120 градусов.
- Длина 3000 мм, высота 100 мм
- Ширина, мм*10 (доступно 200-600 мм)

						АТР.КОРОБОВ.2027-2.1-Л16
						Кабеленесущие системы КОРОБОВ Альбом типовых решений
Изм	К. уч.	Лист	№док.	Подпись	Дата	
Разраб.						Кабельные конструкции ПЕРФОРОСТ
Проверил						Масштаб 1:10 / Лист 21 / Листов 181
Т. контр.						Крепление к стальной балке из двутавра
Рук. гр.						**КОРОБОВ**
Утвердил						

Копировал

Формат А4

Первичное применение | Справ. N | Подп. и дата | Инв. N дубл. | Взам. инв. N | Подп. и дата | Инв. N подл.

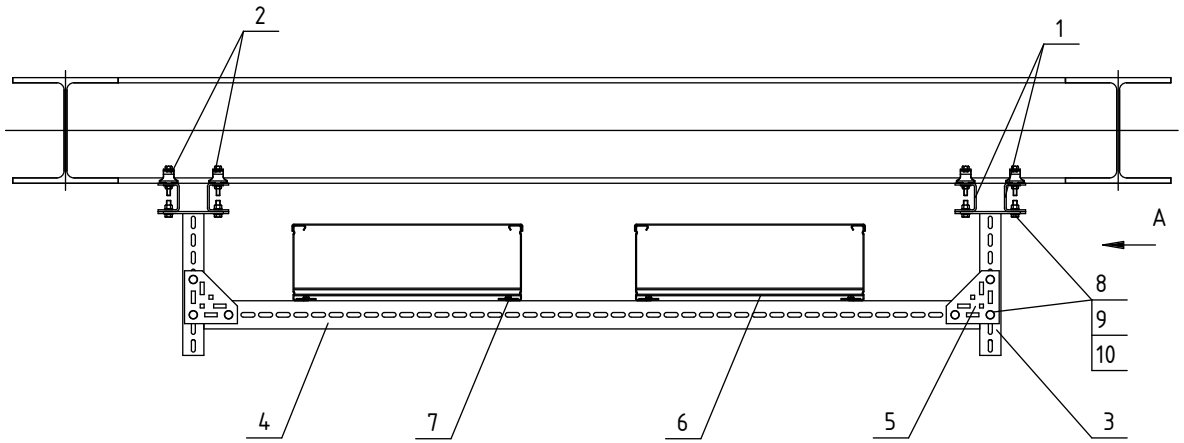

Спецификация узла

Поз.	Обозначение	Наименование	Ед. изм.	Кол.	Примечание
1	КЧЮ	Стойка консоли	шт.	4	2.5
2	ПР-СКС-2	Комплект зажимов перфорост	шт.	4	2.1
3	КДЮ	Стойка консоли	шт.	2	2.5
4	КЧЮ	Стойка консоли	шт.	1	2.5
5	КВ	Соединитель	шт.	2	2.5
6	ПР-П3100-30*	Перфорост серии 3000	шт.	-	2.1
7	ПР-ДРЮ	Комплект крепления перфорост	шт.	2	2.1
8	СЕС 10х30	Болт с шестигранной головкой	шт.	10	2.11
9	ЮС-У 10	Подкладная шайба (увеличенная)	шт.	20	2.11
10	СЕМ 10	Шестигранная гайка	шт.	10	2.11

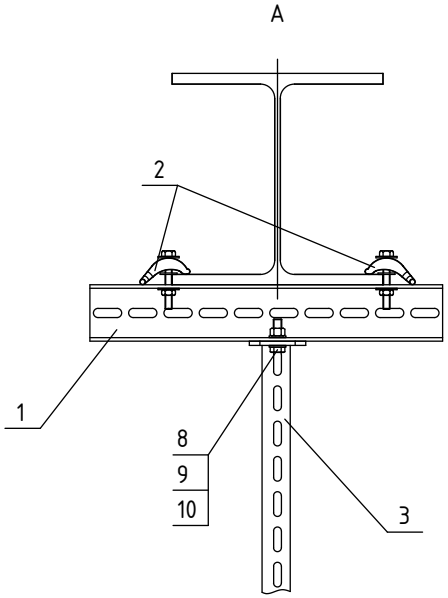

ПР-П3100-30

- Перфорост
- Тип изделия:
  - П – с перфорированным основание и плоской крышкой (пример);
  - П120 – с перфорированным основание и крышкой 120 градусов;
  - Н – с неперфорированным основанием и плоской крышкой;
  - Н120 – с неперфорированным основанием и крышкой 120 градусов;
  - ПЧЦ – со съемными донными основаниями и плоской крышкой;
  - ПЧЦ120 – со съемными донными основаниями и крышкой 120 градусов.
- Длина 3000 мм, высота 100 мм
- Ширина, мм*10 (доступно 200-600 мм)

						АТР.КОРОБОВ.2027-2.1-Л17	
						Кабеленесущие системы КОРОБОВ Альбом типовых решений	
Изм	К. уч.	Лист	№док.	Подпись	Дата		
Разраб.						Кабельные конструкции ПЕРФОРОСТ	Масштаб 1:10 / Лист 22 / Листов 181
Проверил							
Т. контр.						Крепление к стальной балке из двутавра	**КОРОБОВ**
Рук. гр.							
Утвердил							

Копировал Формат А4

Первичное применение | Справ. N | Подп. и дата | Инв. N дубл. | Взам. инв. N | Подп. и дата | Инв. N подл.

Первичное применение
Справ. N
Подп. и дата
Инв. N дубл.
Взам. инв. N
Подп. и дата
Инв. N подл.

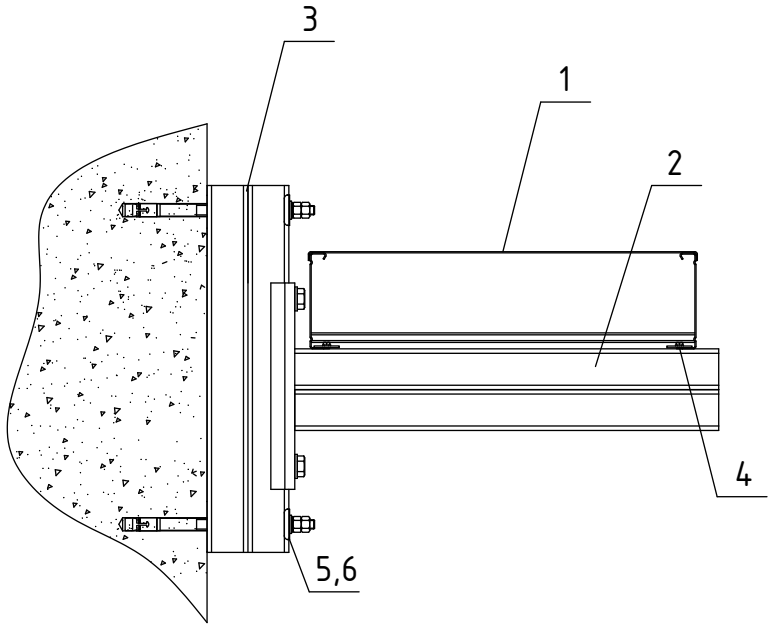

Спецификация узла

Поз.	Обозначение	Наименование	Ед. изм.	Кол.	Примечание
1	ПР-П3100-30*	Перфоросст серии 3000	шт.	1	2.1
2	ПР-3030	Консоль перфоросст	шт.	1	2.1
3	ПР-3082	Стойка-профиль	шт.	1	2.1
4	ПР-ДРЮ	Комплект крепления перфоросст	шт.	1	2.1
5	РУС 12	Подкладная шайба	шт.	2	2.1
6	СД-У 12	Распорный дюбель	шт.	2	2.11

ПР-П3100-30

- Перфоросст
- Тип изделия:
  - П – с перфорированным основание и плоской крышкой (пример);
  - П120 – с перфорированным основание и крышкой 120 градусов;
  - Н – с неперфорированным основанием и плоской крышкой;
  - Н120 – с неперфорированным основанием и крышкой 120 градусов;
  - ПЧЦ – со съемными донными основаниями и плоской крышкой;
  - ПЧЦ120 – со съемными донными основаниями и крышкой 120 градусов.
- Длина 3000 мм, высота 100 мм
- Ширина, мм*10 (доступно 200-600 мм)

Сборка 2.1.2.5
Model Studio CS
"Кабельное хозяйство"

						АТР.КОРОБОВ.2027-2.1-Л18
						Кабеленесущие системы КОРОБОВ Альбом типовых решений
Изм	К. уч.	Лист	№док.	Подпись	Дата	
Разраб.						Кабельные конструкции ПЕРФОРОСТ
Проверил						
Т. контр.						Крепление к бетонной стене
Рук. гр.						
Утвердил						

Масштаб	Лист	Листов
1:5	23	181

КОРОБОВ

Копировал Формат А4

Первичное применение
Справ. N
Подп. и дата
Инв. N дубл.
Взам. инв. N
Подп. и дата
Инв. N подл.

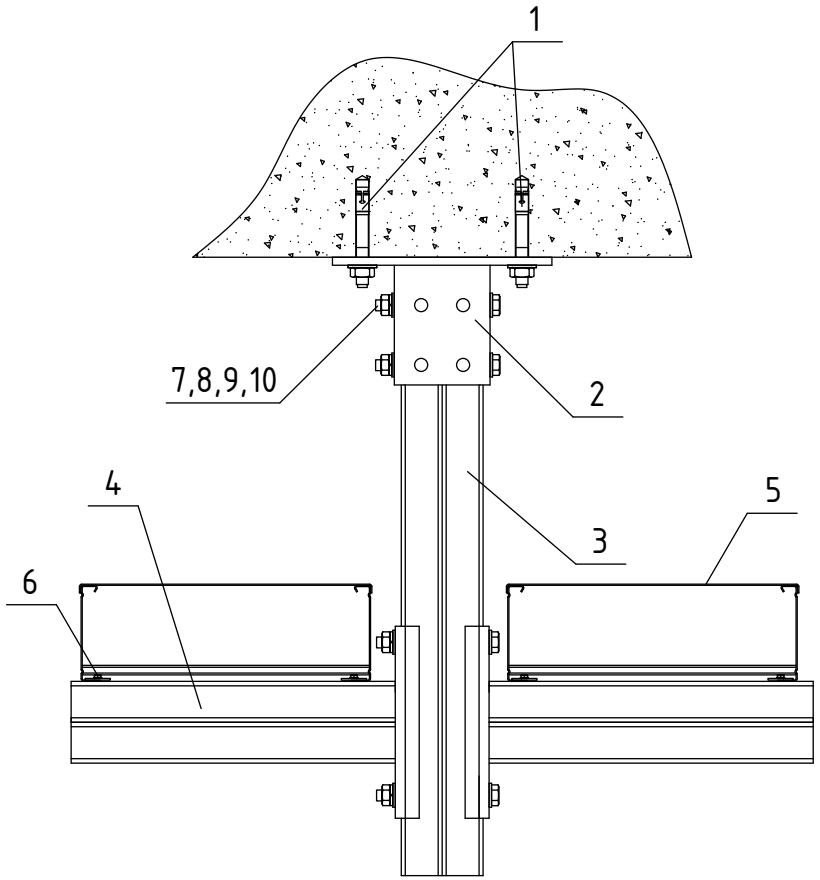

Спецификация узла

Поз.	Обозначение	Наименование	Ед. изм.	Кол.	Примечание
1	СД12	Дюбель распорный	шт.	2	2.11
2	ПР-БГА41/2	Основание перфорост	шт.	1	2.1
3	ПР-3082	Стойка-профиль перфорост	шт.	1	2.1
4	ПР-3030	Консоль перфорост	шт.	2	2.1
5	ПР-П3100-30*	Перфорост серии 3000	шт.	-	2.1
6	ПР-ДРЮ	Комплект крепления перфорост	шт.	2	2.1
7	СЕС 12х120	Болт с шестигранной головкой	шт.	4	2.11
8	ЮС 12	Шайба подкладная	шт.	8	2.11
9	ФР 12	Шайба пружинная	шт.	4	2.11
10	СЕМ 12	Гайка	шт.	4	2.11

ПР-П3100-30

- Перфорост
- Тип изделия:
  - П – с перфорированным основание и плоской крышкой (пример);
  - П120 – с перфорированным основание и крышкой 120 градусов;
  - Н – с неперфорированным основанием и плоской крышкой;
  - Н120 – с неперфорированным основанием и крышкой 120 градусов;
  - ПЧЦ – со съемными донными основаниями и плоской крышкой;
  - ПЧЦ120 – со съемными донными основаниями и крышкой 120 градусов.
- Длина 3000 мм, высота 100 мм
- Ширина, мм*10 (доступно 200-600 мм)

Сборка 2.1.2.4
Model Studio CS
"Кабельное хозяйство"

						АТР.КОРОБОВ.2027-2.1-Л19
						Кабеленесущие системы КОРОБОВ Альбом типовых решений
Изм	К. уч.	Лист	№док.	Подпись	Дата	
Разраб.						Кабельные конструкции ПЕРФОРОСТ
Проверил						
Т. контр.						Крепление к перекрытию
Рук. гр.						
Утвердил						

Масштаб	Лист	Листов
1:5	24	181

КОРОБОВ

Копировал

Формат А4

Первичное применение
Справ. N
Подп. и дата
Инв. N дубл.
Взам. инв. N
Подп. и дата
Инв. N подл.

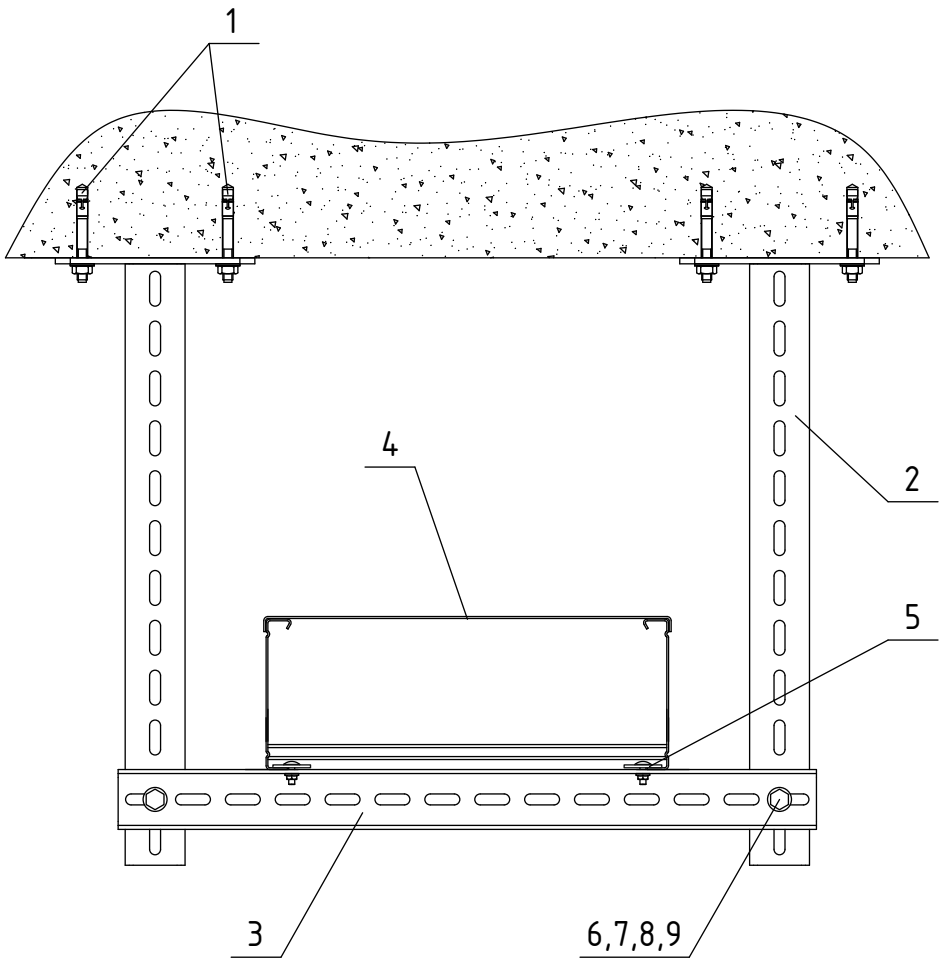

Спецификация узла

Поз.	Обозначение	Наименование	Ед. изм.	Кол.	Примечание
1	СД 12	Распорный дюбель	шт.	4	2.11
2	КДЮ 60	Стойка консоли	шт.	2	2.5
3	КЧЮ 60	Стойка консоли	шт.	1	2.5
4	ПР-П3100-30*	Перфорост серии 3000	шт.	–	2.1
5	ПР-ДРС-А	Комплект крепления перфорост	шт.	1	2.1
6	СЕС 10х30	Болт с шестигранной головкой	шт.	2	2.11
7	ЮС 10	Подкладная шайба	шт.	4	2.11
8	ФР 10	Пружинная шайба	шт.	2	2.11
9	СЕМ 10	Шестигранная гайка	шт.	2	2.11

ПР-П3100-30

- Перфорост
- Тип изделия:
  - П – с перфорированным основание и плоской крышкой (пример);
  - П120 – с перфорированным основание и крышкой 120 градусов;
  - Н – с неперфорированным основанием и плоской крышкой;
  - Н120 – с неперфорированным основанием и крышкой 120 градусов;
  - ПЧЦ – со съемными донными основаниями и плоской крышкой;
  - ПЧЦ120 – со съемными донными основаниями и крышкой 120 градусов.
- Длина 3000 мм, высота 100 мм
- Ширина, мм*10 (доступно 200-600 мм)

Изм	К. уч.	Лист	№док.	Подпись	Дата	АТР.КОРОБОВ.2027-2.1-Л20			
						Кабеленесущие системы КОРОБОВ Альбом типовых решений			
Разраб.						Кабельные конструкции ПЕРФОРОСТ	Масштаб	Лист	Листов
Проверил							1:5	25	181
Т. контр.						Крепление к перекрытию	**КОРОБОВ**		
Рук. гр.									
Утвердил									

Копировал

Формат А4

ВИД СВЕРХУ

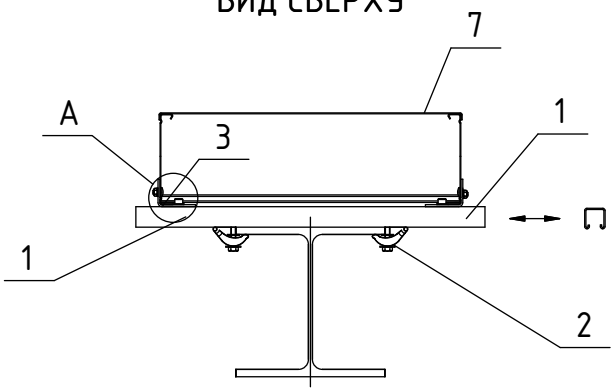

Спецификация узла

Поз.	Обозначение	Наименование	Ед. изм.	Кол.	Примечание
1	КЧА 41	Стойка консоли	шт.	1	2.9
2	СКС-2	Комплект зажимов	шт.	1	2.9
3	АВЛ2В 1-2	Соединитель	шт.	2	2.9
4	ИК 12	Болт с внутренней шестигранной головкой	шт.	2	2.11
5	ЮС 12	Подкладная шайба	шт.	2	2.11
6	АМФ 22 М12	Анкерная гайка с пружиной	шт.	2	2.11
7	ПР-ПЗ100	Перфорост	шт.	-	2.1
8	СЕС 10х30	Болт	шт.	2	2.11
9	ЮС-У 10	Шайба подкладная (увеличенная)	шт.	2	2.11
10	СЕМ 10	Гайка шестигранная	шт.	2	2.11

А

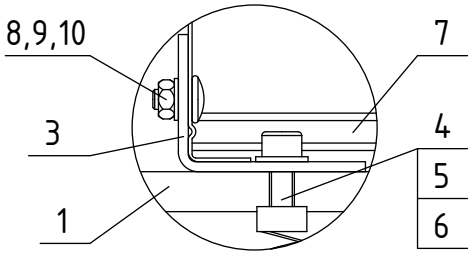

						АТР.КОРОБОВ.2027-2.1-Л21	
						Кабеленесущие системы КОРОБОВ Альбом типовых решений	
Изм	К. уч.	Лист	№док.	Подпись	Дата		
Разраб.						Кабельные конструкции ПЕРФОРОСТ	Масштаб 1:10 / Лист 26 / Листов 181
Проверил							
Т. контр.						Крепление к стальной колонне из двутавра	**КОРОБОВ**
Рук. гр.							
Утвердил							

Копировал

Формат А4

Первичное применение | Справ. N | Подп. и дата | Инв. N дубл. | Взам. инв. N | Подп. и дата | Инв. N подл.

Первичное применение | Справ. N | Подп. и дата | Инв. N дубл. | Взам. инв. N | Подп. и дата | Инв. N подл.

ВИД СВЕРХУ

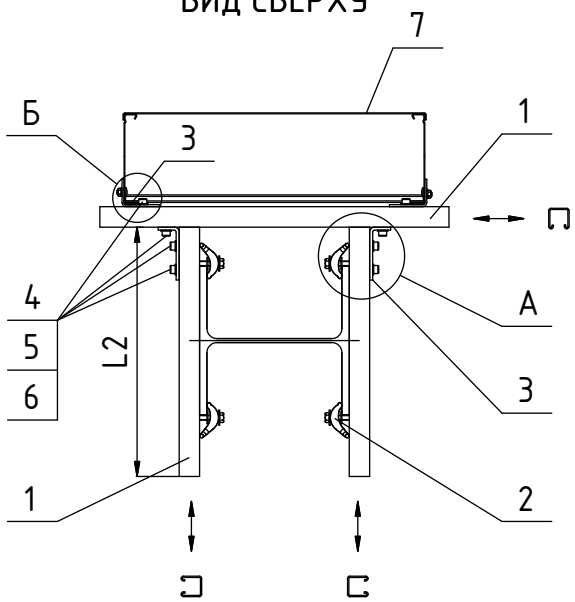

Спецификация узла

Поз.	Обозначение	Наименование	Ед. изм.	Кол.	Примечание
1	КЧА 41	Стойка консоли	шт.	3	2.9
2	СКС-2	Комплект зажимов	шт.	2	2.9
3	АВЛ2В 1-2	Соединитель	шт.	2	2.9
4	ИК 12	Болт с внутренней шестигранной головкой	шт.	8	2.11
5	ЮС 12	Подкладная шайба	шт.	8	2.11
6	АМФ 22 М12	Анкерная гайка с пружиной	шт.	8	2.11
7	ПР-ПЗ100	Перфорост	шт.	–	2.1
8	СЕС 10х30	Болт	шт.	2	2.11
9	ЮС-У 10	Шайба подкладная (увеличенная)	шт.	2	2.11
10	СЕМ 10	Гайка шестигранная	шт.	2	2.11

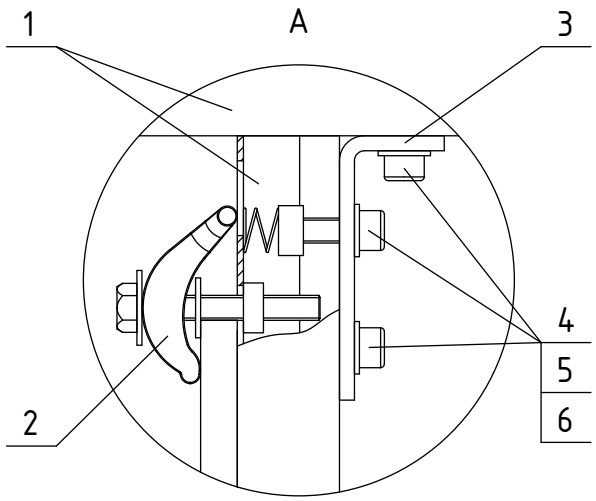

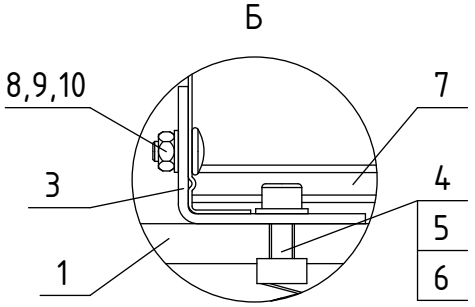

Изм	К. уч.	Лист	№док.	Подпись	Дата	АТР.КОРОБОВ.2027-2.1-Л22			
						Кабеленесущие системы КОРОБОВ Альбом типовых решений			
Разраб.						Кабельные конструкции ПЕРФОРОСТ	Масштаб	Лист	Листов
Проверил							1:10	27	181
Т. контр.						Крепление к стальной колонне из двутавра	**КОРОБОВ**		
Рук. гр.									
Утвердил									

Копировал | Формат А4

Первичное применение
Справ. N
Подп. и дата
Инв. N дубл.
Взам. инв. N
Подп. и дата
Инв. N подл.

ВИД СВЕРХУ

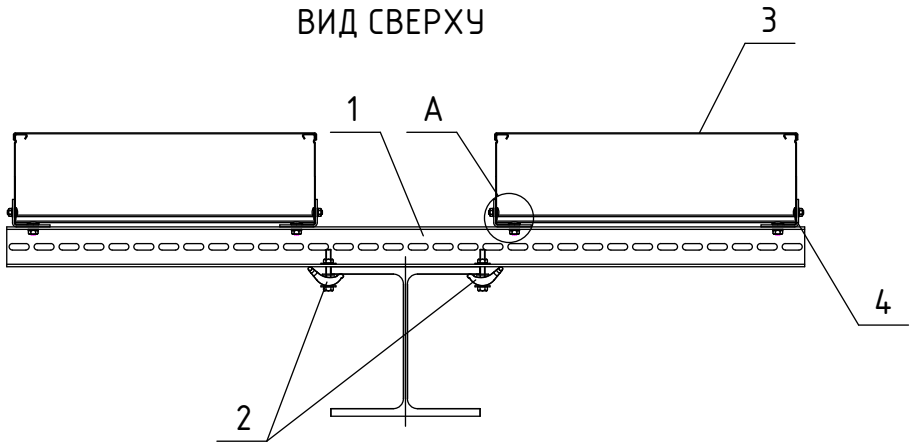

А

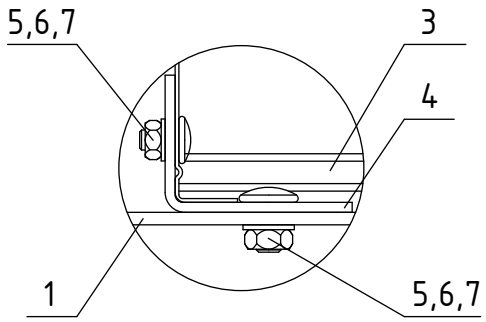

Спецификация узла

Поз.	Обозначение	Наименование	Ед. изм.	Кол.	Примечание
1	КЧЮ	Стойка консоли	шт.	1	2.5
2	СКС-2	Комплект зажимов	шт.	1	2.9
3	ПР-П3100	Перфорост	шт.	–	2.1
4	АВЛ2В 1-2	Соединитель	шт.	4	2.9
5	СЕС 10х30	Болт	шт.	8	2.11
6	ЮС-У 10	Шайба подкладная (увеличенная)	шт.	8	2.11
7	СЕМ 10	Гайка шестигранная	шт.	8	2.11

Изм	К. уч.	Лист	№док.	Подпись	Дата	АТР.КОРОБОВ.2027-2.1-Л23			
						Кабеленесущие системы КОРОБОВ Альбом типовых решений			
Разраб.						Кабельные конструкции ПЕРФОРОСТ	Масштаб	Лист	Листов
Проверил							1:10	28	181
Т. контр.						Крепление к стальной колонне из двутавра	**КОРОБОВ**		
Рук. гр.									
Утвердил									

Копировал

Формат А4

Первичное применение | Справ. N | Подп. и дата | Инв. N дубл. | Взам. инв. N | Подп. и дата | Инв. N подл.

ВИД СВЕРХУ

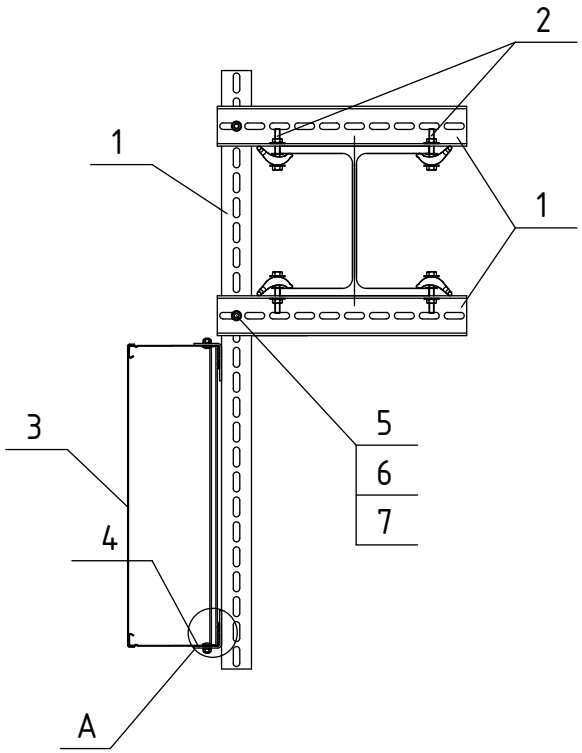

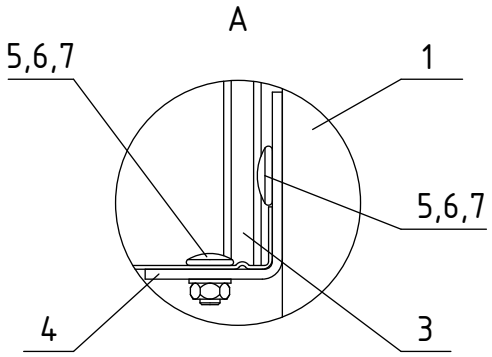

Спецификация узла

Поз.	Обозначение	Наименование	Ед. изм.	Кол.	Примечание
1	КЧЮ	Стойка консоли	шт.	1	2.5
2	СКС-2	Комплект зажимов	шт.	2	2.9
3	ПР-П3100	Перфорост	шт.	–	2.1
4	АВЛ2В 1-2	Соединитель	шт.	2	2.9
5	СЕС 10х30	Болт	шт.	6	2.11
6	ЮС-У 10	Шайба подкладная (увеличенная)	шт.	6	2.11
7	СЕМ 10	Гайка шестигранная	шт.	6	2.11

АТР.КОРОБОВ.2027-2.1-Л24

Кабеленесущие системы КОРОБОВ
Альбом типовых решений

Изм	К. уч.	Лист	№док.	Подпись	Дата
Разраб.					
Проверил					
Т. контр.					
Рук. гр.					
Утвердил					

Кабельные конструкции ПЕРФОРОСТ

Масштаб	Лист	Листов
1:10	29	181

Крепление к стальной колонне из двутавра

КОРОБОВ

Копировал

Формат А4

Первичное применение | Справ. N | Подп. и дата | Инв. N дубл. | Взам. инв. N | Подп. и дата | Инв. N подл.

ВИД СВЕРХУ

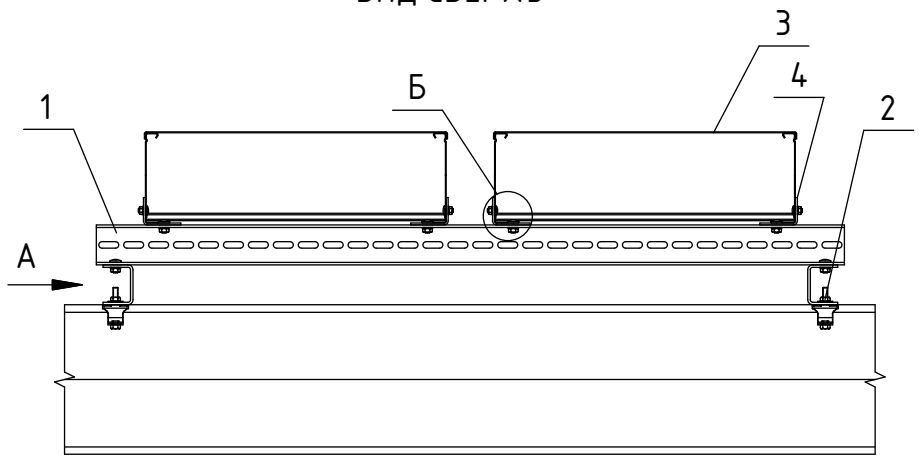

Спецификация узла

Поз.	Обозначение	Наименование	Ед. изм.	Кол.	Примечание
1	КЧЮ	Стойка консоли	шт.	3	2.5
2	СКС-2	Комплект зажимов	шт.	2	2.9
3	ПР-П3100	Перфорост	шт.	–	2.1
4	АВЛ2В 1-2	Соединитель	шт.	4	2.9
5	СЕС 10х30	Болт	шт.	10	2.11
6	ЮС-У 10	Шайба подкладная (увеличенная)	шт.	10	2.11
7	СЕМ 10	Гайка шестигранная	шт.	10	2.11

Б

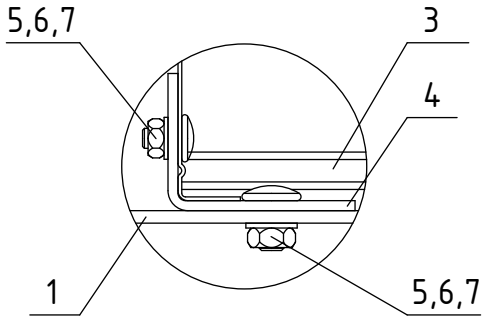

А

Лотки не показаны

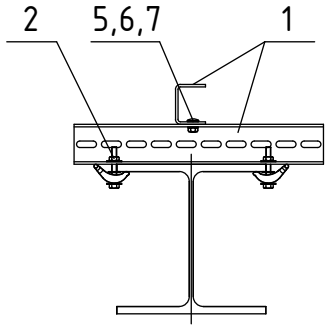

Изм	К. уч.	Лист	№док.	Подпись	Дата	АТР.КОРОБОВ.2027-2.1-Л25			
						Кабеленесущие системы КОРОБОВ Альбом типовых решений			
Разраб.						Кабельные конструкции ПЕРФОРОСТ	Масштаб	Лист	Листов
Проверил							1:10	30	181
Т. контр.						Крепление к стальной балке из двутавра	**КОРОБОВ**		
Рук. гр.									
Утвердил									

Копировал | Формат А4

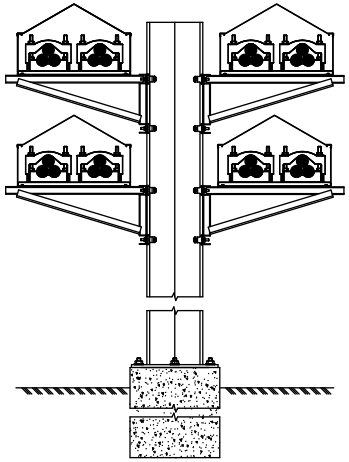

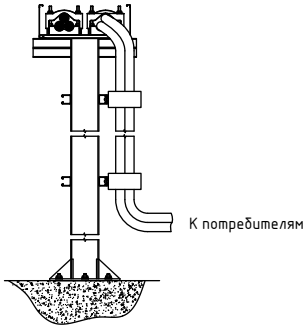

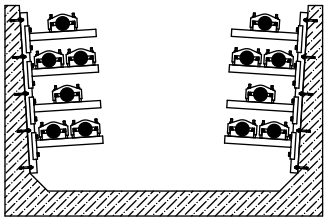

РАЗДЕЛ 2.2: Кабельные конструкции ДИНОРОСТ

Серия 6000

Крепление к опорам из двутавра (безригельные эстакады) 32
Крепление к опорам квадратным (линейным) 35
Крепление к опорам квадратным (спуски-подъемы) 36
Крепление к перекрытиям (стены, потолки) 39

Серия 3000

Крепление к опорам квадратным (линейным) 40
Крепление к опорам квадратным (спуски-подъемы) 41
Крепление к балкам металлическим (ригельные эстакады) 43
Крепление к балкам металлическим (подвесы) 46
Крепление к перекрытиям (стены, потолки) 50
Крепление к колоннам (спуски-подъемы) 54

Серия 1000

Крепление к балкам металлическим (ригельные эстакады) 59
Крепление к бетонным лоткам 63
Крепление к балкам металлическим (подвесы) 66
Крепление к перекрытиям (стены, потолки, пол) 67

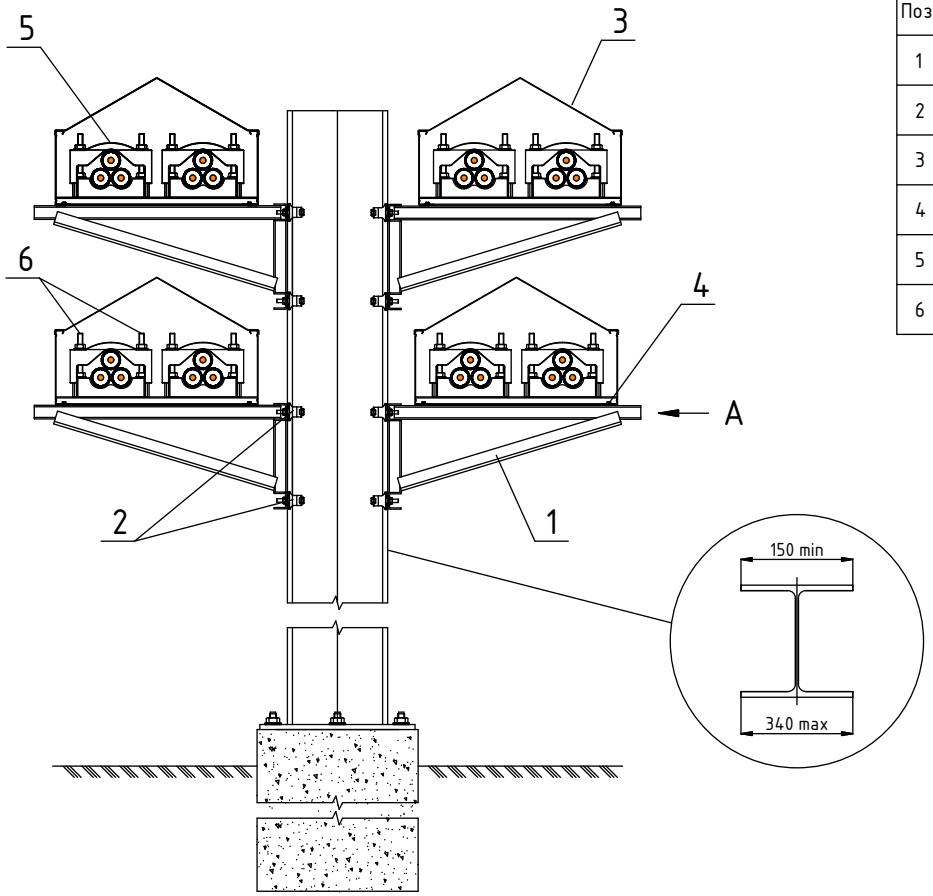

Спецификация узла

Поз.	Обозначение	Наименование	Ед. изм.	Кол.	Примечание
1	ДР-6040	Консоль динорост серии 6000	шт.	4	2.2
2	ДР-СКС-4	Комплект зажимов консоли динорост	шт.	4	2.2
3	ДР-К1206150-40*	Динорост серии 6000	шт.	_	2.2
4	ДР-ДРС-А	Комплект крепления динорост	шт.	4	2.2
5	ДР-310	Фиксатор динорост серии 300	шт.	_	2.2
6	ДР-КК-310	Комплект крепления фиксатора	шт.	_	2.2

ДР-К1206150-40

- Динорост
- Тип изделия:
  - без индекса – без крышки и основания;
  - К – с плоской крышкой;
  - К120 – с крышкой 120 градусов (пример);
  - П – с перфорированным основанием и плоской крышкой;
  - П120 – с перфорированным основанием и крышкой 120 градусов;
  - Н – с неперфорированным основанием и плоской крышкой;
  - Н120 – с неперфорированным основанием и крышкой 120 градусов;
  - ПЧЦ – со съемными донными основаниями и плоской крышкой;
  - ПЧЦ120 – со съемными донными основаниями и крышкой 120 градусов.
- Длина 6000 мм, высота 150 мм (доступно 150, 200 мм)
- Ширина, мм*10 (доступно 200-600 мм)

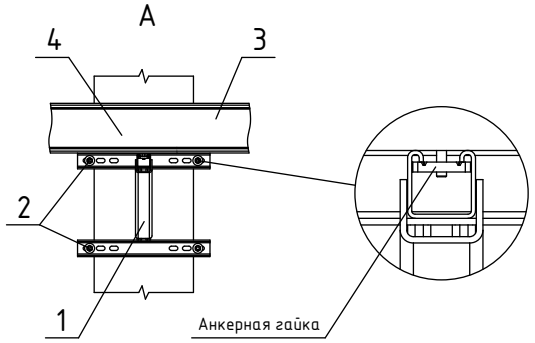

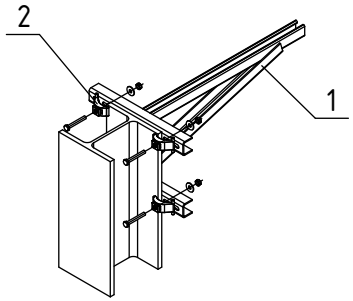

Сборка 2.2.1.8
Model Studio CS
"Кабельное хозяйство"

Изм	К. уч.	Лист	№док.	Подпись	Дата	АТР.КОРОБОВ.2027-2.2-Л1			
						Кабеленесущие системы КОРОБОВ Альбом типовых решений			
Разраб.						Кабельные конструкции ДИНОРОСТ	Масштаб	Лист	Листов
Проверил							1:15	32	181
Т. контр.						Крепление к стальной колонне из двутавра	КОРОБОВ		
Рук. гр.									
Утвердил									

Копировал Формат А4

Первичное применение | Справ. N | Подп. и дата | Инв. N дубл. | Взам. инв. N | Подп. и дата | Инв. N подл.

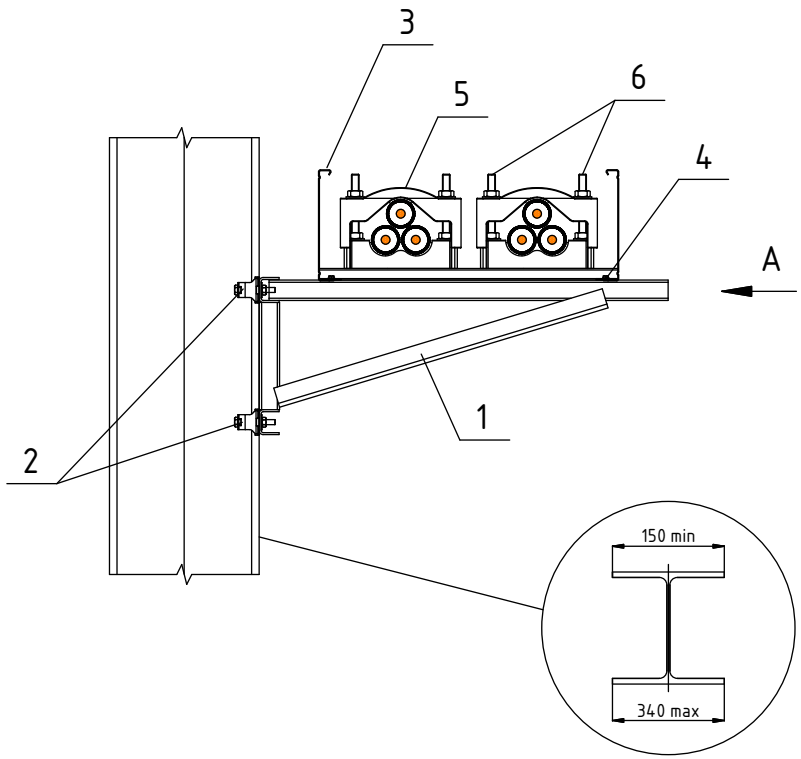

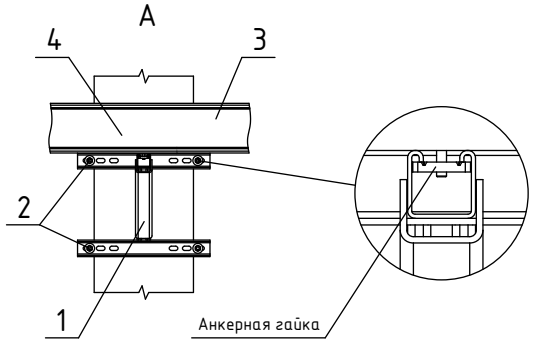

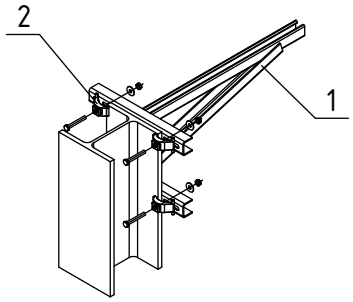

Спецификация узла

Поз.	Обозначение	Наименование	Ед. изм.	Кол.	Примечание
1	ДР-6040	Консоль динорост серии 6000	шт.	1	2.2
2	ДР-СКС-4	Комплект зажимов консоли динорост	шт.	1	2.2
3	ДР-6150-40*	Динорост серии 6000	шт.	_	2.2
4	ДР-ДРС-А	Комплект крепления динорост	шт.	1	2.2
5	ДР-310	Фиксатор динорост серии 300	шт.	_	2.2
6	ДР-КК-310	Комплект крепления фиксатора	шт.	_	2.2

ДР-x6150-40

- Динорост
- Тип изделия:
  - без индекса – без крышки и основания (пример);
  - К – с плоской крышкой;
  - К120 – с крышкой 120 градусов;
  - П – с перфорированным основанием и плоской крышкой;
  - П120 – с перфорированным основанием и крышкой 120 градусов;
  - Н – с неперфорированным основанием и плоской крышкой;
  - Н120 – с неперфорированным основанием и крышкой 120 градусов;
  - ПЧЦ – со съемными донными основаниями и плоской крышкой;
  - ПЧЦ120 – со съемными донными основаниями и крышкой 120 градусов.
- 6150 – Длина 6000 мм, высота 150 мм (доступно 150, 200 мм)
- 40 – Ширина, мм*10 (доступно 200-600 мм)

Сборка 2.2.1.7
Model Studio CS
"Кабельное хозяйство"

						АТР.КОРОБОВ.2027-2.2-Л2	
						Кабеленесущие системы КОРОБОВ Альбом типовых решений	
Изм	К. уч.	Лист	№док.	Подпись	Дата		
Разраб.						Кабельные конструкции ДИНОРОСТ	Масштаб 1:10 / Лист 33 / Листов 181
Проверил							
Т. контр.						Крепление к стальной колонне из двутавра	КОРОБОВ
Рук. гр.							
Утвердил							

Копировал

Формат А4

Первичное применение | Справ. N | Подп. и дата | Инв. N дубл. | Взам. инв. N | Подп. и дата | Инв. N подл.

Первичное применение
Справ. N
Подп. и дата
Инв. N дубл.
Взам. инв. N
Подп. и дата
Инв. N подл.

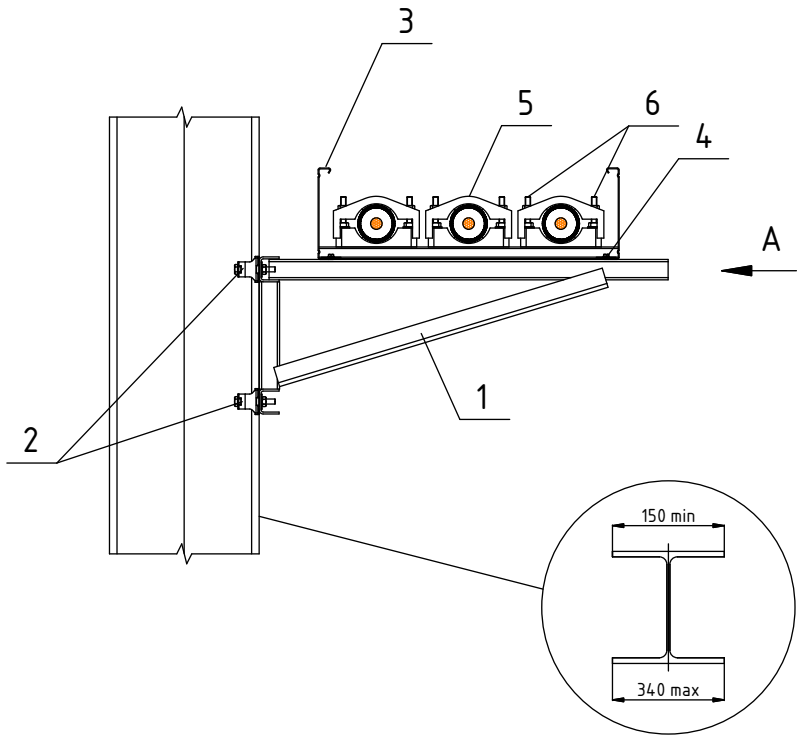

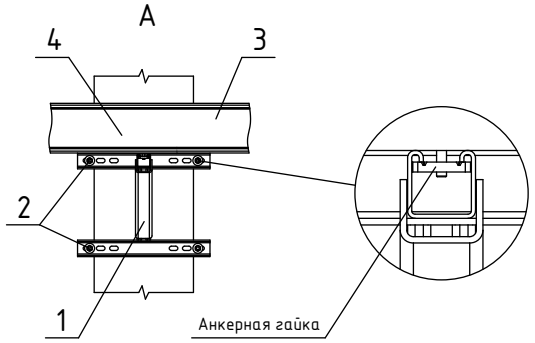

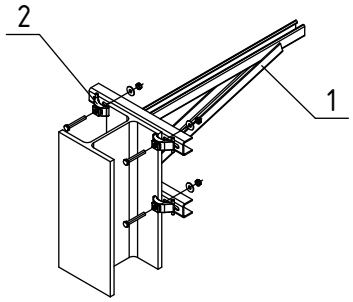

Спецификация узла

Поз.	Обозначение	Наименование	Ед. изм.	Кол.	Примечание
1	ДР-6040	Консоль динорост серии 6000	шт.	1	2.2
2	ДР-СКС-4	Комплект зажимов консоли динорост	шт.	1	2.2
3	ДР-6150-40*	Динорост серии 6000	шт.	_	2.2
4	ДР-ДРС-А	Комплект крепления динорост	шт.	1	2.2
5	ДР-140	Фиксатор динорост серии 100	шт.	_	2.2
6	ДР-КК-140	Комплект крепления фиксатора	шт.	_	2.2

ДР-х6150-40

- Динорост
- Тип изделия:
  - без индекса – без крышки и основания (пример);
  - К – с плоской крышкой;
  - К120 – с крышкой 120 градусов;
  - П – с перфорированным основанием и плоской крышкой;
  - П120 – с перфорированным основанием и крышкой 120 градусов;
  - Н – с неперфорированным основанием и плоской крышкой;
  - Н120 – с неперфорированным основанием и крышкой 120 градусов;
  - ПЧЦ – со съемными донными основаниями и плоской крышкой;
  - ПЧЦ120 – со съемными донными основаниями и крышкой 120 градусов.
- Длина 6000 мм, высота 150 мм (доступно 150, 200 мм)
- Ширина, мм*10 (доступно 200-600 мм)

Изм	К. уч.	Лист	№док.	Подпись	Дата	АТР.КОРОБОВ.2027-2.2-ЛЗ			
						Кабеленесущие системы КОРОБОВ Альбом типовых решений			
Разраб.						Кабельные конструкции ДИНОРОСТ	Масштаб	Лист	Листов
Проверил							1:10	34	181
Т. контр.						Крепление к стальной колонне из двутавра	**КОРОБОВ**		
Рук. гр.									
Утвердил									

Копировал

Формат А4

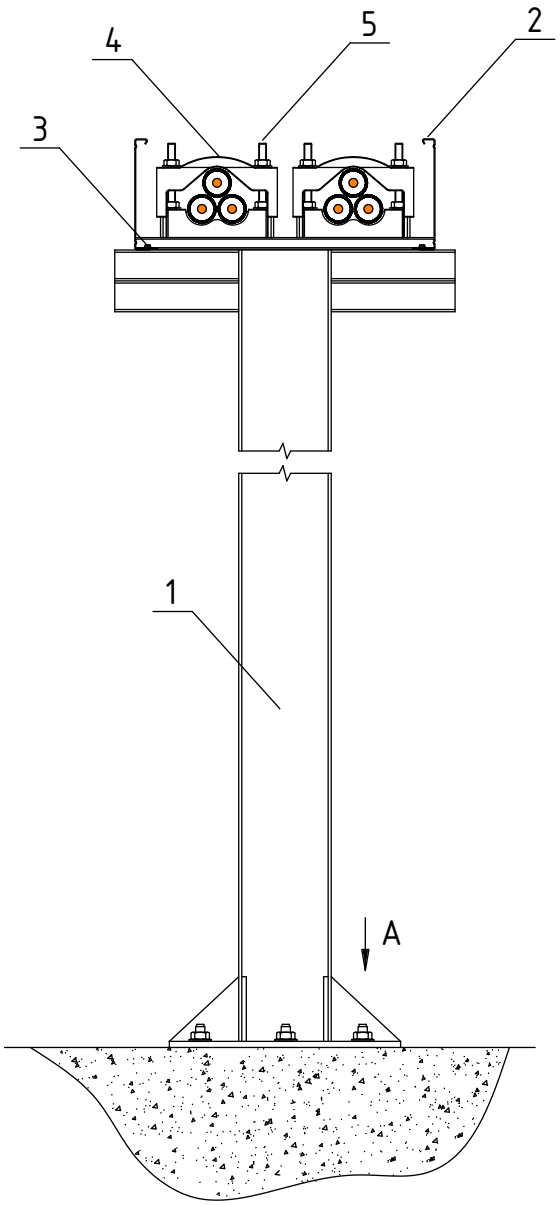

Спецификация узла

Поз.	Обозначение	Наименование	Ед. изм.	Кол.	Примечание
1	ДР-6250	Опора динорост серии 6000	шт.	1	2.2
2	ДР-6150-40*	Динорост серии 6000	шт.	–	2.2
3	ДР-ДРС-А	Комплект крепления динорост	шт.	1	2.2
4	ДР-310	Фиксатор динорост серии 300	шт.	–	2.2
5	ДР-КК-310	Комплект крепления фиксатора	шт.	–	2.2

ДР-x6150-40

- Динорост
- Тип изделия:
  - без индекса – без крышки и основания (пример);
  - К – с плоской крышкой;
  - К120 – с крышкой 120 градусов;
  - П – с перфорированным основанием и плоской крышкой;
  - П120 – с перфорированным основанием и крышкой 120 градусов;
  - Н – с неперфорированным основанием и плоской крышкой;
  - Н120 – с неперфорированным основанием и крышкой 120 градусов;
  - ПЧЦ – со съемными донными основаниями и плоской крышкой;
  - ПЧЦ120 – со съемными донными основаниями и крышкой 120 градусов.
- 6150 – Длина 6000 мм, высота 150 мм (доступно 150, 200 мм)
- 40 – Ширина, мм*10 (доступно 200-600 мм)

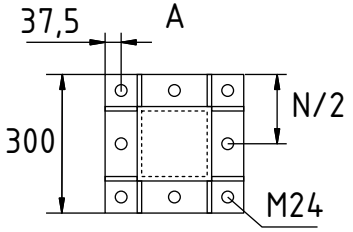

Сборка 2.2.1.6
Model Studio CS
"Кабельное хозяйство"

						АТР.КОРОБОВ.2027-2.2-Л4
						Кабеленесущие системы КОРОБОВ Альбом типовых решений
Изм	К. уч.	Лист	№док.	Подпись	Дата	
Разраб.						Кабельные конструкции ДИНОРОСТ
Проверил						
Т. контр.						Крепление к опоре
Рук. гр.						
Утвердил						

Масштаб	Лист	Листов
1:10	35	181

КОРОБОВ

Копировал

Формат А4

Первичное применение | Справ. N | Подп. и дата | Инв. N дубл. | Взам. инв. N | Подп. и дата | Инв. N подл.

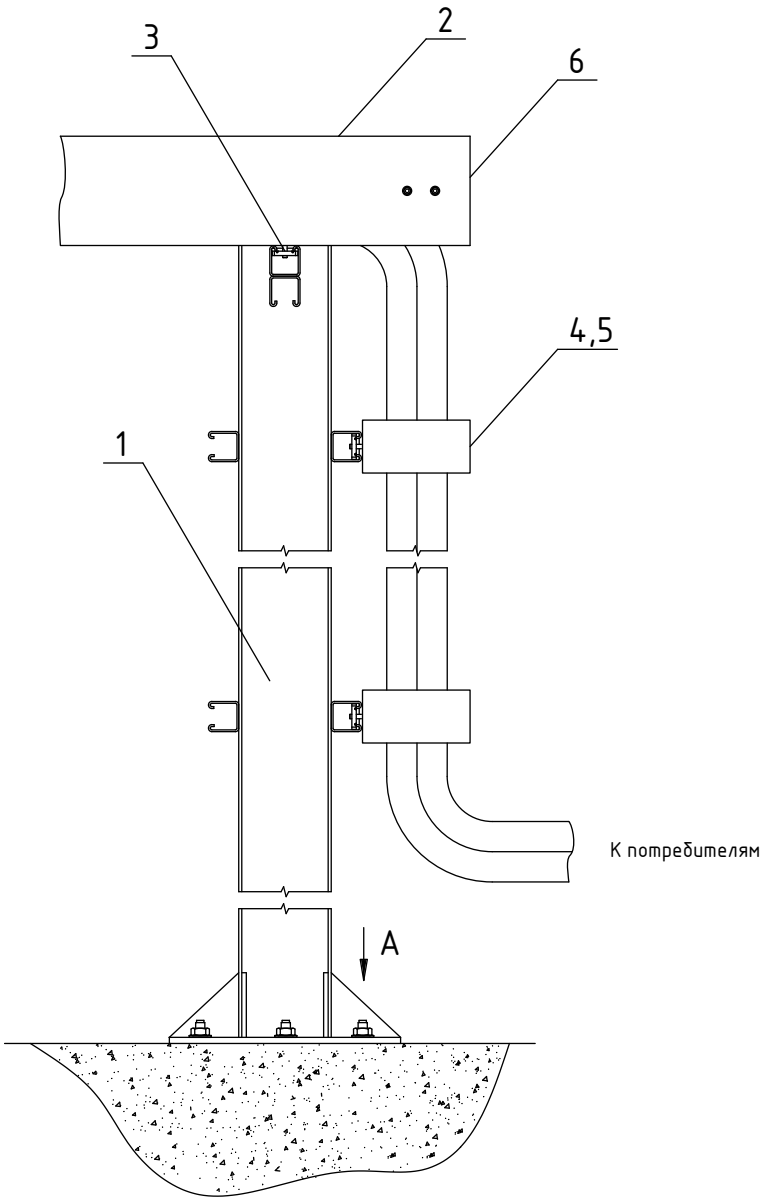

Спецификация узла

Поз.	Обозначение	Наименование	Ед. изм.	Кол.	Примечание
1	ДР-6251	Опора динорост серии 6000	шт.	1	2.2
2	ДР-6150-40*	Динорост серии 6000	шт.	–	2.2
3	ДР-ДРС-А	Комплект крепления динорост	шт.	1	2.2
4	ДР-310	Фиксатор динорост серии 300	шт.	2	2.2
5	ДР-КК-310	Комплект крепления фиксатора	шт.	2	2.2
6	ДР-ДРАБ	Заглушка-переходник	шт.	1	2.2

ДР-x6150-40

- Ширина, мм*10 (доступно 200-600 мм)
- Длина 6000 мм, высота 150 мм (доступно 150, 200 мм)
- Тип изделия:
  - без индекса – без крышки и основания (пример);
  - К – с плоской крышкой;
  - К120 – с крышкой 120 градусов;
  - П – с перфорированным основанием и плоской крышкой;
  - П120 – с перфорированным основанием и крышкой 120 градусов;
  - Н – с неперфорированным основанием и плоской крышкой;
  - Н120 – с неперфорированным основанием и крышкой 120 градусов;
  - ПЧЦ – со съемными донными основаниями и плоской крышкой;
  - ПЧЦ120 – со съемными донными основаниями и крышкой 120 градусов.
- Динорост

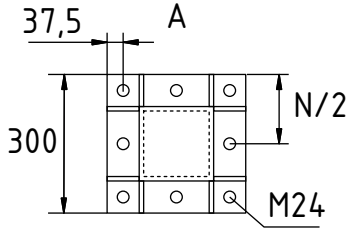

Изм	К. уч.	Лист	№док.	Подпись	Дата	АТР.КОРОБОВ.2027-2.2-Л5		
						Кабеленесущие системы КОРОБОВ Альбом типовых решений		
Разраб.						Кабельные конструкции ДИНОРОСТ	Масштаб	Лист	Листов
Проверил							1:10	36	181
Т. контр.						Крепление к опоре со спусками	**КОРОБОВ**		
Рук. гр.									
Утвердил									

Копировал

Формат А4

Первичное применение | Справ. N | Подп. и дата | Инв. N дубл. | Взам. инв. N | Подп. и дата | Инв. N подл.

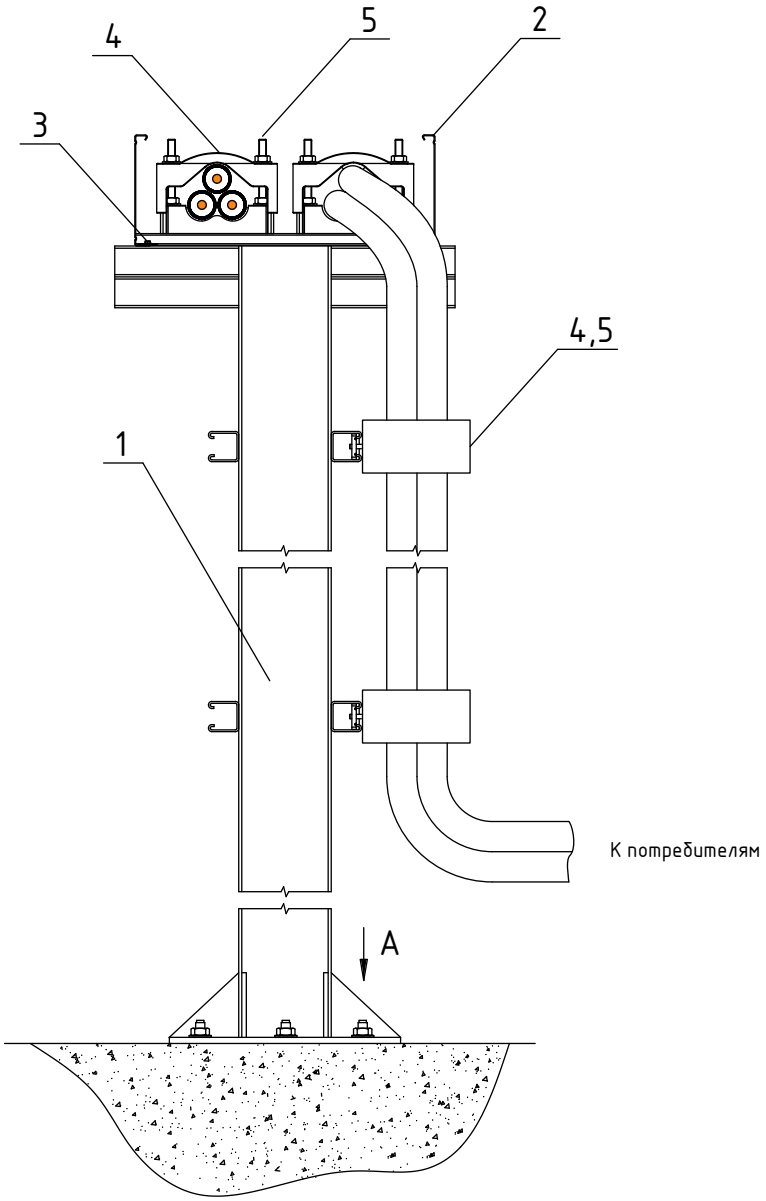

Спецификация узла

Поз.	Обозначение	Наименование	Ед. изм.	Кол.	Примечание
1	ДР-6252	Опора динорост серии 6000	шт.	1	2.2
2	ДР-6150-40*	Динорост серии 6000	шт.	–	2.2
3	ДР-ДРС-А	Комплект крепления динорост	шт.	1	2.2
4	ДР-310	Фиксатор динорост серии 300	шт.	4	2.2
5	ДР-КК-310	Комплект крепления фиксатора	шт.	4	2.2

ДР-x6150-40

- Ширина, мм*10 (доступно 200-600 мм)
- Длина 6000 мм, высота 150 мм (доступно 150, 200 мм)
- Тип изделия:
  - без индекса – без крышки и основания (пример);
  - К – с плоской крышкой;
  - К120 – с крышкой 120 градусов;
  - П – с перфорированным основанием и плоской крышкой;
  - П120 – с перфорированным основанием и крышкой 120 градусов;
  - Н – с неперфорированным основанием и плоской крышкой;
  - Н120 – с неперфорированным основанием и крышкой 120 градусов;
  - ПЧЦ – со съемными донными основаниями и плоской крышкой;
  - ПЧЦ120 – со съемными донными основаниями и крышкой 120 градусов.
- Динорост

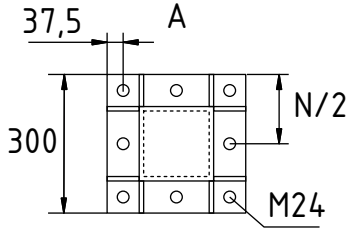

Изм	К. уч.	Лист	№док.	Подпись	Дата
Разраб.					
Проверил					
Т. контр.					
Рук. гр.					
Утвердил					

АТР.КОРОБОВ.2027-2.2-Л6

Каболенесущие системы КОРОБОВ
Альбом типовых решений

Кабельные конструкции ДИНОРОСТ	Масштаб	Лист	Листов
	1:10	37	181
Крепление к опоре со спусками	**КОРОБОВ**		

Копировал

Формат А4

Первичное применение | Справ. N | Подп. и дата | Инв. N дубл. | Взам. инв. N | Подп. и дата | Инв. N подл.

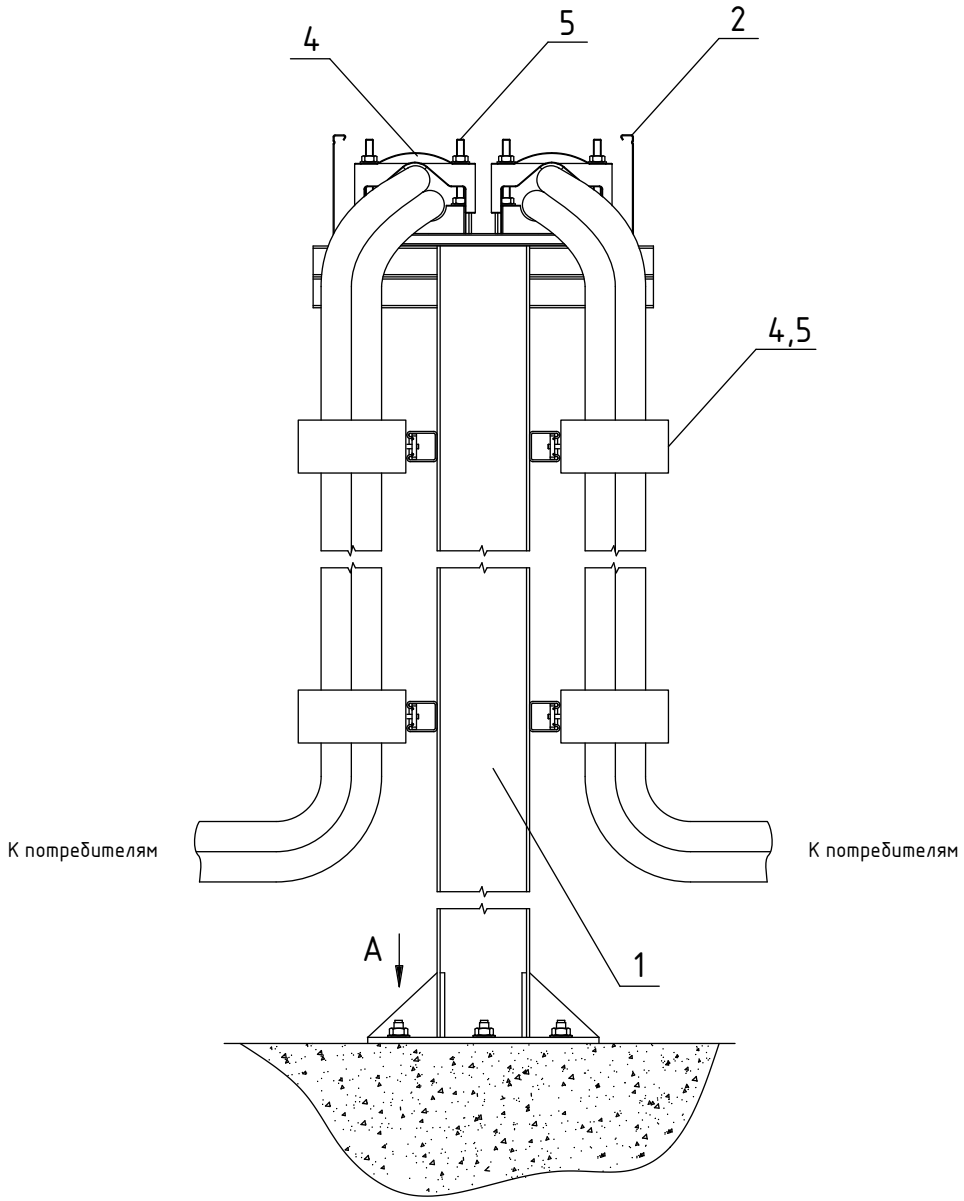

Спецификация узла

Поз.	Обозначение	Наименование	Ед. изм.	Кол.	Примечание
1	ДР-6252	Опора динорост серии 6000	шт.	1	2.2
2	ДР-6150-40*	Динорост серии 6000	шт.	–	2.2
3	ДР-ДРС-А	Комплект крепления динорост	шт.	1	2.2
4	ДР-310	Фиксатор динорост серии 300	шт.	6	2.2
5	ДР-КК-310	Комплект крепления фиксатора	шт.	6	2.2

ДР-x6150-40

- Ширина, мм*10 (доступно 200-600 мм)
- Длина 6000 мм, высота 150 мм (доступно 150, 200 мм)
- Тип изделия:
  - без индекса – без крышки и основания (пример);
  - К – с плоской крышкой;
  - К120 – с крышкой 120 градусов;
  - П – с перфорированным основанием и плоской крышкой;
  - П120 – с перфорированным основанием и крышкой 120 градусов;
  - Н – с неперфорированным основанием и плоской крышкой;
  - Н120 – с неперфорированным основанием и крышкой 120 градусов;
  - ПЧЦ – со съемными донными основаниями и плоской крышкой;
  - ПЧЦ120 – со съемными донными основаниями и крышкой 120 градусов.
- Динорост

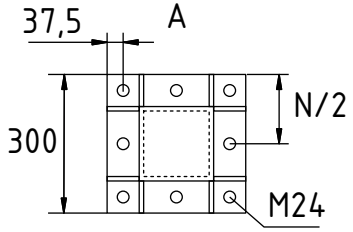

Изм	К. уч.	Лист	№док.	Подпись	Дата	АТР.КОРОБОВ.2027-2.2-ЛТ
						Кабеленесущие системы КОРОБОВ Альбом типовых решений
Разраб.						Кабельные конструкции ДИНОРОСТ
Проверил						
Т. контр.						Крепление к опоре со спусками
Рук. гр.						
Утвердил						

Масштаб	Лист	Листов
1:10	38	181

КОРОБОВ

Копировал

Формат А4

Первичное применение | Справ. N | Подп. и дата | Инв. N дубл. | Взам. инв. N | Подп. и дата | Инв. N подл.

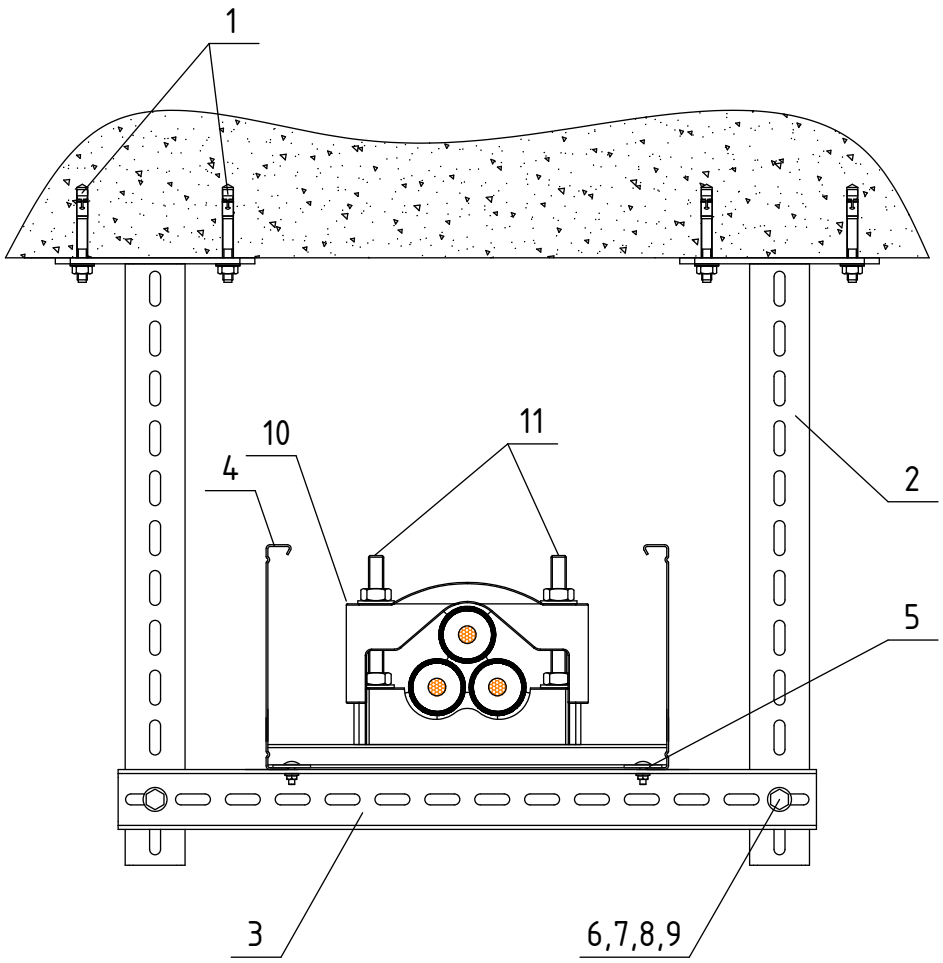

Спецификация узла

Поз.	Обозначение	Наименование	Ед. изм.	Кол.	Примечание
1	СД 12	Распорный дюбель	шт.	4	2.11
2	КДЮ 60	Стойка консоли	шт.	2	2.5
3	КЧЮ 60	Стойка консоли	шт.	1	2.5
4	ДР-6150-30*	Динорост серии 6000	шт.	_	2.2
5	ДР-ДРС-А	Комплект крепления динорост	шт.	1	2.2
6	СЕС 10х30	Болт с шестигранной головкой	шт.	2	2.11
7	ЮС 10	Подкладная шайба	шт.	4	2.11
8	ФР 10	Пружинная шайба	шт.	2	2.11
9	СЕМ 10	Шестигранная гайка	шт.	2	2.11
10	ДР-310	Фиксатор динорост серии 300	шт.	_	2.2
11	ДР-КК-310	Комплект крепления фиксатора	шт.	_	2.2

ДР-х6150-30

- Динорост
- Тип изделия:
  - без индекса – без крышки и основания (пример);
  - К – с плоской крышкой;
  - К120 – с крышкой 120 градусов;
  - П – с перфорированным основанием и плоской крышкой;
  - П120 – с перфорированным основанием и крышкой 120 градусов;
  - Н – с неперфорированным основанием и плоской крышкой;
  - Н120 – с неперфорированным основанием и крышкой 120 градусов;
  - ПУЦ – со съемными донными основаниями и плоской крышкой;
  - ПУЦ120 – со съемными донными основаниями и крышкой 120 градусов.
- Длина 6000 мм, высота 150 мм (доступно 150, 200 мм)
- Ширина, мм*10 (доступно 200-600 мм)

						АТР.КОРОБОВ.2027-2.2-Л8
						Кабеленесущие системы КОРОБОВ Альбом типовых решений
Изм	К. уч.	Лист	№док.	Подпись	Дата	
Разраб.						Кабельные конструкции ДИНОРОСТ
Проверил						Масштаб 1:5 / Лист 39 / Листов 181
Т. контр.						Крепление к перекрытию
Рук. гр.						**КОРОБОВ**
Утвердил						

Копировал

Формат А4

Первичное применение | Справ. N | Подп. и дата | Инв. N дубл. | Взам. инв. N | Подп. и дата | Инв. N подл.

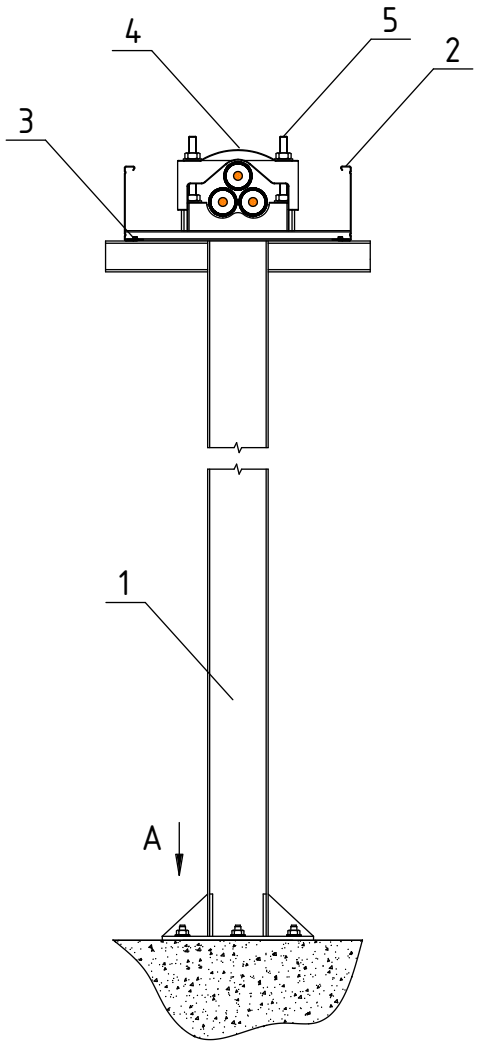

Спецификация узла

Поз.	Обозначение	Наименование	Ед. изм.	Кол.	Примечание
1	ДР-3250	Опора динорост серии 3000	шт.	1	2.2
2	ДР-3100-30*	Динорост серии 3000	шт.	–	2.2
3	ДР-ДРЮ-А	Комплект крепления динорост	шт.	1	2.2
4	ДР-310	Фиксатор динорост серии 300	шт.	–	2.2
5	ДР-КК-310	Комплект крепления фиксатора	шт.	–	2.2

ДР-3100-30

- Динорост
- Длина 3000 мм, высота 100 мм
- Ширина, мм*10 (доступно 200-600 мм)

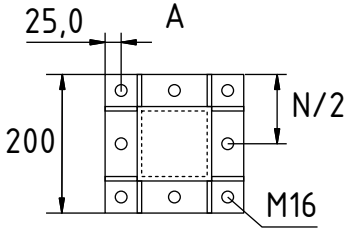

Сборка 2.2.2.6
Model Studio CS
"Кабельное хозяйство"

						АТР.КОРОБОВ.2027-2.2-Л9
						Кабеленесущие системы КОРОБОВ Альбом типовых решений
Изм	К. уч.	Лист	№док.	Подпись	Дата	
Разраб.						Кабельные конструкции ДИНОРОСТ
Проверил						
Т. контр.						Крепление к опоре
Рук. гр.						
Утвердил						

Масштаб	Лист	Листов
1:10	40	181

КОРОБОВ

Копировал

Формат А4

Первичное применение | Справ. N | Подп. и дата | Инв. N дубл. | Взам. инв. N | Подп. и дата | Инв. N подл.

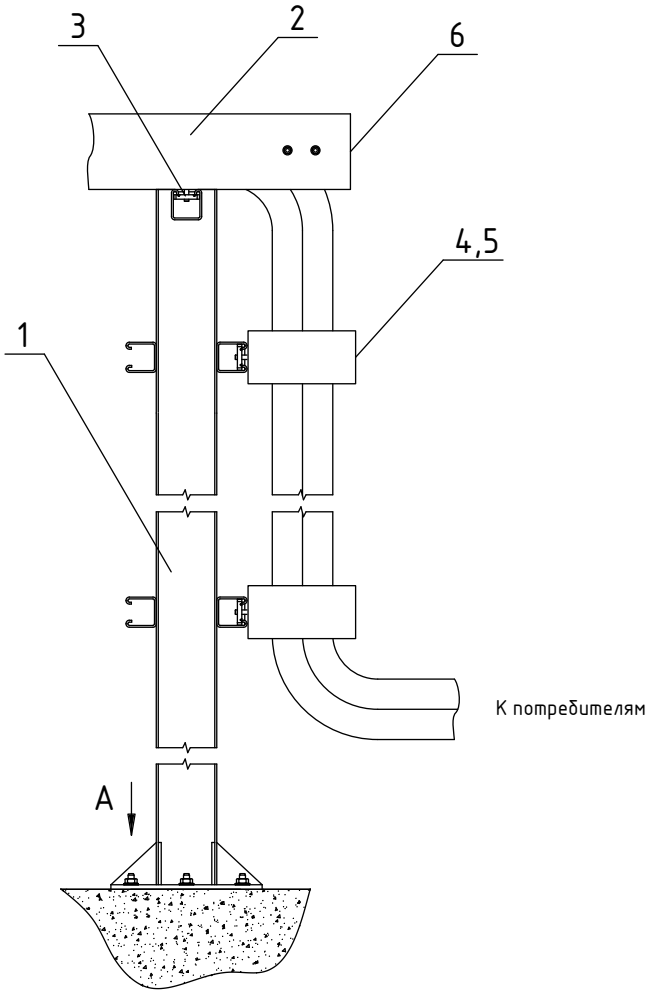

Спецификация узла

Поз.	Обозначение	Наименование	Ед. изм.	Кол.	Примечание
1	ДР-3251	Опора динорост серии 3000	шт.	1	2.2
2	ДР-3100-30*	Динорост серии 3000	шт.	–	2.2
3	ДР-ДРЮ-А	Комплект крепления динорост	шт.	1	2.2
4	ДР-310	Фиксатор динорост серии 300	шт.	2	2.2
5	ДР-КК-310	Комплект крепления фиксатора	шт.	2	2.2
6	ДР-ДРАБ	Заглушка-переходник	шт.	1	2.2

ДР-3100-30

- Ширина, мм*10 (доступно 200-600 мм)
- Длина 3000 мм, высота 100 мм
- Динорост

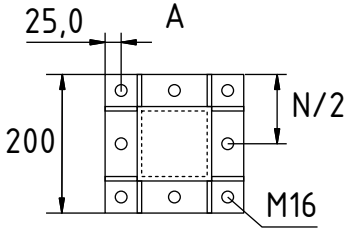

Изм	К. уч.	Лист	№док.	Подпись	Дата	АТР.КОРОБОВ.2027-2.2-Л10		
						Кабеленесущие системы КОРОБОВ Альбом типовых решений		
Разраб.						Кабельные конструкции ДИНОРОСТ	Масштаб	Лист	Листов
Проверил							1:10	41	181
Т. контр.						Крепление к опоре со спусками	**КОРОБОВ**		
Рук. гр.									
Утвердил									

Копировал

Формат А4

Первичное применение

Справ. N

Подп. и дата

Инв. N дубл.

Взам. инв. N

Подп. и дата

Инв. N подл.

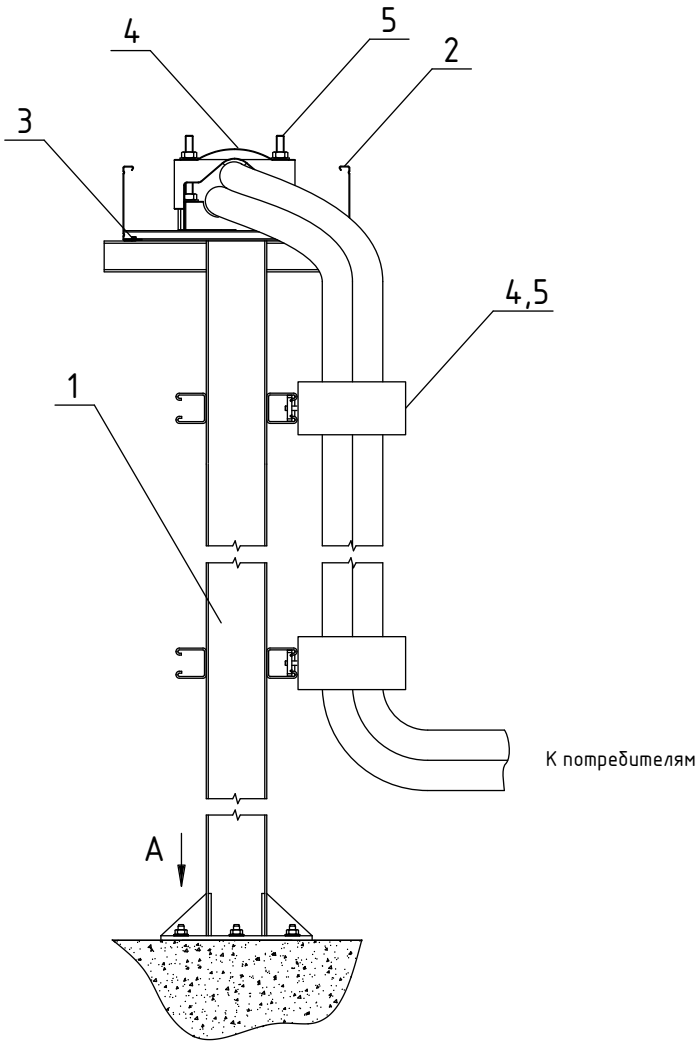

Спецификация узла

Поз.	Обозначение	Наименование	Ед. изм.	Кол.	Примечание
1	ДР-3252	Опора динорост серии 3000	шт.	1	2.2
2	ДР-3100-30*	Динорост серии 3000	шт.	–	2.2
3	ДР-ДРЮ-А	Комплект крепления динорост	шт.	1	2.2
4	ДР-310	Фиксатор динорост серии 300	шт.	3	2.2
5	ДР-КК-310	Комплект крепления фиксатора	шт.	3	2.2

ДР-3100-30

- Динорост
- Длина 3000 мм, высота 100 мм
- Ширина, мм*10 (доступно 200-600 мм)

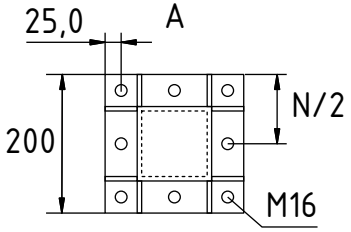

						АТР.КОРОБОВ.2027-2.2-Л11
						Кабеленесущие системы КОРОБОВ Альбом типовых решений
Изм	К. уч.	Лист	№док.	Подпись	Дата	
Разраб.						Кабельные конструкции ДИНОРОСТ
Проверил						
Т. контр.						Крепление к опоре со спусками
Рук. гр.						
Утвердил						

Масштаб	Лист	Листов
1:10	42	181

КОРОБОВ

Копировал

Формат А4

Первичное применение | Справ. N | Подп. и дата | Инв. N дубл. | Взам. инв. N | Подп. и дата | Инв. N подл.

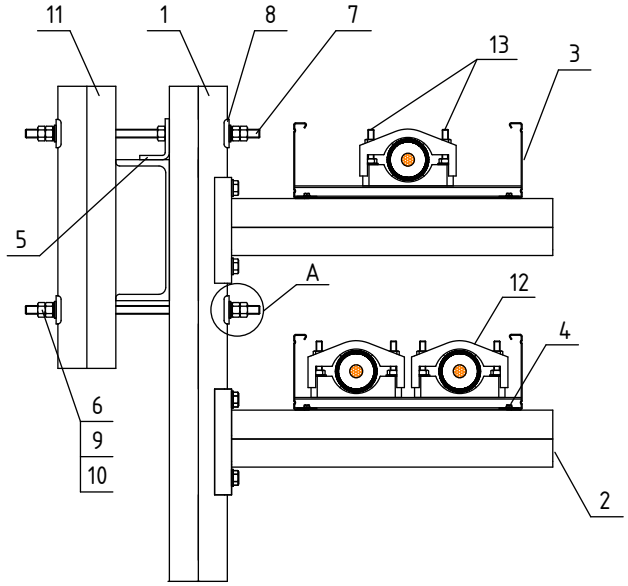

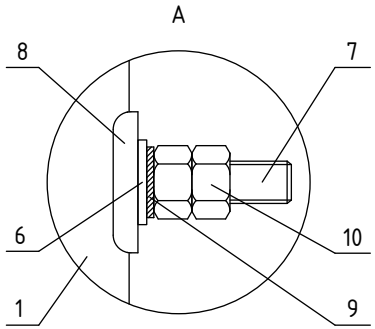

Спецификация узла

Поз.	Обозначение	Наименование	Ед. изм.	Кол.	Примечание
1	ДР-3082	Стойка-профиль динорост сери 3000	шт.	1	2.2
2	ДР-3030	Консоль динорост серии 3000	шт.	2	2.2
3	ДР-3100-30*	Динорост серии 3000	шт.	-	2.2
4	ДР-ДРЮ	Комплект крепления динорост	шт.	2	2.2
5	АВЛ2В 1-1	Соединитель для С-профиля	шт.	1	2.9
6	ЮС 12	Подкладная шайба	шт.	4	2.11
7	ГБ 12	Шпилька	шт.	2	2.11
8	РУС 12	Подкладная шайба	шт.	4	2.11
9	ФС 12	Стопорная шайба с зубцами	шт.	4	2.11
10	СЕМ 12	Шестигранная гайка	шт.	9	2.11
11	ДР-3082	Стойка-профиль динорост	шт.	1	2.2
12	ДР-150	Фиксатор динорост серии 100	шт.	-	2.2
13	ДР-КК-150	Комплект крепления фиксатора	шт.	-	2.2

ДР-3100-30

- Динорост
- Длина 3000 мм, высота 100 мм
- Ширина, мм*10 (доступно 200-600 мм)

Справ. N | Первичное применение

Инв. N подл. | Подп. и дата | Взам. инв. N | Инв. N дубл. | Подп. и дата

							АТР.КОРОБОВ.2027-2.2-Л12
							Кабеленесущие системы КОРОБОВ Альбом типовых решений
Изм.	К. уч.	Лист	№док.	Подпись	Дата		
Разраб.						Кабельные конструкции ДИНОРОСТ	Масштаб 1:10 / Лист 43 / Листов 181
Проверил							
Т. контр.						Крепление к балке	**КОРОБОВ**
Рук. гр.							
Утвердил							

Копировал

Формат А4

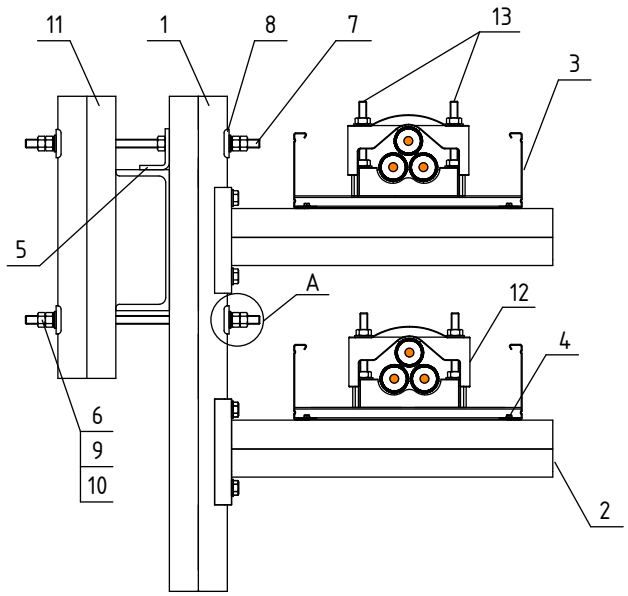

Спецификация узла

Поз.	Обозначение	Наименование	Ед. изм.	Кол.	Примечание
1	ДР-3082	Стойка-профиль динорост сери 3000	шт.	1	2.2
2	ДР-3030	Консоль динорост серии 3000	шт.	2	2.2
3	ДР-3100-30*	Динорост серии 3000	шт.	-	2.2
4	ДР-ДРЮ	Комплект крепления динорост	шт.	2	2.2
5	АВЛ2В 1-1	Соединитель для С-профиля	шт.	1	2.9
6	ЮС 12	Подкладная шайба	шт.	4	2.11
7	ГБ 12	Шпилька	шт.	2	2.11
8	РУС 12	Подкладная шайба	шт.	4	2.11
9	ФС 12	Стопорная шайба с зубцами	шт.	4	2.11
10	СЕМ 12	Шестигранная гайка	шт.	9	2.11
11	ДР-3082	Стойка-профиль динорост	шт.	1	2.2
12	ДР-310	Фиксатор динорост серии 300	шт.	-	2.2
13	ДР-КК-310	Комплект крепления фиксатора	шт.	-	2.2

ДР-3100-30

- Ширина, мм*10 (доступно 200-600 мм)
- Длина 3000 мм, высота 100 мм
- Динорост

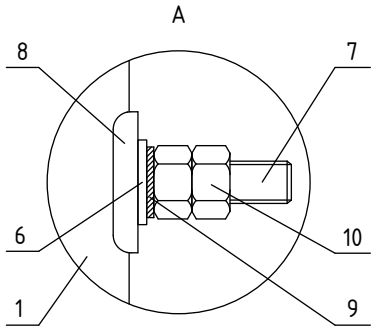

Kx

Сборка 2.2.2.1

Model Studio CS

"Кабельное хозяйство"

						АТР.КОРОБОВ.2027-2.2-Л13	
						Кабеленесущие системы КОРОБОВ Альбом типовых решений	
Изм	К. уч.	Лист	№док.	Подпись	Дата		
Разраб.						Кабельные конструкции ДИНОРОСТ	Масштаб 1:10 / Лист 44 / Листов 181
Проверил							
Т. контр.						Крепление к балке	КОРОБОВ
Рук. гр.							
Утвердил							

Копировал

Формат А4

Первичное применение

Справ. N

Подп. и дата

Инв. N дубл.

Взам. инв. N

Подп. и дата

Инв. N подл.

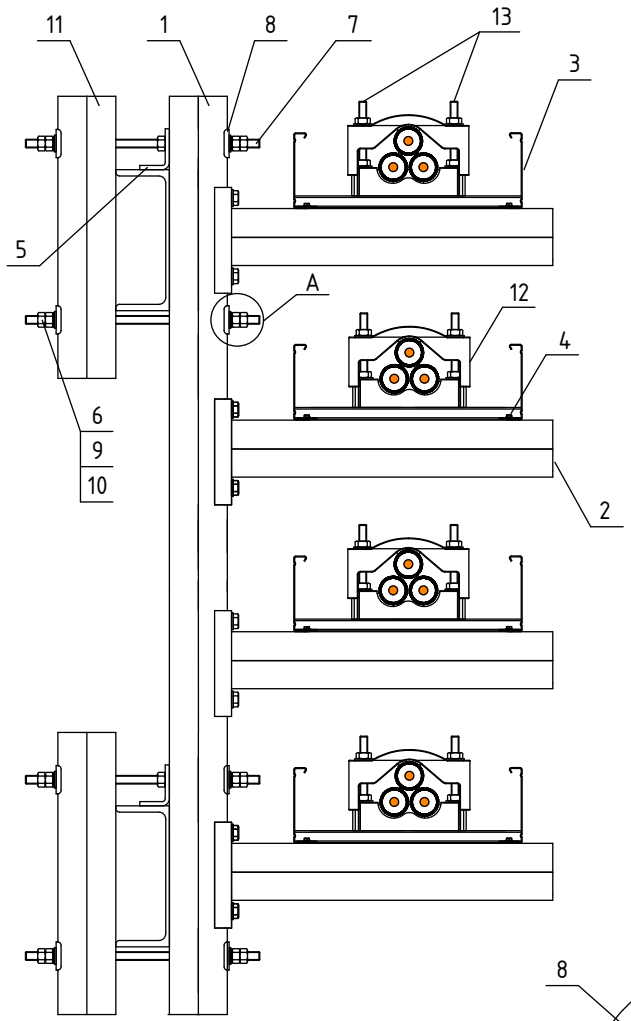

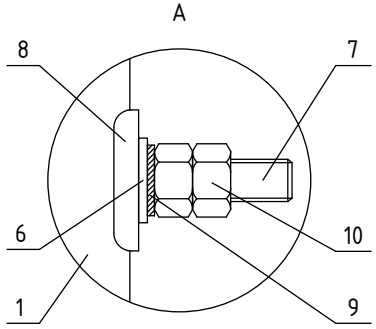

Спецификация узла

Поз.	Обозначение	Наименование	Ед. изм.	Кол.	Примечание
1	ДР-3082	Стойка-профиль динорост сери 3000	шт.	1	2.2
2	ДР-3030	Консоль динорост серии 3000	шт.	4	2.2
3	ДР-3100-30*	Динорост серии 3000	шт.	-	2.2
4	ДР-ДРЮ	Комплект крепления динорост	шт.	4	2.2
5	АВЛ2В 1-1	Соединитель для С-профиля	шт.	2	2.9
6	ЮС 12	Подкладная шайба	шт.	8	2.11
7	ГБ 12	Шпилька	шт.	4	2.11
8	РУС 12	Подкладная шайба	шт.	8	2.11
9	ФС 12	Стопорная шайба с зубцами	шт.	8	2.11
10	СЕМ 12	Шестигранная гайка	шт.	18	2.11
11	ДР-3082	Стойка-профиль динорост	шт.	2	2.2
12	ДР-310	Фиксатор динорост серии 300	шт.	-	2.2
13	ДР-КК-310	Комплект крепления фиксатора	шт.	-	2.2

ДР-3100-30

- Ширина, мм*10 (доступно 200-600 мм)
- Длина 3000 мм, высота 100 мм
- Динорост

Kx

Сборка 2.2.2.2

Model Studio CS

"Кабельное хозяйство"

Первичное применение

Справ. N

Подп. и дата

Инв. N дубл.

Взам. инв. N

Подп. и дата

Инв. N подл.

						АТР.КОРОБОВ.2027-2.2-Л14	
						Кабеленесущие системы КОРОБОВ Альбом типовых решений	
Изм	К. уч.	Лист	№док.	Подпись	Дата		
Разраб.						Кабельные конструкции ДИНОРОСТ	Масштаб 1:10 / Лист 45 / Листов 181
Проверил							
Т. контр.						Крепление к балке	КОРОБОВ
Рук. гр.							
Утвердил							

Копировал

Формат А4

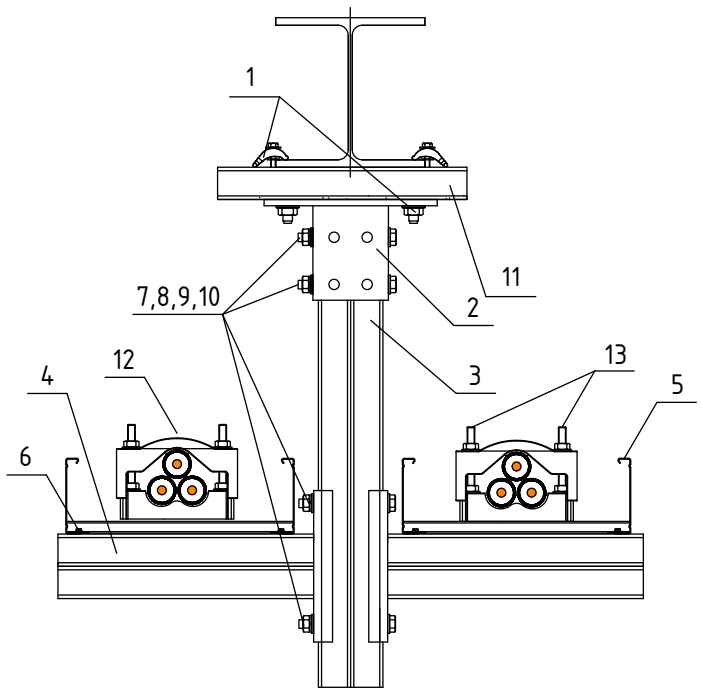

Спецификация узла

Поз.	Обозначение	Наименование	Ед. изм.	Кол.	Примечание
1	ДР-СКС-2/2	Комплект зажимов динорост	шт.	1	2.2
2	ДР-БГА41/2	Основание динорост	шт.	1	2.2
3	ДР-3082	Стойка-профиль динорост	шт.	1	2.2
4	ДР-3030	Консоль динорост	шт.	2	2.2
5	ДР-3100-30*	Динорост серии 3000	шт.	-	2.2
6	ДР-ДРЮ	Комплект крепления динорост	шт.	2	2.2
7	СЕС 12х120	Болт с шестигранной головкой	шт.	4	2.11
8	ЮС 12	Шайба подкладная	шт.	8	2.11
9	ФР 12	Шайба пружинная	шт.	4	2.11
10	СЕМ 12	Гайка	шт.	4	2.11
11	ДР-1041	Стойка-профиль динорост	шт.	1	2.2
12	ДР-310	Фиксатор динорост серии 300	шт.	_	2.2
13	ДР-КК-310	Комплект крепления фиксатора	шт.	_	2.2

ДР-3100-30

- Ширина, мм*10 (доступно 200-600 мм)
- Длина 3000 мм, высота 100 мм
- Динорост

Сборка 2.2.2.3

Model Studio CS

"Кабельное хозяйство"

						АТР.КОРОБОВ.2027-2.2-Л15	
						Кабеленесущие системы КОРОБОВ Альбом типовых решений	
Изм	К. уч.	Лист	№док.	Подпись	Дата		
Разраб.						Кабельные конструкции ДИНОРОСТ	Масштаб 1:10 / Лист 46 / Листов 181
Проверил							
Т. контр.						Крепление к балке из двутавра	КОРОБОВ
Рук. гр.							
Утвердил							

Копировал

Формат А4

Первичное применение | Справ. N | Подп. и дата | Инв. N дубл. | Взам. инв. N | Подп. и дата | Инв. N подл.

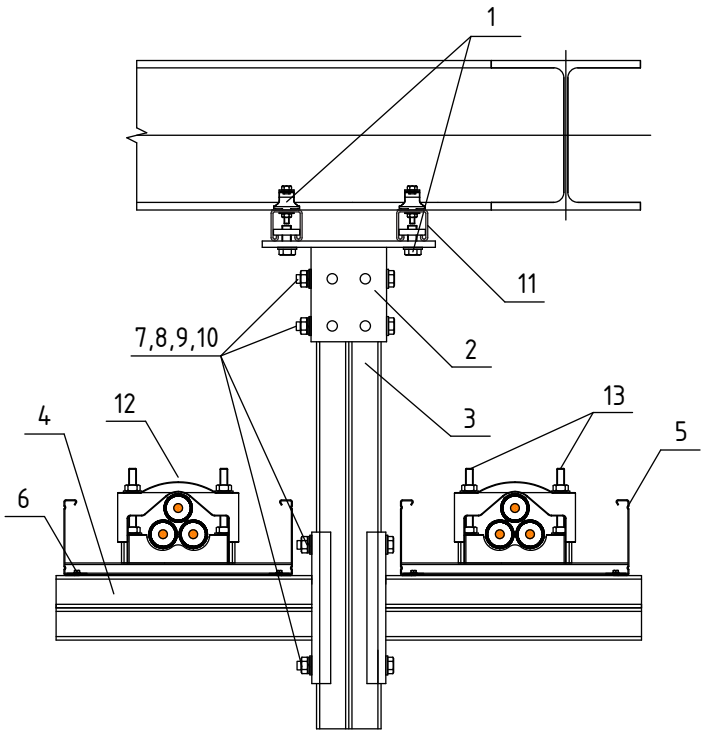

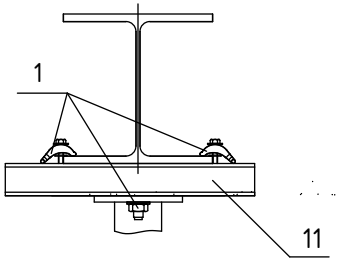

Спецификация узла

Поз.	Обозначение	Наименование	Ед. изм.	Кол.	Примечание
1	ДР-СКС-2/2	Комплект зажимов динорост	шт.	1	2.2
2	ДР-БГА41/2	Основание динорост	шт.	1	2.2
3	ДР-3082	Стойка-профиль динорост	шт.	1	2.2
4	ДР-3030	Консоль динорост	шт.	2	2.2
5	ДР-3100-30*	Динорост серии 3000	шт.	-	2.2
6	ДР-ДРЮ	Комплект крепления динорост	шт.	2	2.2
7	СЕС 12х120	Болт с шестигранной головкой	шт.	4	2.11
8	ЮС 12	Шайба подкладная	шт.	8	2.11
9	ФР 12	Шайба пружинная	шт.	4	2.11
10	СЕМ 12	Гайка	шт.	4	2.11
11	ДР-1041	Стойка-профиль динорост	шт.	2	2.2
12	ДР-310	Фиксатор динорост серии 300	шт.	_	2.2
13	ДР-КК-310	Комплект крепления фиксатора	шт.	_	2.2

ДР-3100-30

- Динорост
- Длина 3000 мм, высота 100 мм
- Ширина, мм*10 (доступно 200-600 мм)

						АТР.КОРОБОВ.2027-2.2-Л16
						Кабеленесущие системы КОРОБОВ Альбом типовых решений
Изм	К. уч.	Лист	№док.	Подпись	Дата	
Разраб.						Кабельные конструкции ДИНОРОСТ
Проверил						
Т. контр.						Крепление к балке из двутавра
Рук. гр.						
Утвердил						

Масштаб	Лист	Листов
1:10	47	181

КОРОБОВ

Копировал

Формат А4

Первичное применение | Справ. N | Подп. и дата | Инв. N дубл. | Взам. инв. N | Подп. и дата | Инв. N подл.

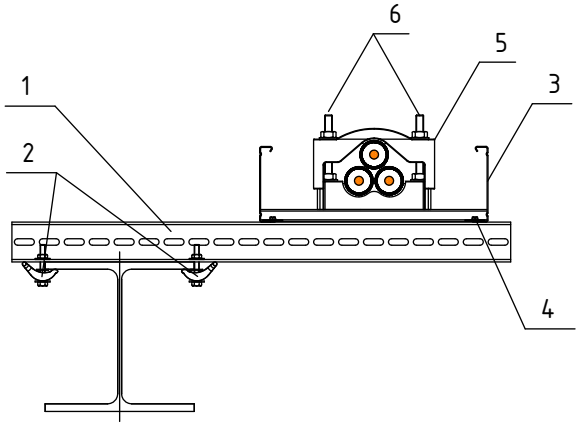

Спецификация узла

Поз.	Обозначение	Наименование	Ед. изм.	Кол.	Примечание
1	КЧЮ 60	Стойка-профиль	шт.	1	2.5
2	ДР-СКС-2	Комплект зажимов динорост	шт.	1	2.2
3	ДР-3100-30*	Динорост серии 3000	шт.	-	2.2
4	ДР-ДРЮ	Комплект крепления динорост	шт.	4	2.2
5	ДР-310	Фиксатор динорост серии 300	шт.	-	2.2
6	ДР-КК-310	Комплект крепления фиксатора	шт.	-	2.2

ДР-3100-30

- Динорост
- Длина 3000 мм, высота 100 мм
- Ширина, мм*10 (доступно 200-600 мм)

						АТР.КОРОБОВ.2027-2.2-Л17
						Кабеленесущие системы КОРОБОВ Альбом типовых решений
Изм	К. уч.	Лист	№док.	Подпись	Дата	
Разраб.						Кабельные конструкции ДИНОРОСТ
Проверил						
Т. контр.						Крепление к балке из двутавра
Рук. гр.						
Утвердил						

Масштаб	Лист	Листов
1:10	48	181

КОРОБОВ

Копировал

Формат А4

Первичное применение | Справ. N | Подп. и дата | Инв. N дубл. | Взам. инв. N | Подп. и дата | Инв. N подл.

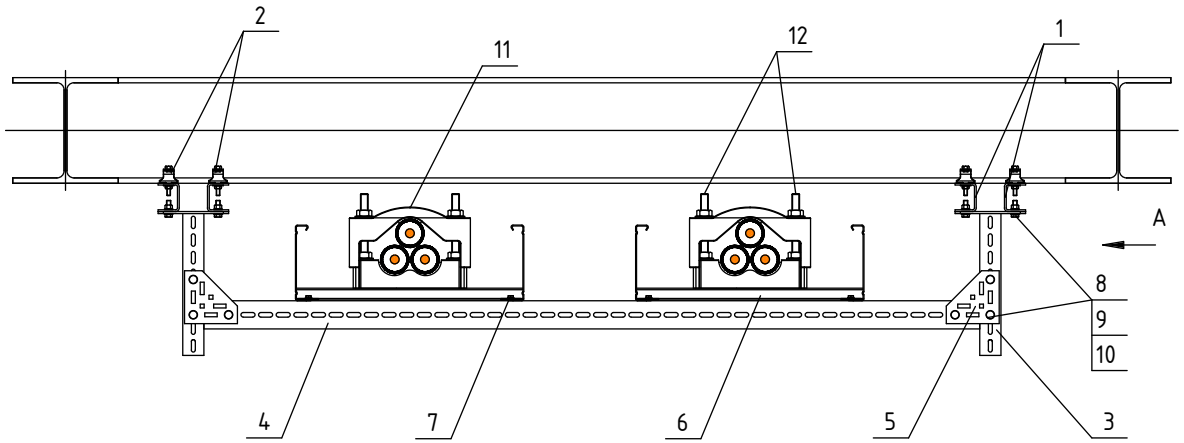

Спецификация узла

Поз.	Обозначение	Наименование	Ед. изм.	Кол.	Примечание
1	КЧЮ	Стойка консоли	шт.	4	2.5
2	ДР-СКС-2	Комплект зажимов динорост	шт.	4	2.2
3	КДЮ	Стойка консоли	шт.	2	2.5
4	КЧЮ	Стойка консоли	шт.	1	2.5
5	КВ	Соединитель	шт.	2	2.5
6	ДР-3100-30*	Динорост серии 3000	шт.	-	2.2
7	ДР-ДРЮ	Комплект крепления динорост	шт.	2	2.2
8	СЕС 10х30	Болт с шестигранной головкой	шт.	10	2.11
9	ЮС-У 10	Подкладная шайба (увеличенная)	шт.	20	2.11
10	СЕМ 10	Шестигранная гайка	шт.	10	2.11
11	ДР-310	Фиксатор динорост серии 300	шт.	-	2.2
12	ДР-КК-310	Комплект крепления фиксатора	шт.	-	2.2

ДР-3100-30

- Ширина, мм*10 (доступно 200-600 мм)
- Длина 3000 мм, высота 100 мм
- Динорост

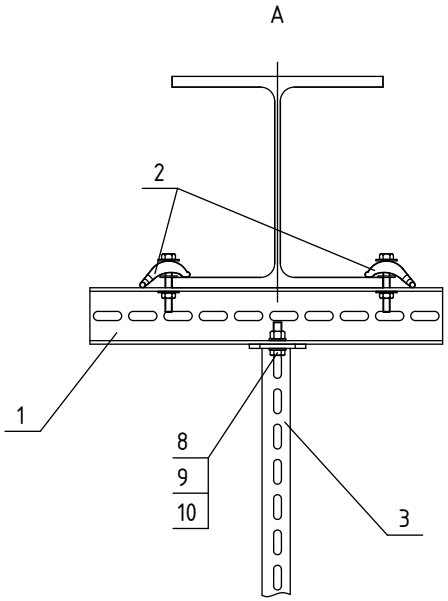

Первичное применение
Справ. N
Подп. и дата
Инв. N дубл.
Взам. инв. N
Подп. и дата
Инв. N подл.

Изм	К. уч.	Лист	№док.	Подпись	Дата
Разраб.					
Проверил					
Т. контр.					
Рук. гр.					
Утвердил					

АТР.КОРОБОВ.2027-2.2-Л18

Кабеленесущие системы КОРОБОВ
Альбом типовых решений

Кабельные конструкции ДИНОРОСТ	Масштаб	Лист	Листов
	1:10	49	181
Крепление к балке из двутавра	КОРОБОВ		

Копировал
Формат А4

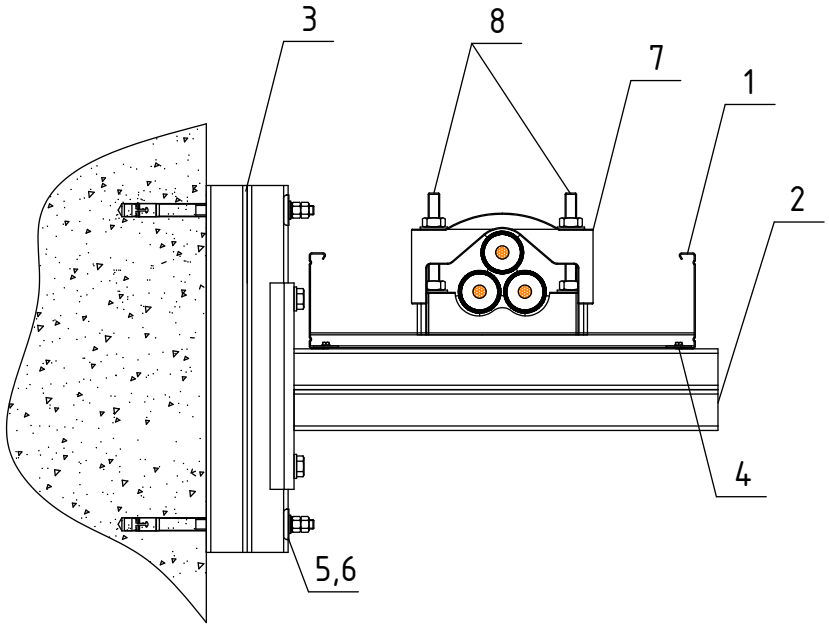

Спецификация узла

Поз.	Обозначение	Наименование	Ед. изм.	Кол.	Примечание
1	ДР-3100-30*	Динорост серии 3000	шт.	_	2.2
2	ДР-3030	Консоль динорост	шт.	1	2.2
3	ДР-3082	Стойка-профиль динорост	шт.	1	2.2
4	ДР-ДРЮ	Комплект креплений	шт.	1	2.2
5	РУС 12	Подкладная шайба	шт.	2	2.11
6	СД-У 12	Распорный дюбель	шт.	2	2.11
7	ДР-310	Фиксатор динорост серии 300	шт.	_	2.2
8	ДР-КК-310	Комплект крепления фиксатора	шт.	_	2.2

ДР-3100-30

- Ширина, мм*10 (доступно 200-600 мм)
- Длина 3000 мм, высота 100 мм
- Динорост

Сборка 2.2.2.5

Model Studio CS
"Кабельное хозяйство"

						АТР.КОРОБОВ.2027-2.2-Л19
						Кабеленесущие системы КОРОБОВ Альбом типовых решений
Изм	К. уч.	Лист	№док.	Подпись	Дата	
Разраб.						Кабельные конструкции ДИНОРОСТ
Проверил						
Т. контр.						Крепление к бетонной стене
Рук. гр.						
Утвердил						

Масштаб	Лист	Листов
1:5	50	181

КОРОБОВ

Копировал

Формат А4

Первичное применение | Справ. N | Подп. и дата | Инв. N дубл. | Взам. инв. N | Подп. и дата | Инв. N подл.

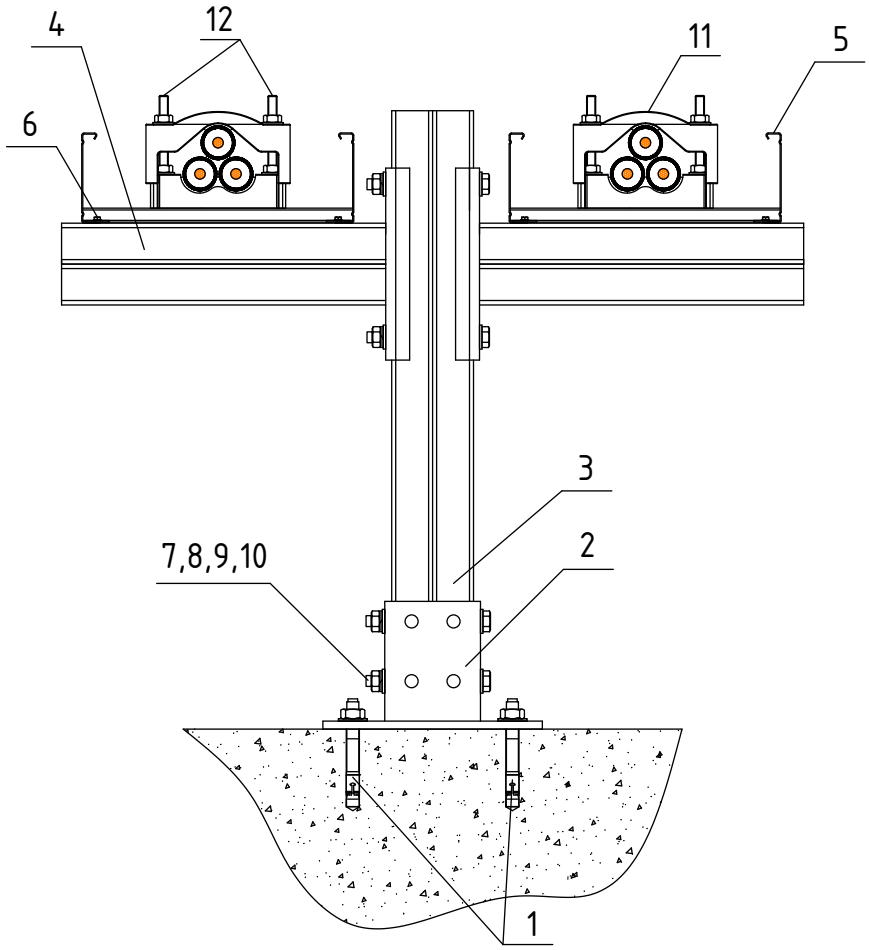

Спецификация узла

Поз.	Обозначение	Наименование	Ед. изм.	Кол.	Примечание
1	СД 12	Дюбель распорный	шт.	2	2.11
2	ДР-БГА41/2	Основание динорост	шт.	1	2.2
3	ДР-3082	Стойка-профиль динорост	шт.	1	2.2
4	ДР-3030	Консоль динорост	шт.	2	2.2
5	ДР-3100-30*	Динорост серии 3000	шт.	-	2.2
6	ДР-ДРЮ	Комплект крепления динорост	шт.	2	2.2
7	СЕС 12х120	Болт с шестигранной головкой	шт.	4	2.11
8	ЮС 12	Шайба подкладная	шт.	8	2.11
9	ФР 12	Шайба пружинная	шт.	4	2.11
10	СЕМ 12	Гайка	шт.	4	2.11
11	ДР-310	Фиксатор динорост серии 300	шт.	_	2.2
12	ДР-КК-310	Комплект крепления фиксатора	шт.	_	2.2

ДР-3100-30

- Динорост
- Длина 3000 мм, высота 100 мм
- Ширина, мм*10 (доступно 200-600 мм)

Сборка 2.2.2.9
Model Studio CS
"Кабельное хозяйство"

						АТР.КОРОБОВ.2027-2.2-Л20
						Кабеленесущие системы КОРОБОВ Альбом типовых решений
Изм	К. уч.	Лист	№док.	Подпись	Дата	
Разраб.						Кабельные конструкции ДИНОРОСТ
Проверил						
Т. контр.						Крепление к полу
Рук. гр.						
Утвердил						

Масштаб	Лист	Листов
1:5	51	181

КОРОБОВ

Копировал

Формат А4

Первичное применение | Справ. N | Подп. и дата | Инв. N дубл. | Взам. инв. N | Подп. и дата | Инв. N подл.

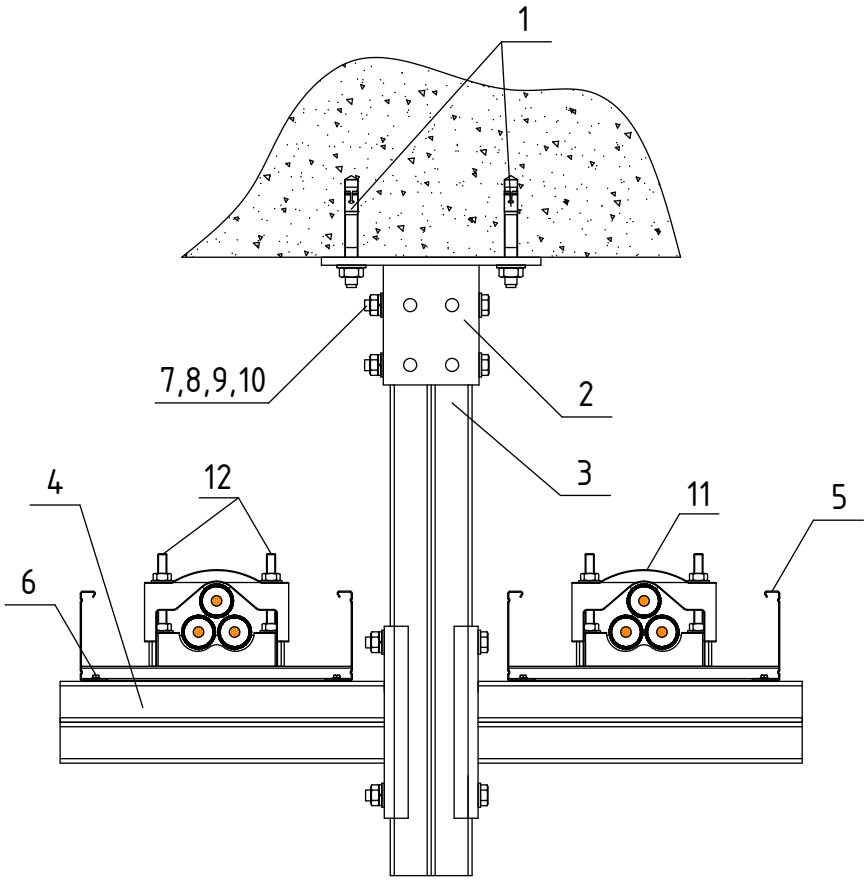

Спецификация узла

Поз.	Обозначение	Наименование	Ед. изм.	Кол.	Примечание
1	СД 12	Дюбель распорный	шт.	2	2.11
2	ДР-БГА41/2	Основание динорост	шт.	1	2.2
3	ДР-3082	Стойка-профиль динорост	шт.	1	2.2
4	ДР-3030	Консоль динорост	шт.	2	2.2
5	ДР-3100-30*	Динорост серии 3000	шт.	-	2.2
6	ДР-ДРЮ	Комплект крепления динорост	шт.	2	2.2
7	СЕС 12х120	Болт с шестигранной головкой	шт.	4	2.11
8	ЮС 12	Шайба подкладная	шт.	8	2.11
9	ФР 12	Шайба пружинная	шт.	4	2.11
10	СЕМ 12	Гайка	шт.	4	2.11
11	ДР-310	Фиксатор динорост серии 300	шт.	_	2.2
12	ДР-КК-310	Комплект крепления фиксатора	шт.	_	2.2

ДР-3100-30

- Динорост
- Длина 3000 мм, высота 100 мм
- Ширина, мм*10 (доступно 200-600 мм)

Сборка 2.2.2.4
Model Studio CS
"Кабельное хозяйство"

						АТР.КОРОБОВ.2027-2.2-Л21
						Кабеленесущие системы КОРОБОВ Альбом типовых решений
Изм	К. уч.	Лист	№док.	Подпись	Дата	
Разраб.						Кабельные конструкции ДИНОРОСТ
Проверил						Масштаб 1:5 / Лист 52 / Листов 181
Т. контр.						Крепление к перекрытию
Рук. гр.						**КОРОБОВ**
Утвердил						

Копировал

Формат А4

Первичное применение | Справ. N | Подп. и дата | Инв. N дубл. | Взам. инв. N | Подп. и дата | Инв. N подл.

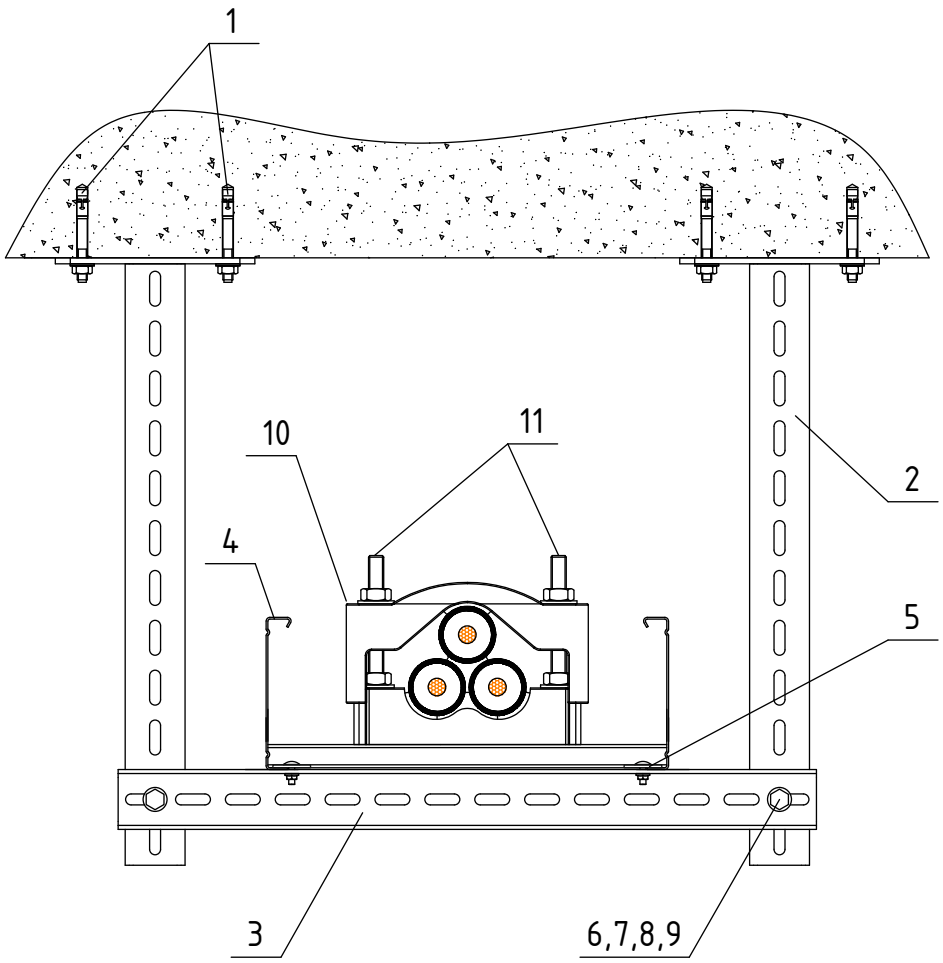

Спецификация узла

Поз.	Обозначение	Наименование	Ед. изм.	Кол.	Примечание
1	СД 12	Распорный дюбель	шт.	4	2.11
2	КДЮ 60	Стойка консоли	шт.	2	2.5
3	КЧЮ 60	Стойка консоли	шт.	1	2.5
4	ДР-3100-30*	Динорост серии 3000	шт.	_	2.2
5	ДР-ДРС-А	Комплект крепления динорост	шт.	1	2.2
6	СЕС 10х30	Болт с шестигранной головкой	шт.	2	2.11
7	ЮС 10	Подкладная шайба	шт.	4	2.11
8	ФР 10	Пружинная шайба	шт.	2	2.11
9	СЕМ 10	Шестигранная гайка	шт.	2	2.11
10	ДР-310	Фиксатор динорост серии 300	шт.	_	2.2
11	ДР-КК-310	Комплект крепления фиксатора	шт.	_	2.2

ДР-3100-30

- Динорост
- Длина 3000 мм, высота 100 мм
- Ширина, мм*10 (доступно 200-600 мм)

Первичное применение | Справ. N | Подп. и дата | Инв. N дубл. | Взам. инв. N | Подп. и дата | Инв. N подл.

Изм	К. уч.	Лист	№док.	Подпись	Дата	АТР.КОРОБОВ.2027-2.2-Л22		
						Кабеленесущие системы КОРОБОВ Альбом типовых решений		
Разраб.						Кабельные конструкции ДИНОРОСТ	Масштаб	Лист	Листов
Проверил							1:5	53	181
Т. контр.						Крепление к перекрытию	КОРОБОВ		
Рук. гр.									
Утвердил									

Копировал

Формат А4

Первичное применение | Справ. N | Подп. и дата | Инв. N дубл. | Взам. инв. N | Подп. и дата | Инв. N подл.

ВИД СВЕРХУ

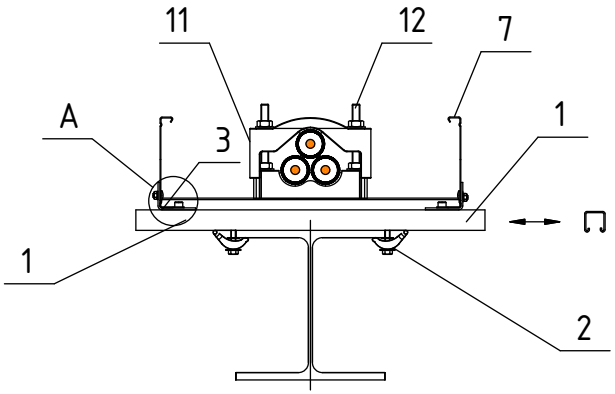

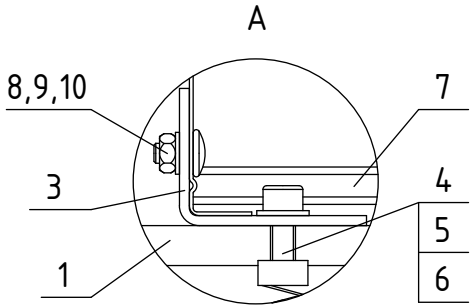

Спецификация узла

Поз.	Обозначение	Наименование	Ед. изм.	Кол.	Примечание
1	КЧА 41	Стойка консоли	шт.	1	2.9
2	СКС-2	Комплект зажимов	шт.	1	2.9
3	АВЛ2В 1-2	Соединитель	шт.	2	2.9
4	ИК 12	Болт с внутренней шестигранной головкой	шт.	2	2.11
5	ЮС 12	Подкладная шайба	шт.	2	2.11
6	АМФ 22 М12	Анкерная гайка с пружиной	шт.	2	2.11
7	ДР-3100	Динорост	шт.	–	2.2
8	СЕС 10х30	Болт	шт.	2	2.11
9	ЮС-У 10	Шайба подкладная (увеличенная)	шт.	2	2.11
10	СЕМ 10	Гайка шестигранная	шт.	2	2.11
11	ДР-310	Фиксатор динорост серии 300	шт.	–	2.2
12	ДР-КК-310	Комплект крепления фиксатора	шт.	–	2.2

ДР-3100-30

- Динорост
- Длина 3000 мм, высота 100 мм
- Ширина, мм*10 (доступно 200-600 мм)

Изм	К. уч.	Лист	№док.	Подпись	Дата	АТР.КОРОБОВ.2027-2.2-Л23			
						Кабеленесущие системы КОРОБОВ Альбом типовых решений			
Разраб.						Кабельные конструкции ДИНОРОСТ	Масштаб	Лист	Листов
Проверил							1:10	54	181
Т. контр.						Крепление к стальной колонне из двутавра	**КОРОБОВ**		
Рук. гр.									
Утвердил									

Копировал | Формат А4

ВИД СВЕРХУ

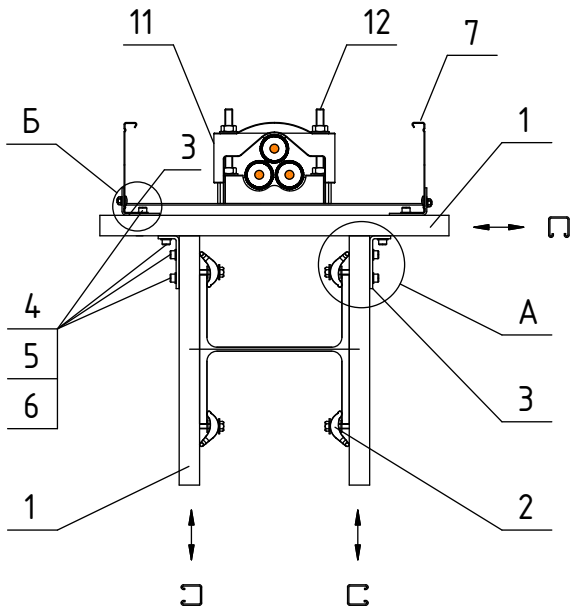

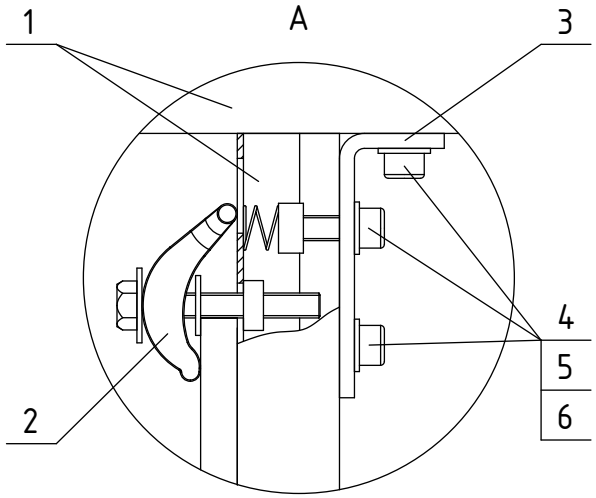

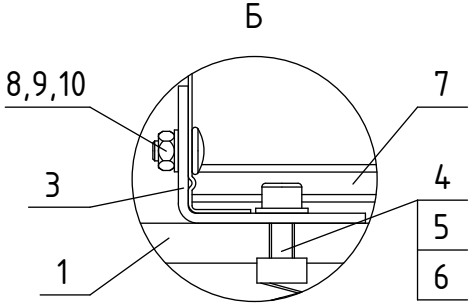

Спецификация узла

Поз.	Обозначение	Наименование	Ед. изм.	Кол.	Примечание
1	КЧА 41	Стойка консоли	шт.	3	2.9
2	СКС-2	Комплект зажимов	шт.	2	2.9
3	АВЛ2В 1-2	Соединитель	шт.	2	2.9
4	ИК 12	Болт с внутренней шестигранной головкой	шт.	8	2.11
5	ЮС 12	Подкладная шайба	шт.	8	2.11
6	АМФ 22 М12	Анкерная гайка с пружиной	шт.	8	2.11
7	ДР-3100	Динорост	шт.	–	2.2
8	СЕС 10х30	Болт	шт.	2	2.11
9	ЮС-У 10	Шайба подкладная (увеличенная)	шт.	2	2.11
10	СЕМ 10	Гайка шестигранная	шт.	2	2.11
11	ДР-310	Фиксатор динорост серии 300	шт.	–	2.2
12	ДР-КК-310	Комплект крепления фиксатора	шт.	–	2.2

Первичное применение | Справ. N | Подп. и дата | Инв. N дубл. | Взам. инв. N | Подп. и дата | Инв. N подл.

Изм	К. уч.	Лист	№док.	Подпись	Дата
Разраб.					
Проверил					
Т. контр.					
Рук. гр.					
Утвердил					

АТР.КОРОБОВ.2027-2.2-Л24

Кабеленесущие системы КОРОБОВ
Альбом типовых решений

Кабельные конструкции ДИНОРОСТ	Масштаб	Лист	Листов
	1:10	55	181

Крепление к стальной колонне из двутавра

КОРОБОВ

Копировал

Формат А4

Первичное применение
Справ. N
Подп. и дата
Инв. N дубл.
Взам. инв. N
Подп. и дата
Инв. N подл.

ВИД СВЕРХУ

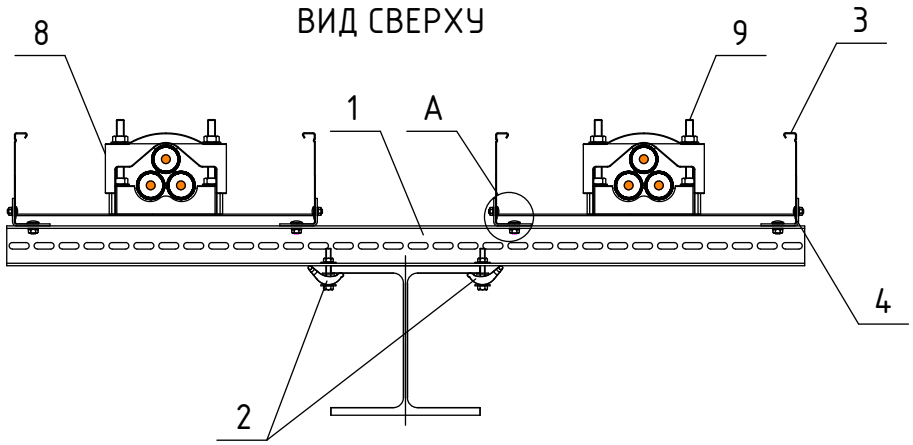

A

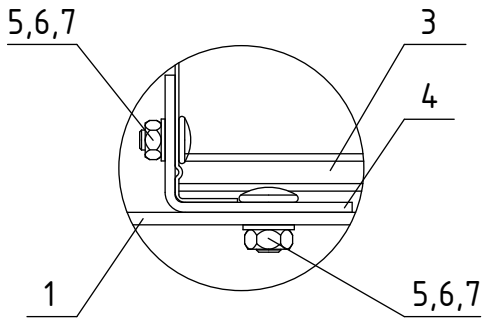

Спецификация узла

Поз.	Обозначение	Наименование	Ед. изм.	Кол.	Примечание
1	КЧЮ	Стойка консоли	шт.	1	2.5
2	СКС-2	Комплект зажимов	шт.	1	2.9
3	ДР-3100	Динорост	шт.	–	2.2
4	АВЛ2В 1-2	Соединитель	шт.	4	2.9
5	СЕС 10х30	Болт	шт.	8	2.11
6	ЮС-У 10	Шайба подкладная (увеличенная)	шт.	8	2.11
7	СЕМ 10	Гайка шестигранная	шт.	8	2.11
8	ДР-310	Фиксатор динорост серии 300	шт.	–	2.2
9	ДР-КК-310	Комплект крепления фиксатора	шт.	–	2.2

ДР-3100-30

- Динорост
- Длина 3000 мм, высота 100 мм
- Ширина, мм*10 (доступно 200-600 мм)

Изм	К. уч.	Лист	№док.	Подпись	Дата	АТР.КОРОБОВ.2027-2.2-Л25			
						Кабеленесущие системы КОРОБОВ Альбом типовых решений			
Разраб.						Кабельные конструкции ДИНОРОСТ	Масштаб	Лист	Листов
Проверил							1:10	56	181
Т. контр.						Крепление к стальной колонне из двутавра	**КОРОБОВ**		
Рук. гр.									
Утвердил									

Копировал

Формат А4

Первичное применение | Справ. N | Подп. и дата | Инв. N дубл. | Взам. инв. N | Подп. и дата | Инв. N подл.

ВИД СВЕРХУ

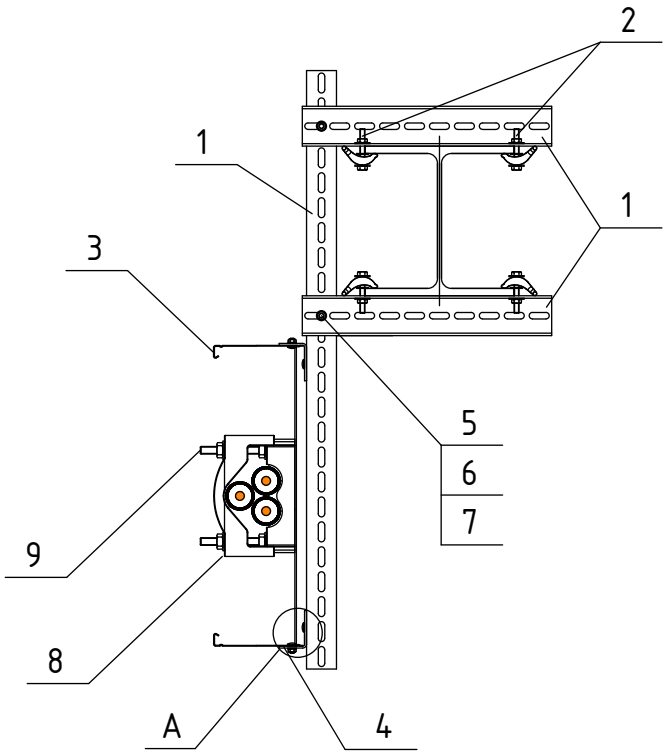

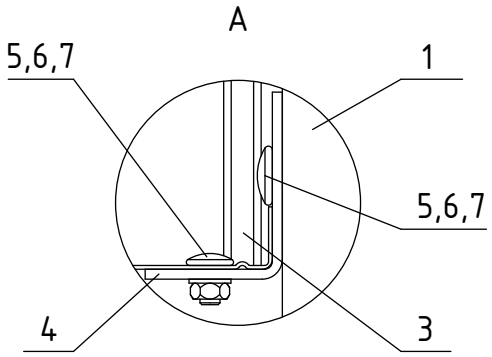

Спецификация узла

Поз.	Обозначение	Наименование	Ед. изм.	Кол.	Примечание
1	КЧЮ	Стойка консоли	шт.	1	2.5
2	СКС-2	Комплект зажимов	шт.	2	2.9
3	ДР-3100	Динорост	шт.	–	2.2
4	АВЛ2В 1-2	Соединитель	шт.	2	2.9
5	СЕС 10х30	Болт	шт.	6	2.11
6	ЮС-У 10	Шайба подкладная (увеличенная)	шт.	6	2.11
7	СЕМ 10	Гайка шестигранная	шт.	6	2.11
8	ДР-310	Фиксатор динорост серии 300	шт.	–	2.2
9	ДР-КК-310	Комплект крепления фиксатора	шт.	–	2.2

ДР-3100-30

- Динорост
- Длина 3000 мм, высота 100 мм
- Ширина, мм*10 (доступно 200-600 мм)

Изм	К. уч.	Лист	№док.	Подпись	Дата	АТР.КОРОБОВ.2027-2.2-Л26			
						Кабеленесущие системы КОРОБОВ Альбом типовых решений			
Разраб.						Кабельные конструкции ДИНОРОСТ	Масштаб	Лист	Листов
Проверил							1:10	57	181
Т. контр.						Крепление к стальной колонне из двутавра	**КОРОБОВ**		
Рук. гр.									
Утвердил									

Копировал | Формат А4

Первичное применение | Справ. N | Подп. и дата | Инв. N дубл. | Взам. инв. N | Подп. и дата | Инв. N подл.

ВИД СВЕРХУ

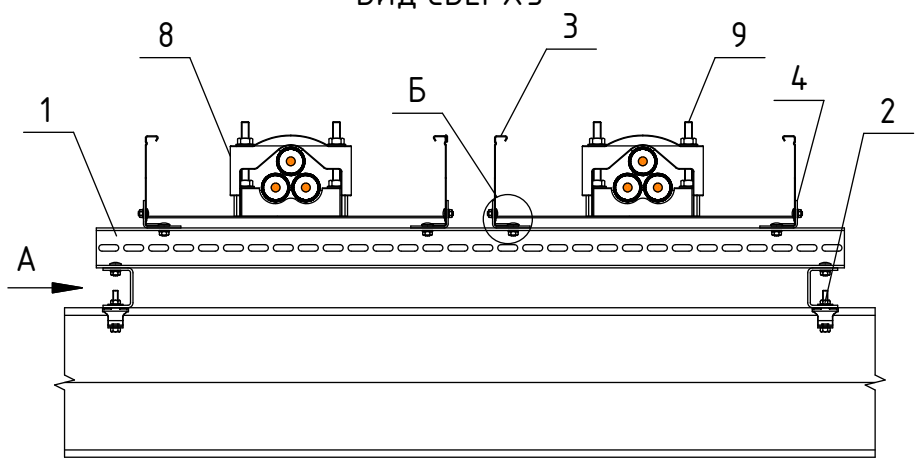

Спецификация узла

Поз.	Обозначение	Наименование	Ед. изм.	Кол.	Примечание
1	КЧЮ	Стойка консоли	шт.	3	2.5
2	СКС-2	Комплект зажимов	шт.	2	2.9
3	ДР-3100	Динорост	шт.	–	2.2
4	АВЛ2В 1-2	Соединитель	шт.	4	2.9
5	СЕС 10х30	Болт	шт.	10	2.11
6	ЮС-У 10	Шайба подкладная (увеличенная)	шт.	10	2.11
7	СЕМ 10	Гайка шестигранная	шт.	10	2.11
8	ДР-310	Фиксатор динорост серии 300	шт.	–	2.2
9	ДР-КК-310	Комплект крепления фиксатора	шт.	–	2.2

Б

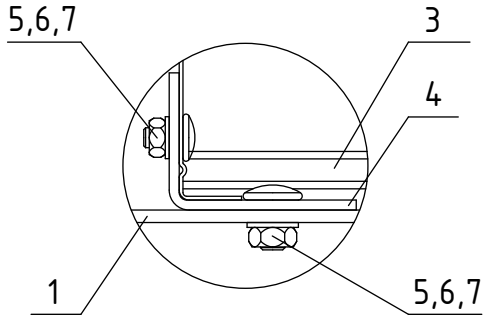

А

Лотки не показаны

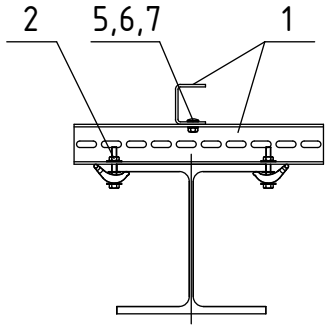

Изм	К. уч.	Лист	№док.	Подпись	Дата	АТР.КОРОБОВ.2027-2.2-Л27			
						Кабеленесущие системы КОРОБОВ Альбом типовых решений			
Разраб.						Кабельные конструкции ДИНОРОСТ	Масштаб	Лист	Листов
Проверил							1:10	58	181
Т. контр.						Крепление к стальной балке из двутавра	**КОРОБОВ**		
Рук. гр.									
Утвердил									

Копировал | Формат А4

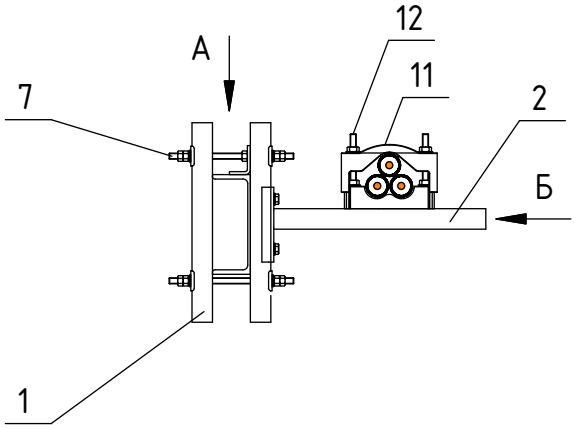

Спецификация узла

Поз.	Обозначение	Наименование	Ед. изм.	Кол.	Примечание
1	ДР-1041	Стойка-профиль фиксатора динорост	шт.	2	2.2
2	ДР-1040	Консоль фиксатора динорост	шт.	1	2.2
3	АВЛ2В 1-1Ф	Соединитель для С-профиля	шт.	1	2.9
5	ЮС 12	Подкладная шайба	шт.	4	2.11
7	ГБ 12	Шпилька	шт.	2	2.11
8	РУС 12	Подкладная шайба	шт.	4	2.11
9	ФС 12	Стопорная шайба с зубцами	шт.	4	2.11
10	СЕМ 12	Шестигранная гайка	шт.	9	2.11
11	ДР-310	Фиксатор динорост серии 300	шт.	1	2.2
12	ДР-КК-310	Комплект крепления фиксатора	шт.	1	2.2

Положение стоек

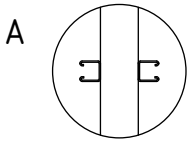

Положение консоли

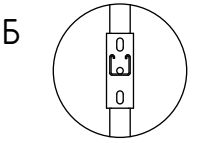

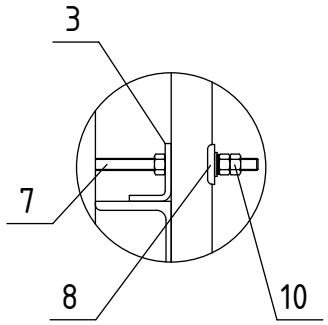

Сборка 2.2.3.1
Model Studio CS
"Кабельное хозяйство"

						АТР.КОРОБОВ.2027-2.2-Л28	
						Кабеленесущие системы КОРОБОВ Альбом типовых решений	
Изм	К. уч.	Лист	№док.	Подпись	Дата		
Разраб.						Кабельные конструкции ДИНОРОСТ	Масштаб 1:10 / Лист 59 / Листов 181
Проверил							
Т. контр.						Крепление к балкам	КОРОБОВ
Рук. гр.							
Утвердил							

Копировал

Формат А4

Первичное применение | Справ. N | Подп. и дата | Инв. N дубл. | Взам. инв. N | Подп. и дата | Инв. N подл.

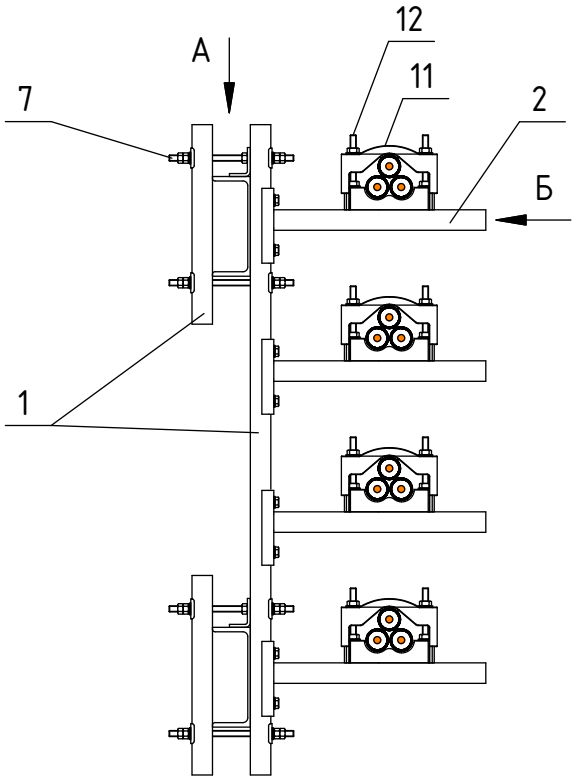

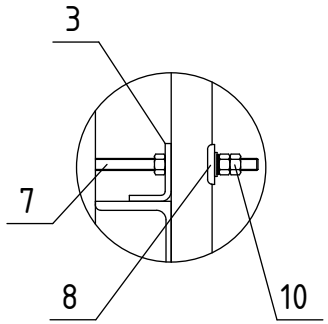

Спецификация узла

Поз.	Обозначение	Наименование	Ед. изм.	Кол.	Примечание
1	ДР-1041	Стойка-профиль фиксатора динорост	шт.	3	2.2
2	ДР-1040	Консоль фиксатора динорост	шт.	4	2.2
3	АВЛ2В 1-1Ф	Соединитель для С-профиля	шт.	2	2.9
5	ЮС 12	Подкладная шайба	шт.	8	2.11
7	ГБ 12	Шпилька	шт.	4	2.11
8	РУС 12	Подкладная шайба	шт.	8	2.11
9	ФС 12	Стопорная шайба с зубцами	шт.	8	2.11
10	СЕМ 12	Шестигранная гайка	шт.	18	2.11
11	ДР-310	Фиксатор динорост серии 300	шт.	4	2.2
12	ДР-КК-310	Комплект крепления фиксатора	шт.	4	2.2

Положение стоек

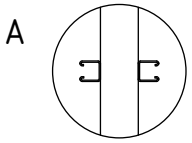

Положение консоли

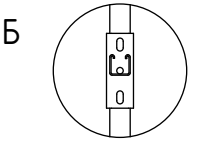

Сборка 2.2.3.2
Model Studio CS
"Кабельное хозяйство"

						АТР.КОРОБОВ.2027-2.2-Л29	
						Кабеленесущие системы КОРОБОВ Альбом типовых решений	
Изм	К. уч.	Лист	№док.	Подпись	Дата		
Разраб.						Кабельные конструкции ДИНОРОСТ	Масштаб 1:10 / Лист 60 / Листов 181
Проверил							
Т. контр.						Крепление к балкам	КОРОБОВ
Рук. гр.							
Утвердил							

Копировал

Формат А4

Первичное применение | Справ. N | Подп. и дата | Инв. N дубл. | Взам. инв. N | Подп. и дата | Инв. N подл.

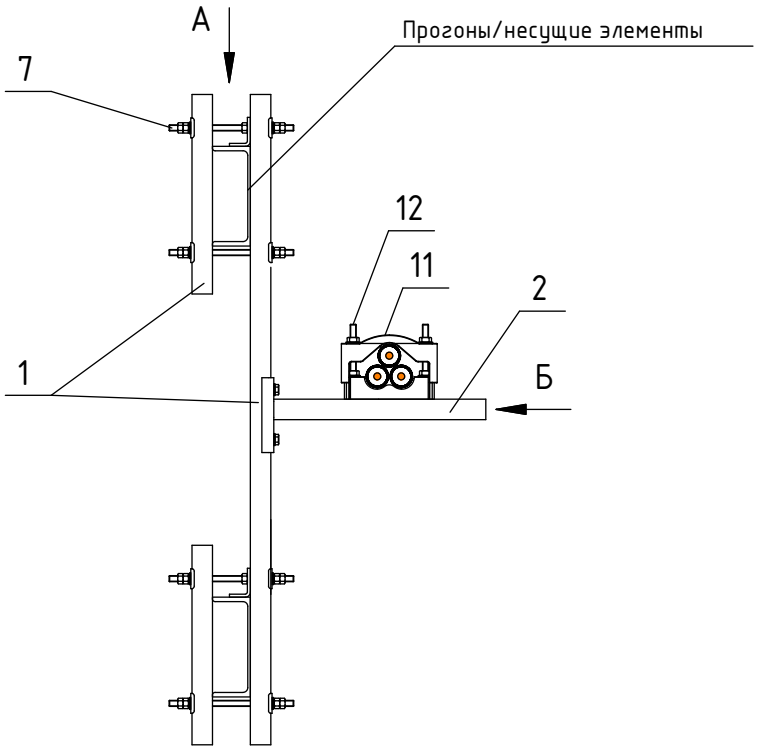

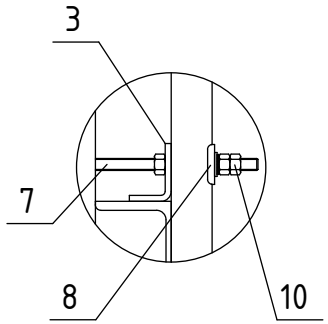

Спецификация узла

Поз.	Обозначение	Наименование	Ед. изм.	Кол.	Примечание
1	ДР-1041	Стойка-профиль фиксатора динорост	шт.	3	2.2
2	ДР-1040	Консоль фиксатора динорост	шт.	1	2.2
3	АВЛ2В 1-1Ф	Соединитель для С-профиля	шт.	2	2.9
5	ЮС 12	Подкладная шайба	шт.	8	2.11
7	ГБ 12	Шпилька	шт.	4	2.11
8	РУС 12	Подкладная шайба	шт.	8	2.11
9	ФС 12	Стопорная шайба с зубцами	шт.	8	2.11
10	СЕМ 12	Шестигранная гайка	шт.	17	2.11
11	ДР-310	Фиксатор динорост серии 300	шт.	1	2.2
12	ДР-КК-310	Комплект крепления фиксатора	шт.	1	2.2

Положение стоек

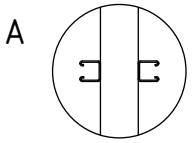

Положение консоли

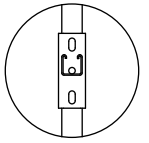

Изм	К. уч.	Лист	№док.	Подпись	Дата	АТР.КОРОБОВ.2027-2.2-Л30		
						Кабеленесущие системы КОРОБОВ Альбом типовых решений		
Разраб.						Кабельные конструкции ДИНОРОСТ	Масштаб	Лист	Листов
Проверил							1:10	61	181
Т. контр.						Крепление к балкам	**КОРОБОВ**		
Рук. гр.									
Утвердил									

Копировал

Формат А4

Первичное применение | Справ. N | Подп. и дата | Инв. N дубл. | Взам. инв. N | Подп. и дата | Инв. N подл.

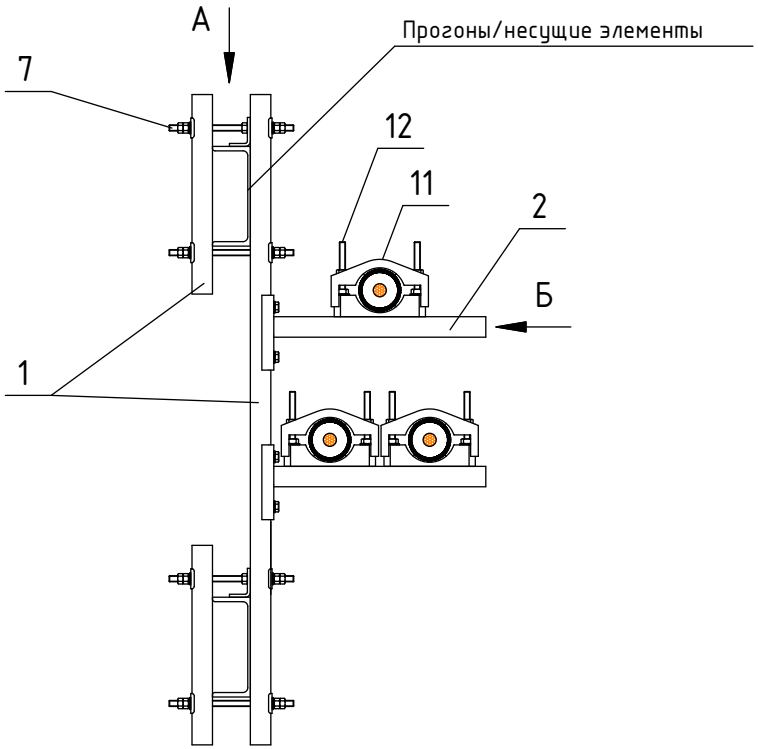

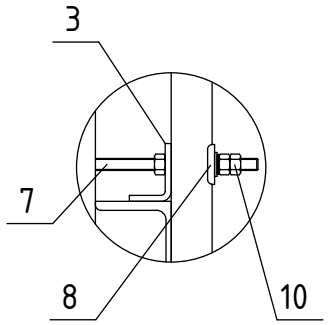

Спецификация узла

Поз.	Обозначение	Наименование	Ед. изм.	Кол.	Примечание
1	ДР-1041	Стойка-профиль фиксатора динорост	шт.	3	2.2
2	ДР-1040	Консоль фиксатора динорост	шт.	2	2.2
3	АВЛ2В 1-1Ф	Соединитель для С-профиля	шт.	2	2.9
5	ЮС 12	Подкладная шайба	шт.	8	2.11
7	ГБ 12	Шпилька	шт.	4	2.11
8	РУС 12	Подкладная шайба	шт.	8	2.11
9	ФС 12	Стопорная шайба с зубцами	шт.	8	2.11
10	СЕМ 12	Шестигранная гайка	шт.	17	2.11
11	ДР-140	Фиксатор динорост серии 100	шт.	3	2.2
12	ДР-КК-140	Комплект крепления фиксатора	шт.	3	2.2

Положение стоек

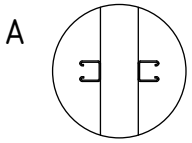

Положение консоли

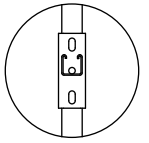

Изм	К. уч.	Лист	№док.	Подпись	Дата	АТР.КОРОБОВ.2027-2.2-Л31		
						Кабеленесущие системы КОРОБОВ Альбом типовых решений		
Разраб.						Кабельные конструкции ДИНОРОСТ	Масштаб	Лист	Листов
Проверил							1:10	62	181
Т. контр.						Крепление к балкам	КОРОБОВ		
Рук. гр.									
Утвердил									

Копировал

Формат А4

Первичное применение | Справ. N | Подп. и дата | Инв. N дубл. | Взам. инв. N | Подп. и дата | Инв. N подл.

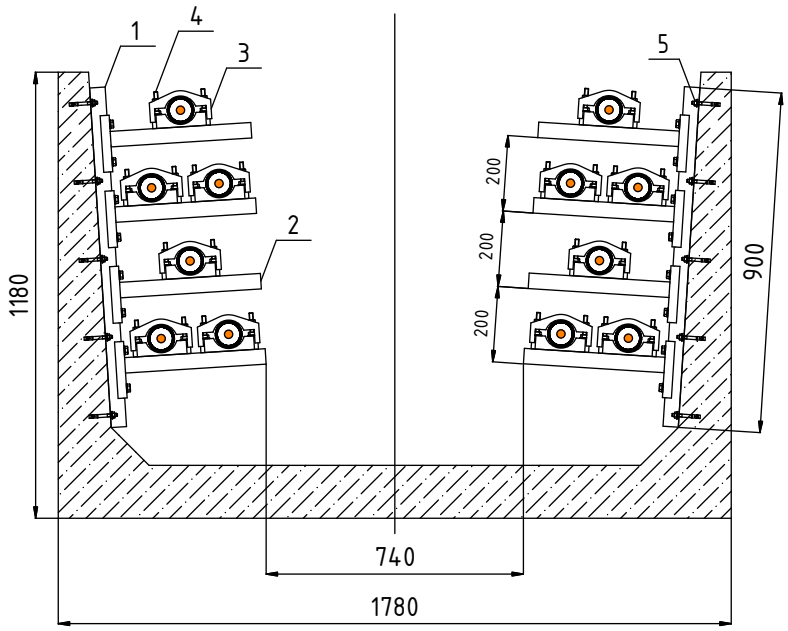

Спецификация узла

Поз.	Обозначение	Наименование	Ед. изм.	Кол.	Примечание
1	ДР-1041	Стойка-профиль динорост	шт.	2	2.2
2	ДР-1030	Консоль динорост	шт.	8	2.2
3	ДР-150	Фиксатор динорост	шт.	12	2.2
4	ДР-КК-150	Комплект крепления фиксатора	шт.	12	2.2
5	СД 12	Дюбель распорный	шт.	10	2.11

Изм	К. уч.	Лист	№док.	Подпись	Дата	АТР.КОРОБОВ.2027-2.2-Л32		
						Кабеленесущие системы КОРОБОВ Альбом типовых решений		
Разраб.						Кабельные конструкции ДИНОРОСТ	Масштаб	Лист	Листов
Проверил							1:20	63	181
Т. контр.						Крепление к бетонным лоткам	КОРОБОВ		
Рук. гр.									
Утвердил									

Копировал

Формат А4

Первичное применение
Справ. N
Подп. и дата
Инв. N дубл.
Взам. инв. N
Подп. и дата
Инв. N подл.

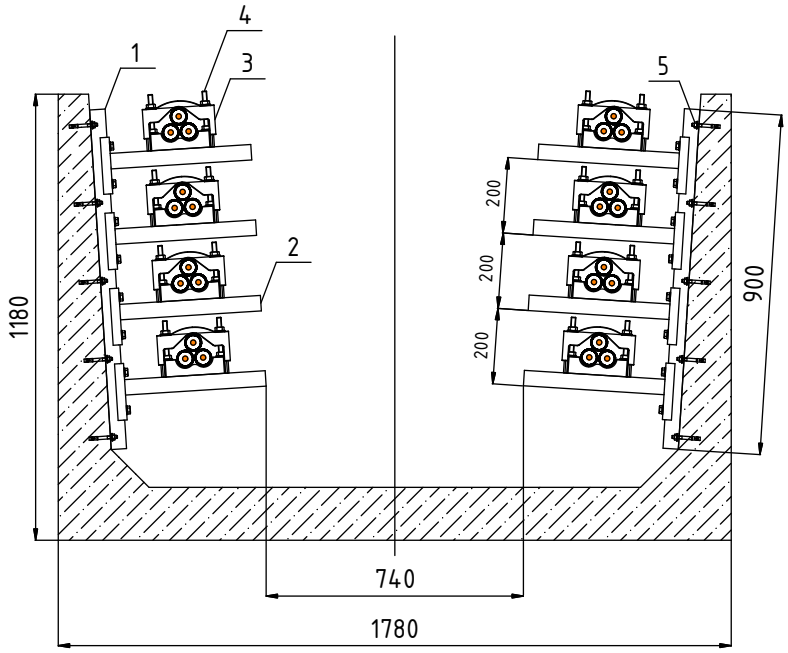

Спецификация узла

Поз.	Обозначение	Наименование	Ед. изм.	Кол.	Примечание
1	ДР-1041	Стойка-профиль динорост	шт.	2	2.2
2	ДР-1030	Консоль динорост	шт.	8	2.2
3	ДР-320	Фиксатор динорост	шт.	8	2.2
4	ДР-КК-320	Комплект крепления фиксатора	шт.	8	2.2
5	СД 12	Дюбель распорный	шт.	10	2.11

							АТР.КОРОБОВ.2027-2.2-ЛЗЗ
							Кабеленесущие системы КОРОБОВ Альбом типовых решений
Изм	К. уч.	Лист	№док.	Подпись	Дата		
Разраб.						Кабельные конструкции ДИНОРОСТ	Масштаб 1:20 / Лист 64 / Листов 181
Проверил							
Т. контр.						Крепление к бетонным лоткам	**КОРОБОВ**
Рук. гр.							
Утвердил							

Копировал

Формат А4

Первичное применение | Справ. N | Подл. и дата | Инв. N дубл. | Взам. инв. N | Подл. и дата | Инв. N подл.

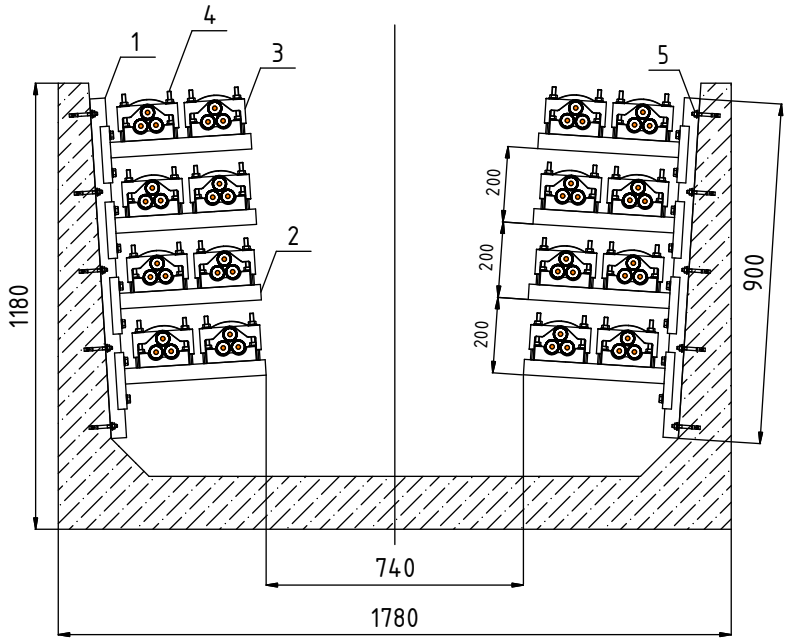

Спецификация узла

Поз.	Обозначение	Наименование	Ед. изм.	Кол.	Примечание
1	ДР-1041	Стойка-профиль динорост	шт.	2	2.2
2	ДР-1030	Консоль динорост	шт.	8	2.2
3	ДР-310	Фиксатор динорост	шт.	16	2.2
4	ДР-КК-310	Комплект крепления фиксатора	шт.	16	2.2
5	СД 12	Дюбель распорный	шт.	10	2.11

Изм	К. уч.	Лист	№док.	Подпись	Дата	АТР.КОРОБОВ.2027-2.2-Л34			
						Кабеленесущие системы КОРОБОВ Альбом типовых решений			
Разраб.						Кабельные конструкции ДИНОРОСТ	Масштаб	Лист	Листов
Проверил							1:20	65	181
Т. контр.						Крепление к бетонным лоткам	КОРОБОВ		
Рук. гр.									
Утвердил									

Копировал Формат А4

Первичное применение
Справ. N
Подп. и дата
Инв. N дубл.
Взам. инв. N
Подп. и дата
Инв. N подл.

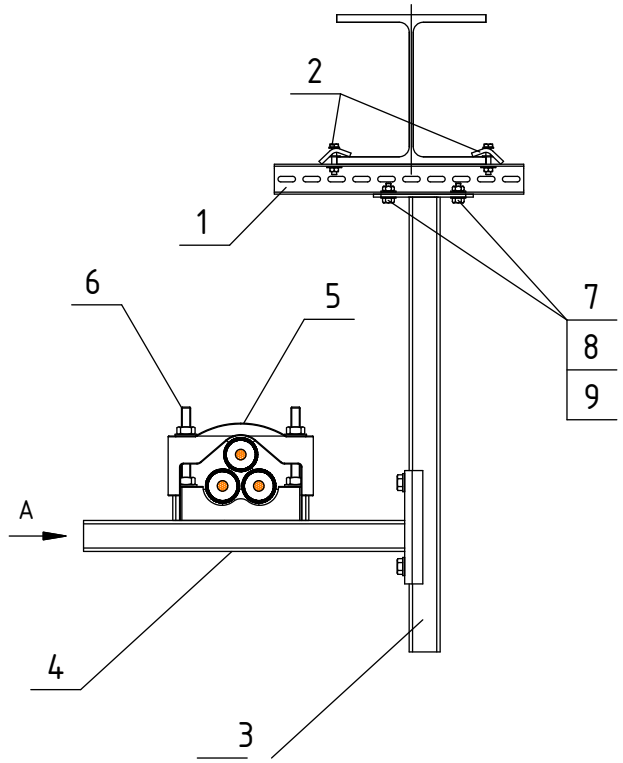

Спецификация узла

Поз.	Обозначение	Наименование	Ед. изм.	Кол.	Примечание
1	КЧЮ	Стойка консоли	шт.	1	2.5
2	СКС-2	Комплект зажимов	шт.	1	2.5
3	ДР-АГ41	Стойка динорост	шт.	1	2.5
4	ДР-1040	Консоль фиксатора динорост	шт.	1	2.5
5	ДР-310	Фиксатор динорост серии 300	шт.	-	2.5
6	ДР-КК-310	Комплект крепления фиксатора	шт.	1	2.5
7	СЕС 10х30	Болт с шестигранной головкой	шт.	2	2.11
8	ЮС-У 10	Подкладная шайба (увеличенная)	шт.	4	2.11
9	СЕМ 10	Шестигранная гайка	шт.	2	2.11

A

Положение консоли

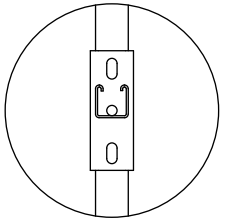

Kx Сборка 2.2.3.3

Model Studio CS

"Кабельное хозяйство"

						АТР.КОРОБОВ.2027-2.2-Л35	
						Кабеленесущие системы КОРОБОВ Альбом типовых решений	
Изм	К. уч.	Лист	№док.	Подпись	Дата		
Разраб.						Кабельные конструкции ДИНОРОСТ	Масштаб 1:10 / Лист 66 / Листов 181
Проверил							
Т. контр.						Крепление к стальной балке из двутавра	КОРОБОВ
Рук. гр.							
Утвердил							

Копировал

Формат А4

Первичное применение | Справ. N | Подп. и дата | Инв. N дубл. | Взам. инв. N | Подп. и дата | Инв. N подл.

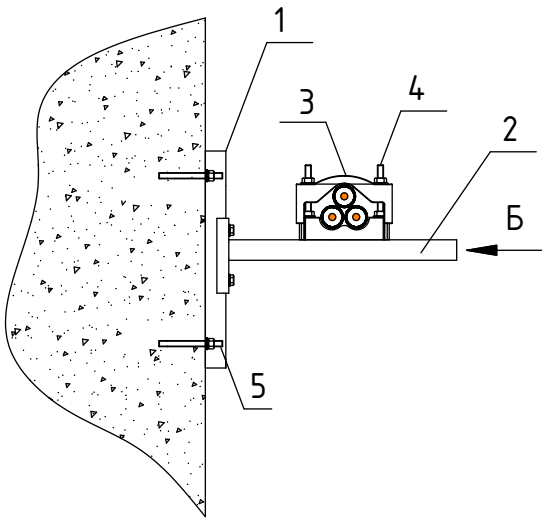

Спецификация узла

Поз.	Обозначение	Наименование	Ед. изм.	Кол.	Примечание
1	ДР-1041	Стойка-профиль фиксатора динорост	шт.	1	2.2
2	ДР-1040	Консоль фиксатора динорост	шт.	1	2.2
3	ДР-310	Фиксатор динорост серии 300	шт.	1	2.2
4	ДР-КК-310	Комплект крепления фиксатора	шт.	1	2.2
5	СД 12	Распорный дюбель	шт.	2	2.11

Положение консоли

Б

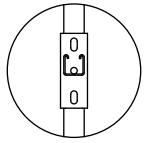

Сборка 2.2.3.5

Model Studio CS
"Кабельное хозяйство"

						АТР.КОРОБОВ.2027-2.2-Л36
						Кабеленесущие системы КОРОБОВ Альбом типовых решений
Изм	К. уч.	Лист	№док.	Подпись	Дата	
Разраб.						Кабельные конструкции ДИНОРОСТ
Проверил						
Т. контр.						Крепление к бетонной стене
Рук. гр.						
Утвердил						

Масштаб	Лист	Листов
1:10	67	181

КОРОБОВ

Копировал

Формат А4

Первичное применение | Справ. N | Подп. и дата | Инв. N дубл. | Взам. инв. N | Подп. и дата | Инв. N подл.

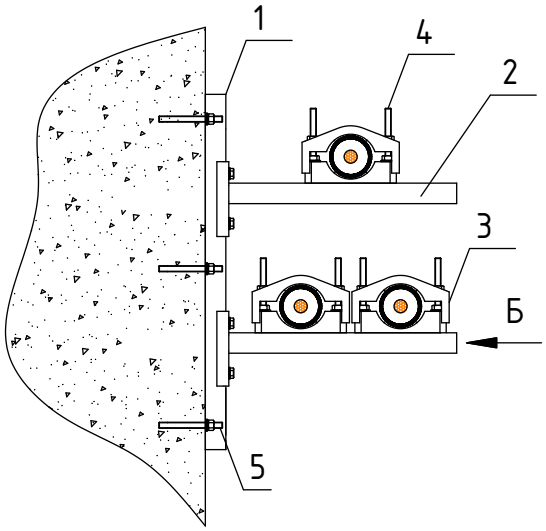

Спецификация узла

Поз.	Обозначение	Наименование	Ед. изм.	Кол.	Примечание
1	ДР-1041	Стойка-профиль фиксатора динорост	шт.	1	2.2
2	ДР-1040	Консоль фиксатора динорост	шт.	2	2.2
3	ДР-140	Фиксатор динорост серии 100	шт.	3	2.2
4	ДР-КК-140	Комплект крепления фиксатора	шт.	3	2.2
5	СД 12	Распорный дюбель	шт.	3	2.11

Положение консоли

Б

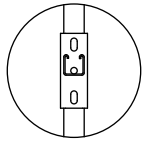

Первичное применение | Справ. N | Подп. и дата | Инв. N дубл. | Взам. инв. N | Подп. и дата | Инв. N подл.

АТР.КОРОБОВ.2027-2.2-Л37

Кабеленесущие системы КОРОБОВ
Альбом типовых решений

Изм	К. уч.	Лист	№док.	Подпись	Дата
Разраб.					
Проверил					
Т. контр.					
Рук. гр.					
Утвердил					

Кабельные конструкции ДИНОРОСТ

Масштаб	Лист	Листов
1:10	68	181

Крепление к бетонной стене

КОРОБОВ

Копировал

Формат А4

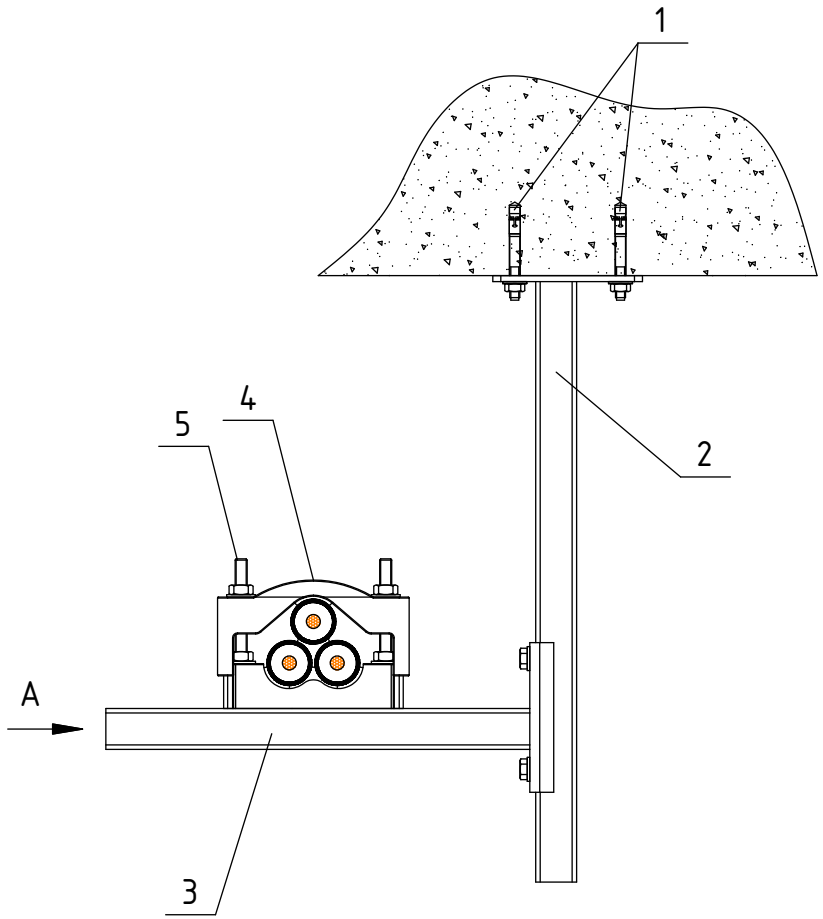

Спецификация узла

Поз.	Обозначение	Наименование	Ед. изм.	Кол.	Примечание
1	СД 12	Дюбель распорный	шт.	2	2.11
2	ДР-АГ41	Стойка фиксатора динорост	шт.	1	2.9
3	ДС-1040	Консоль фиксатора динорост	шт.	1	2.9
4	ДР-310	Фиксатор динорост серии 300	шт.	–	2.5
5	ДР-КК-310	Комплект крепления фиксатора	шт.	1	2.5

A

Положение консоли

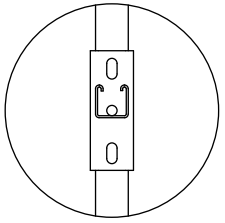

Сборка 2.2.3.4

Model Studio CS

"Кабельное хозяйство"

						АТР.КОРОБОВ.2027-2.2-Л38	
						Кабеленесущие системы КОРОБОВ Альбом типовых решений	
Изм	К. уч.	Лист	№док.	Подпись	Дата		
Разраб.						Кабельные конструкции ДИНОРОСТ	Масштаб 1:5 / Лист 69 / Листов 181
Проверил							
Т. контр.						Крепление к бетонному потолку	**КОРОБОВ**
Рук. гр.							
Утвердил							

Копировал

Формат А4

Первичное применение | Справ. N | Подп. и дата | Инв. N дубл. | Взам. инв. N | Подп. и дата | Инв. N подл.

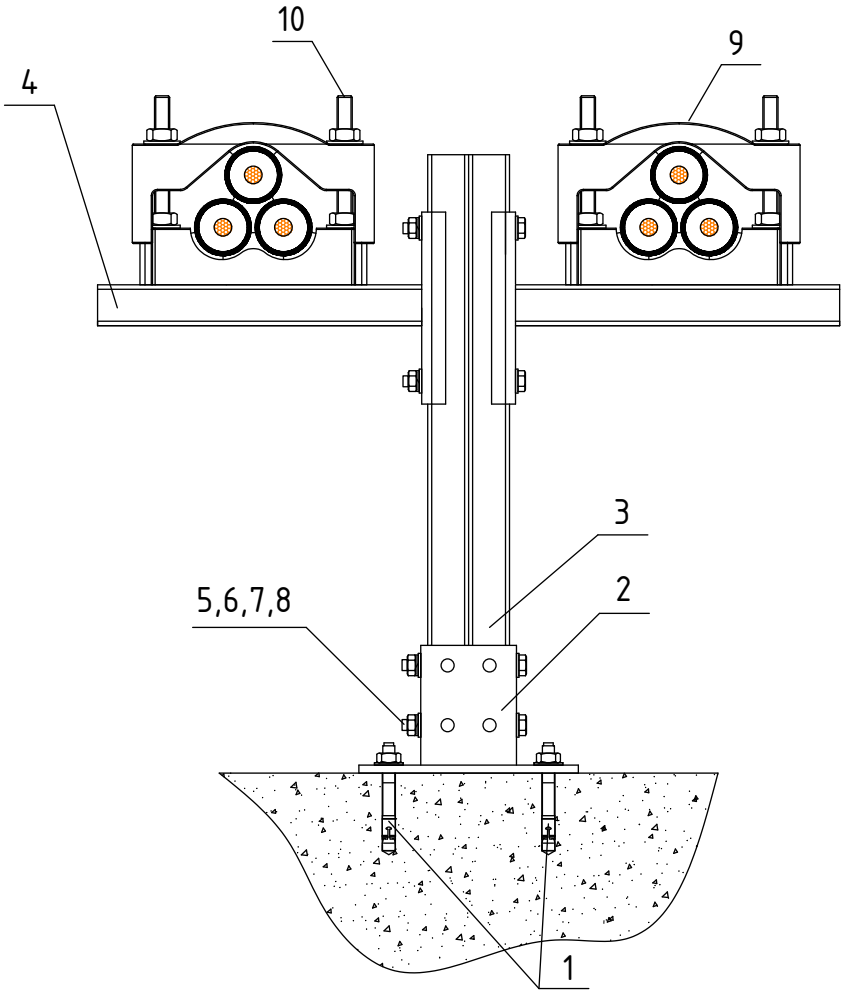

Спецификация узла

Поз.	Обозначение	Наименование	Ед. изм.	Кол.	Примечание
1	СД 12	Дюбель распорный	шт.	2	2.11
2	ДР-БГА41/2	Основание динорост	шт.	1	2.2
3	ДР-3082	Стойка-профиль динорост	шт.	1	2.2
4	ДР-1030	Консоль динорост	шт.	2	2.2
5	СЕС 12х120	Болт с шестигранной головкой	шт.	4	2.11
6	ЮС 12	Шайба подкладная	шт.	8	2.11
7	ФР 12	Шайба пружинная	шт.	4	2.11
8	СЕМ 12	Гайка	шт.	4	2.11
9	ДР-310	Фиксатор динорост серии 300	шт.	2	2.2
10	ДР-КК-310	Комплект крепления фиксатора	шт.	2	2.2

Сборка 2.2.3.9
Model Studio CS
"Кабельное хозяйство"

						АТР.КОРОБОВ.2027-2.2-Л39
						Кабеленесущие системы КОРОБОВ Альбом типовых решений
Изм	К. уч.	Лист	№док.	Подпись	Дата	
Разраб.						Кабельные конструкции ДИНОРОСТ
Проверил						
Т. контр.						Крепление к полу
Рук. гр.						
Утвердил						

Масштаб	Лист	Листов
1:5	70	181

КОРОБОВ

Копировал

Формат А4

Первичное применение | Справ. N | Подп. и дата | Инв. N дубл. | Взам. инв. N | Подп. и дата | Инв. N подл.

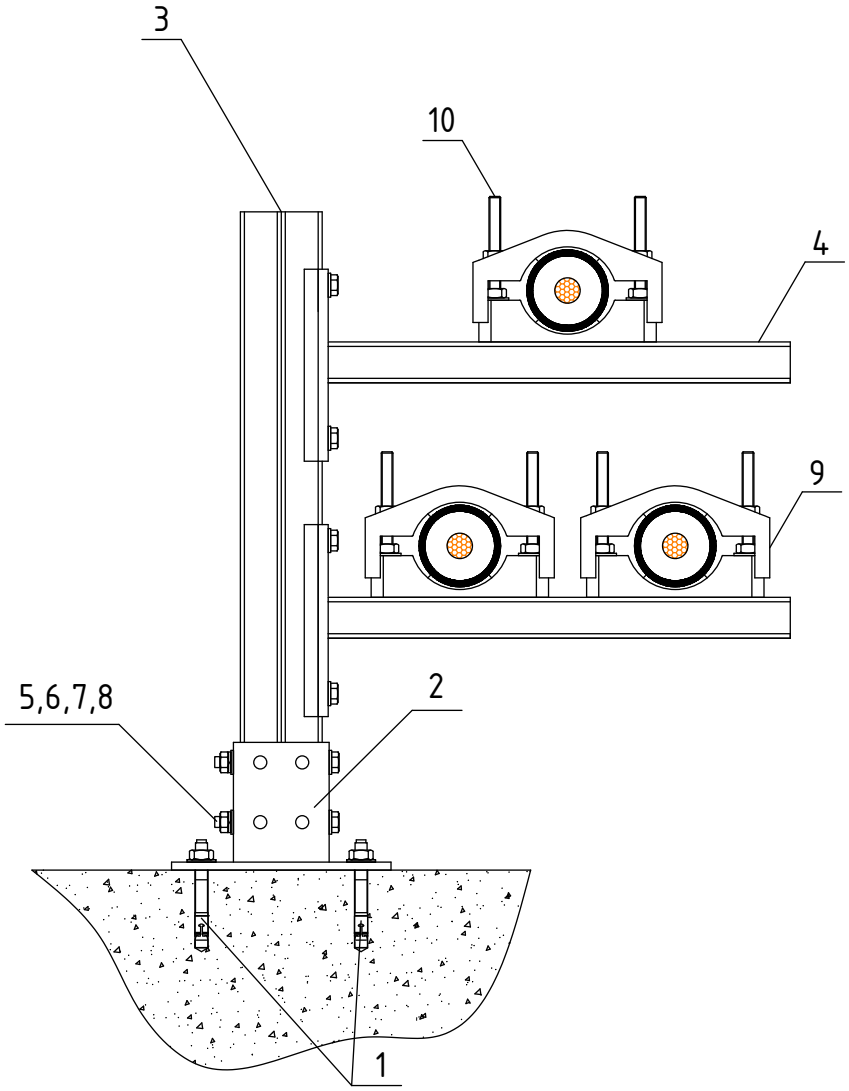

Спецификация узла

Поз.	Обозначение	Наименование	Ед. изм.	Кол.	Примечание
1	СД 12	Дюбель распорный	шт.	2	2.11
2	ДР-БГА41/2	Основание динорост	шт.	1	2.2
3	ДР-3082	Стойка-профиль динорост	шт.	1	2.2
4	ДР-1040	Консоль динорост	шт.	2	2.2
5	СЕС 12х120	Болт с шестигранной головкой	шт.	2	2.11
6	ЮС 12	Шайба подкладная	шт.	4	2.11
7	ФР 12	Шайба пружинная	шт.	2	2.11
8	СЕМ 12	Гайка	шт.	2	2.11
9	ДР-140	Фиксатор динорост серии 100	шт.	3	2.2
10	ДР-КК-140	Комплект крепления фиксатора	шт.	3	2.2

Первичное применение | Справ. N | Подп. и дата | Инв. N дубл. | Взам. инв. N | Подп. и дата | Инв. N подл.

Изм	К. уч.	Лист	№док.	Подпись	Дата
Разраб.					
Проверил					
Т. контр.					
Рук. гр.					
Утвердил					

АТР.КОРОБОВ.2027-2.2-Л40

Кабеленесущие системы КОРОБОВ
Альбом типовых решений

Кабельные конструкции ДИНОРОСТ

Масштаб	Лист	Листов
1:5	71	181

Крепление к полу

КОРОБОВ

Копировал

Формат А4

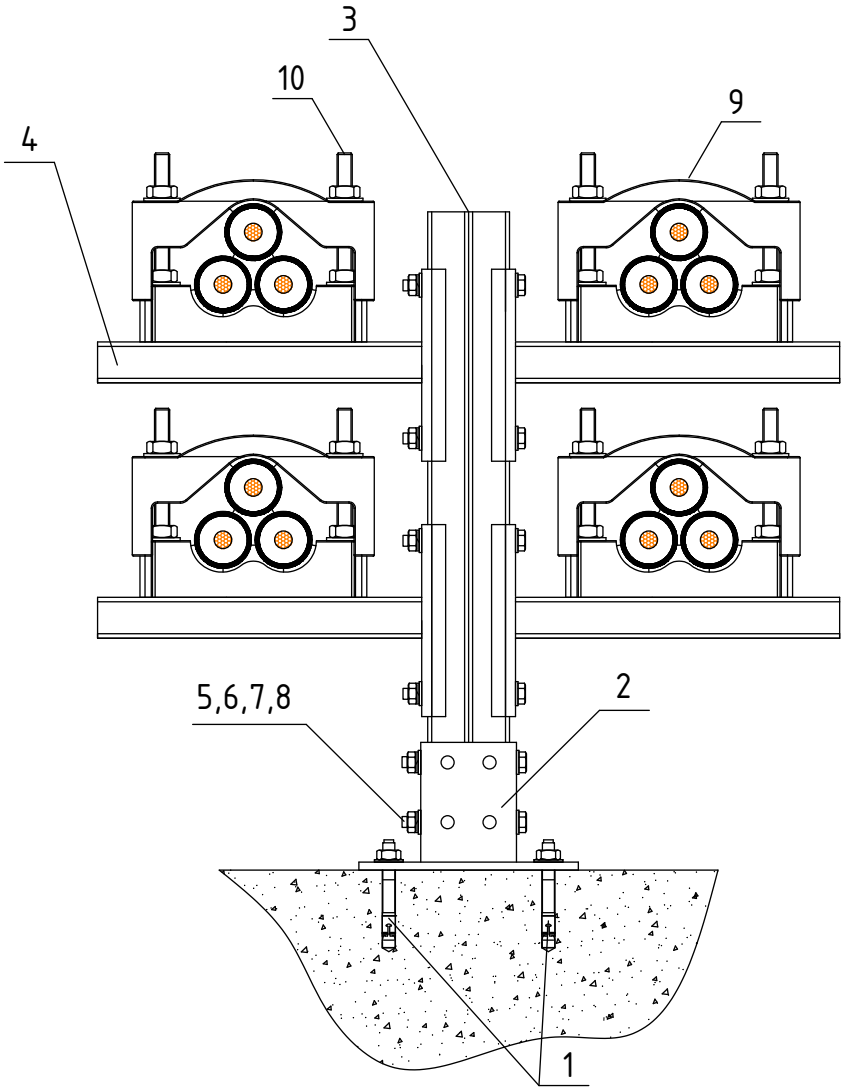

Спецификация узла

Поз.	Обозначение	Наименование	Ед. изм.	Кол.	Примечание
1	СД 12	Дюбель распорный	шт.	2	2.11
2	ДР-БГА41/2	Основание динорост	шт.	1	2.2
3	ДР-3082	Стойка-профиль динорост	шт.	1	2.2
4	ДР-1030	Консоль динорост	шт.	4	2.2
5	СЕС 12х120	Болт с шестигранной головкой	шт.	6	2.11
6	ЮС 12	Шайба подкладная	шт.	12	2.11
7	ФР 12	Шайба пружинная	шт.	6	2.11
8	СЕМ 12	Гайка	шт.	6	2.11
9	ДР-310	Фиксатор динорост серии 300	шт.	4	2.2
10	ДР-КК-310	Комплект крепления фиксатора	шт.	4	2.2

Первичное применение | Справ. N | Подп. и дата | Инв. N дубл. | Взам. инв. N | Подп. и дата | Инв. N подл.

Изм	К. уч.	Лист	№док.	Подпись	Дата
Разраб.					
Проверил					
Т. контр.					
Рук. гр.					
Утвердил					

АТР.КОРОБОВ.2027-2.2-Л41

Кабеленесущие системы КОРОБОВ
Альбом типовых решений

Кабельные конструкции ДИНОРОСТ	Масштаб	Лист	Листов
	1:5	72	181
Крепление к полу	**КОРОБОВ**		

Копировал

Формат А4

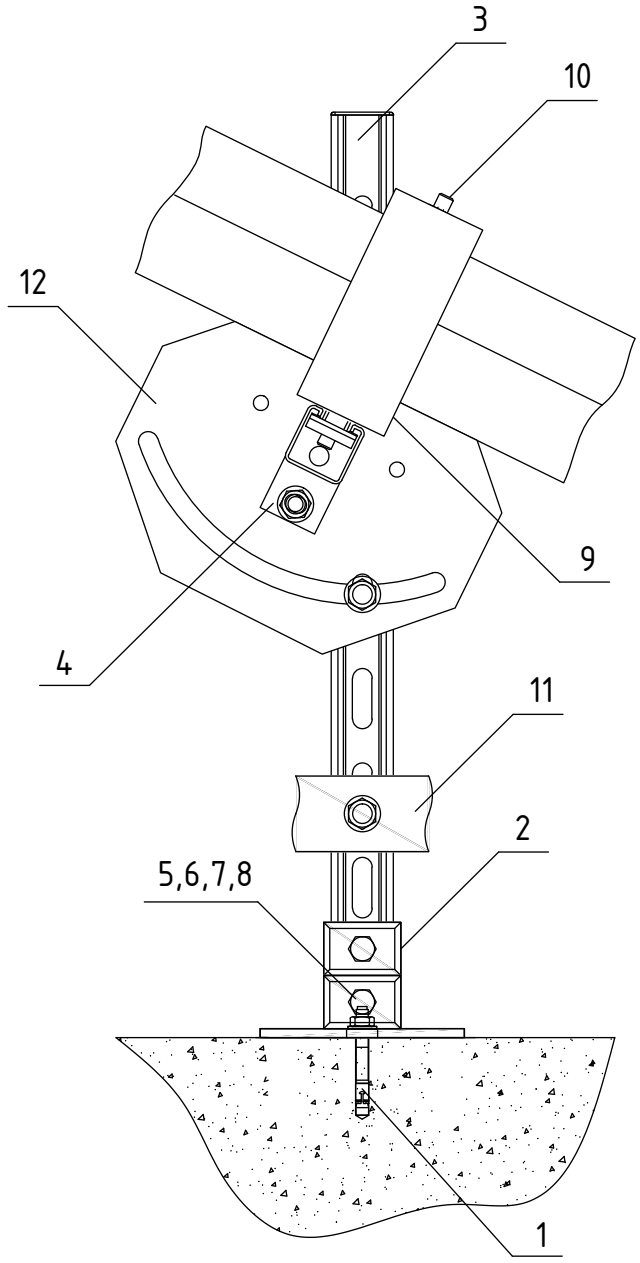

Спецификация узла

Поз.	Обозначение	Наименование	Ед. изм.	Кол.	Примечание
1	СД 12	Дюбель распорный	шт.	2	2.11
2	ДР-БГА41	Основание динорост	шт.	1	2.2
3	ДР-1041	Стойка-профиль динорост	шт.	1	2.2
4	ДР-1040	Консоль динорост	шт.	2	2.2
5	СЕС 12х70	Болт с шестигранной головкой	шт.	2	2.11
6	ЮС 12	Шайба подкладная	шт.	4	2.11
7	ФР 12	Шайба пружинная	шт.	2	2.11
8	СЕМ 12	Гайка	шт.	2	2.11
9	ДР-310	Фиксатор динорост серии 300	шт.	1	2.2
10	ДР-КК-310	Комплект крепления фиксатора	шт.	1	2.2
11	ПЗ	Полоса заземления	шт.	–	2.2
12	ОПК 41	Основание	шт.	1	2.2

Первичное применение | Справ. N | Подп. и дата | Инв. N дубл. | Взам. инв. N | Подп. и дата | Инв. N подл.

Изм	К. уч.	Лист	№док.	Подпись	Дата
Разраб.					
Проверил					
Т. контр.					
Рук. гр.					
Утвердил					

АТР.КОРОБОВ.2027-2.2-Л42

Кабеленесущие системы КОРОБОВ
Альбом типовых решений

Кабельные конструкции ДИНОРОСТ	Масштаб	Лист	Листов
	1:5	73	181
Крепление к полу	КОРОБОВ		

Копировал

Формат А4

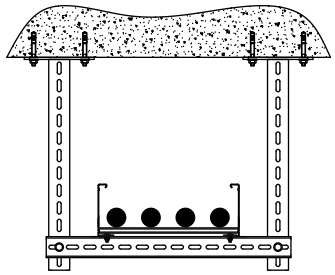

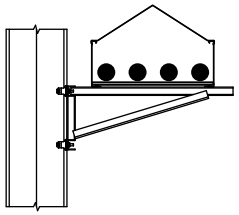

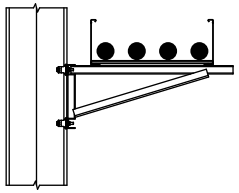

РАЗДЕЛ 2.3: Кабельные конструкции КАБЕЛЬРОСТ

Крепление к опорам из двутавра 9000 75
Крепление к опорам из двутавра 6000 76
Крепление к опорам из двутавра (с плоской крышкой) 77
Крепление к опорам из двутавра (с двускатной крышкой) 78
Крепление к перекрытиям (стены, потолки) 79

						АТР.КОРОБОВ.2027-2.3-Л0
						Кабеленесущие системы КОРОБОВ Альбом типовых решений
Изм	К. уч.	Лист	№док.	Подпись	Дата	
Разраб.						Кабельные конструкции КАБЕЛЬРОСТ
Проверил						Масштаб: 1:10 / Лист: 74 / Листов: 181
Т. контр.						Оглавление раздела
Рук. гр.						**КОРОБОВ**
Утвердил						

Копировал

Формат А4

Первичное применение | Справ. N | Подп. и дата | Инв. N дубл. | Взам. инв. N | Подп. и дата | Инв. N подл.

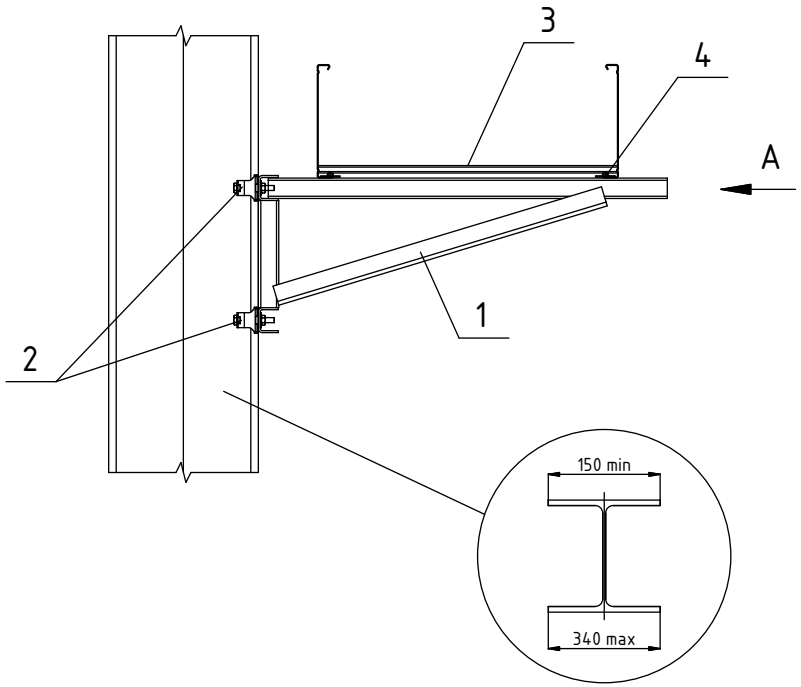

Спецификация узла

Поз.	Обозначение	Наименование	Ед. изм.	Кол.	Примечание
1	КИСС 040	Консоль кабельроста	шт.	1	2.3
2	СКС-4	Комплект зажимов консоли кабельроста	шт.	1	2.3
3	9ВПЛ 150-40*	Кабельрост	шт.	_	2.3
4	9ВПЧС-А	Комплект крепления кабельроста	шт.	1	2.3

9ВПЛ 150-40

- Ширина, мм*10 (доступно 200-600 мм)
- Высота, мм (доступно 150, 200 мм)
- Длина 9000 мм

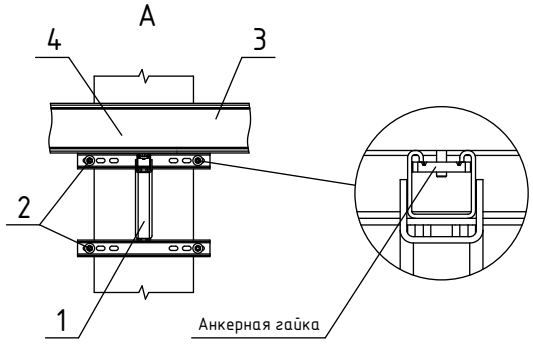

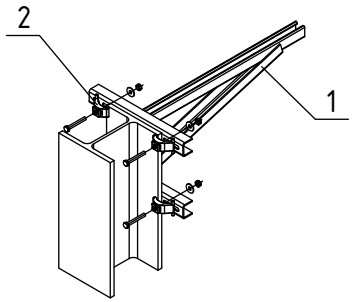

Сборка 2.3.2.7
Model Studio CS
"Кабельное хозяйство"

						АТР.КОРОБОВ.2027-2.3-Л1	
						Кабеленесущие системы КОРОБОВ Альбом типовых решений	
Изм	К. уч.	Лист	№док.	Подпись	Дата		
Разраб.						Кабельные конструкции КАБЕЛЬРОСТ	Масштаб 1:10 / Лист 75 / Листов 181
Проверил							
Т. контр.						Крепление к стальной колонне из двутавра	**КОРОБОВ**
Рук. гр.							
Утвердил							

Копировал

Формат А4

Первичное применение | Справ. N | Подп. и дата | Инв. N дубл. | Взам. инв. N | Подп. и дата | Инв. N подл.

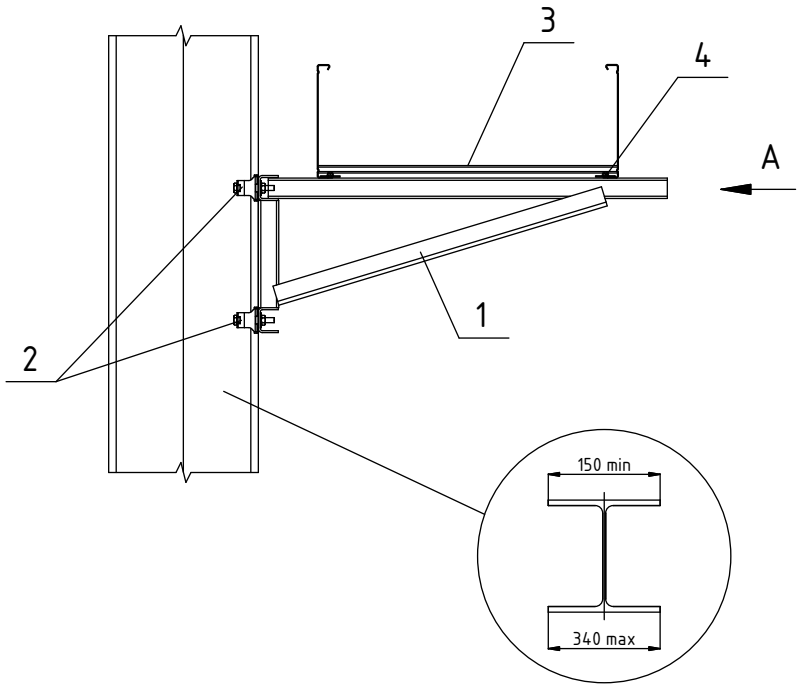

Спецификация узла

Поз.	Обозначение	Наименование	Ед. изм.	Кол.	Примечание
1	КИСС 040	Консоль кабельроста	шт.	1	2.3
2	СКС-4	Комплект зажимов консоли кабельроста	шт.	1	2.3
3	2ВПЛ 150-40*	Кабельрост	шт.	_	2.3
4	2ВПЧС-А	Комплект крепления кабельроста	шт.	1	2.3

2ВПЛ 150-40

- Ширина, мм*10 (доступно 200-600 мм)
- Высота, мм (доступно 100, 150, 200 мм)
- Длина 6000 мм

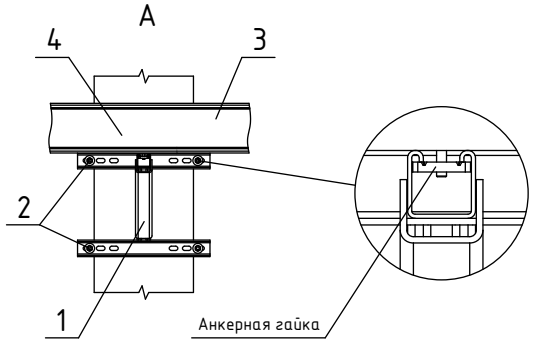

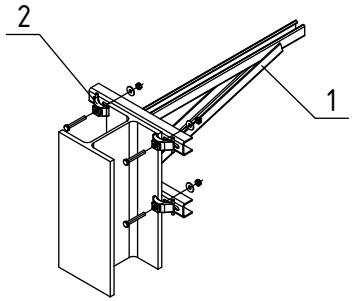

Сборка 2.3.1.7
Model Studio CS
"Кабельное хозяйство"

						АТР.КОРОБОВ.2027-2.3-Л2	
						Кабеленесущие системы КОРОБОВ Альбом типовых решений	
Изм	К. уч.	Лист	№док.	Подпись	Дата		
Разраб.						Кабельные конструкции КАБЕЛЬРОСТ	Масштаб 1:10 / Лист 76 / Листов 181
Проверил							
Т. контр.						Крепление к стальной колонне из двутавра	**КОРОБОВ**
Рук. гр.							
Утвердил							

Копировал

Формат А4

Инв. N подл. | Подп. и дата | Взам. инв. N | Инв. N дубл. | Подп. и дата | Справ. N | Первичное применение

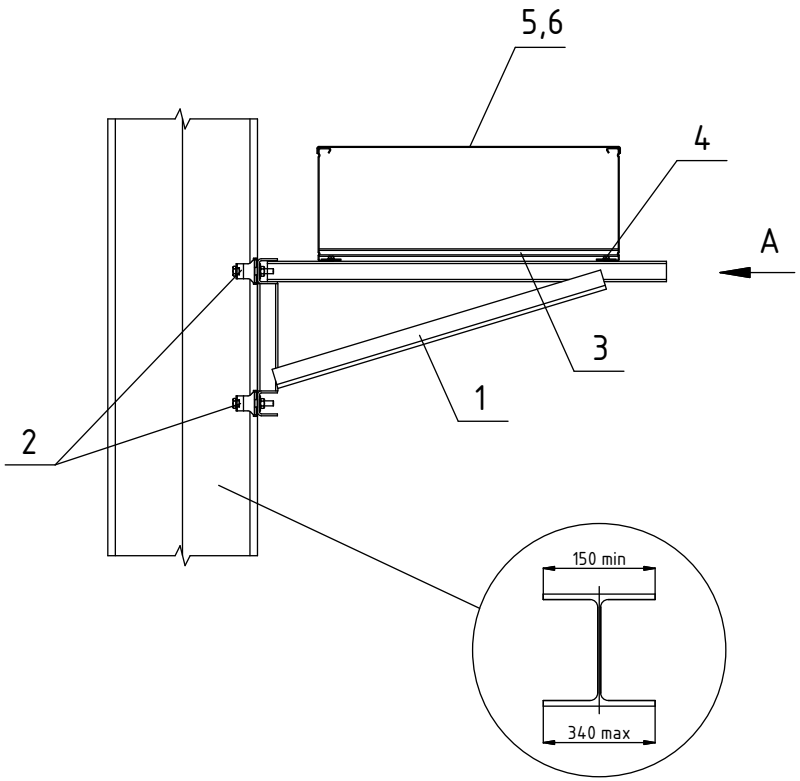

Спецификация узла

Поз.	Обозначение	Наименование	Ед. изм.	Кол.	Примечание
1	КИСС 040	Консоль кабельроста	шт.	1	2.3
2	СКС-4	Комплект зажимов консоли кабельроста	шт.	1	2.3
3	2ВПЛ 150-40*	Кабельрост	шт.	_	2.3
4	2ВПЧС-А	Комплект крепления кабельроста	шт.	1	2.3
5	2ВПД 40	Крышка кабельроста	шт.	2	2.3
6	2ВПДХ 150-40	Хомут крышки	шт.	6	2.3

2ВПЛ 150-40

- Ширина, мм*10 (доступно 200-600 мм)
- Высота, мм (доступно 100, 150, 200 мм)
- Длина 6000 мм

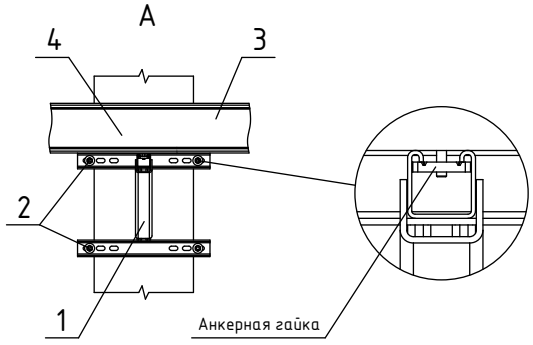

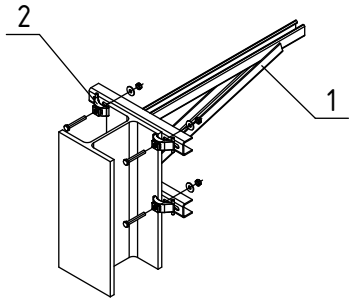

Изм	К. уч.	Лист	№док.	Подпись	Дата
Разраб.					
Проверил					
Т. контр.					
Рук. гр.					
Утвердил					

АТР.КОРОБОВ.2027-2.3-ЛЗ

Кабеленесущие системы КОРОБОВ
Альбом типовых решений

Кабельные конструкции
КАБЕЛЬРОСТ

Масштаб	Лист	Листов
1:10	77	181

Крепление
к стальной колонне из двутавра

КОРОБОВ

Копировал

Формат А4

Первичное применение | Справ. N | Подп. и дата | Инв. N дубл. | Взам. инв. N | Подп. и дата | Инв. N подл.

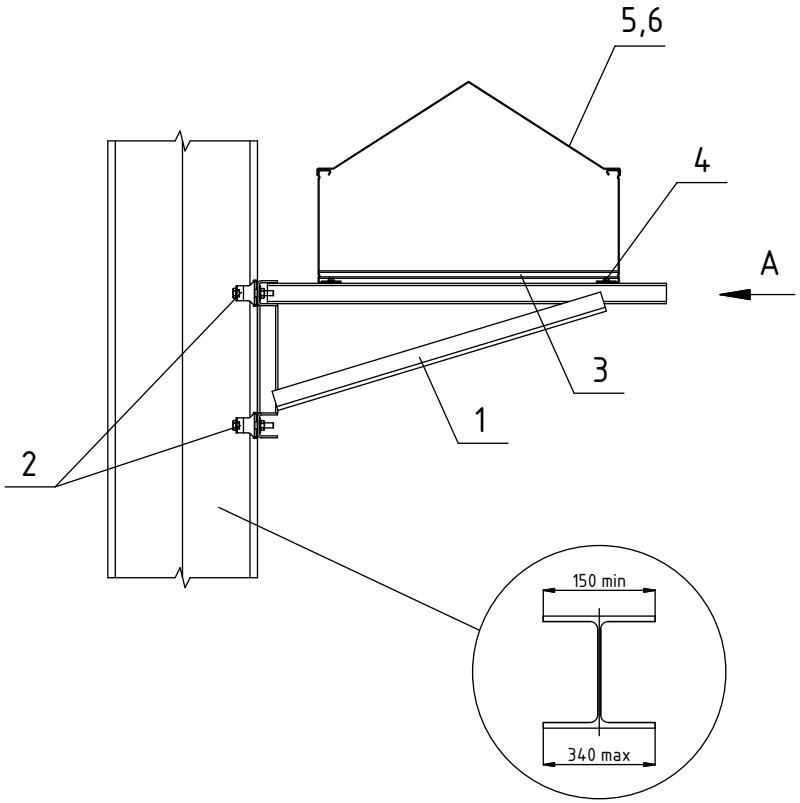

Спецификация узла

Поз.	Обозначение	Наименование	Ед. изм.	Кол.	Примечание
1	КИСС 040	Консоль кабельроста	шт.	1	2.3
2	СКС-4	Комплект зажимов консоли кабельроста	шт.	1	2.3
3	2ВПЛ 150-40*	Кабельрост	шт.	_	2.3
4	2ВПЧС-А	Комплект крепления кабельроста	шт.	1	2.3
5	2ВПД-120	Крышка кабельроста 120 градусов	шт.	2	2.3
6	2ВПДХ-120150-40	Хомут крышки 120 градусов	шт.	6	2.3

2ВПЛ 150-40

- Ширина, мм*10 (доступно 200-600 мм)
- Высота, мм (доступно 100, 150, 200 мм)
- Длина 6000 мм

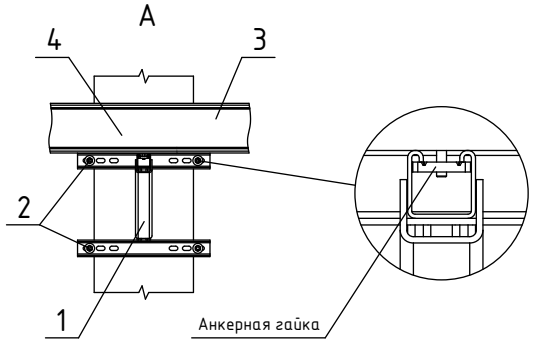

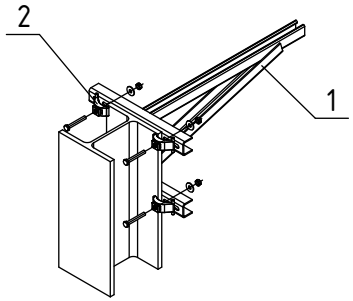

						АТР.КОРОБОВ.2027-2.3-Л4
						Кабеленесущие системы КОРОБОВ Альбом типовых решений
Изм	К. уч.	Лист	№док.	Подпись	Дата	
Разраб.						Кабельные конструкции КАБЕЛЬРОСТ
Проверил						Масштаб 1:10 / Лист 78 / Листов 181
Т. контр.						Крепление к стальной колонне из двутавра
Рук. гр.						**КОРОБОВ**
Утвердил						

Копировал

Формат А4

Первичное применение | Справ. N | Подп. и дата | Инв. N дубл. | Взам. инв. N | Подп. и дата | Инв. N подл.

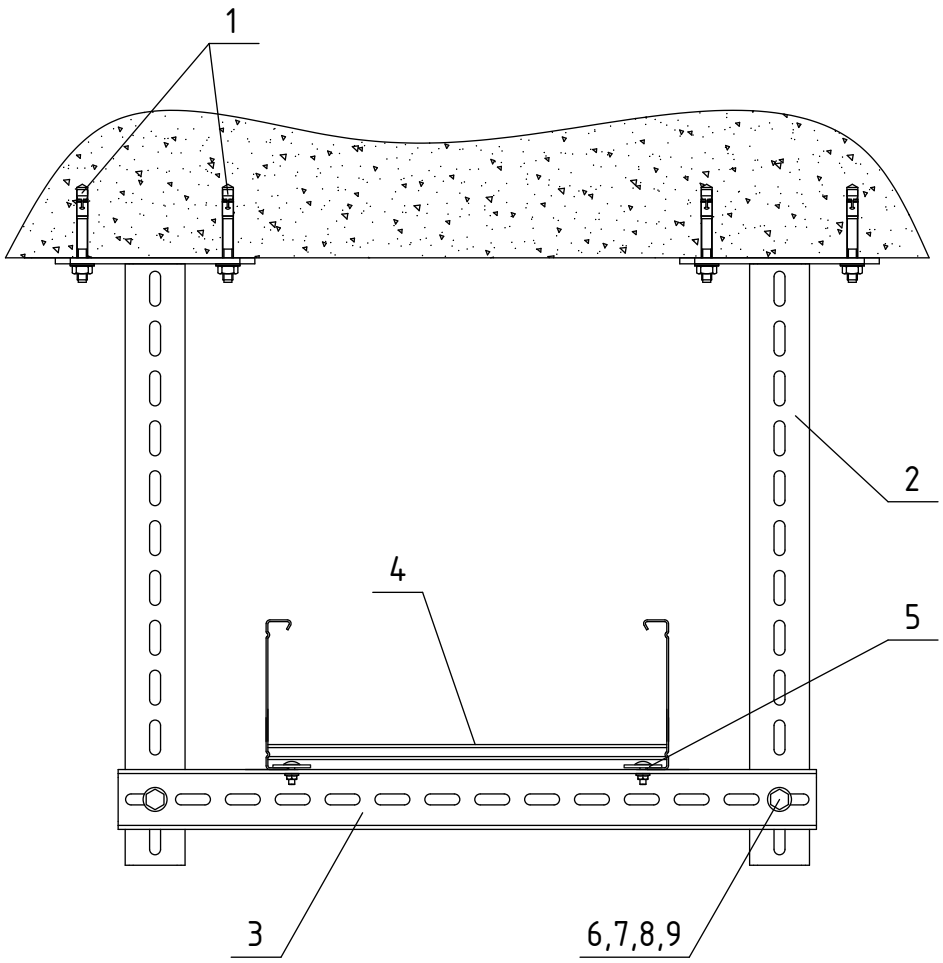

Спецификация узла

Поз.	Обозначение	Наименование	Ед. изм.	Кол.	Примечание
1	СД 12	Распорный дюбель	шт.	4	2.11
2	КДЮ 60	Стойка консоли	шт.	2	2.5
3	КЧЮ 60	Стойка консоли	шт.	1	2.5
4	2ВПЛ 100-30*	Кабельрост	шт.	-	2.3
5	2ВПЧС-А	Комплект крепления кабельроста	шт.	1	2.3
6	СЕС 10х30	Болт с шестигранной головкой	шт.	2	2.11
7	ЮС 10	Подкладная шайба	шт.	4	2.11
8	ФР 10	Пружинная шайба	шт.	2	2.11
9	СЕМ 10	Шестигранная гайка	шт.	2	2.11

2ВПЛ 100-30

- Ширина, мм*10 (доступно 200-600 мм)
- Высота, мм (доступно 100, 150, 200 мм)
- Длина 6000 мм

						АТР.КОРОБОВ.2027-2.3-Л5
						Кабеленесущие системы КОРОБОВ Альбом типовых решений
Изм	К. уч.	Лист	№док.	Подпись	Дата	
Разраб.						Кабельные конструкции КАБЕЛЬРОСТ
Проверил						Масштаб 1:15 / Лист 79 / Листов 181
Т. контр.						Крепление к перекрытию
Рук. гр.						**КОРОБОВ**
Утвердил						

Копировал

Формат А4

Первичное применение | Справ. N | Подп. и дата | Инв. N дубл. | Взам. инв. N | Подп. и дата | Инв. N подл.

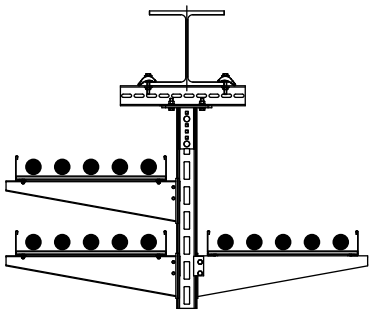

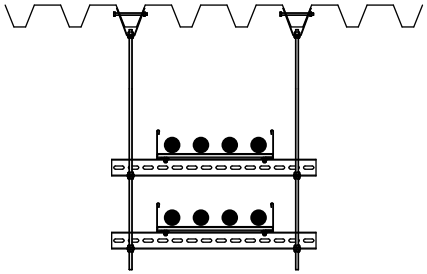

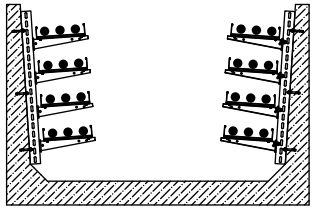

РАЗДЕЛ 2.4: Кабельные лотки лестничного типа

Крепление к балкам из двутавра 81
Крепление к балкам металлическим (ригельные эстакады) 88
Крепление к профилированному перекрытию 90
Крепление к перекрытиям (стены, потолки) 91
Крепление к бетонным лоткам 96
Крепление к колоннам (спуски-подъемы) 97

						АТР.КОРОБОВ.2027-2.4-Л0
						Кабеленесущие системы КОРОБОВ Альбом типовых решений
Изм	К. уч.	Лист	№док.	Подпись	Дата	
Разраб.						Кабельные лотки лестничного типа
Проверил						Масштаб: 1:10 / Лист: 80 / Листов: 181
Т. контр.						Оглавление раздела
Рук. гр.						**КОРОБОВ**
Утвердил						

Копировал

Формат А4

Первичное применение | Справ. N | Подп. и дата | Инв. N дубл. | Взам. инв. N | Подп. и дата | Инв. N подл.

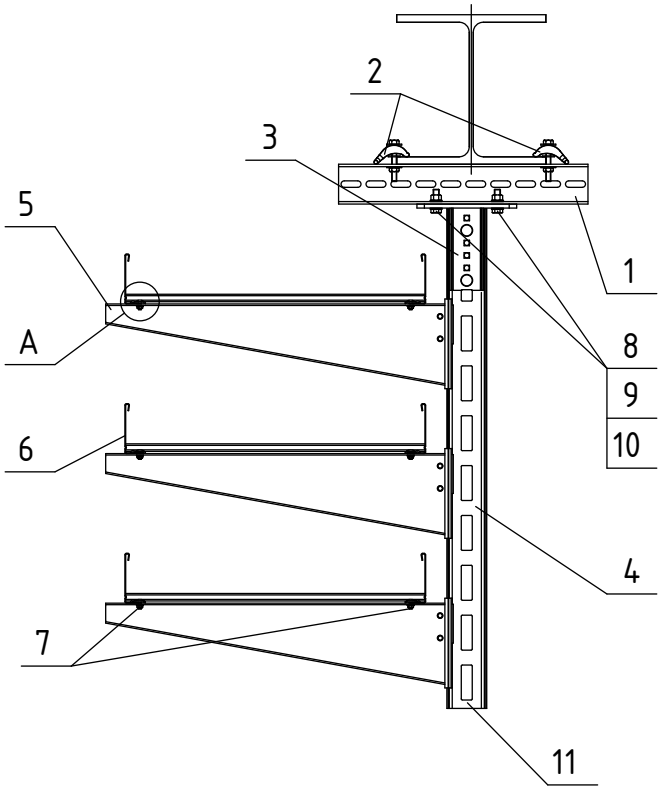

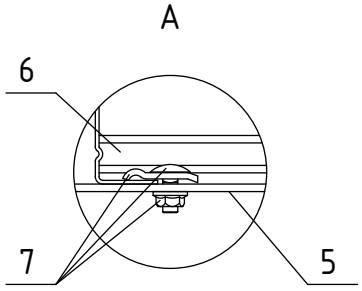

Спецификация узла

Поз.	Обозначение	Наименование	Ед. изм.	Кол.	Примечание
1	КЧЮ	Стойка-профиль	шт.	1	2.5
2	СКС-2	Комплект зажимов	шт.	1	2.4
3	БГА	Крепление к потолку	шт.	1	2.4
4	КЧИ	Стойка-профиль	шт.	1	2.4
5	КТС 040	Консоль	шт.	3	2.4
6	ЛГГ 60-40-3*	Лестничный лоток	шт.	-	2.4
7	КЛЮ	Комплект крепления	шт.	3	2.4
8	СЕС 10х30	Болт с шестигранной головкой	шт.	2	2.11
9	ЮС-У 10	Подкладная шайба (увеличенная)	шт.	4	2.11
10	СЕМ 10	Шестигранная гайка	шт.	2	2.11

ЛГГ 60-40-3

- Длина, м
- Ширина, мм*10 (доступно 200-600 мм)
- Высота, мм (доступно 60, 100 мм)
- Лестничный лоток

						АТР.КОРОБОВ.2027-2.4-Л1
						Кабеленесущие системы КОРОБОВ Альбом типовых решений
Изм	К. уч.	Лист	№док.	Подпись	Дата	
Разраб.						Кабельные лотки лестничного типа
Проверил						
Т. контр.						Крепление к стальной балке из двутавра
Рук. гр.						
Утвердил						

Масштаб	Лист	Листов
1:10	81	181

КОРОБОВ

Копировал

Формат А4

Первичное применение | Справ. N | Подп. и дата | Инв. N дубл. | Взам. инв. N | Подп. и дата | Инв. N подл.

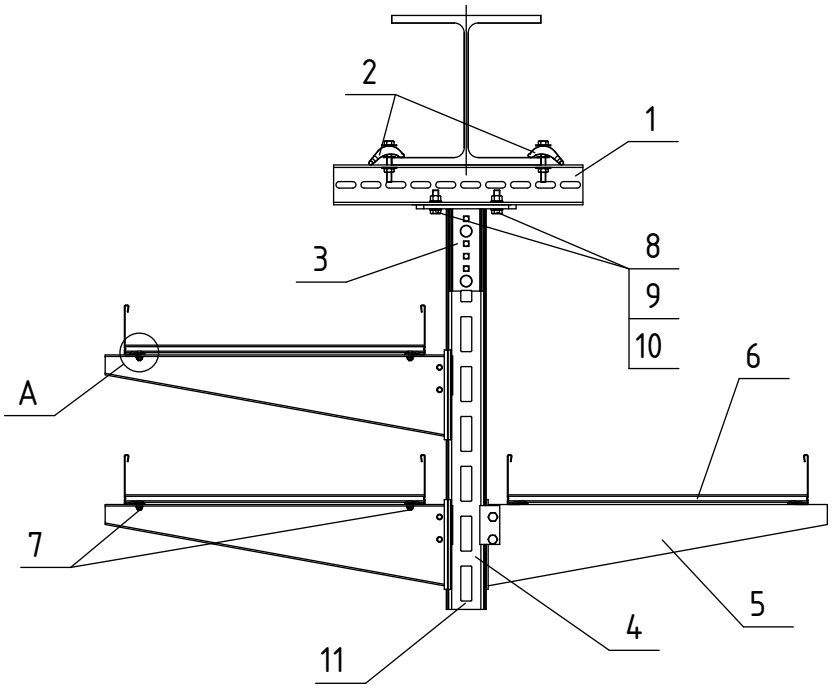

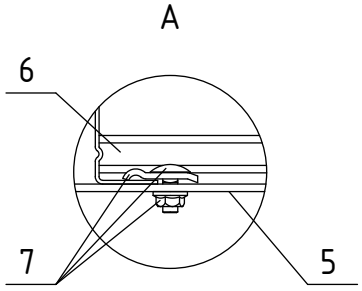

Спецификация узла

Поз.	Обозначение	Наименование	Ед. изм.	Кол.	Примечание
1	КЧЮ	Стойка консоли	шт.	1	2.5
2	СКС-2	Комплект зажимов	шт.	1	2.4
3	БГА	Крепление к потолку	шт.	1	2.4
4	КЧИ	Стойка консоли	шт.	1	2.4
5	КТС 040	Консоль	шт.	3	2.4
6	ЛГГ 60-40-3*	Лестничный лоток	шт.	-	2.4
7	КЛЮ	Комплект крепления	шт.	3	2.4
8	СЕС 10х30	Болт с шестигранной головкой	шт.	2	2.11
9	ЮС-У 10	Подкладная шайба (увеличенная)	шт.	4	2.11
10	СЕМ 10	Шестигранная гайка	шт.	2	2.11

ЛГГ 60-40-3

- Длина, м
- Ширина, мм*10 (доступно 200-600 мм)
- Высота, мм (доступно 60, 100 мм)
- Лестничный лоток

Kx Сборка 2.4.3
Model Studio CS
"Кабельное хозяйство"

						АТР.КОРОБОВ.2027-2.4-Л2	
						Кабеленесущие системы КОРОБОВ Альбом типовых решений	
Изм	К. уч.	Лист	№док.	Подпись	Дата		
Разраб.						Кабельные лотки лестничного типа	Масштаб 1:10 / Лист 82 / Листов 181
Проверил							
Т. контр.						Крепление к стальной балке из двутавра	**КОРОБОВ**
Рук. гр.							
Утвердил							

Копировал Формат А4

Первичное применение | Справ. N | Подп. и дата | Инв. N дубл. | Взам. инв. N | Подп. и дата | Инв. N подл.

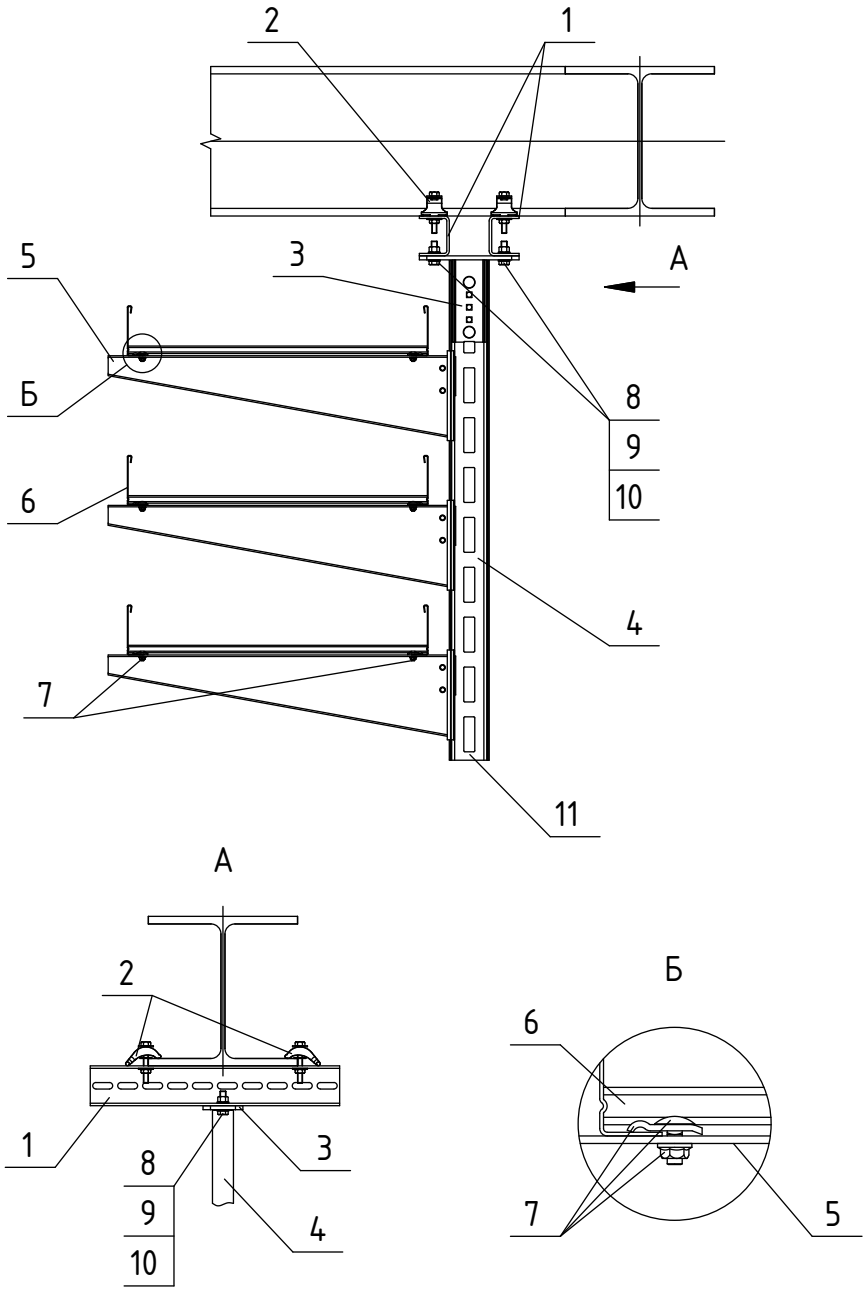

Спецификация узла

Поз.	Обозначение	Наименование	Ед. изм.	Кол.	Примечание
1	КЧЮ	Стойка консоли	шт.	2	2.5
2	СКС-2	Комплект зажимов	шт.	2	2.4
3	БГА	Крепление к потолку	шт.	1	2.4
4	КЧИ	Стойка консоли	шт.	1	2.4
5	КТС 040	Консоль	шт.	3	2.4
6	ЛГГ 60-40-3*	Лестничный лоток	шт.	-	2.4
7	КЛЮ	Комплект крепления	шт.	3	2.4
8	СЕС 10х30	Болт с шестигранной головкой	шт.	2	2.11
9	ЮС-У 10	Подкладная шайба (увеличенная)	шт.	4	2.11
10	СЕМ 10	Шестигранная гайка	шт.	2	2.11

ЛГГ 60-40-3

- Длина, м
- Ширина, мм*10 (доступно 200-600 мм)
- Высота, мм (доступно 60, 100 мм)
- Лестничный лоток

						АТР.КОРОБОВ.2027-2.4-ЛЗ	
						Кабеленесущие системы КОРОБОВ Альбом типовых решений	
Изм	К. уч.	Лист	№док.	Подпись	Дата		
Разраб.						Кабельные лотки лестничного типа	Масштаб 1:10 / Лист 83 / Листов 181
Проверил							
Т. контр.						Крепление к стальной балке из двутавра	**КОРОБОВ**
Рук. гр.							
Утвердил							

Копировал

Формат А4

Первичное применение | Справ. N | Подп. и дата | Инв. N дубл. | Взам. инв. N | Подп. и дата | Инв. N подл.

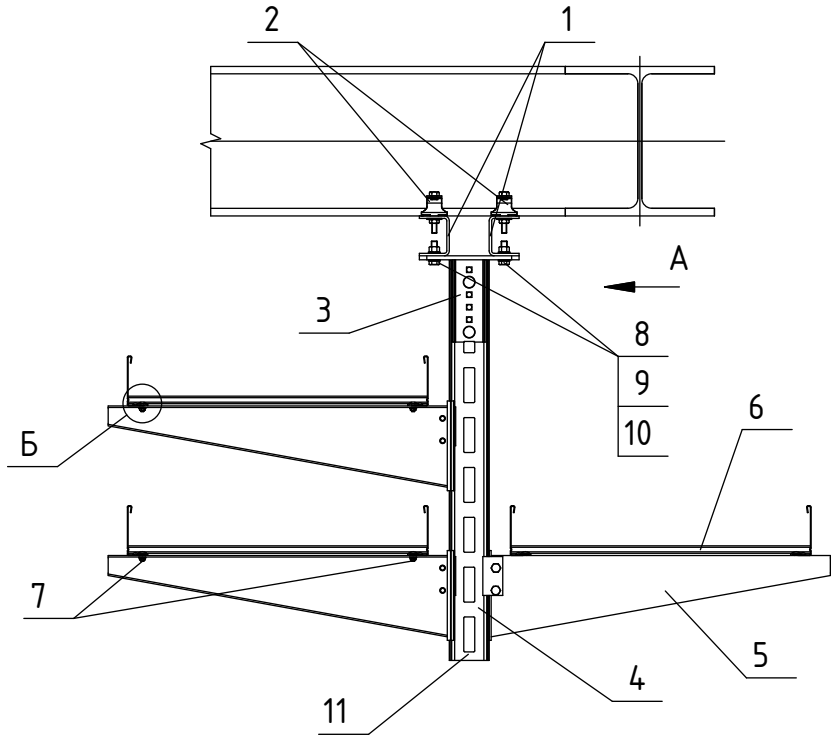

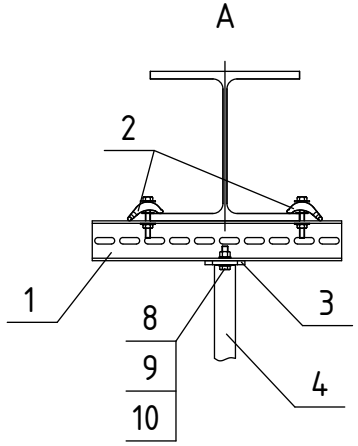

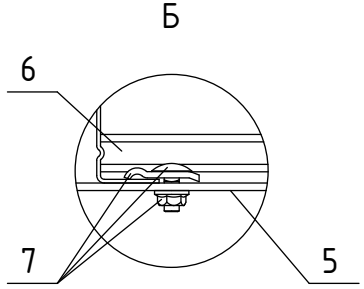

Спецификация узла

Поз.	Обозначение	Наименование	Ед. изм.	Кол.	Примечание
1	КЧЮ	Стойка консоли	шт.	2	2.5
2	СКС-2	Комплект зажимов	шт.	2	2.4
3	БГА	Крепление к потолку	шт.	1	2.4
4	КЧИ	Стойка консоли	шт.	1	2.4
5	КТС 040	Консоль	шт.	3	2.4
6	ЛГГ 60-40-3*	Лестничный лоток	шт.	-	2.4
7	КЛЮ	Комплект крепления	шт.	3	2.4
8	СЕС 10х30	Болт с шестигранной головкой	шт.	2	2.11
9	ЮС-У 10	Подкладная шайба (увеличенная)	шт.	4	2.11
10	СЕМ 10	Шестигранная гайка	шт.	2	2.11

ЛГГ 60-40-3

- Длина, м
- Ширина, мм*10 (доступно 200-600 мм)
- Высота, мм (доступно 60, 100 мм)
- Лестничный лоток

						АТР.КОРОБОВ.2027-2.4-Л4	
						Кабеленесущие системы КОРОБОВ Альбом типовых решений	
Изм	К. уч.	Лист	№док.	Подпись	Дата		
Разраб.						Кабельные лотки лестничного типа	Масштаб 1:10 / Лист 84 / Листов 181
Проверил							
Т. контр.						Крепление к стальной балке из двутавра	КОРОБОВ
Рук. гр.							
Утвердил							

Копировал

Формат А4

Первичное применение | Справ. N | Подп. и дата | Инв. N дубл. | Взам. инв. N | Подп. и дата | Инв. N подл.

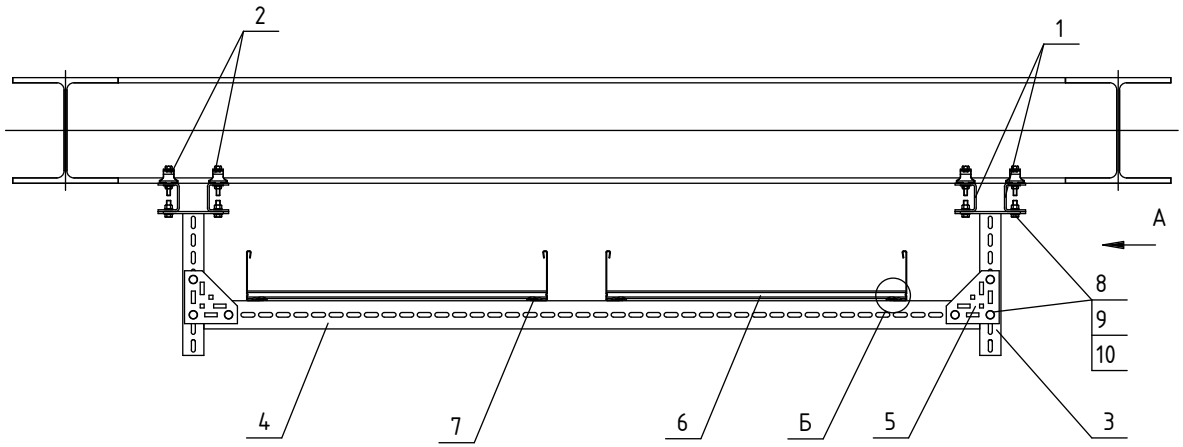

Спецификация узла

Поз.	Обозначение	Наименование	Ед. изм.	Кол.	Примечание
1	КЧЮ	Стойка консоли	шт.	4	2.5
2	СКС-2	Комплект зажимов	шт.	4	2.5
3	КДЮ	Стойка консоли	шт.	2	2.5
4	КЧЮ	Стойка консоли	шт.	1	2.5
5	КВ	Соединитель	шт.	2	2.5
6	ЛГГ 60-40-3*	Лестничный лоток	шт.	-	2.4
7	КЛЮ	Комплект крепления	шт.	2	2.4
8	СЕС 10х30	Болт с шестигранной головкой	шт.	10	2.11
9	ЮС-У 10	Подкладная шайба (увеличенная)	шт.	20	2.11
10	СЕМ 10	Шестигранная гайка	шт.	10	2.11
11	ЮС-У 6	Подкладная шайба (увеличенная)	шт.	4	2.11

ЛГГ 60-40-3

- Длина, м
- Ширина, мм*10 (доступно 200-600 мм)
- Высота, мм (доступно 60, 100 мм)
- Лестничный лоток

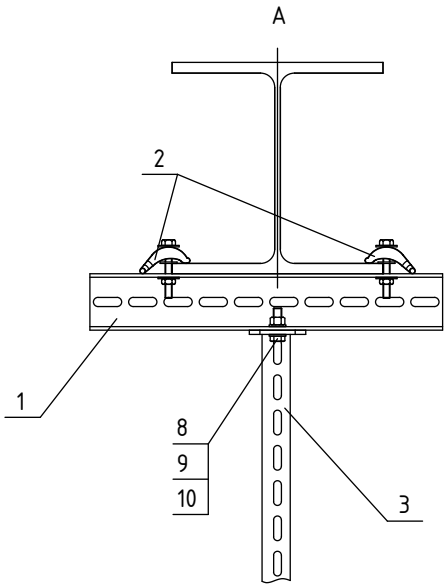

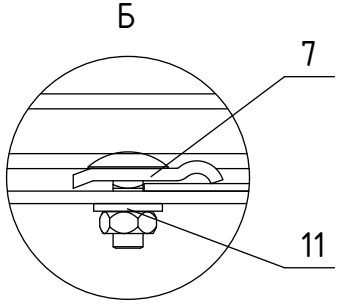

Изм	К. уч.	Лист	№док.	Подпись	Дата
Разраб.					
Проверил					
Т. контр.					
Рук. гр.					
Утвердил					

АТР.КОРОБОВ.2027-2.4-Л5

Кабеленесущие системы КОРОБОВ
Альбом типовых решений

Кабельные лотки лестничного типа

Масштаб	Лист	Листов
1:10	85	181

Крепление к стальной балке из двутавра

КОРОБОВ

Копировал

Формат А4

Первичное применение

Справ. N

Подп. и дата

Инв. N дубл.

Взам. инв. N

Подп. и дата

Инв. N подл.

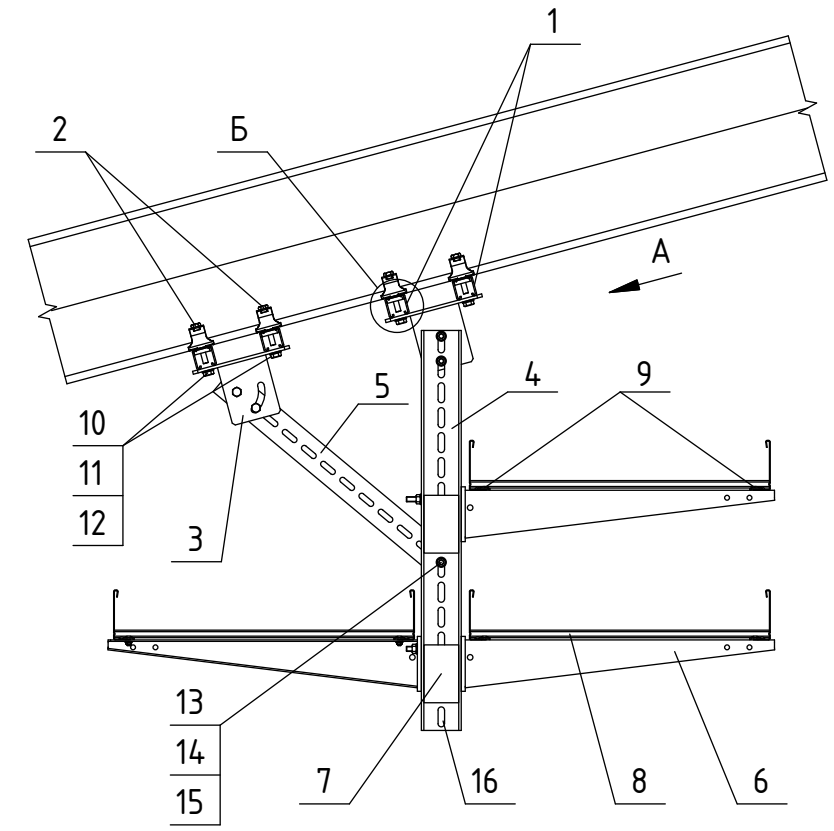

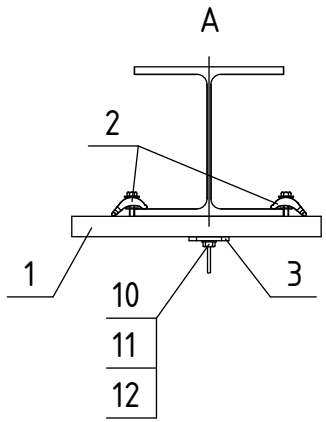

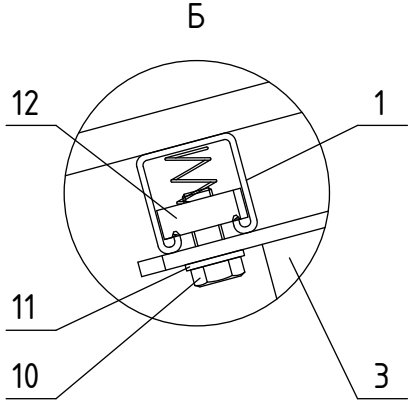

Спецификация узла

Поз.	Обозначение	Наименование	Ед. изм.	Кол.	Примечание
1	КЧА41	Стойка консоли	шт.	4	2.9
2	СКС-2	Комплект зажимов	шт.	4	2.9
3	БГЮД	Крепление к потолку	шт.	2	2.9
4	КЧЮ 60	Стойка-профиль	шт.	1	2.5
5	КЧЮ 60	Стойка-профиль	шт.	1	2.5
6	К2В 040	Консоль	шт.	3	2.5
7	КЧЮСС 60	Усиливающая вставка	шт.	2	2.5
8	ЛГГ 60-40-3*	Лестничный лоток	шт.	-	2.4
9	КЛЮ	Комплект крепления	шт.	3	2.4
10	СЕС 12х30	Болт с шестигранной головкой	шт.	4	2.11
11	ЮС 12	Подкладная шайба	шт.	4	2.11
12	АМФ 22 М12	Анкерная гайка с пружиной	шт.	4	2.11
13	СЕС 10х30	Болт с шестигранной головкой	шт.	1	2.11
14	ЮС 10	Подкладная шайба	шт.	2	2.11
15	СЕМ 10	Шестигранная гайка	шт.	1	2.11

ЛГГ 60-40-3

- Длина, м
- Ширина, мм*10 (доступно 200-600 мм)
- Высота, мм (доступно 60, 100 мм)
- Лестничный лоток

АТР.КОРОБОВ.2027-2.4-Л6

Кабеленесущие системы КОРОБОВ
Альбом типовых решений

Изм	К. уч.	Лист	№док.	Подпись	Дата
Разраб.					
Проверил					
Т. контр.					
Рук. гр.					
Утвердил					

Кабельные лотки лестничного типа

Масштаб	Лист	Листов
1:10	86	181

Крепление к стальной балке из двутавра

КОРОБОВ

Копировал

Формат А4

Первичное применение | Справ. N | Подп. и дата | Инв. N дубл. | Взам. инв. N | Подп. и дата | Инв. N подл.

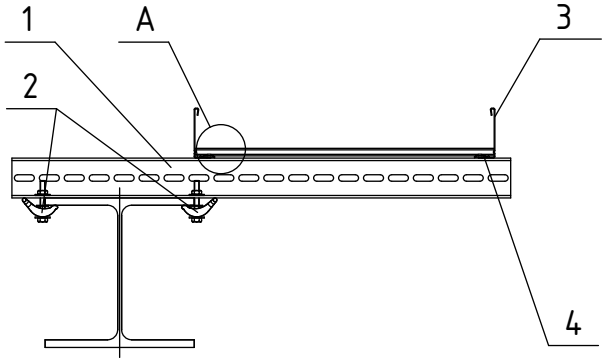

Спецификация узла

Поз.	Обозначение	Наименование	Ед. изм.	Кол.	Примечание
1	КЧЮ	Стойка консоли	шт.	1	2.5
2	СКС-2	Комплект зажимов	шт.	1	2.4
3	ЛГГ 60-40-3*	Лестничныый лоток	шт.	-	2.4
4	КЛЮ	Комплект крепления	шт.	1	2.4
5	ЮС-У 6	Подкладная шайба (увеличенная)	шт.	2	2.11

ЛГГ 60-40-3

- Длина, м
- Ширина, мм*10 (доступно 200-600 мм)
- Высота, мм (доступно 60, 100 мм)
- Лестничный лоток

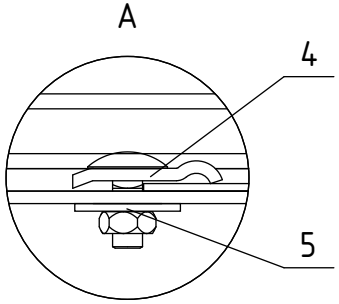

Первичное применение | Справ. N | Подп. и дата | Инв. N дубл. | Взам. инв. N | Подп. и дата | Инв. N подл.

Изм	К. уч.	Лист	№док.	Подпись	Дата	АТР.КОРОБОВ.2027-2.4-Л7		
						Кабеленесущие системы КОРОБОВ Альбом типовых решений		
Разраб.						Кабельные лотки лестничного типа	Масштаб	Лист	Листов
Проверил							1:10	87	181
Т. контр.						Крепление к стальной балке из двутавра	**КОРОБОВ**		
Рук. гр.									
Утвердил									

Копировал

Формат А4

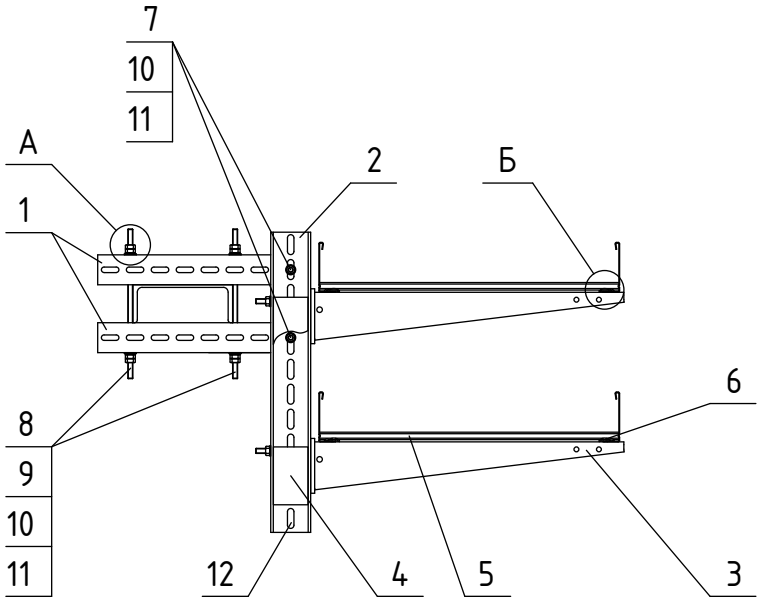

Спецификация узла

Поз.	Обозначение	Наименование	Ед. изм.	Кол.	Примечание
1	КЧЮ	Стойка консоли	шт.	2	2.5
2	КЧЮ	Стойка консоли	шт.	1	2.5
3	К2В 040	Консоль	шт.	2	2.5
4	КЧЮСС 60	Усиливающая вставка	шт.	2	2.5
5	ЛГГ 60-40-3*	Лестничный лоток	шт.	-	2.4
6	КЛЮ	Комплект крепления	шт.	2	2.4
7	СЕС 10х30	Болт с шестигранной головкой	шт.	2	2.11
8	ГБ 10	Шпилька	шт.	2	2.11
9	ФС 10	Стопорная шайба с зубцами	шт.	4	2.11
10	ЮС 10	Подкладная шайба	шт.	8	2.11
11	СЕМ 10	Шестигранная гайка	шт.	10	2.11

ЛГГ 60-40-3

- Длина, м
- Ширина, мм*10 (доступно 200-600 мм)
- Высота, мм (доступно 60, 100 мм)
- Лестничный лоток

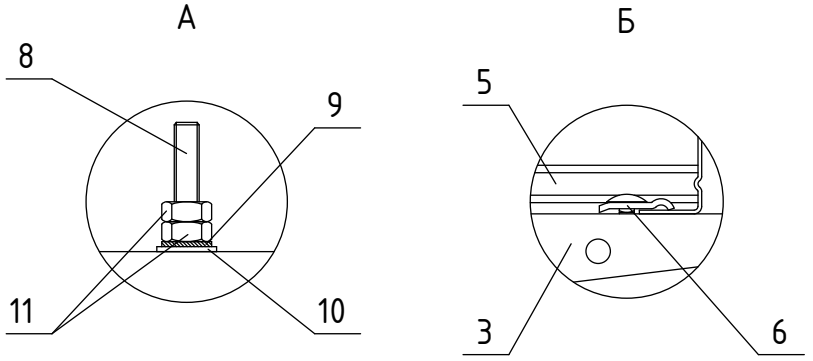

Kx Сборка 2.4.1
Model Studio CS
"Кабельное хозяйство"

						АТР.КОРОБОВ.2027-2.4-Л8	
						Кабеленесущие системы КОРОБОВ Альбом типовых решений	
Изм	К. уч.	Лист	№док.	Подпись	Дата		
Разраб.						Кабельные лотки лестничного типа	Масштаб 1:10 / Лист 88 / Листов 181
Проверил							
Т. контр.						Крепление к стальной балке	КОРОБОВ
Рук. гр.							
Утвердил							

Копировал Формат А4

Первичное применение | Справ. N | Подп. и дата | Инв. N дубл. | Взам. инв. N | Подп. и дата | Инв. N подл.

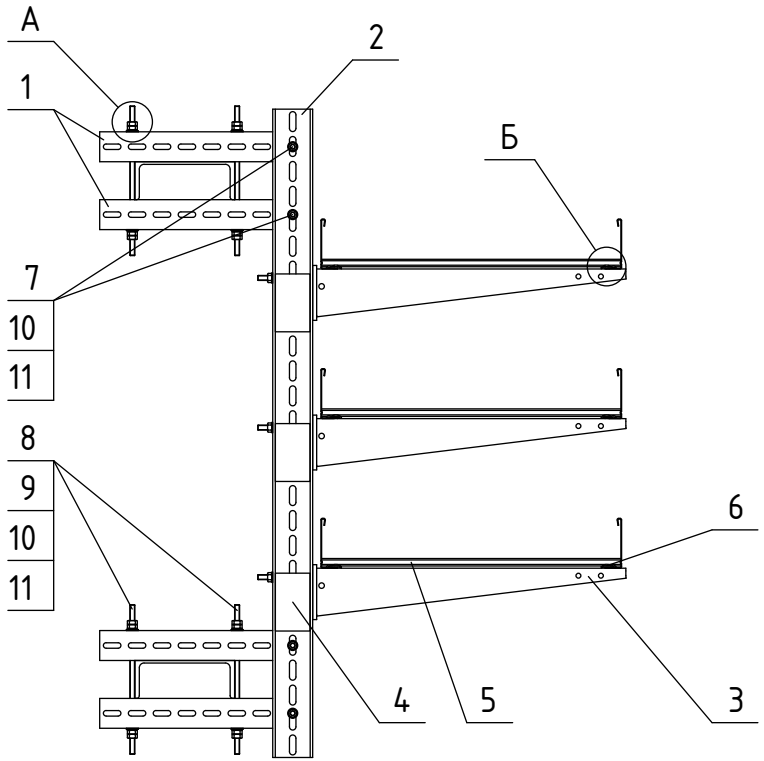

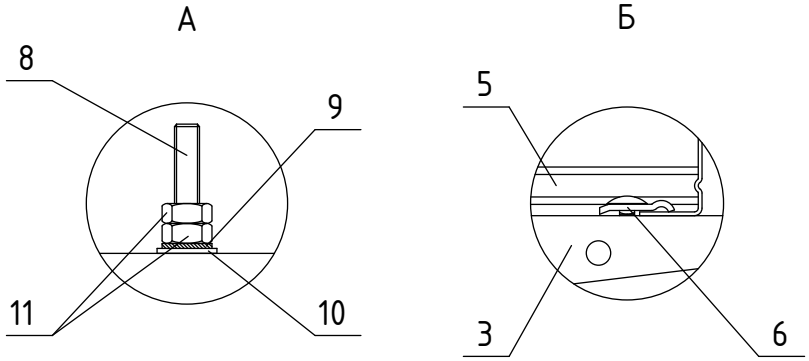

Спецификация узла

Поз.	Обозначение	Наименование	Ед. изм.	Кол.	Примечание
1	КЧЮ	Стойка консоли	шт.	4	2.5
2	КЧЮ	Стойка консоли	шт.	1	2.5
3	К2В 040	Консоль	шт.	3	2.5
4	КЧЮСС 60	Усиливающая вставка	шт.	3	2.5
5	ЛГГ 60-40-3*	Лестничный лоток	шт.	-	2.4
6	КЛЮ	Комплект крепления	шт.	3	2.4
7	СЕС 10х30	Болт с шестигранной головкой	шт.	4	2.11
8	ГБ 10	Шпилька	шт.	4	2.11
9	ФС 10	Стопорная шайба с зубцами	шт.	8	2.11
10	ЮС 10	Подкладная шайба	шт.	16	2.11
11	СЕМ 10	Шестигранная гайка	шт.	20	2.11

ЛГГ 60-40-3

- Длина, м
- Ширина, мм*10 (доступно 200-600 мм)
- Высота, мм (доступно 60, 100 мм)
- Лестничный лоток

Kx Сборка 2.4.2
Model Studio CS
"Кабельное хозяйство"

						АТР.КОРОБОВ.2027-2.4-Л9	
						Кабеленесущие системы КОРОБОВ Альбом типовых решений	
Изм	К. уч.	Лист	№док.	Подпись	Дата		
Разраб.						Кабельные лотки лестничного типа	Масштаб 1:10 / Лист 89 / Листов 181
Проверил							
Т. контр.						Крепление к стальной балке	КОРОБОВ
Рук. гр.							
Утвердил							

Копировал

Формат А4

Первичное применение | Справ. N | Подп. и дата | Инв. N дубл. | Взам. инв. N | Подп. и дата | Инв. N подл.

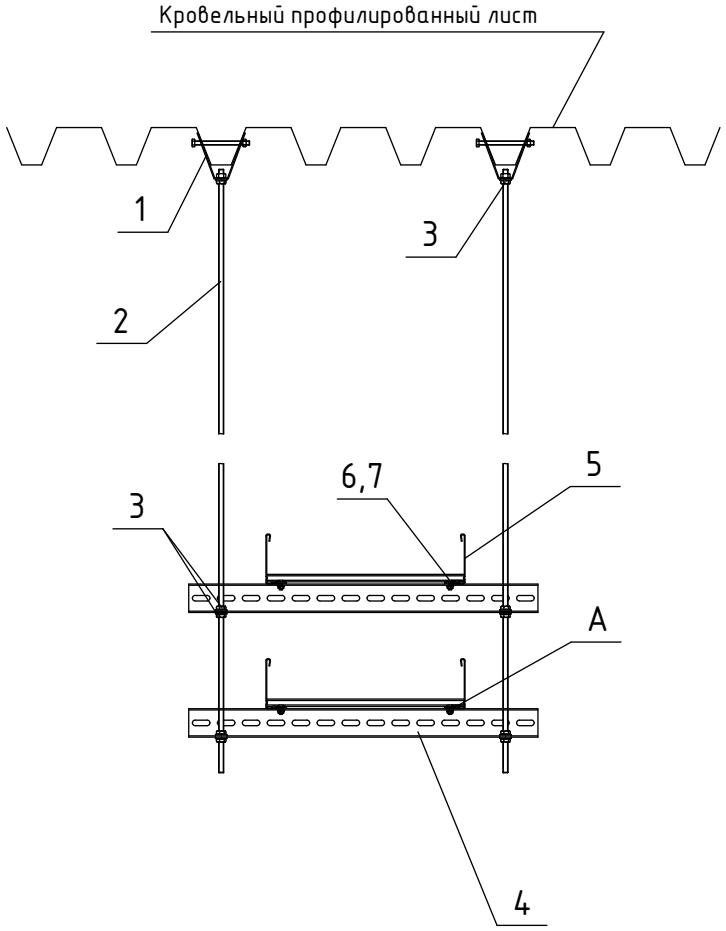

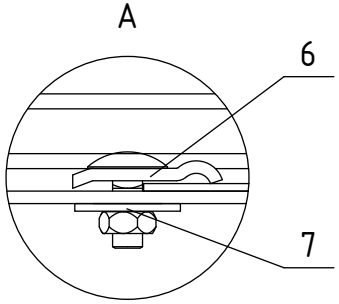

Спецификация узла

Поз.	Обозначение	Наименование	Ед. изм.	Кол.	Примечание
1	КП-10	Кронштейн профнастила	шт.	2	2.11
2	ГБ 10	Шпилька	шт.	2	2.11
3	СЕМС 10	Шестигранная гайка с самостопорением	шт.	10	2.11
4	КЧЮ 60	Стойка-профиль	шт.	2	2.5
5	ЛГГ 60-30-3*	Лестничный лоток	шт.	-	2.4
6	КЛЮ	Комплект крепления	шт.	2	2.4
7	ЮС-У 6	Подкладная шайба	шт.	4	2.11

ЛГГ 60-30-3

- Длина, м
- Ширина, мм*10 (доступно 200-600 мм)
- Высота, мм (доступно 60, 100 мм)
- Лестничный лоток

						АТР.КОРОБОВ.2027-2.4-Л10
						Кабеленесущие системы КОРОБОВ Альбом типовых решений
Изм	К. уч.	Лист	№док.	Подпись	Дата	
Разраб.						Кабельные лотки лестничного типа
Проверил						
Т. контр.						Крепление профилированному перекрытию
Рук. гр.						
Утвердил						

Масштаб	Лист	Листов
1:10	90	181

КОРОБОВ

Копировал

Формат А4

Первичное применение | Справ. N | Подп. и дата | Инв. N дубл. | Взам. инв. N | Подп. и дата | Инв. N подл.

Крепление лотка непосредственно к поверхности

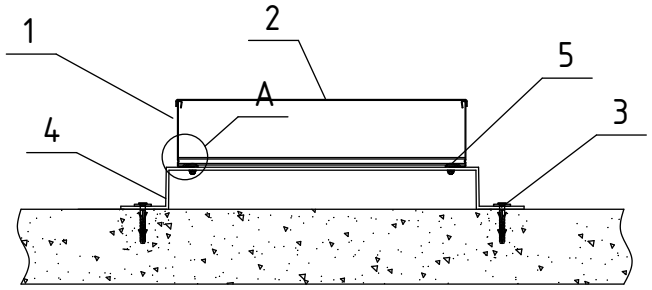

Спецификация узла

Поз.	Обозначение	Наименование	Ед. изм.	Кол.	Примечание
1	ЛГГ 60-40-3*	Лестничный лоток	шт.	-	2.4
2	ЛД 040	Крышка лотка	шт.	-	2.4
3	СД 6	Дюбель распорный	шт.	2	2.11
4	ЛГДД 400	Держатель донный	шт.	1	2.4
5	КЛЮ	Комплект крепления	шт.	1	2.4

ЛГГ 60-40-3

- Длина, м
- Ширина, мм*10 (доступно 200-600 мм)
- Высота, мм (доступно 60, 100 мм)
- Лестничный лоток

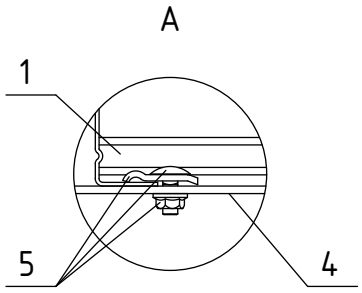

						АТР.КОРОБОВ.2027-2.4-Л11
						Кабеленесущие системы КОРОБОВ Альбом типовых решений
Изм	К. уч.	Лист	№док.	Подпись	Дата	
Разраб.						Кабельные лотки лестничного типа
Проверил						Масштаб 1:5 / Лист 91 / Листов 181
Т. контр.						Крепление к поверхности
Рук. гр.						**КОРОБОВ**
Утвердил						

Копировал

Формат А4

Первичное применение | Справ. N | Подп. и дата | Инв. N дубл. | Взам. инв. N | Подп. и дата | Инв. N подл.

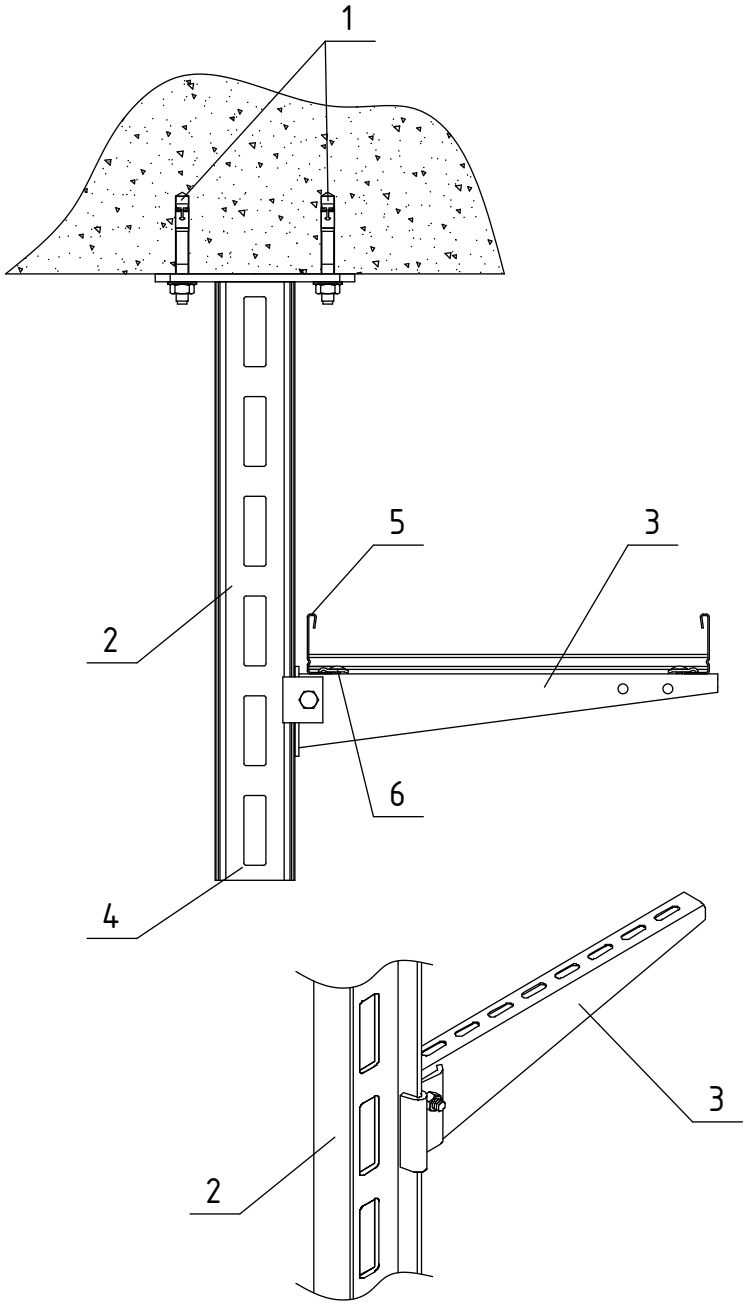

Спецификация узла

Поз.	Обозначение	Наименование	Ед. изм.	Кол.	Примечание
1	СД 12	Распорный дюбель	шт.	2	2.11
2	КДИ	Стойка консоли	шт.	1	2.4
3	КТС 040	Консоль	шт.	1	2.4
5	ЛГГ 60-40-3*	Лестничный лоток	шт.	-	2.4
6	КЛЮ	Комплект крепления	шт.	1	2.4

ЛГГ 60-40-3

- Длина, м
- Ширина, мм*10 (доступно 200-600 мм)
- Высота, мм (доступно 60, 100 мм)
- Лестничный лоток

Kx Сборка 2.4.4
Model Studio CS
"Кабельное хозяйство"

						АТР.КОРОБОВ.2027-2.4-Л12	
						Кабеленесущие системы КОРОБОВ Альбом типовых решений	
Изм	К. уч.	Лист	№док.	Подпись	Дата		
Разраб.						Кабельные лотки лестничного типа	Масштаб 1:5 / Лист 92 / Листов 181
Проверил							
Т. контр.						Крепление к перекрытию	КОРОБОВ
Рук. гр.							
Утвердил							

Копировал Формат А4

Первичное применение | Справ. N | Подп. и дата | Инв. N дубл. | Взам. инв. N | Подп. и дата | Инв. N подл.

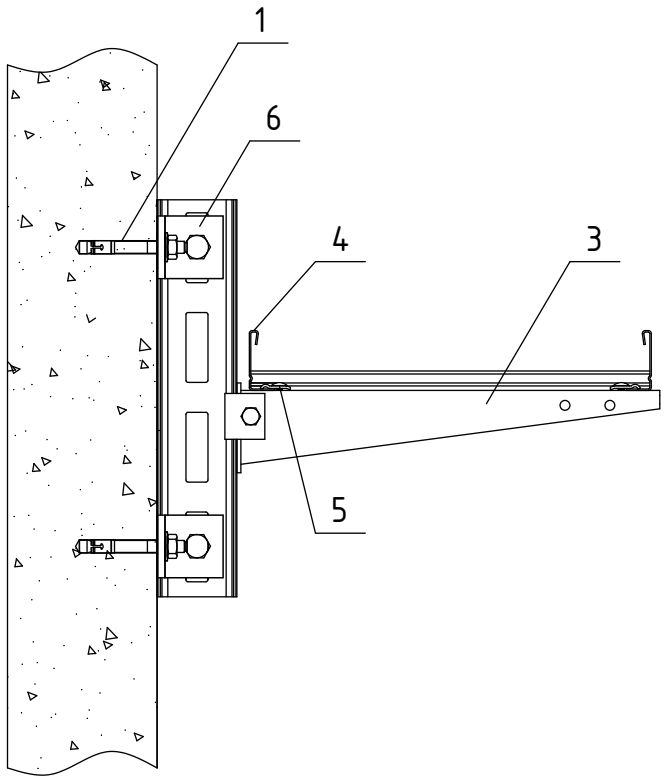

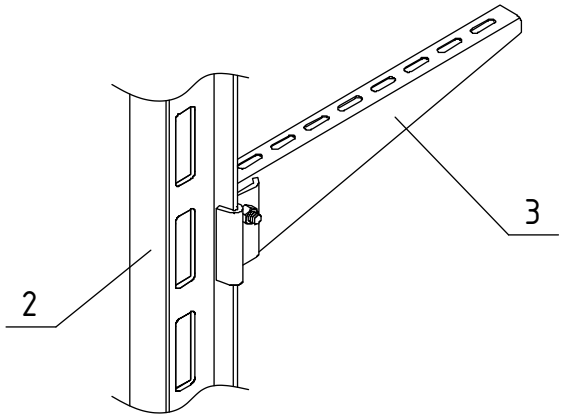

Спецификация узла

Поз.	Обозначение	Наименование	Ед. изм.	Кол.	Примечание
1	СД 12	Распорный дюбель	шт.	4	2.11
2	КЧИ	Стойка-профиль	шт.	1	2.4
3	КТС 040	Консоль	шт.	1	2.4
4	ЛГГ 60-40-3*	Лестничный лоток	шт.	-	2.4
5	КЛЮ	Комплект крепления	шт.	1	2.4
6	БЛ-7	Скоба	шт.	4	2.4

ЛГГ 60-40-3

- Длина, м
- Ширина, мм*10 (доступно 200-600 мм)
- Высота, мм (доступно 60, 100 мм)
- Лестничный лоток

Kx Сборка 2.4.5
Model Studio CS
"Кабельное хозяйство"

						АТР.КОРОБОВ.2027-2.4-Л13	
						Кабеленесущие системы КОРОБОВ Альбом типовых решений	
Изм	К. уч.	Лист	№док.	Подпись	Дата		
Разраб.						Кабельные лотки лестничного типа	Масштаб 1:5 / Лист 93 / Листов 181
Проверил							
Т. контр.						Крепление к бетонной стене	КОРОБОВ
Рук. гр.							
Утвердил							

Копировал Формат А4

Первичное применение | Справ. N | Подп. и дата | Инв. N дубл. | Взам. инв. N | Подп. и дата | Инв. N подл.

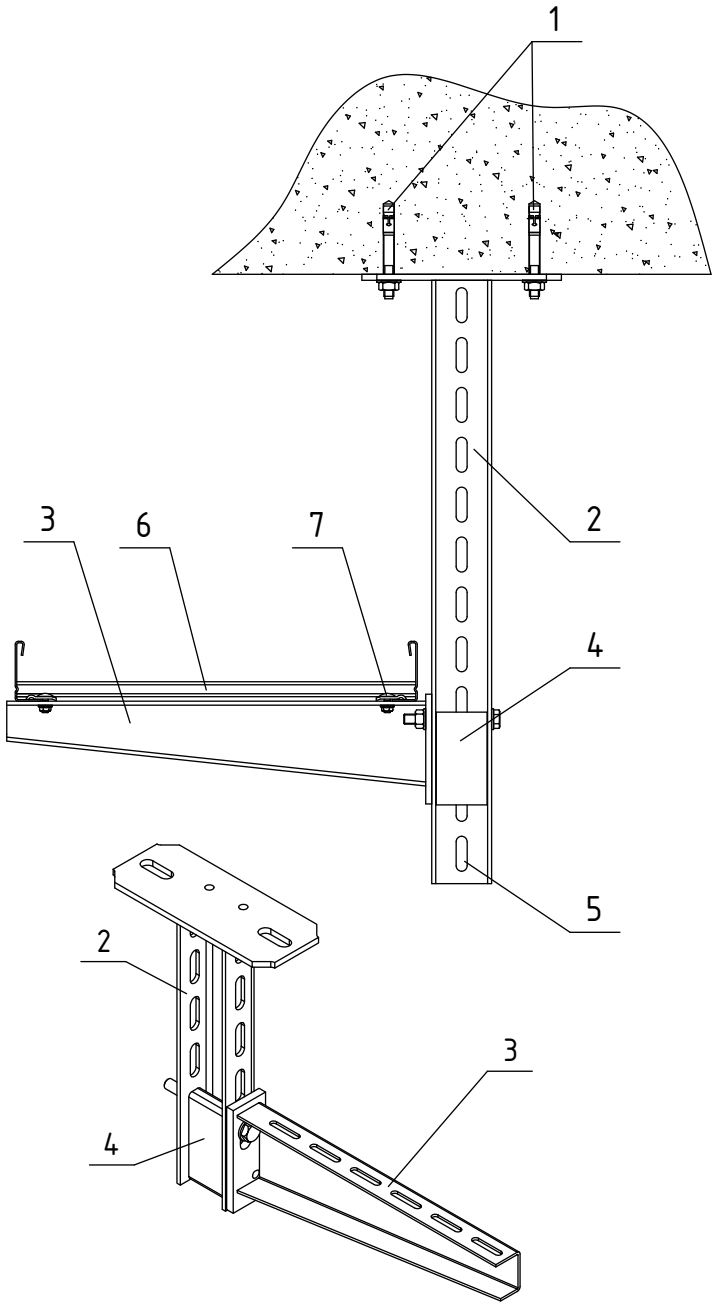

Спецификация узла

Поз.	Обозначение	Наименование	Ед. изм.	Кол.	Примечание
1	СД 12	Распорный дюбель	шт.	2	2.11
2	КДЮ	Стойка консоли	шт.	1	2.5
3	К2В 040	Консоль	шт.	1	2.5
4	КЧЮСС 60	Усиливающая вставка	шт.	1	2.5
6	ЛГГ 60-40-3*	Лестничный лоток	шт.	-	2.4
7	КЛЮ	Комплект крепления	шт.	1	2.4

ЛГГ 60-40-3

- Длина, м
- Ширина, мм*10 (доступно 200-600 мм)
- Высота, мм (доступно 60, 100 мм)
- Лестничный лоток

						АТР.КОРОБОВ.2027-2.4-Л14	
						Кабеленесущие системы КОРОБОВ Альбом типовых решений	
Изм	К. уч.	Лист	№док.	Подпись	Дата		
Разраб.						Кабельные лотки лестничного типа	Масштаб 1:5 / Лист 94 / Листов 181
Проверил							
Т. контр.						Крепление к перекрытию	**КОРОБОВ**
Рук. гр.							
Утвердил							

Копировал

Формат А4

Первичное применение | Справ. N | Подп. и дата | Инв. N дубл. | Взам. инв. N | Подп. и дата | Инв. N подл.

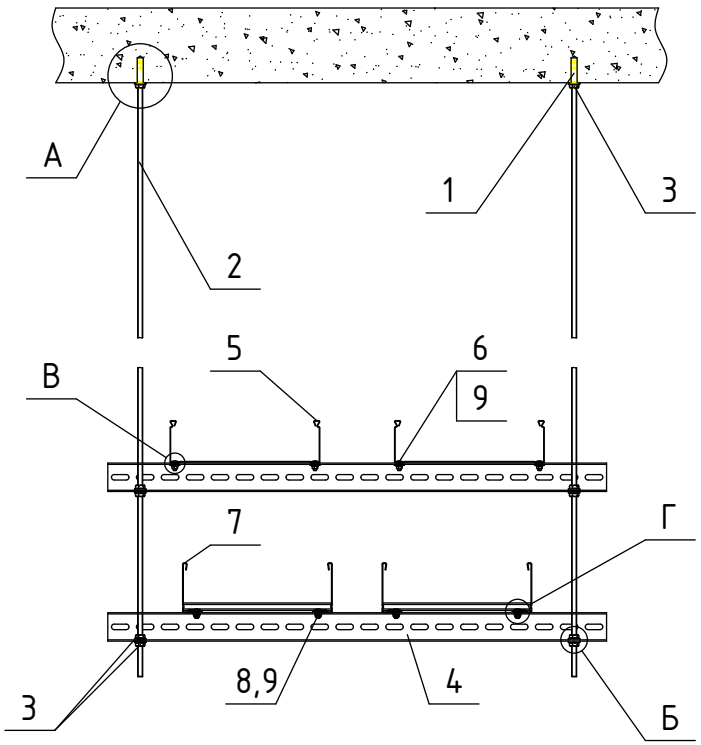

Спецификация узла

Поз.	Обозначение	Наименование	Ед. изм.	Кол.	Примечание
1	САЗ 10	Забивной анкер	шт.	2	2.11
2	ГБ 10	Шпилька	шт.	2	2.11
3	СЕМС 10	Шестигранная гайка с самостопорением	шт.	10	2.11
4	КЧЮ	Стойка консоли	шт.	2	2.5
5	Р/РГ	Листовой лоток	шт.	–	2.5
6	КЛР	Комплект крепления	шт.	2	2.5
7	ЛГГ	Лестничный лоток	шт.	–	2.4
8	КЛЮ	Комплект крепления	шт.	2	2.4
9	ЮС-У 6	Подкладная шайба (увеличенная)	шт.	8	2.11

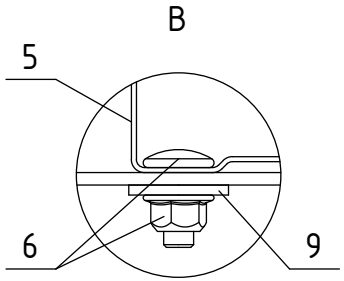

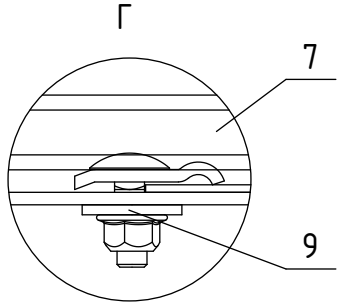

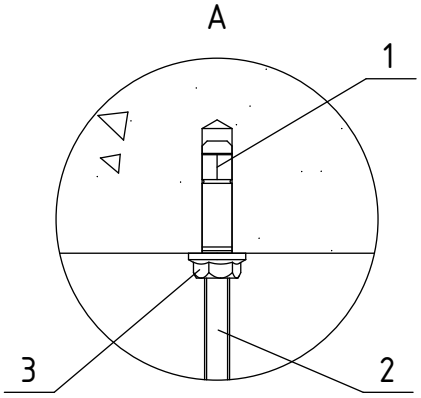

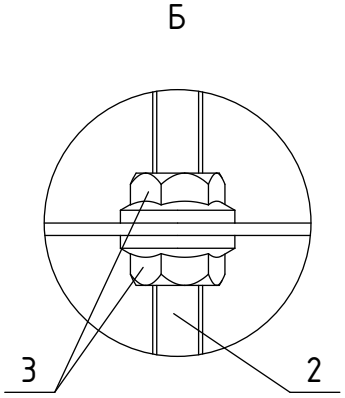

Изм	К. уч.	Лист	№док.	Подпись	Дата	АТР.КОРОБОВ.2027-2.4-Л15			
						Кабеленесущие системы КОРОБОВ Альбом типовых решений			
Разраб.						Кабельные лотки лестничного типа	Масштаб	Лист	Листов
Проверил							1:10	95	181
Т. контр.						Крепление к перекрытию	КОРОБОВ		
Рук. гр.									
Утвердил									

Копировал

Формат А4

Первичное применение | Справ. N | Подп. и дата | Инв. N дубл. | Взам. инв. N | Подп. и дата | Инв. N подл.

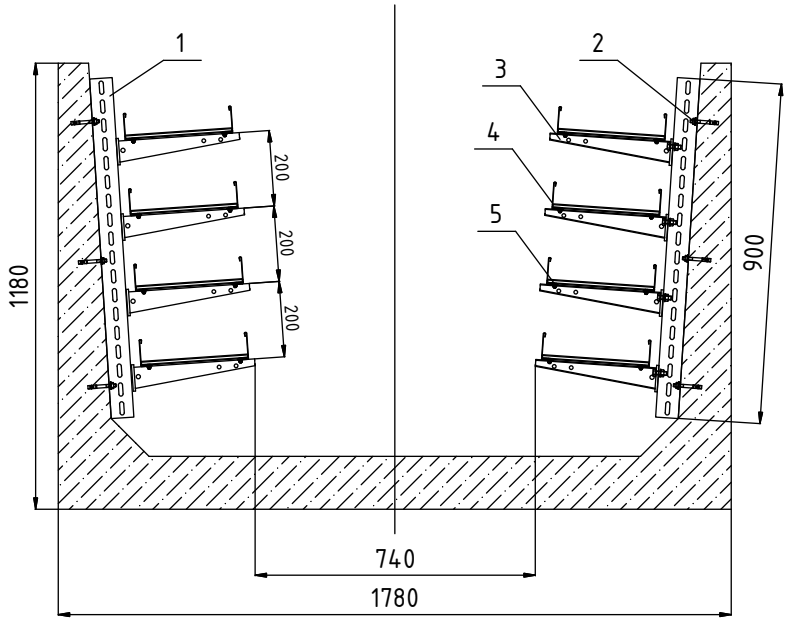

Спецификация узла

Поз.	Обозначение	Наименование	Ед. изм.	Кол.	Примечание
1	КЧЮ 60-09	Стойка-профиль	шт.	2	2.5
2	СД 10	Распорный дюбель	шт.	6	2.11
3	К2В 030	Консоль	шт.	8	2.5
4	ЛГГ 60-30-3*	Лоток лестничный	шт.	-	2.4
5	КЛЮ	Комплект креплений лотка	шт.	8	2.4

ЛГГ 60-30-3

- Длина, м
- Ширина, мм*10 (доступно 200-600 мм)
- Высота, мм (доступно 60, 100 мм)
- Лестничный лоток

						АТР.КОРОБОВ.2027-2.4-Л16
						Кабеленесущие системы КОРОБОВ Альбом типовых решений
Изм	К. уч.	Лист	№док.	Подпись	Дата	
Разраб.						Кабельные лотки лестничного типа
Проверил						
Т. контр.						Крепление к бетонным лоткам
Рук. гр.						
Утвердил						

Масштаб	Лист	Листов
1:20	96	181

КОРОБОВ

Копировал

Формат А4

Первичное применение | Справ. N | Подп. и дата | Инв. N дубл. | Взам. инв. N | Подп. и дата | Инв. N подл.

Первичное применение | Справ. N | Подп. и дата | Инв. N дубл. | Взам. инв. N | Подп. и дата | Инв. N подл.

ВИД СВЕРХУ

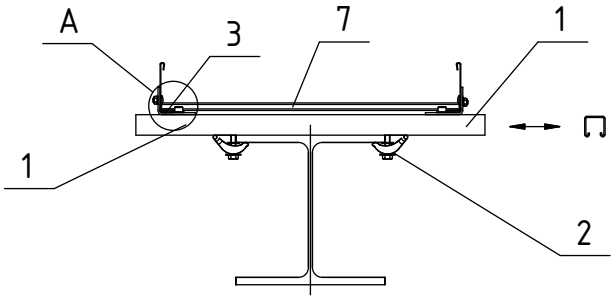

Спецификация узла

Поз.	Обозначение	Наименование	Ед. изм.	Кол.	Примечание
1	КЧА 41	Стойка консоли	шт.	1	2.9
2	СКС-2	Комплект зажимов	шт.	1	2.9
3	АВЛ2В 1-2	Соединитель	шт.	2	2.9
4	ИК 12	Болт с внутренней шестигранной головкой	шт.	2	2.11
5	ЮС 12	Подкладная шайба	шт.	2	2.11
6	АМФ 22 М12	Анкерная гайка с пружиной	шт.	2	2.11
7	ЛГГ	Лестничный лоток	шт.	-	2.4
8	СЕС 10х30	Болт	шт.	2	2.11
9	ЮС-У 10	Шайба подкладная (увеличенная)	шт.	2	2.11
10	СЕМ 10	Гайка шестигранная	шт.	2	2.11

Б

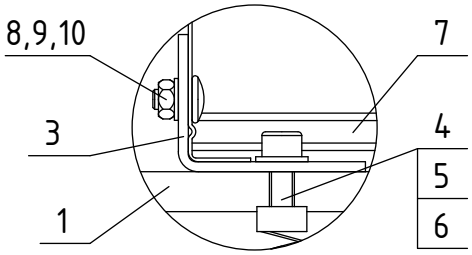

Изм	К. уч.	Лист	№док.	Подпись	Дата	АТР.КОРОБОВ.2027-2.4-Л17		
						Кабеленесущие системы КОРОБОВ Альбом типовых решений		
Разраб.						Кабельные лотки лестничного типа	Масштаб	Лист	Листов
Проверил							1:10	97	181
Т. контр.						Крепление к стальной колонне из двутавра	КОРОБОВ		
Рук. гр.									
Утвердил									

Копировал | Формат А4

Первичное применение | Справ. N | Подп. и дата | Инв. N дубл. | Взам. инв. N | Подп. и дата | Инв. N подл.

ВИД СВЕРХУ

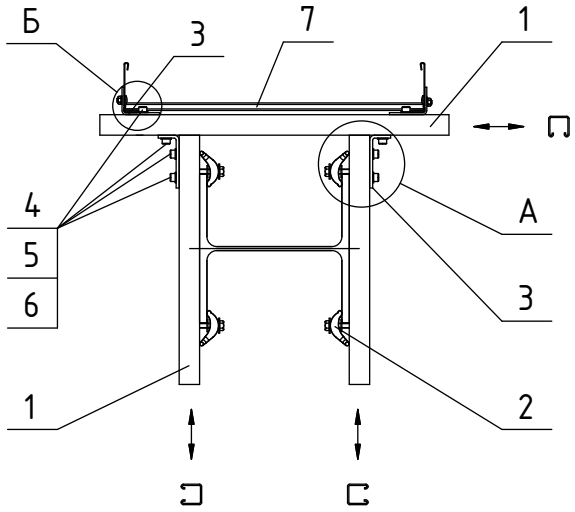

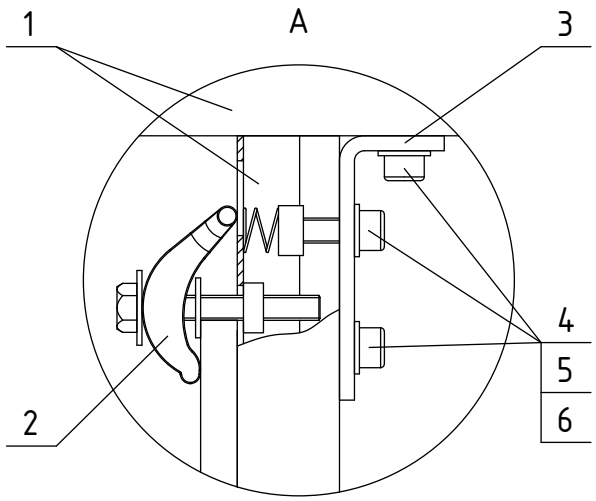

Спецификация узла

Поз.	Обозначение	Наименование	Ед. изм.	Кол.	Примечание
1	КЧА 41	Стойка консоли	шт.	3	2.9
2	СКС-2	Комплект зажимов	шт.	2	2.9
3	АВЛ2В 1-2	Соединитель	шт.	2	2.9
4	ИК 12	Болт с внутренней шестигранной головкой	шт.	8	2.11
5	ЮС 12	Подкладная шайба	шт.	8	2.11
6	АМФ 22 М12	Анкерная гайка с пружиной	шт.	8	2.11
7	ЛГГ	Лестничный лоток	шт.	-	2.4
8	СЕС 10х30	Болт	шт.	2	2.11
9	ЮС-У 10	Шайба подкладная (увеличенная)	шт.	2	2.11
10	СЕМ 10	Гайка шестигранная	шт.	2	2.11

Б

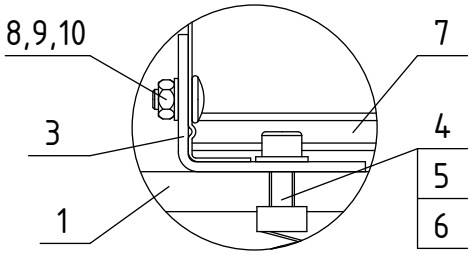

Изм	К. уч.	Лист	№док.	Подпись	Дата	АТР.КОРОБОВ.2027-2.4-Л18			
						Кабеленесущие системы КОРОБОВ Альбом типовых решений			
Разраб.						Кабельные лотки лестничного типа	Масштаб	Лист	Листов
Проверил							1:10	98	181
Т. контр.						Крепление к стальной колонне из двутавра	КОРОБОВ		
Рук. гр.									
Утвердил									

Копировал | Формат А4

Первичное применение

Справ. N

Подп. и дата

Инв. N дубл.

Взам. инв. N

Подп. и дата

Инв. N подл.

ВИД СВЕРХУ

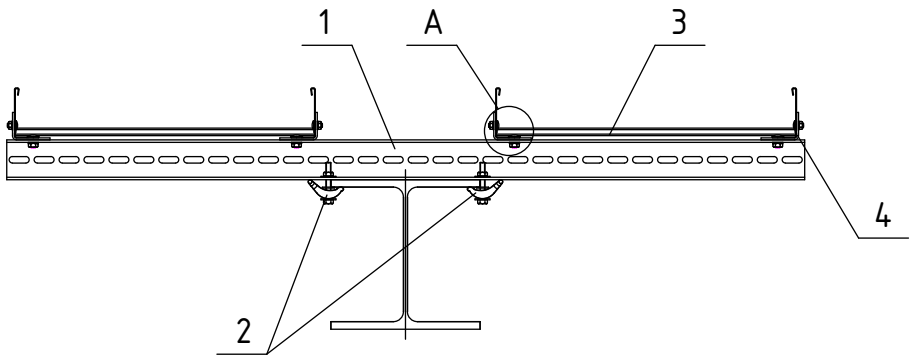

А

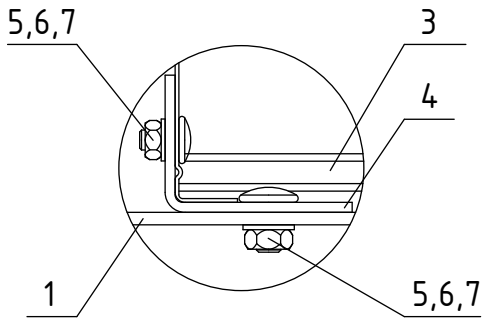

Спецификация узла

Поз.	Обозначение	Наименование	Ед. изм.	Кол.	Примечание
1	КЧЮ	Стойка консоли	шт.	1	2.5
2	СКС-2	Комплект зажимов	шт.	1	2.9
3	ЛГГ	Лестничный лоток	шт.	–	2.4
4	АВЛ2В 1-2	Соединитель	шт.	4	2.9
5	СЕС 10х30	Болт	шт.	8	2.11
6	ЮС-У 10	Шайба подкладная (увеличенная)	шт.	8	2.11
7	СЕМ 10	Гайка шестигранная	шт.	8	2.11

						АТР.КОРОБОВ.2027-2.4-Л19
						Кабеленесущие системы КОРОБОВ Альбом типовых решений
Изм	К. уч.	Лист	№док.	Подпись	Дата	
Разраб.						Кабельные лотки лестничного типа
Проверил						Масштаб 1:10 / Лист 99 / Листов 181
Т. контр.						Крепление к стальной колонне из двутавра
Рук. гр.						**КОРОБОВ**
Утвердил						

Копировал

Формат А4

ВИД СВЕРХУ

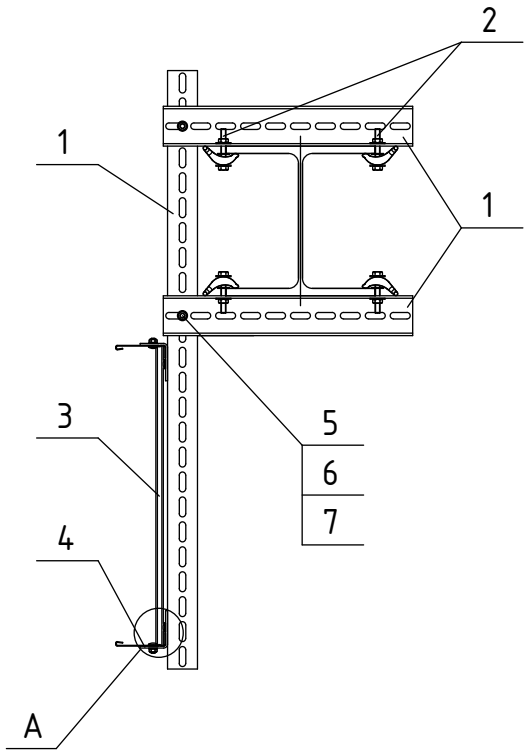

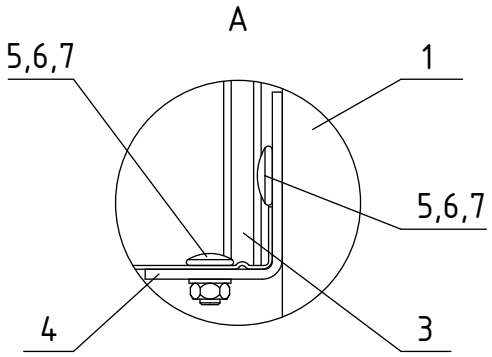

Спецификация узла

Поз.	Обозначение	Наименование	Ед. изм.	Кол.	Примечание
1	КЧЮ	Стойка консоли	шт.	1	2.5
2	СКС-2	Комплект зажимов	шт.	2	2.9
3	ЛГГ	Лестничный лоток	шт.	–	2.4
4	АВЛ2В 1-2	Соединитель	шт.	2	2.9
5	СЕС 10х30	Болт	шт.	6	2.11
6	ЮС-У 10	Шайба подкладная (увеличенная)	шт.	6	2.11
7	СЕМ 10	Гайка шестигранная	шт.	6	2.11

Изм	К. уч.	Лист	№док.	Подпись	Дата	АТР.КОРОБОВ.2027-2.4-Л20			
						Кабеленесущие системы КОРОБОВ Альбом типовых решений			
Разраб.						Кабельные лотки лестничного типа	Масштаб	Лист	Листов
Проверил							1:10	100	181
Т. контр.						Крепление к стальной колонне из двутавра	**КОРОБОВ**		
Рук. гр.									
Утвердил									

Копировал Формат А4

Первичное применение | Справ. N | Подп. и дата | Инв. N дубл. | Взам. инв. N | Подп. и дата | Инв. N подл.

Первичное применение | Справ. N | Подп. и дата | Инв. N дубл. | Взам. инв. N | Подп. и дата | Инв. N подл.

ВИД СВЕРХУ

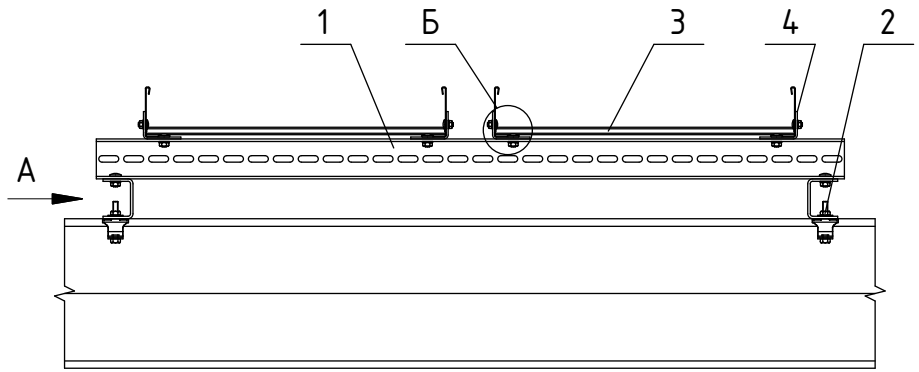

Спецификация узла

Поз.	Обозначение	Наименование	Ед. изм.	Кол.	Примечание
1	КЧЮ	Стойка консоли	шт.	3	2.5
2	СКС-2	Комплект зажимов	шт.	2	2.9
3	ЛГГ	Лестничный лоток	шт.	-	2.4
4	АВЛ2В 1-2	Соединитель	шт.	4	2.9
5	СЕС 10х30	Болт	шт.	10	2.11
6	ЮС-У 10	Шайба подкладная (увеличенная)	шт.	10	2.11
7	СЕМ 10	Гайка шестигранная	шт.	10	2.11

А

Лотки не показаны

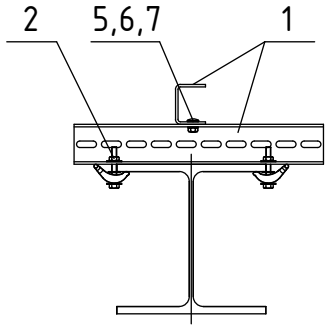

Б

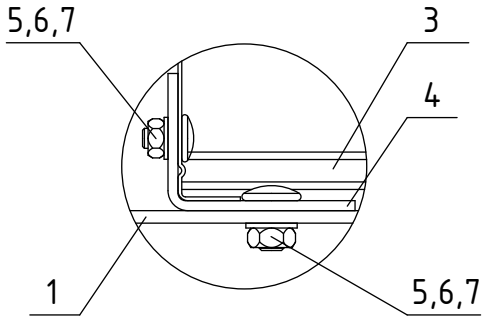

Изм	К. уч.	Лист	№док.	Подпись	Дата	АТР.КОРОБОВ.2027-2.4-Л21		
						Кабеленесущие системы КОРОБОВ Альбом типовых решений		
Разраб.						Кабельные лотки лестничного типа	Масштаб	Лист	Листов
Проверил							1:10	101	181
Т. контр.						Крепление к стальной колонне из двутавра	КОРОБОВ		
Рук. гр.									
Утвердил									

Копировал

Формат А4

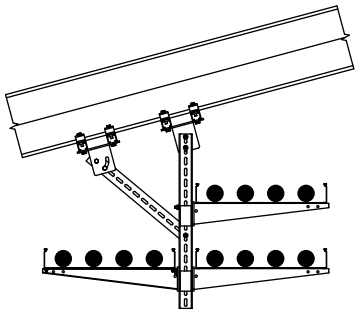

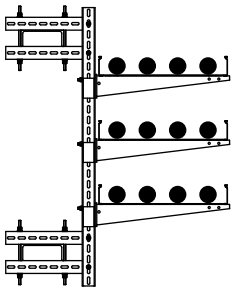

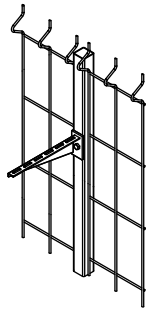

РАЗДЕЛ 2.5: Кабельные лотки листовые (перфорированные, неперфорированные)

Крепление к балкам из двутавра 103
Крепление к балкам металлическим (ригельные эстакады) 112
Крепление к профилированному перекрытию 114
Крепление к перекрытиям (стены, потолки) 115
Крепление к бетонным лоткам 123
Крепление к колоннам (спуски-подъемы) 125
Крепление к ограждениям (организация ОПС) 131

						АТР.КОРОБОВ.2027-2.5-Л0
						Кабеленесущие системы КОРОБОВ Альбом типовых решений
Изм	К. уч.	Лист	№док.	Подпись	Дата	
Разраб.						Кабельные лотки листовые
Проверил						Масштаб: 1:10
						Лист: 102
Т. контр.						Листов: 181
Рук. гр.						Оглавление раздела
Утвердил						**КОРОБОВ**

Копировал

Формат А4

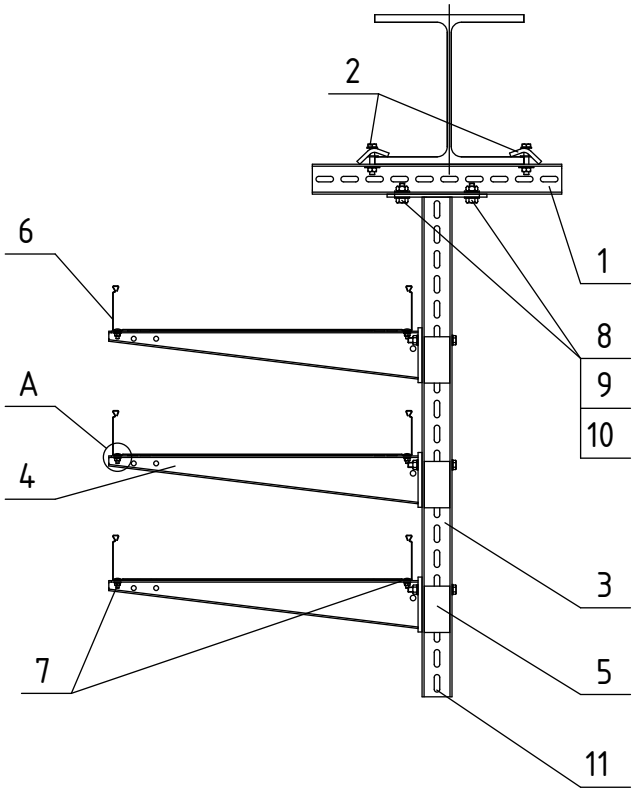

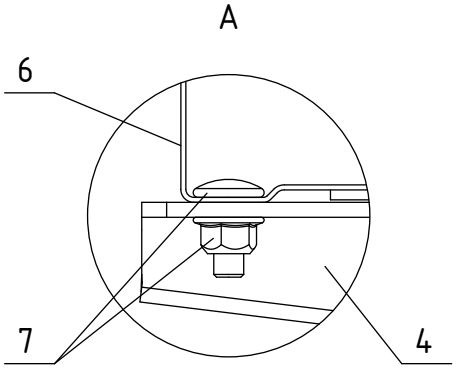

Спецификация узла

Поз.	Обозначение	Наименование	Ед. изм.	Кол.	Примечание
1	КЧЮ	Стойка консоли	шт.	1	2.5
2	СКС-2	Комплект зажимов	шт.	1	2.5
3	КДЮ	Стойка консоли	шт.	1	2.5
4	К2В	Консоль	шт.	3	2.5
5	КЧЮСС 60	Усиливающая вставка	шт.	3	2.5
6	РГ 60-40*	Листовой лоток	шт.	-	2.5
7	КЛР	Комплект крепления	шт.	3	2.5
8	СЕС 10х30	Болт с шестигранной головкой	шт.	2	2.11
9	ЮС-У 10	Подкладная шайба (увеличенная)	шт.	4	2.11
10	СЕМ 10	Шестигранная гайка	шт.	2	2.11

РГ 60-40

- Ширина, мм*10 (доступно 100-600 мм)
- Высота, мм (доступно 35, 60, 85, 110 мм)
- Перфорированный лоток (доступно Р неперфорированный)

						АТР.КОРОБОВ.2027-2.5-Л1
						Кабеленесущие системы КОРОБОВ Альбом типовых решений
Изм	К. уч.	Лист	№док.	Подпись	Дата	
Разраб.						Кабельные лотки листовые
Проверил						
Т. контр.						Крепление к стальной балке из двутавра
Рук. гр.						
Утвердил						

Масштаб	Лист	Листов
1:10	103	181

КОРОБОВ

Копировал

Формат А4

Первичное применение | Справ. N | Подп. и дата | Инв. N дубл. | Взам. инв. N | Подп. и дата | Инв. N подл.

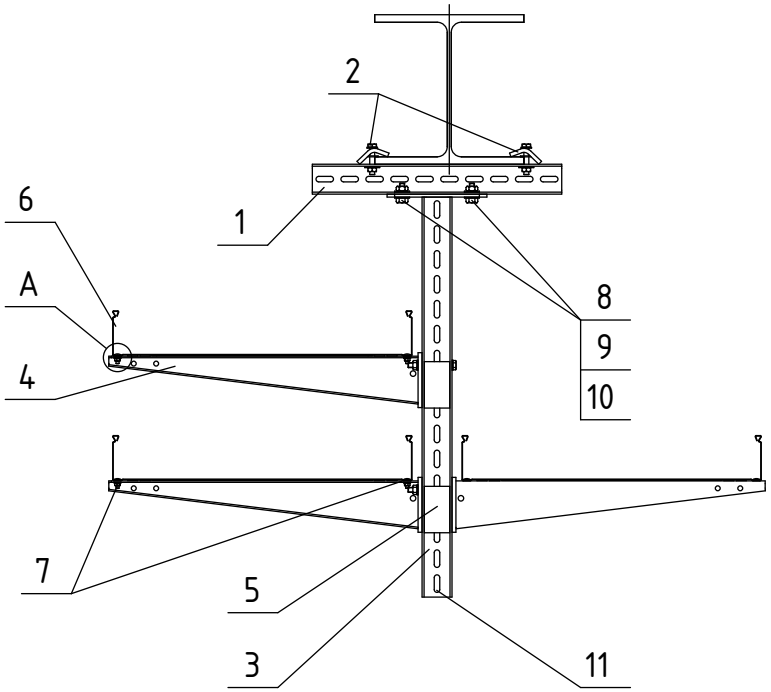

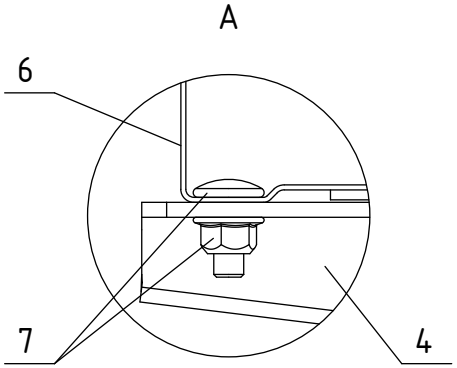

Спецификация узла

Поз.	Обозначение	Наименование	Ед. изм.	Кол.	Примечание
1	КЧЮ	Стойка консоли	шт.	1	2.5
2	СКС-2	Комплект зажимов	шт.	1	2.5
3	КДЮ	Стойка консоли	шт.	1	2.5
4	К2В	Консоль	шт.	3	2.5
5	КЧЮСС 60	Усиливающая вставка	шт.	2	2.5
6	РГ 60-40*	Листовой лоток	шт.	-	2.5
7	КЛР	Комплект крепления	шт.	3	2.5
8	СЕС 10х30	Болт с шестигранной головкой	шт.	2	2.11
9	ЮС-У 10	Подкладная шайба (увеличенная)	шт.	4	2.11
10	СЕМ 10	Шестигранная гайка	шт.	2	2.11

РГ 60-40

- Ширина, мм*10 (доступно 100-600 мм)
- Высота, мм (доступно 35, 60, 85, 110 мм)
- Перфорированный лоток (доступно Р неперфорированный)

Сборка 2.5.3
Model Studio CS
"Кабельное хозяйство"

						АТР.КОРОБОВ.2027-2.5-Л2
						Кабеленесущие системы КОРОБОВ Альбом типовых решений
Изм	К. уч.	Лист	№док.	Подпись	Дата	
Разраб.						Кабельные лотки листовые
Проверил						
Т. контр.						Крепление к стальной балке из двутавра
Рук. гр.						
Утвердил						

Масштаб	Лист	Листов
1:10	104	181

КОРОБОВ

Копировал

Формат А4

Первичное применение | Справ. N | Подп. и дата | Инв. N дубл. | Взам. инв. N | Подп. и дата | Инв. N подл.

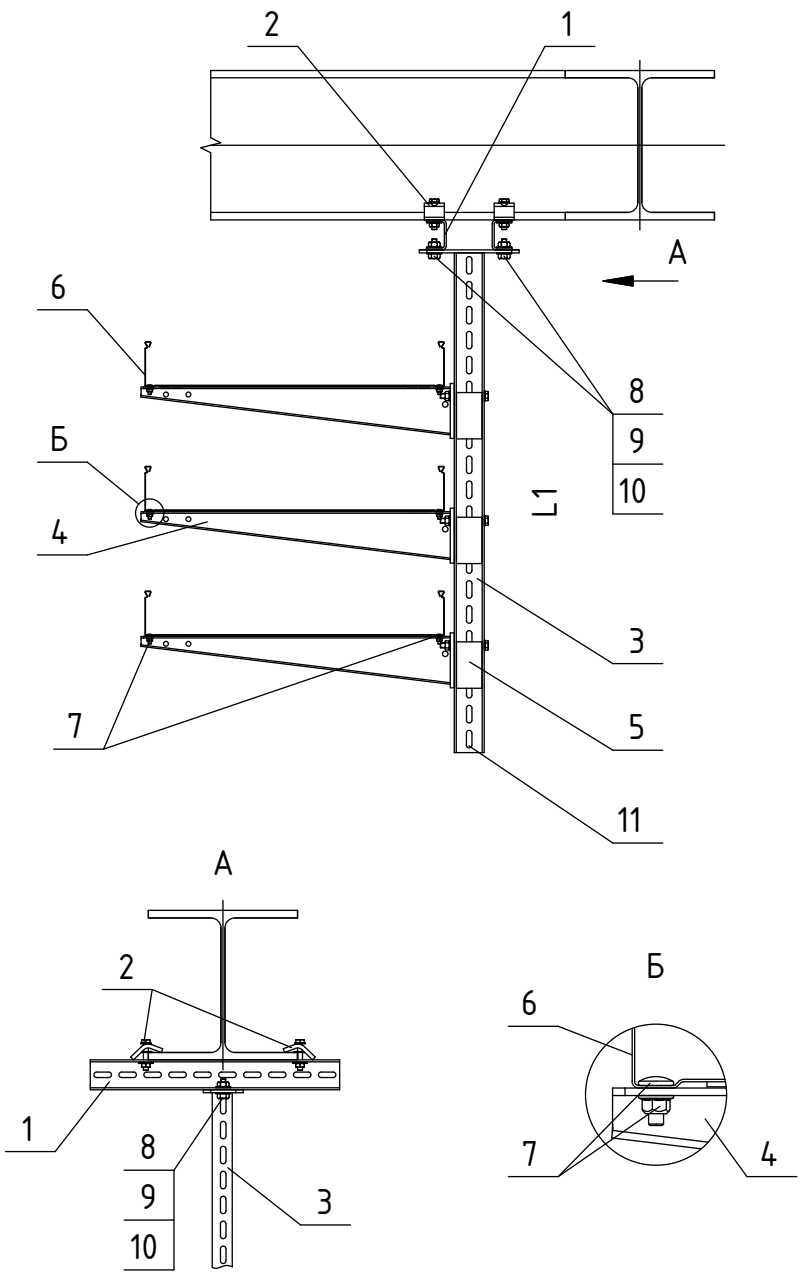

Спецификация узла

Поз.	Обозначение	Наименование	Ед. изм.	Кол.	Примечание
1	КЧЮ	Стойка консоли	шт.	2	2.5
2	СКС-2	Комплект зажимов	шт.	2	2.5
3	КДЮ	Стойка консоли	шт.	1	2.5
4	К2В	Консоль	шт.	3	2.5
5	КЧЮСС 60	Усиливающая вставка	шт.	3	2.5
6	РГ 60-40*	Листовой лоток	шт.	-	2.5
7	КЛР	Комплект крепления	шт.	3	2.5
8	СЕС 10х30	Болт с шестигранной головкой	шт.	2	2.11
9	ЮС-У 10	Подкладная шайба (увеличенная)	шт.	4	2.11
10	СЕМ 10	Шестигранная гайка	шт.	2	2.11

РГ 60-40

- Ширина, мм*10 (доступно 100-600 мм)
- Высота, мм (доступно 35, 60, 85, 110 мм)
- Перфорированный лоток (доступно Р неперфорированный)

Изм	К. уч.	Лист	№док.	Подпись	Дата	АТР.КОРОБОВ.2027-2.5-ЛЗ
Разраб.						Кабеленесущие системы КОРОБОВ Альбом типовых решений
Проверил						Кабельные лотки листовые
Т. контр.						Крепление к стальной балке из двутавра
Рук. гр.						
Утвердил						

Масштаб	Лист	Листов
1:10	105	181

КОРОБОВ

Копировал

Формат А4

Первичное применение | Справ. N | Подп. и дата | Инв. N дубл. | Взам. инв. N | Подп. и дата | Инв. N подл.

Первичное применение
Справ. N
Подп. и дата
Инв. N дубл.
Взам. инв. N
Подп. и дата
Инв. N подл.

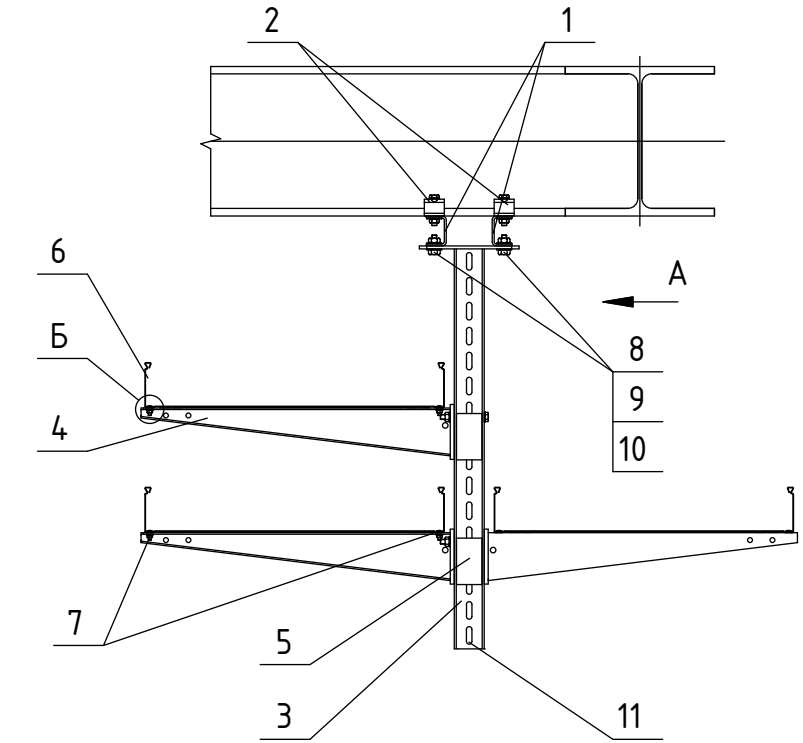

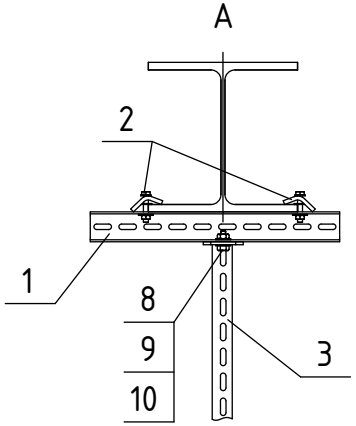

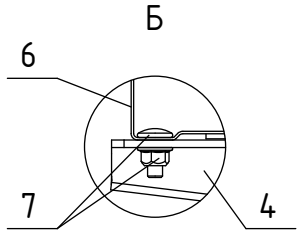

Спецификация узла

Поз.	Обозначение	Наименование	Ед. изм.	Кол.	Примечание
1	КЧЮ	Стойка консоли	шт.	2	2.5
2	СКС-2	Комплект зажимов	шт.	2	2.5
3	КДЮ	Стойка консоли	шт.	1	2.5
4	К2В	Консоль	шт.	3	2.5
5	КЧЮСС 60	Усиливающая вставка	шт.	2	2.5
6	РГ 60-40*	Листовой лоток	шт.	-	2.5
7	КЛР	Комплект крепления	шт.	3	2.5
8	СЕС 10х30	Болт с шестигранной головкой	шт.	2	2.11
9	ЮС-У 10	Подкладная шайба (увеличенная)	шт.	4	2.11
10	СЕМ 10	Шестигранная гайка	шт.	2	2.11

РГ 60-40

- Ширина, мм*10 (доступно 100-600 мм)
- Высота, мм (доступно 35, 60, 85, 110 мм)
- Перфорированный лоток (доступно Р неперфорированный)

Изм	К. уч.	Лист	№док.	Подпись	Дата	АТР.КОРОБОВ.2027-2.5-Л4
Разраб.						Кабеленесущие системы КОРОБОВ Альбом типовых решений
Проверил						Кабельные лотки листовые
Т. контр.						Крепление к стальной балке из двутавра
Рук. гр.						
Утвердил						

Масштаб	Лист	Листов
1:10	106	181

КОРОБОВ

Копировал

Формат А4

Первичное применение
Справ. N
Подп. и дата
Инв. N дубл.
Взам. инв. N
Подп. и дата
Инв. N подл.

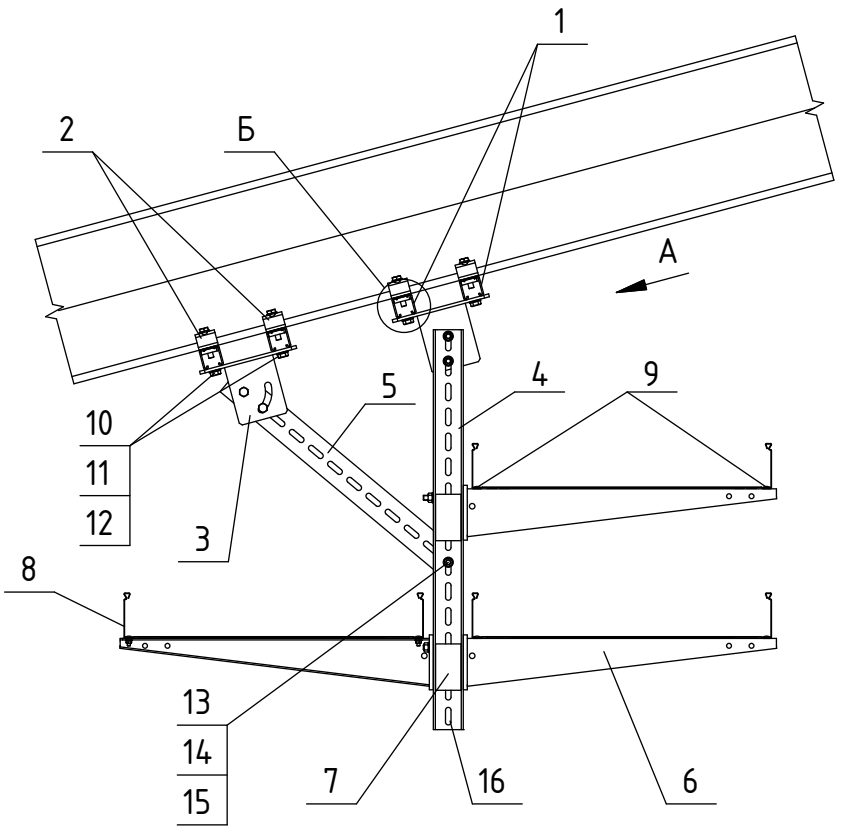

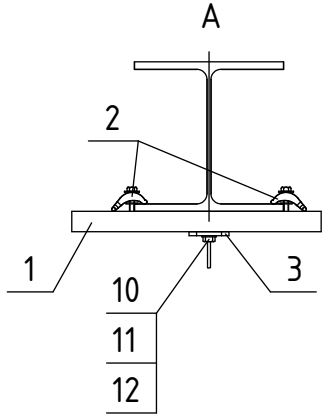

Б

СКС не показан

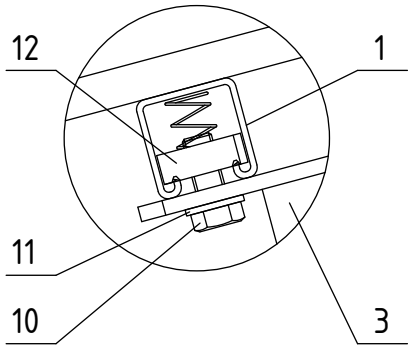

Спецификация узла

Поз.	Обозначение	Наименование	Ед. изм.	Кол.	Примечание
1	КЧА41	Стойка консоли	шт.	4	2.9
2	СКС-2	Комплект зажимов	шт.	4	2.9
3	БГЮД	Крепление к потолку	шт.	2	2.9
4	КЧЮ 60	Стойка-профиль	шт.	1	2.5
5	КЧЮ 60	Стойка-профиль	шт.	1	2.5
6	К2В	Консоль	шт.	3	2.5
7	КЧЮСС 60	Усиливающая вставка	шт.	2	2.5
8	РГ 60-40*	Листовой лоток	шт.	-	2.5
9	КЛР	Комплект крепления	шт.	3	2.5
10	СЕС 12х30	Болт с шестигранной головкой	шт.	4	2.11
11	ЮС 12	Подкладная шайба	шт.	4	2.11
12	АМФ 22 М12	Анкерная гайка с пружиной	шт.	4	2.11
13	СЕС 10х30	Болт с шестигранной головкой	шт.	1	2.11
14	ЮС 10	Подкладная шайба	шт.	2	2.11
15	СЕМ 10	Шестигранная гайка	шт.	1	2.11

РГ 60-40

- Ширина, мм*10 (доступно 100-600 мм)
- Высота, мм (доступно 35, 60, 85, 110 мм)
- Перфорированный лоток (доступно Р неперфорированный)

						АТР.КОРОБОВ.2027-2.5-Л5
						Кабеленесущие системы КОРОБОВ Альбом типовых решений
Изм	К. уч.	Лист	№док.	Подпись	Дата	
Разраб.						Кабельные лотки листовые
Проверил						Масштаб 1:10 / Лист 107 / Листов 181
Т. контр.						Крепление к стальной балке из двутавра
Рук. гр.						**КОРОБОВ**
Утвердил						

Копировал

Формат А4

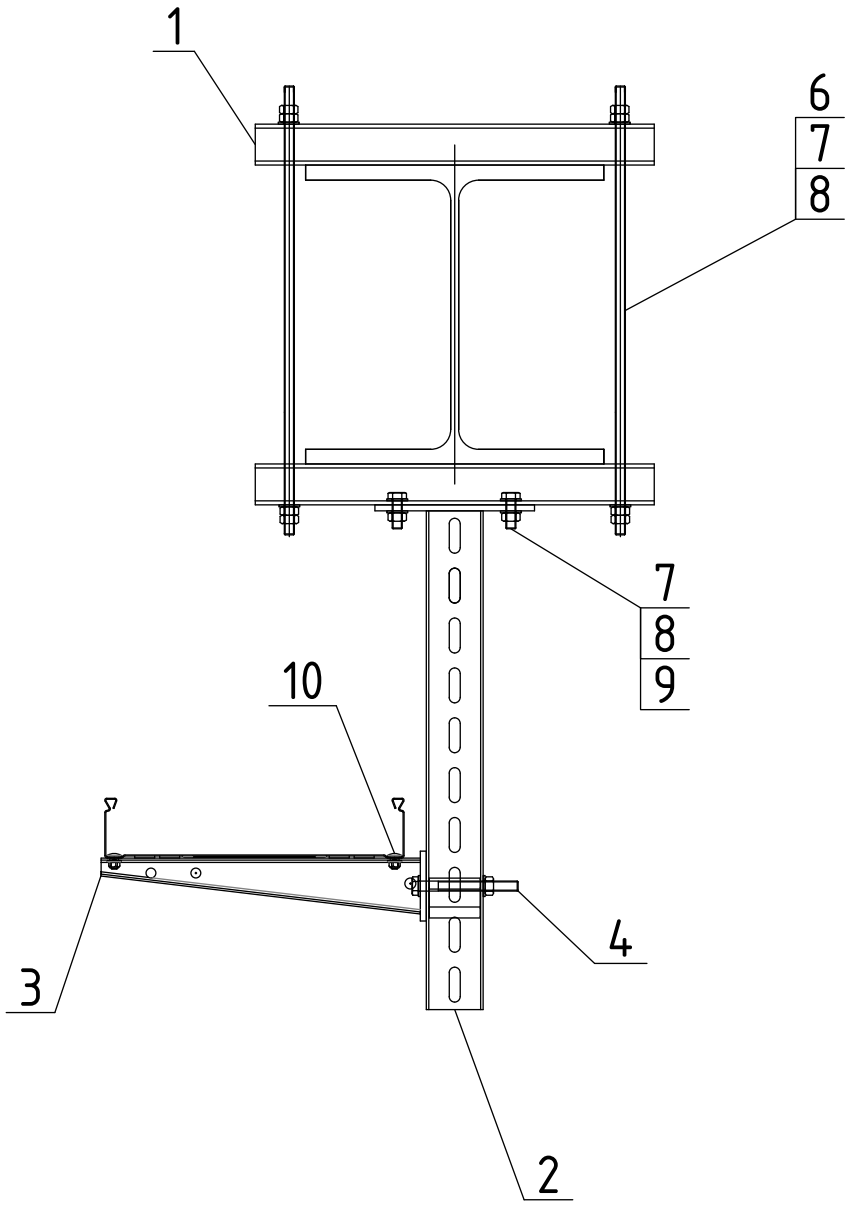

Спецификация узла

Поз.	Обозначение	Наименование	Ед. изм.	Кол.	Примечание
1	КЧА 41	Стойка консоли	шт.	2	2.9
2	КДЮ	Стойка консоли	шт.	1	2.5
3	К2В	Консоль	шт.	1	2.5
4	КЧЮСС 60	Усиливающая вставка	шт.	1	2.5
5	РГ	Перфорированный лоток	шт.	1	2.5
6	ГБ 12	Шпилька	шт.	1	2.11
7	ЮС 12	Подкладная шайба	шт.	8	2.11
8	СЕМ 12	Шестигранная гайка	шт.	10	2.11
9	СЕС 12х30	Болт с шестигранной головкой	шт.	2	2.11
10	КЛР	Комплект крепления	шт.	1	2.11

Первичное применение | Справ. N | Подп. и дата | Инв. N дубл. | Взам. инв. N | Подп. и дата | Инв. N подл.

Изм	К. уч.	Лист	№док.	Подпись	Дата
Разраб.					
Проверил					
Т. контр.					
Рук. гр.					
Утвердил					

АТР.КОРОБОВ.2027-2.5-Л6

Кабеленесущие системы КОРОБОВ
Альбом типовых решений

Кабельные лотки листовые

Масштаб	Лист	Листов
1:5	108	181

Крепление к стальной балке из двутавра

КОРОБОВ

Копировал

Формат А4

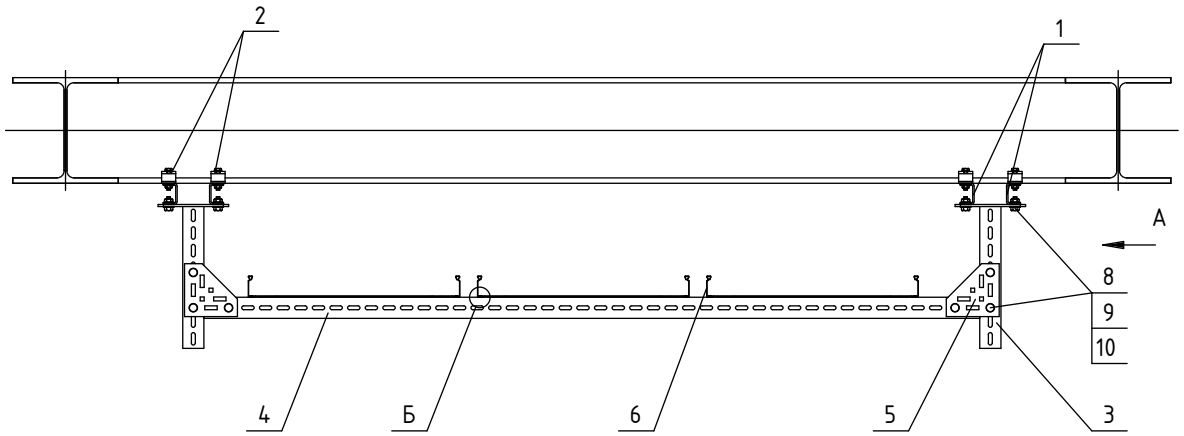

Спецификация узла

Поз.	Обозначение	Наименование	Ед. изм.	Кол.	Примечание
1	КЧЮ	Стойка консоли	шт.	4	2.5
2	СКС-2	Комплект зажимов	шт.	4	2.5
3	КДЮ	Стойка консоли	шт.	2	2.5
4	КЧЮ	Стойка консоли	шт.	1	2.5
5	КВ	Соединитель	шт.	2	2.5
6	РГ 60-40*	Листовой лоток	шт.	-	2.5
7	КЛР	Комплект крепления	шт.	3	2.5
8	СЕС 10х30	Болт с шестигранной головкой	шт.	10	2.11
9	ЮС-У 10	Подкладная шайба (увеличенная)	шт.	20	2.11
10	СЕМ 10	Шестигранная гайка	шт.	10	2.11
11	ЮС-У 6	Подкладная шайба (увеличенная)	шт.	6	2.11

РГ 60-40

Ширина, мм*10 (доступно 100-600 мм)

Высота, мм (доступно 35, 60, 85, 110 мм)

Перфорированный лоток
(доступно Р неперфорированный)

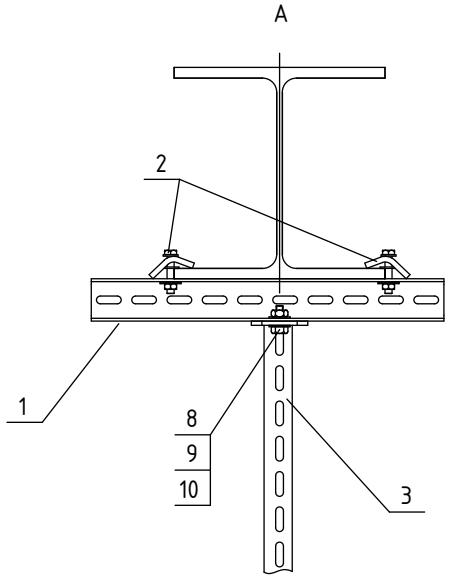

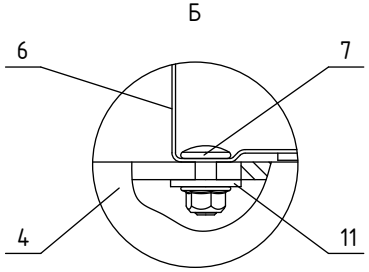

Первичное применение

Справ. N

Подп. и дата

Инв. N дубл.

Взам. инв. N

Подп. и дата

Инв. N подл.

2.5

ЛИСТОВЫЕ ЛОТКИ

						АТР.КОРОБОВ.2027-2.5-Л7	
						Кабеленесущие системы КОРОБОВ Альбом типовых решений	
Изм	К. уч.	Лист	№док.	Подпись	Дата		
Разраб.						Кабельные лотки листовые	Масштаб 1:10 / Лист 109 / Листов 181
Проверил							
Т. контр.						Крепление к стальной балке из двутавра	**КОРОБОВ**
Рук. гр.							
Утвердил							

Копировал

Формат А4

Первичное применение
Справ. N
Подп. и дата
Инв. N дубл.
Взам. инв. N
Подп. и дата
Инв. N подл.

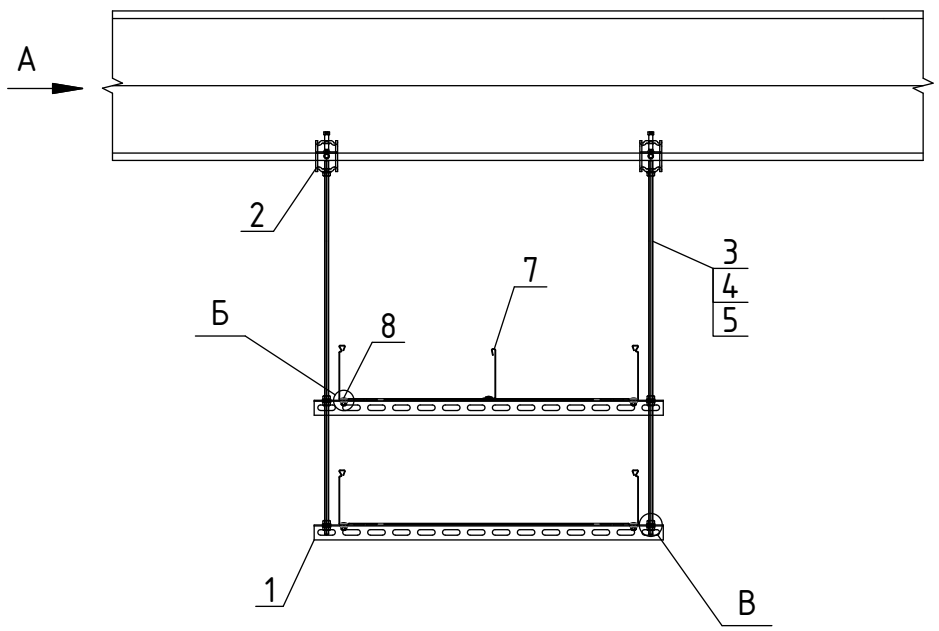

Спецификация узла

Поз.	Обозначение	Наименование	Ед. изм.	Кол.	Примечание
1	КЧЮ	Стойка консоли	шт.	2	2.5
2	СКШ М10	Балочный зажим струбцинного типа	шт.	2	2.11
3	ГБ 10	Шпилька	шт.	2	2.11
4	ЮС 10	Подкладная шайба	шт.	10	2.11
5	СЕМ 10	Шестигранная гайка	шт.	10	2.11
6	Р 85-40*	Листовой лоток	шт.	2	2.5
7	РТР 85	Разделитель	шт.	1	2.5
8	КЛР	Комплект крепления	шт.	2	2.5
9	ЮС-У 6	Подкладная шайба (увеличенная)	шт.	4	2.5

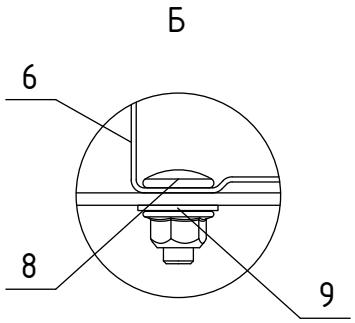

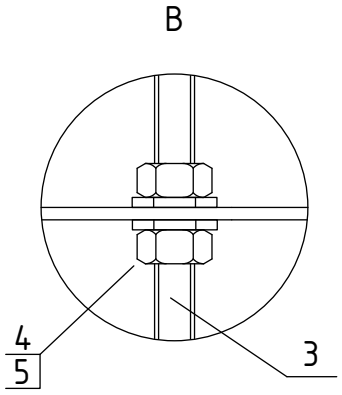

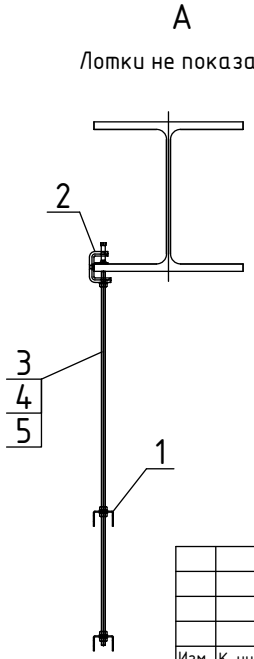

РГ 85-40

Ширина, мм*10 (доступно 100-600 мм)

Высота, мм (доступно 35, 60, 85, 110 мм)

Перфорированный лоток
(доступно Р неперфорированный)

Изм	К. уч.	Лист	№док.	Подпись	Дата	АТР.КОРОБОВ.2027-2.5-Л8			
						Кабеленесущие системы КОРОБОВ Альбом типовых решений			
Разраб.						Кабельные лотки листовые	Масштаб	Лист	Листов
Проверил							1:10	110	181
Т. контр.						Крепление к стальной балке из двутавра	КОРОБОВ		
Рук. гр.									
Утвердил									

Копировал

Формат А4

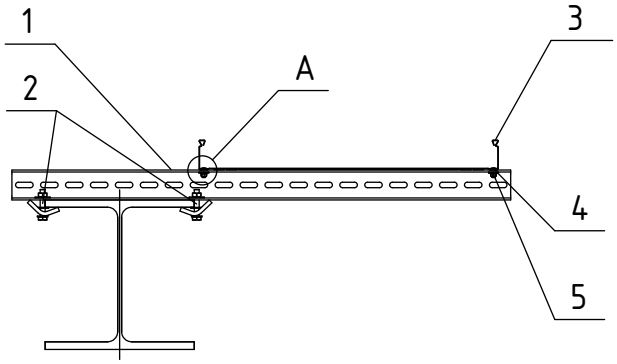

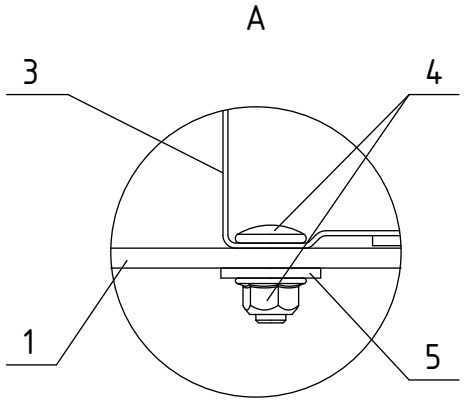

Спецификация узла

Поз.	Обозначение	Наименование	Ед. изм.	Кол.	Примечание
1	КЧЮ	Стойка консоли	шт.	1	2.5
2	СКС-2	Комплект зажимов	шт.	1	2.5
3	Р/РГ	Листовой лоток	шт.	–	2.5
4	КЛР	Комплект крепления	шт.	1	2.5
5	ЮС-У 6	Подкладная шайба (увеличенная)	шт.	2	2.11

							АТР.КОРОБОВ.2027-2.5-Л9
							Кабеленесущие системы КОРОБОВ Альбом типовых решений
Изм	К. уч.	Лист	№док.	Подпись	Дата		
Разраб.						Кабельные лотки листовые	Масштаб 1:10 / Лист 111 / Листов 181
Проверил							
Т. контр.						Крепление к стальной балке из двутавра	**КОРОБОВ**
Рук. гр.							
Утвердил							

Копировал

Формат А4

Первичное применение

Справ. N

Подп. и дата

Инв. N дубл.

Взам. инв. N

Подп. и дата

Инв. N подл.

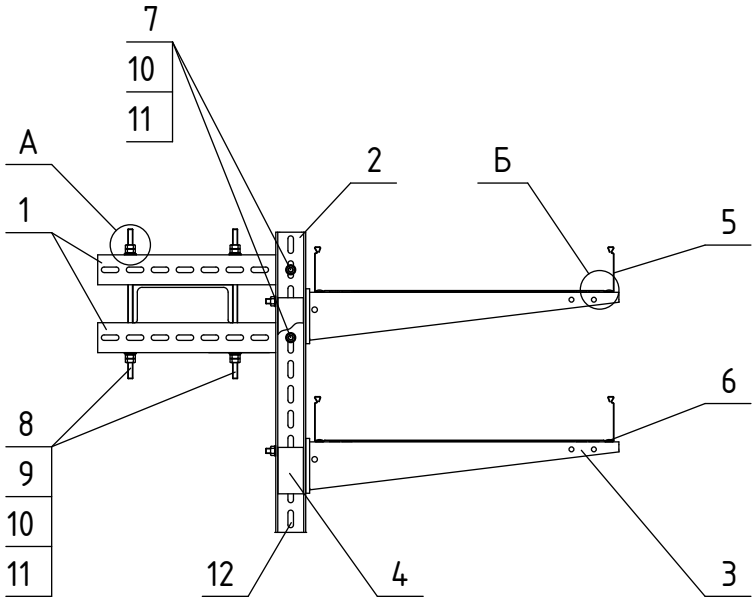

Спецификация узла

Поз.	Обозначение	Наименование	Ед. изм.	Кол.	Примечание
1	КЧЮ	Стойка консоли	шт.	2	2.5
2	КЧЮ	Стойка консоли	шт.	1	2.5
3	К2В	Консоль	шт.	2	2.5
4	КЧЮСС 60	Усиливающая вставка	шт.	2	2.5
5	РГ 60-40*	Листовой лоток	шт.	-	2.5
6	КЛР	Комплект крепления	шт.	2	2.5
7	СЕС 10х30	Болт с шестигранной головкой	шт.	2	2.11
8	ГБ 10	Шпилька	шт.	2	2.11
9	ФС 10	Стопорная шайба с зубцами	шт.	4	2.11
10	ЮС 10	Подкладная шайба	шт.	8	2.11
11	СЕМ 10	Шестигранная гайка	шт.	10	2.11

РГ 60-40

- Ширина, мм*10 (доступно 100-600 мм)
- Высота, мм (доступно 35, 60, 85, 110 мм)
- Перфорированный лоток (доступно Р неперфорированный)

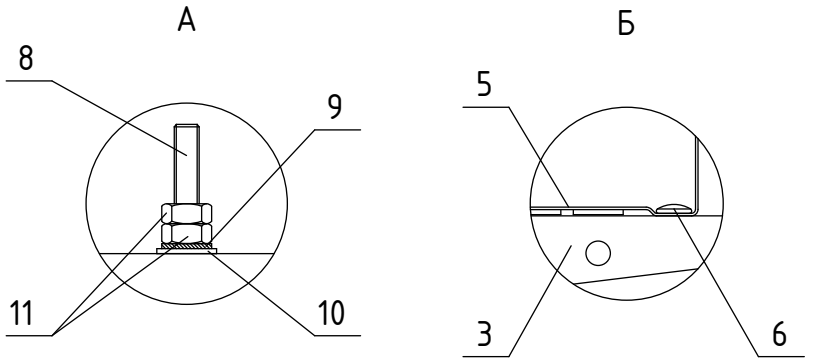

Сборка 2.5.1
Model Studio CS
"Кабельное хозяйство"

						АТР.КОРОБОВ.2027-2.5-Л10	
						Кабеленесущие системы КОРОБОВ Альбом типовых решений	
Изм	К. уч.	Лист	№док.	Подпись	Дата		
Разраб.						Кабельные лотки листовые	Масштаб 1:10 / Лист 112 / Листов 181
Проверил							
Т. контр.						Крепление к стальной балке	КОРОБОВ
Рук. гр.							
Утвердил							

Копировал

Формат А4

Первичное применение | Справ. N | Подп. и дата | Инв. N дубл. | Взам. инв. N | Подп. и дата | Инв. N подл.

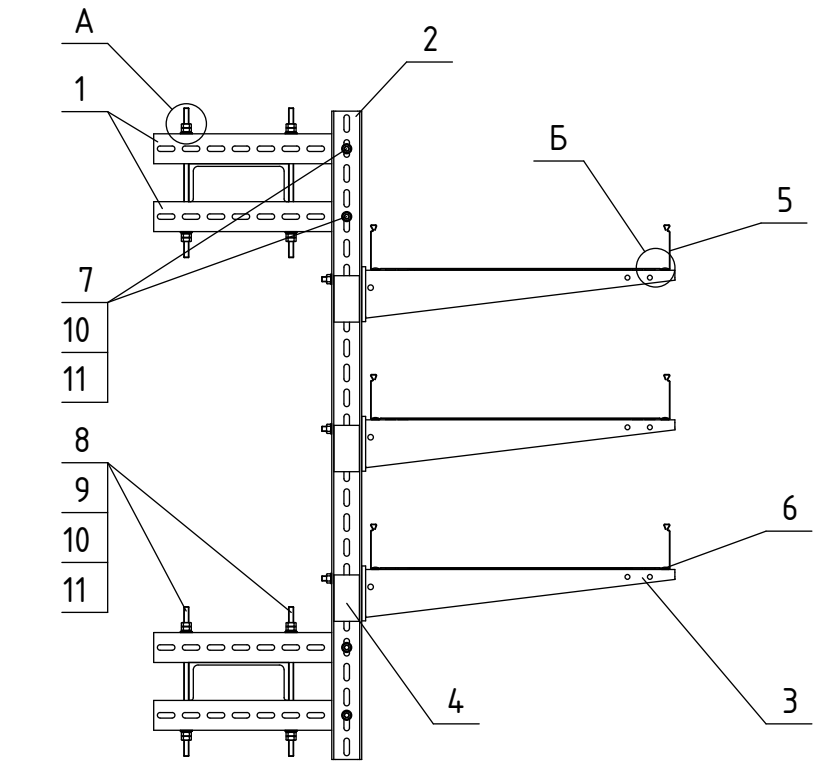

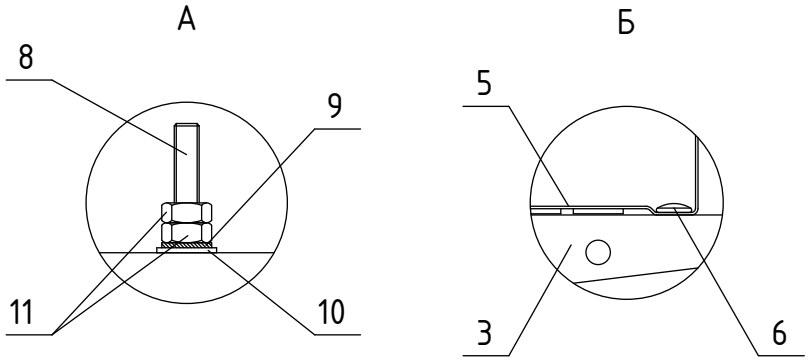

Спецификация узла

Поз.	Обозначение	Наименование	Ед. изм.	Кол.	Примечание
1	КЧЮ	Стойка консоли	шт.	4	2.5
2	КЧЮ	Стойка консоли	шт.	1	2.5
3	К2В	Консоль	шт.	3	2.5
4	КЧЮСС 60	Усиливающая вставка	шт.	3	2.5
5	РГ 60-40*	Листовой лоток	шт.	-	2.5
6	КЛР	Комплект крепления	шт.	3	2.5
7	СЕС 10х30	Болт с шестигранной головкой	шт.	4	2.11
8	ГБ 10	Шпилька	шт.	4	2.11
9	ФС 10	Стопорная шайба с зубцами	шт.	8	2.11
10	ЮС 10	Подкладная шайба	шт.	16	2.11
11	СЕМ 10	Шестигранная гайка	шт.	20	2.11

РГ 60-40

- Ширина, мм*10 (доступно 100-600 мм)
- Высота, мм (доступно 35, 60, 85, 110 мм)
- Перфорированный лоток (доступно Р неперфорированный)

Сборка 2.5.2

Model Studio CS

"Кабельное хозяйство"

АТР.КОРОБОВ.2027-2.5-Л11

Кабеленесущие системы КОРОБОВ
Альбом типовых решений

Изм	К. уч.	Лист	№док.	Подпись	Дата
Разраб.					
Проверил					
Т. контр.					
Рук. гр.					
Утвердил					

Кабельные лотки листовые

Масштаб	Лист	Листов
1:10	113	181

Крепление к стальной балке

КОРОБОВ

Копировал

Формат А4

Первичное применение | Справ. N | Подп. и дата | Инв. N дубл. | Взам. инв. N | Подп. и дата | Инв. N подл.

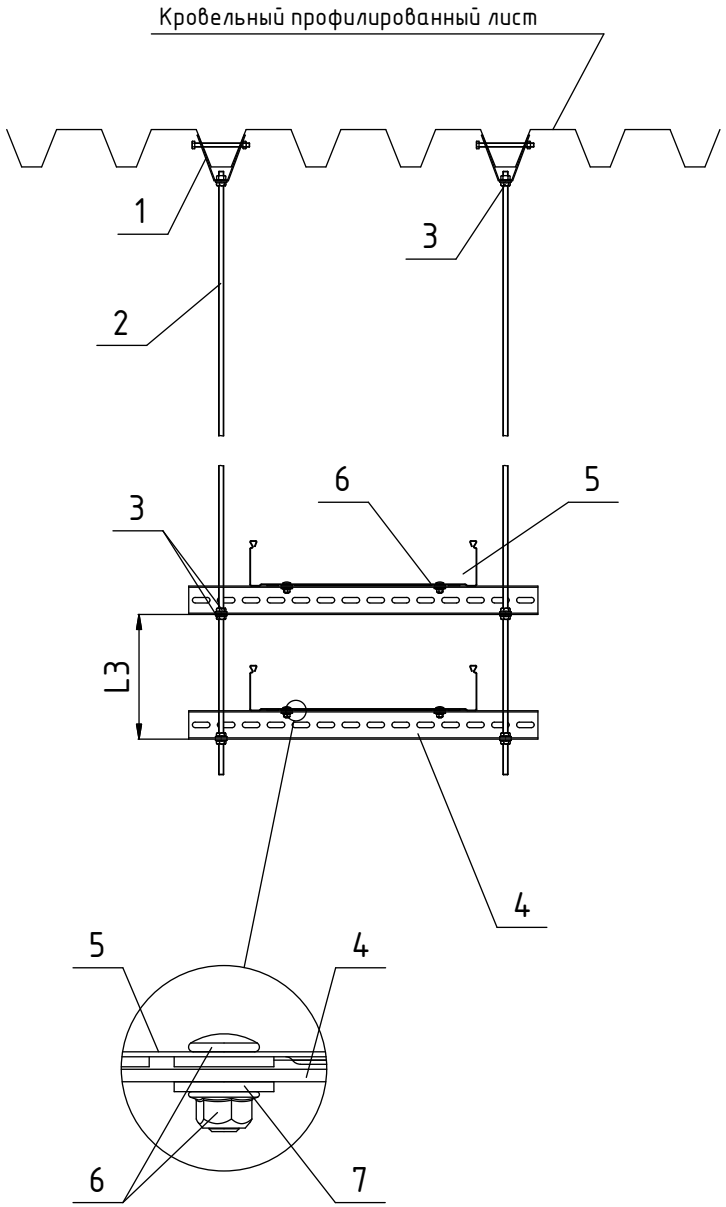

Спецификация узла

Поз.	Обозначение	Наименование	Ед. изм.	Кол.	Примечание
1	КП-10	Кронштейн профнастила	шт.	2	2.11
2	ГБ 10	Шпилька	шт.	2	2.11
3	СЕМС 10	Шестигранная гайка с самостопорением	шт.	10	2.11
4	КЧЮ 60	Стойка-профиль	шт.	2	2.5
5	РГ 60-30*	Листовой лоток	шт.	-	2.5
6	КЛР	Комплект крепления	шт.	2	2.5
7	ЮС-У 6	Подкладная шайба (увеличенная)	шт.	4	2.11

РГ 60-30

- Ширина, мм*10 (доступно 100-600 мм)
- Высота, мм (доступно 35, 60, 85, 110 мм)
- Перфорированный лоток (доступно Р неперфорированный)

						АТР.КОРОБОВ.2027-2.5-Л12
						Кабеленесущие системы КОРОБОВ Альбом типовых решений
Изм	К. уч.	Лист	№док.	Подпись	Дата	
Разраб.						Кабельные лотки листовые
Проверил						
Т. контр.						Крепление к профилированному перекрытию
Рук. гр.						
Утвердил						

Масштаб	Лист	Листов
1:10	114	181

КОРОБОВ

Копировал

Формат А4

Первичное применение | Справ. N | Подл. и дата | Инв. N дубл. | Взам. инв. N | Подл. и дата | Инв. N подл.

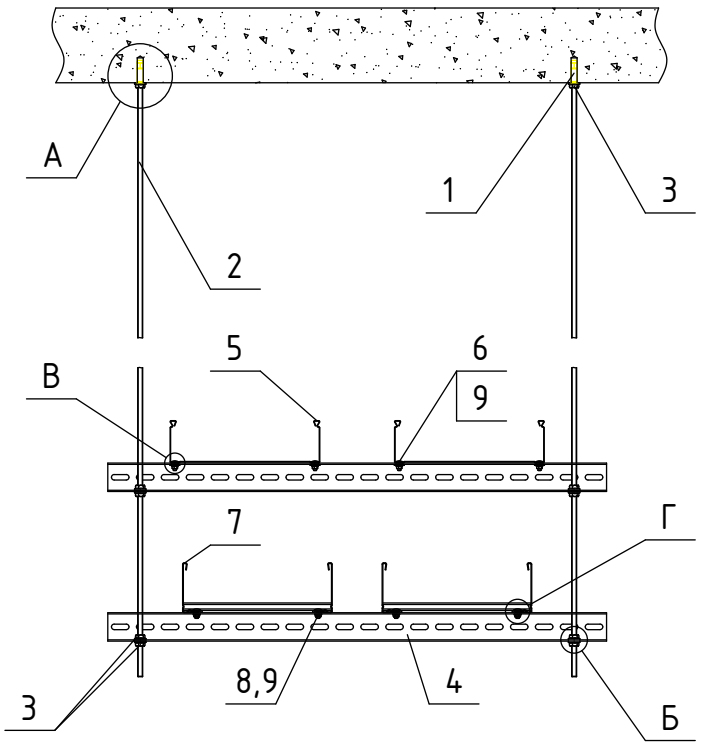

Спецификация узла

Поз.	Обозначение	Наименование	Ед. изм.	Кол.	Примечание
1	САЗ 10	Забивной анкер	шт.	2	2.11
2	ГБ 10	Шпилька	шт.	2	2.11
3	СЕМС 10	Шестигранная гайка с самостопорением	шт.	10	2.11
4	КЧЮ	Стойка консоли	шт.	2	2.5
5	Р/РГ	Листовой лоток	шт.	–	2.5
6	КЛР	Комплект крепления	шт.	2	2.5
7	ЛГГ	Лестничный лоток	шт.	–	2.4
8	КЛЮ	Комплект крепления	шт.	2	2.4
9	ЮС-У 6	Подкладная шайба (увеличенная)	шт.	8	2.11

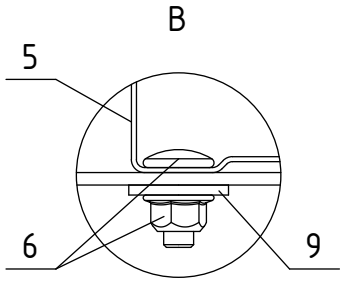

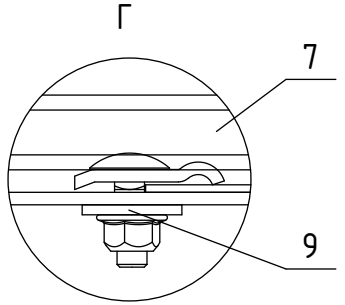

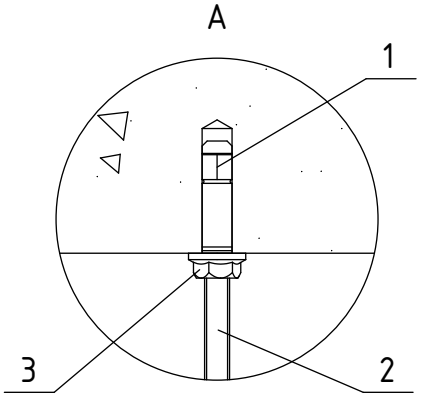

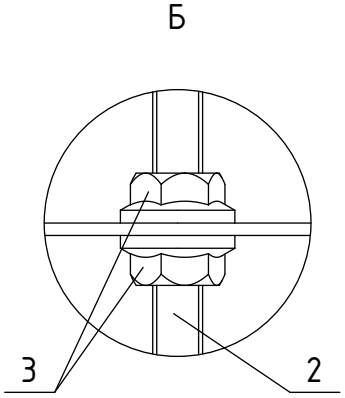

Изм	К. уч.	Лист	№док.	Подпись	Дата	АТР.КОРОБОВ.2027-2.5-Л13			
						Кабеленесущие системы КОРОБОВ Альбом типовых решений			
Разраб.						Кабельные лотки листовые	Масштаб	Лист	Листов
Проверил							1:5	115	181
Т. контр.						Крепление к перкрытию	КОРОБОВ		
Рук. гр.									
Утвердил									

Копировал

Формат А4

Первичное применение | Справ. N | Подп. и дата | Инв. N дубл. | Взам. инв. N | Подп. и дата | Инв. N подл.

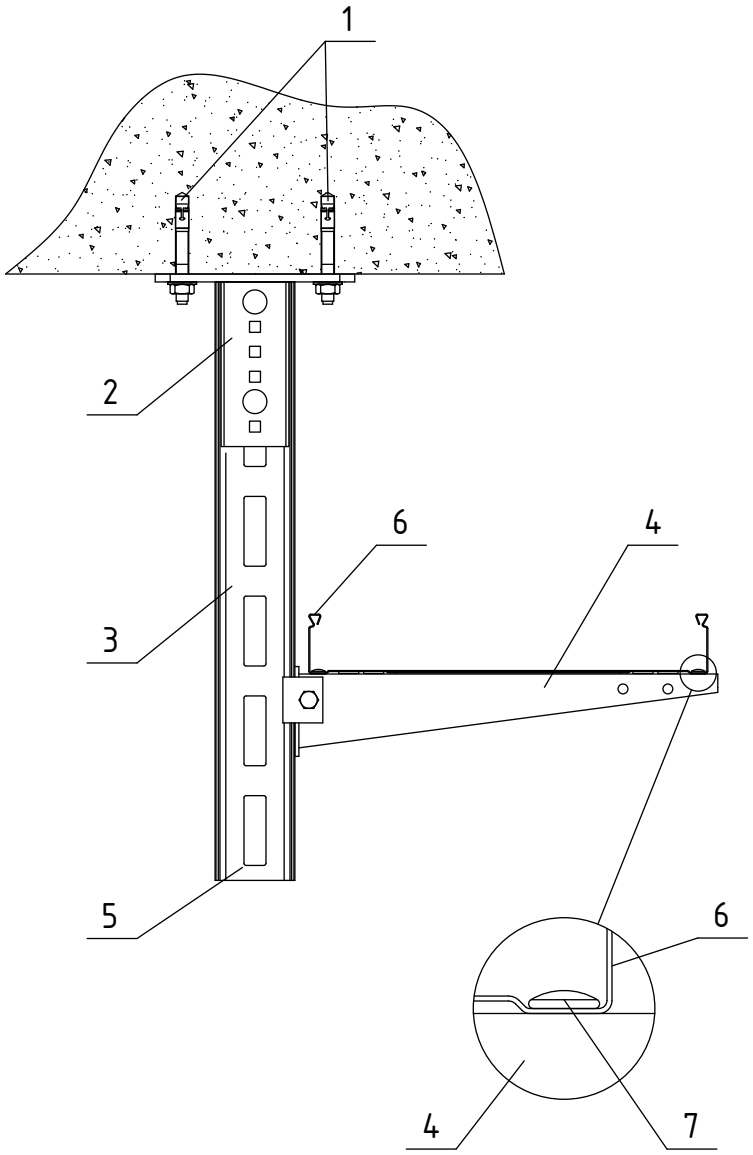

Спецификация узла

Поз.	Обозначение	Наименование	Ед. изм.	Кол.	Примечание
1	СД 12	Распорный дюбель	шт.	2	2.11
2	БГИ	Крепление к потолку	шт.	1	2.4
3	КЧИ	Стойка консоли	шт.	1	2.4
4	КТС	Консоль	шт.	1	2.4
6	Р/РГ	Листовой лоток	шт.	–	2.5
7	КЛР	Комплект крепления	шт.	1	2.5

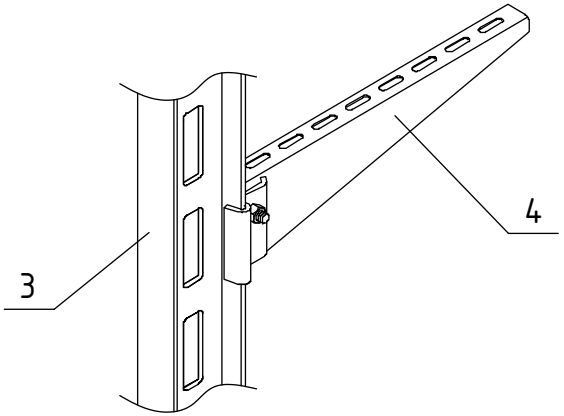

Изм	К. уч.	Лист	№док.	Подпись	Дата	АТР.КОРОБОВ.2027-2.5-Л14			
						Кабеленесущие системы КОРОБОВ Альбом типовых решений			
Разраб.						Кабельные лотки листовые	Масштаб	Лист	Листов
Проверил							1:5	116	181
Т. контр.						Крепление к перкрытию	КОРОБОВ		
Рук. гр.									
Утвердил									

Копировал

Формат А4

Первичное применение | Справ. N | Подп. и дата | Инв. N дубл. | Взам. инв. N | Подп. и дата | Инв. N подл.

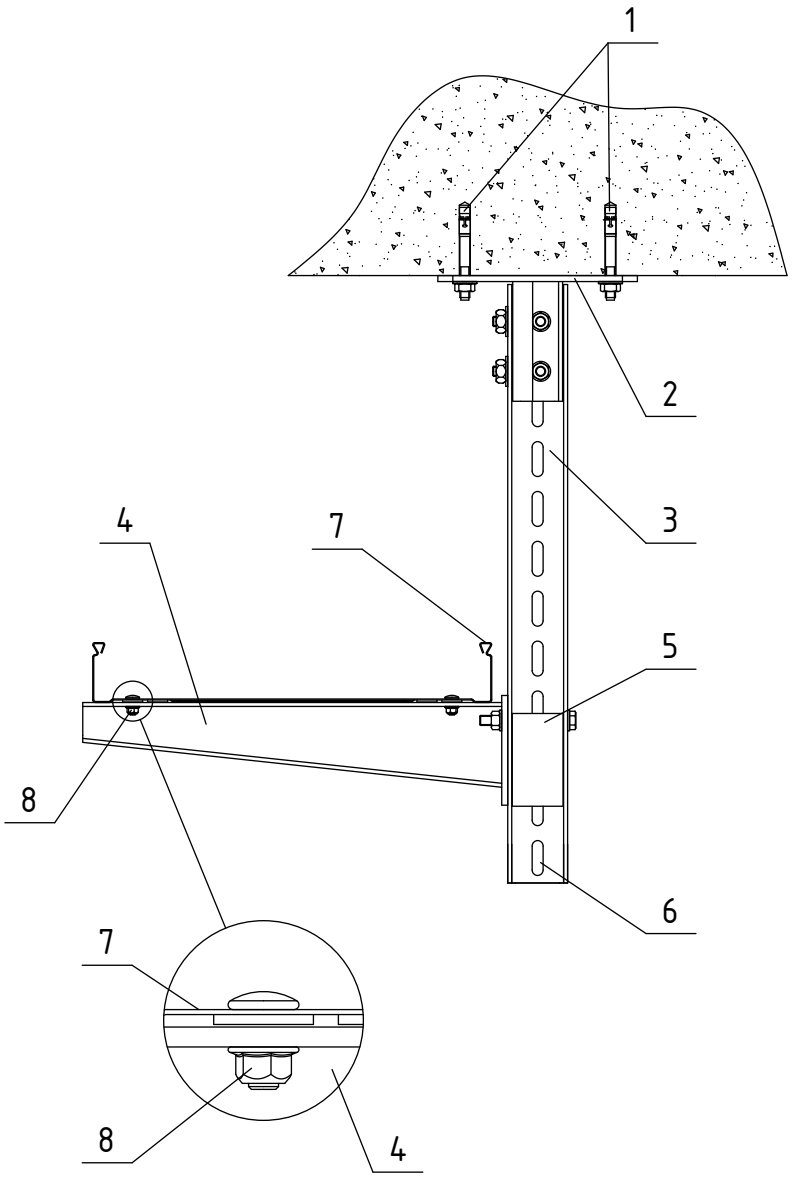

Спецификация узла

Поз.	Обозначение	Наименование	Ед. изм.	Кол.	Примечание
1	СД 12	Распорный дюбель	шт.	2	2.11
2	БГЮ	Крепление к потолку	шт.	1	2.5
3	КЧЮ	Стойка консоли	шт.	1	2.5
4	К2В	Консоль	шт.	1	2.5
5	КЧЮСС 60	Усиливающая вставка	шт.	1	2.5
7	Р/РГ	Листовой лоток	шт.	–	2.5
8	КЛР	Комплект крепления	шт.	1	2.5

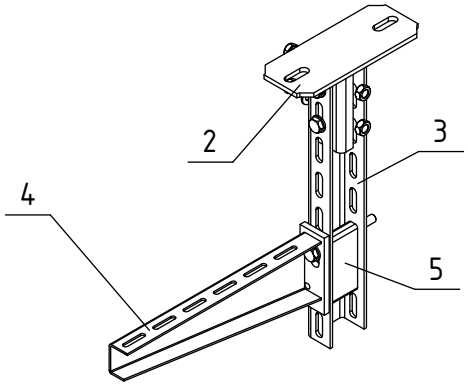

Kx Сборка 2.5.4
Model Studio CS
"Кабельное хозяйство"

						АТР.КОРОБОВ.2027-2.5-Л15	
						Кабеленесущие системы КОРОБОВ Альбом типовых решений	
Изм	К. уч.	Лист	№док.	Подпись	Дата		
Разраб.						Кабельные лотки листовые	Масштаб 1:5 / Лист 117 / Листов 181
Проверил							
Т. контр.						Крепление к перкрытию	**КОРОБОВ**
Рук. гр.							
Утвердил							

Копировал Формат А4

Первичное применение | Справ. N | Подп. и дата | Инв. N дубл. | Взам. инв. N | Подп. и дата | Инв. N подл.

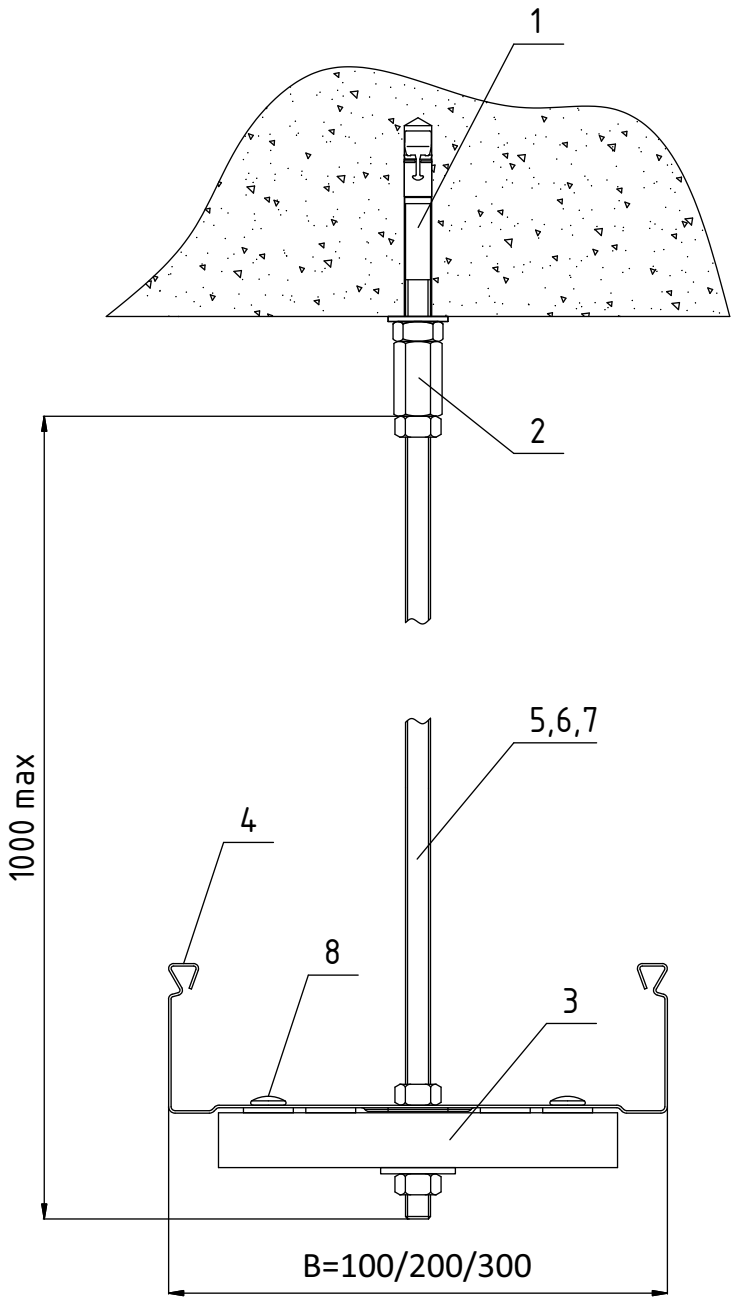

Спецификация узла

Поз.	Обозначение	Наименование	Ед. изм.	Кол.	Примечание
1	СД 12	Распорный дюбель	шт.	1	2.11
2	ВМ М12	Соединительная муфта	шт.	1	2.11
3	КЧА41	Стойка-профиль	шт.	1	2.9
4	Р/РГ	Листовой лоток	шт.	-	2.5
5	ГБ 12	Шпилька	шт.	1	2.11
6	ЮС 12	Шайба подкладная увеличенная	шт.	1	2.11
7	СЕМ 12	Гайка шестигранная	шт.	3	2.11
8	КЛР-41	Комплект креплений	шт.	1	2.5

Первичное применение | Справ. N | Подп. и дата | Инв. N дубл. | Взам. инв. N | Подп. и дата | Инв. N подл.

						АТР.КОРОБОВ.2027-2.5-Л16
						Кабеленесущие системы КОРОБОВ Альбом типовых решений
Изм	К. уч.	Лист	№док.	Подпись	Дата	
Разраб.						Кабельные лотки листовые
Проверил						Масштаб 1:2 / Лист 118 / Листов 181
Т. контр.						Крепление к перкрытию
Рук. гр.						**КОРОБОВ**
Утвердил						

Копировал Формат А4

Крепление лотка непосредственно к поверхности

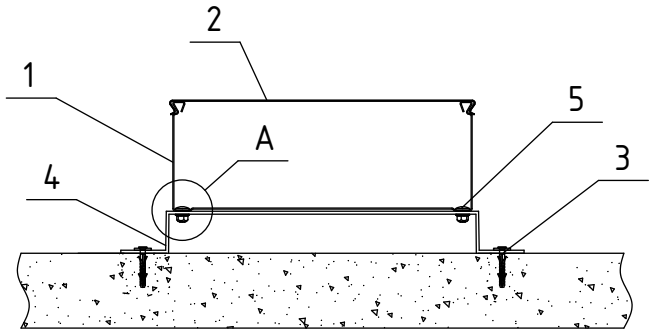

A (1:1)

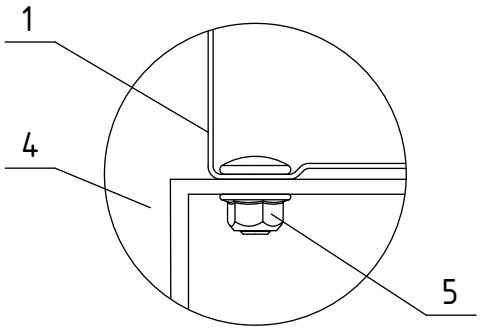

Спецификация узла

Поз.	Обозначение	Наименование	Ед. изм.	Кол.	Примечание
1	Р 85-20*	Листовой лоток	шт.	-	2.5
2	РД 20	Крышка лотка	шт.	-	2.5
3	СД 6	Дюбель распорный	шт.	2	2.11
4	РДД 200	Держатель донный	шт.	1	2.4
5	КЛР	Комплект крепления	шт.	1	2.4

Р 85-20

- Ширина, мм*10 (доступно 100-600 мм)
- Высота, мм (доступно 35, 60, 85, 110 мм)
- Неперфорированный лоток (доступно РГ перфорированный)

						АТР.КОРОБОВ.2027-2.5-Л17
						Кабеленесущие системы КОРОБОВ Альбом типовых решений
Изм	К. уч.	Лист	№док.	Подпись	Дата	
Разраб.						Кабельные лотки листовые
Проверил						Масштаб 1:5 / Лист 119 / Листов 181
Т. контр.						Крепление к поверхности
Рук. гр.						**КОРОБОВ**
Утвердил						

Копировал Формат А4

Первичное применение | Справ. N | Подп. и дата | Инв. N дубл. | Взам. инв. N | Подп. и дата | Инв. N подл.

Первичное применение

Справ. N

Подп. и дата

Инв. N дубл.

Взам. инв. N

Подп. и дата

Инв. N подл.

Крепление лотка непосредственно к поверхности

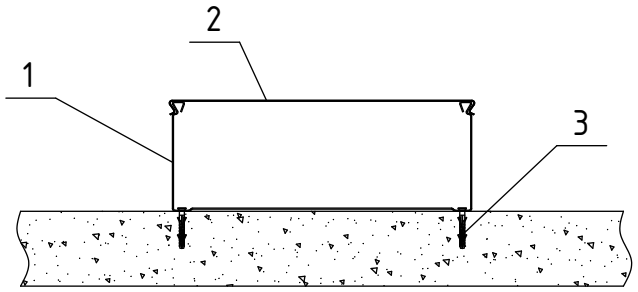

Спецификация узла

Поз.	Обозначение	Наименование	Ед. изм.	Кол.	Примечание
1	Р 85-20*	Листовой лоток	шт.	-	2.5
2	РД 20	Крышка лотка	шт.	-	2.5
3	СД 6	Дюбель распорный	шт.	2	2.11

Р 85-20

- Ширина, мм*10 (доступно 100-600 мм)
- Высота, мм (доступно 35, 60, 85, 110 мм)
- Неперфорированный лоток (доступно РГ перфорированный)

Изм	К. уч.	Лист	№док.	Подпись	Дата	АТР.КОРОБОВ.2027-2.5-Л18		
						Кабеленесущие системы КОРОБОВ Альбом типовых решений		
Разраб.						Кабельные лотки листовые	Масштаб	Лист	Листов
Проверил							1:5	120	181
Т. контр.						Крепление к поверхности	КОРОБОВ		
Рук. гр.									
Утвердил									

Копировал

Формат А4

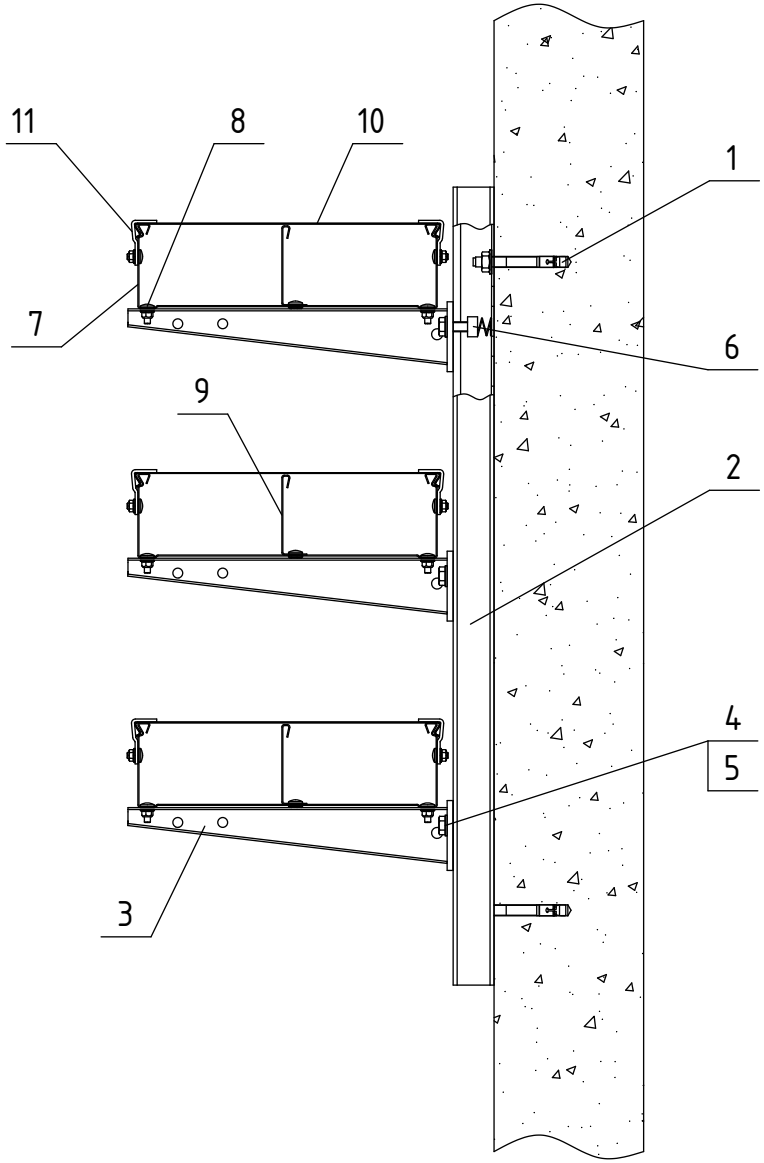

Спецификация узла

Поз.	Обозначение	Наименование	Ед. изм.	Кол.	Примечание
1	СД 12	Распорный дюбель	шт.	2	2.11
2	КЧА 41	Стойка консоли	шт.	1	2.9
3	К2В	Консоль	шт.	3	2.5
4	СЕС 10х30	Болт с шестигранной головкой	шт.	3	2.11
5	ЮС-У 10	Подкладная шайба (увеличенная)	шт.	3	2.11
6	АМФ 22 М10	Анкерная гайка с пружиной	шт.	3	2.11
7	Р/РГ	Листовой лоток	шт.	-	2.5
8	КЛР	Комплект крепления	шт.	3	2.5
9	РТР	Разделитель	шт.	-	2.5
10	РД	Крышка лотка	шт.	-	2.5
11	РД-С2	Антиветровой уголок	шт.	-	2.5

Kx

Сборка 2.5.5

Model Studio CS

"Кабельное хозяйство"

						АТР.КОРОБОВ.2027-2.5-Л19	
						Кабеленесущие системы КОРОБОВ Альбом типовых решений	
Изм	К. уч.	Лист	№док.	Подпись	Дата		
Разраб.						Кабельные лотки листовые	Масштаб 1:5 / Лист 121 / Листов 181
Проверил							
Т. контр.						Крепление к бетонной стене	КОРОБОВ
Рук. гр.							
Утвердил							

Копировал

Формат А4

Первичное применение

Справ. N

Подп. и дата

Инв. N дубл.

Взам. инв. N

Подп. и дата

Инв. N подл.

Первичное применение

Справ. N

Подп. и дата

Инв. N дубл.

Взам. инв. N

Подп. и дата

Инв. N подл.

Спецификация узла

Поз.	Обозначение	Наименование	Ед. изм.	Кол.	Примечание
1	К2В	Настенная консоль	шт.	1	2.5
2	СД 10	Распорный дюбель	шт.	1	2.11
3	Р/РГ	Листовой лоток	шт.	–	2.5
4	КЛР	Комплект крепления	шт.	1	2.5
5	ЮС 1	Шайба	шт.	1	2.11

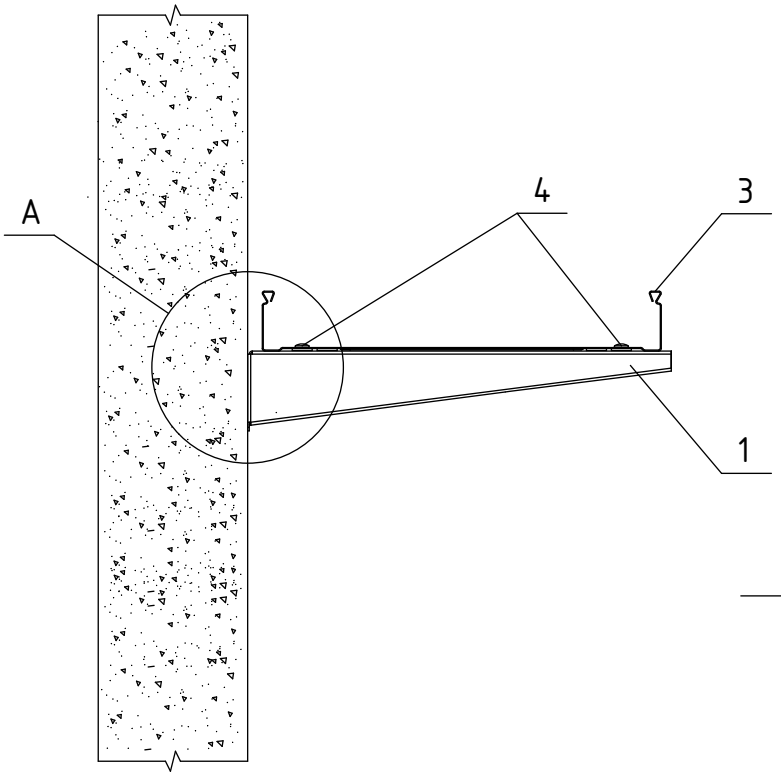

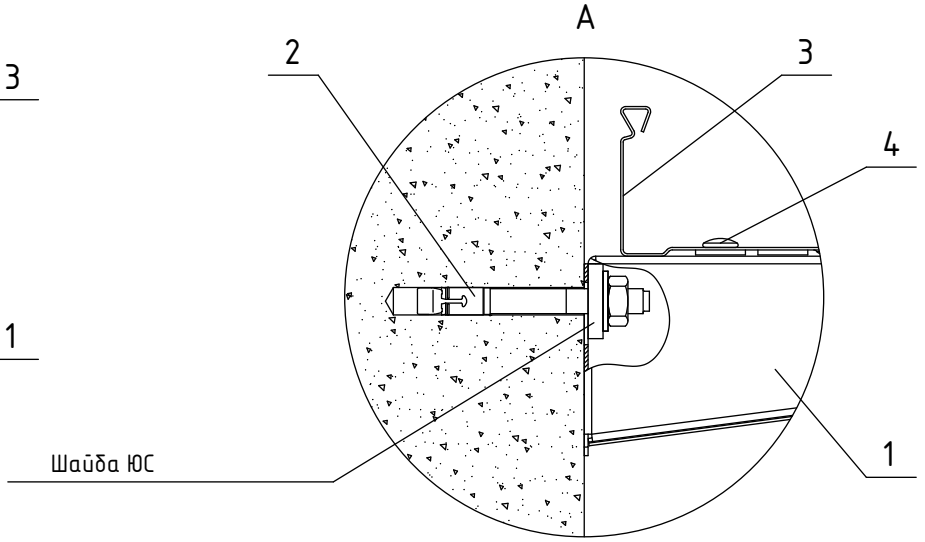

Изм	К. уч.	Лист	№док.	Подпись	Дата
Разраб.					
Проверил					
Т. контр.					
Рук. гр.					
Утвердил					

АТР.КОРОБОВ.2027-2.5-Л20

Кабеленесущие системы КОРОБОВ
Альбом типовых решений

Кабельные лотки листовые

Масштаб	Лист	Листов
1:5	122	181

Крепление к бетонной стене

КОРОБОВ

Копировал

Формат А4

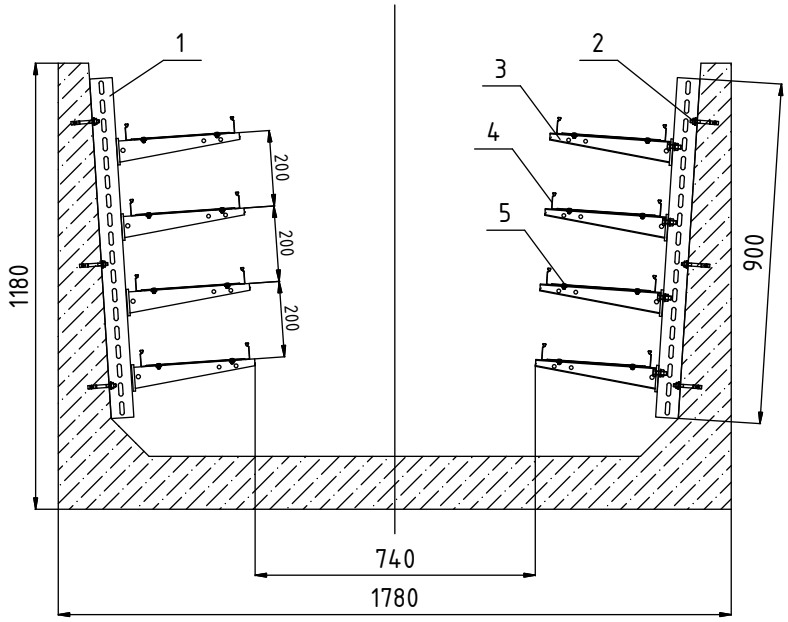

Спецификация узла

Поз.	Обозначение	Наименование	Ед. изм.	Кол.	Примечание
1	КЧЮ 60-09	Стойка-профиль	шт.	2	2.5
2	СД 10	Распорный дюбель	шт.	6	2.11
3	К2В 030	Консоль	шт.	8	2.5
4	РГ 35-30*	Лоток	шт.	8	2.5
5	КЛР	Комплект креплений лотка	шт.	8	2.5

РГ 35-30

- Ширина, мм*10 (доступно 100-600 мм)
- Высота, мм (доступно 35, 60, 85, 110 мм)
- Перфорированный лоток (доступно Р неперфорированный)

Первичное применение | Справ. N | Подп. и дата | Инв. N дубл. | Взам. инв. N | Подп. и дата | Инв. N подл.

						АТР.КОРОБОВ.2027-2.5-Л21
						Кабеленесущие системы КОРОБОВ Альбом типовых решений
Изм	К. уч.	Лист	№док.	Подпись	Дата	
Разраб.						Кабельные лотки листовые
Проверил						
Т. контр.						Крепление к бетонным лоткам
Рук. гр.						
Утвердил						

Масштаб	Лист	Листов
1:20	123	181

КОРОБОВ

Копировал

Формат А4

Первичное применение | Справ. N | Подп. и дата | Инв. N дубл. | Взам. инв. N | Подп. и дата | Инв. N подл.

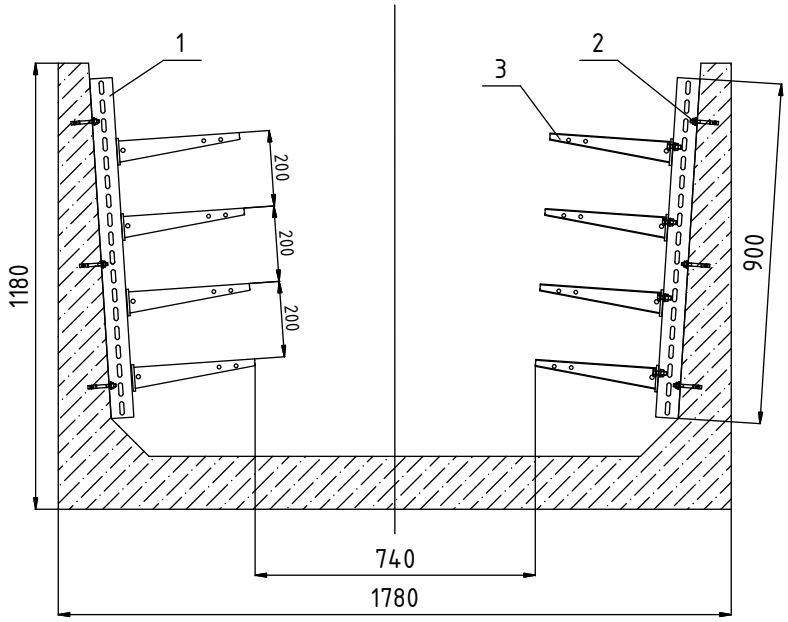

Спецификация узла

Поз.	Обозначение	Наименование	Ед. изм.	Кол.	Примечание
1	КЧЮ 60-09	Стойка-профиль	шт.	2	2.5
2	СД 10	Распорный дюбель	шт.	6	2.11
3	К2В 030	Консоль	шт.	8	2.5

Изм	К. уч.	Лист	№док.	Подпись	Дата	АТР.КОРОБОВ.2027-2.5-Л22			
						Кабеленесущие системы КОРОБОВ Альбом типовых решений			
Разраб.						Кабельные лотки листовые	Масштаб	Лист	Листов
Проверил							1:20	124	181
Т. контр.						Крепление к бетонным лоткам	КОРОБОВ		
Рук. гр.									
Утвердил									

Копировал

Формат А4

ВИД СВЕРХУ

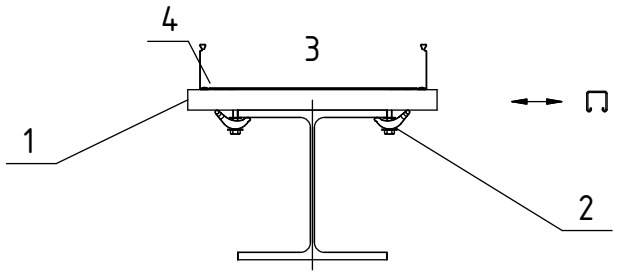

Спецификация узла

Поз.	Обозначение	Наименование	Ед. изм.	Кол.	Примечание
1	КЧА	Стойка консоли	шт.	3	2.9
2	СКС-2	Комплект зажимов	шт.	1	2.5
3	РГ 60-30*	Листовой лоток	шт.	-	2.1
4	КЛР-41	Комплект крепления лотка	шт.	1	2.1

РГ 60-30

- Ширина, мм*10 (доступно 100-600 мм)
- Высота, мм (доступно 35, 60, 85, 110 мм)
- Перфорированный лоток (доступно Р неперфорированный)

						АТР.КОРОБОВ.2027-2.5-Л23
						Кабеленесущие системы КОРОБОВ Альбом типовых решений
Изм	К. уч.	Лист	№док.	Подпись	Дата	
Разраб.						Кабельные лотки листовые
Проверил						Масштаб 1:10 / Лист 125 / Листов 181
Т. контр.						Крепление к стальной колонне из двутавра
Рук. гр.						**КОРОБОВ**
Утвердил						

Копировал Формат А4

Первичное применение | Справ. N | Подп. и дата | Инв. N дубл. | Взам. инв. N | Подп. и дата | Инв. N подл.

ВИД СВЕРХУ

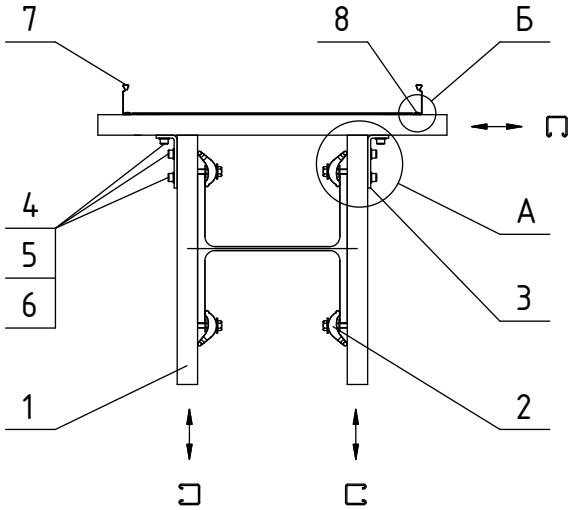

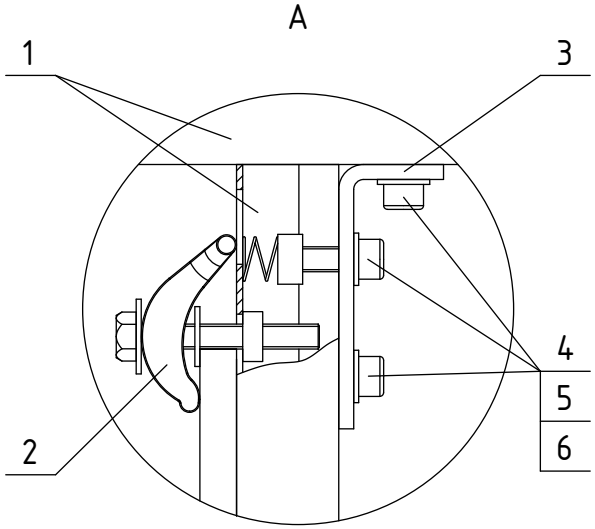

Спецификация узла

Поз.	Обозначение	Наименование	Ед. изм.	Кол.	Примечание
1	КЧА	Стойка консоли	шт.	3	2.9
2	СКС-2	Комплект зажимов	шт.	2	2.9
3	АВЛ2В 1-2	Соединитель для С-профиля, угловой	шт.	2	2.9
4	ИК 12	Болт с внутренней шестигранной головкой	шт.	6	2.11
5	ЮС 12	Подкладная шайба	шт.	6	2.11
6	АМФ 22 М12	Анкерная гайка с пружиной	шт.	6	2.11
7	Р/РГ	Листовой лоток	шт.	-	2.5
8	КЛР-41	Комплект крепления	шт.	1	2.5

Изм	К. уч.	Лист	№док.	Подпись	Дата	АТР.КОРОБОВ.2027-2.5-Л24			
						Кабеленесущие системы КОРОБОВ Альбом типовых решений			
Разраб.						Кабельные лотки листовые	Масштаб	Лист	Листов
Проверил							1:10	126	181
Т. контр.						Крепление к стальной колонне из двутавра	КОРОБОВ		
Рук. гр.									
Утвердил									

Копировал

Формат А4

Первичное применение | Справ. N | Подп. и дата | Инв. N дубл. | Взам. инв. N | Подп. и дата | Инв. N подл.

ВИД СВЕРХУ

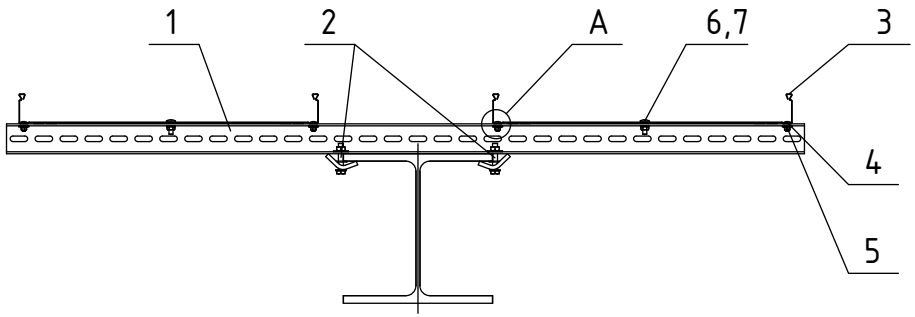

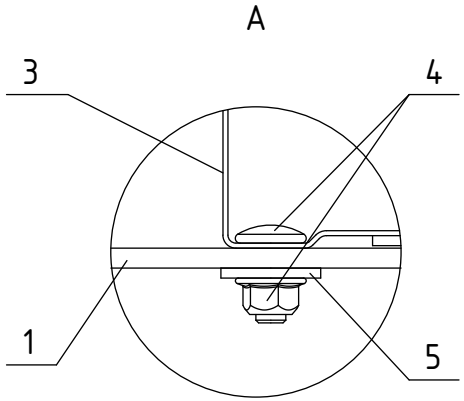

Спецификация узла

Поз.	Обозначение	Наименование	Ед. изм.	Кол.	Примечание
1	КЧЮ	Стойка консоли	шт.	1	2.5
2	СКС-2	Комплект зажимов	шт.	1	2.5
3	Р/РГ	Листовой лоток	шт.	-	2.5
4	КЛР	Комплект крепления	шт.	2	2.5
5	ЮС-У 6	Подкладная шайба (увеличенная)	шт.	4	2.11
6	КЛР	Комплект крепления	шт.	1	2.5
7	ЮС-У 6	Подкладная шайба (увеличенная)	шт.	2	2.11

							АТР.КОРОБОВ.2027-2.5-Л25
							Кабеленесущие системы КОРОБОВ Альбом типовых решений
Изм	К. уч.	Лист	№док.	Подпись	Дата		
Разраб.						Кабельные лотки листовые	Масштаб 1:10 / Лист 127 / Листов 181
Проверил							
Т. контр.						Крепление к стальной колонне из двутавра	**КОРОБОВ**
Рук. гр.							
Утвердил							

Копировал

Формат А4

Первичное применение | Справ. N | Подп. и дата | Инв. N дубл. | Взам. инв. N | Подп. и дата | Инв. N подл.

ВИД СВЕРХУ

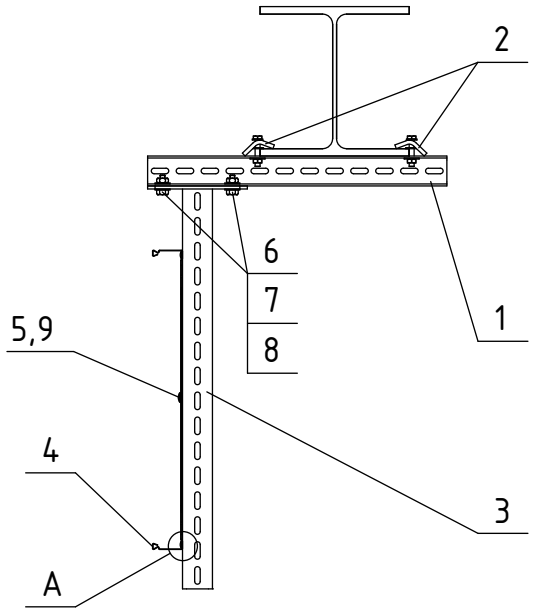

A

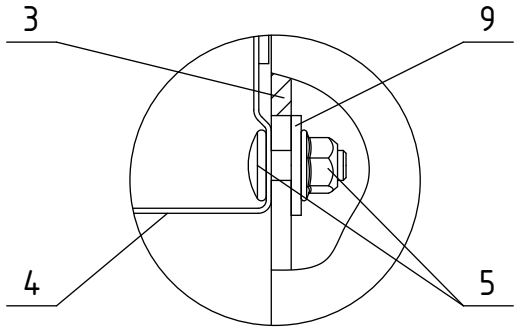

Спецификация узла

Поз.	Обозначение	Наименование	Ед. изм.	Кол.	Примечание
1	КЧЮ	Стойка консоли	шт.	2	2.5
2	СКС-2	Комплект зажимов	шт.	1	2.5
3	КДЮ	Стойка консоли	шт.	1	2.5
4	Р/РГ	Листовой лоток	шт.	–	2.5
5	КЛР	Комплект крепления	шт.	2	2.5
6	СЕС 10х30	Болт с шестигранной головкой	шт.	2	2.11
7	ЮС-У 10	Подкладная шайба (увеличенная)	шт.	4	2.11
8	СЕМ 10	Шестигранная гайка	шт.	2	2.11
9	ЮС-У 6	Подкладная шайба (увеличенная)	шт.	3	2.11

							АТР.КОРОБОВ.2027-2.5-Л26
							Кабеленесущие системы КОРОБОВ Альбом типовых решений
Изм	К. уч.	Лист	№док.	Подпись	Дата		
Разраб.						Кабельные лотки листовые	Масштаб 1:10 / Лист 128 / Листов 181
Проверил							
Т. контр.						Крепление к стальной колонне из двутавра	**КОРОБОВ**
Рук. гр.							
Утвердил							

Копировал

Формат А4

Первичное применение | Справ. N | Подп. и дата | Инв. N дубл. | Взам. инв. N | Подп. и дата | Инв. N подл.

Первичное применение

Справ. N

Подп. и дата

Инв. N дубл.

Взам. инв. N

Подп. и дата

Инв. N подл.

ВИД СВЕРХУ

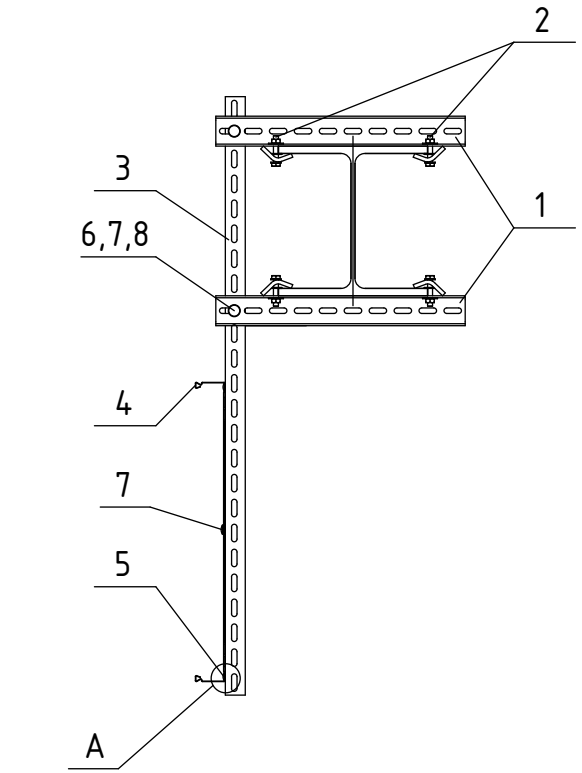

А

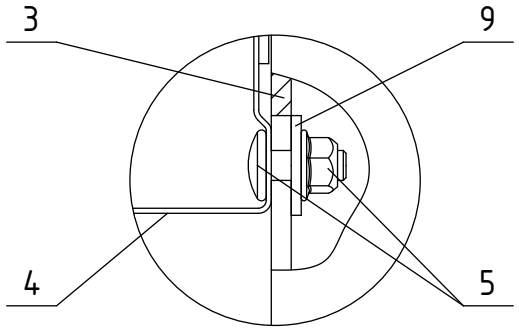

Спецификация узла

Поз.	Обозначение	Наименование	Ед. изм.	Кол.	Примечание
1	КЧЮ	Стойка консоли	шт.	2	2.5
2	СКС-2	Комплект зажимов	шт.	2	2.5
3	КЧЮ	Стойка консоли	шт.	1	2.5
4	Р/РГ	Листовой лоток	шт.	–	2.5
5	КЛР	Комплект крепления	шт.	2	2.5
6	СЕС 10х30	Болт с шестигранной головкой	шт.	2	2.11
7	ЮС 10	Подкладная шайба	шт.	4	2.11
8	СЕМ 10	Шестигранная гайка	шт.	2	2.11
9	ЮС-У 6	Подкладная шайба (увеличенная)	шт.	3	2.11

АТР.КОРОБОВ.2027-2.5-Л27

Кабеленесущие системы КОРОБОВ
Альбом типовых решений

Изм	К. уч.	Лист	№док.	Подпись	Дата
Разраб.					
Проверил					
Т. контр.					
Рук. гр.					
Утвердил					

Кабельные лотки листовые

Масштаб	Лист	Листов
1:10	129	181

Крепление к стальной колонне из двутавра

КОРОБОВ

Копировал

Формат А4

ВИД СВЕРХУ

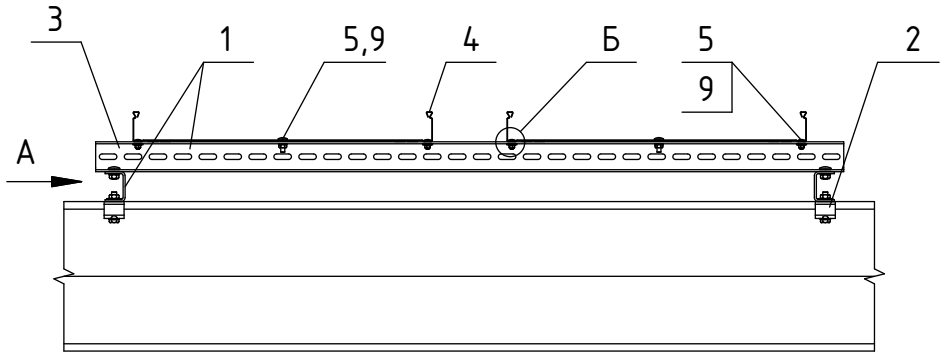

Спецификация узла

Поз.	Обозначение	Наименование	Ед. изм.	Кол.	Примечание
1	КЧЮ	Стойка консоли	шт.	2	2.5
2	СКС-2	Комплект зажимов	шт.	2	2.5
3	КЧЮ	Стойка консоли	шт.	1	2.5
4	Р/РГ	Листовой лоток	шт.	–	2.5
5	КЛР	Комплект крепления	шт.	3	2.5
6	СЕС 10х30	Болт с шестигранной головкой	шт.	2	2.11
7	ЮС 10	Подкладная шайба	шт.	4	2.11
8	СЕМ 10	Шестигранная гайка	шт.	2	2.11
9	ЮС-У 6	Подкладная шайба (увеличенная)	шт.	6	2.11

А

Лотки не показаны

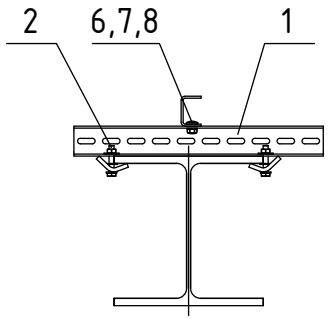

Б

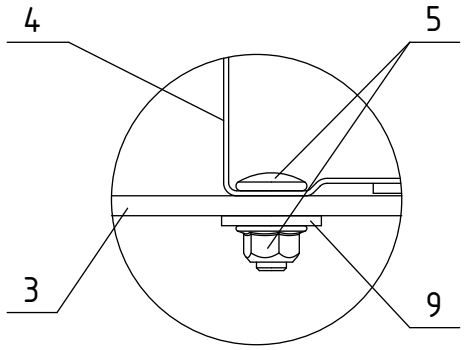

						АТР.КОРОБОВ.2027-2.5-Л28	
						Кабеленесущие системы КОРОБОВ Альбом типовых решений	
Изм	К. уч.	Лист	№док.	Подпись	Дата		
Разраб.						Кабельные лотки листовые	Масштаб 1:10 / Лист 130 / Листов 181
Проверил							
Т. контр.						Крепление к стальной колонне из двутавра	**КОРОБОВ**
Рук. гр.							
Утвердил							

Копировал

Формат А4

Первичное применение | Справ. N | Подп. и дата | Инв. N дубл. | Взам. инв. N | Подп. и дата | Инв. N подл.

Первичное применение
Справ. N
Подп. и дата
Инв. N дубл.
Взам. инв. N
Подп. и дата
Инв. N подл.

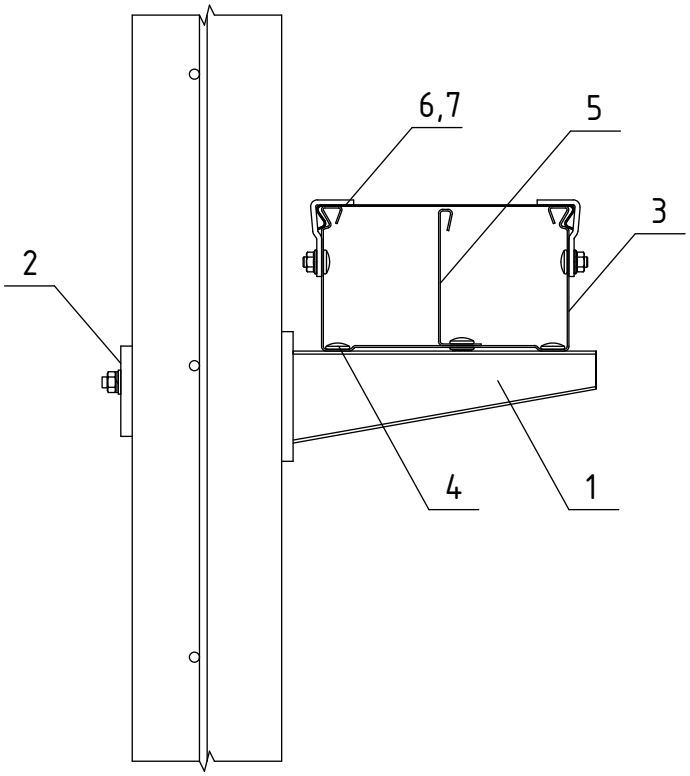

Крепление консоли листового лотка устанавливается в т.ч. в штатное отверстие держателя сетки ограждения. Пластина крепления консоли предназначена для предотвращения точечной деформации столба.

Спецификация узла

Поз.	Обозначение	Наименование	Ед. изм.	Кол.	Примечание
1	К2В 020	Консоль	шт.	1	2.5
2	К2ВО	Крепление	шт.	1	2.5
3	Р 110-20	Листовой лоток	шт.	-	2.5
4	КЛР	Комплект крепления	шт.	1	2.5
5	РТР 110	Перегородка лотка	шт.	-	2.5
6	РД 20	Крышка лотка	шт.	-	2.5
7	РД-С2В	Антиветровой уголок	шт.	-	2.5

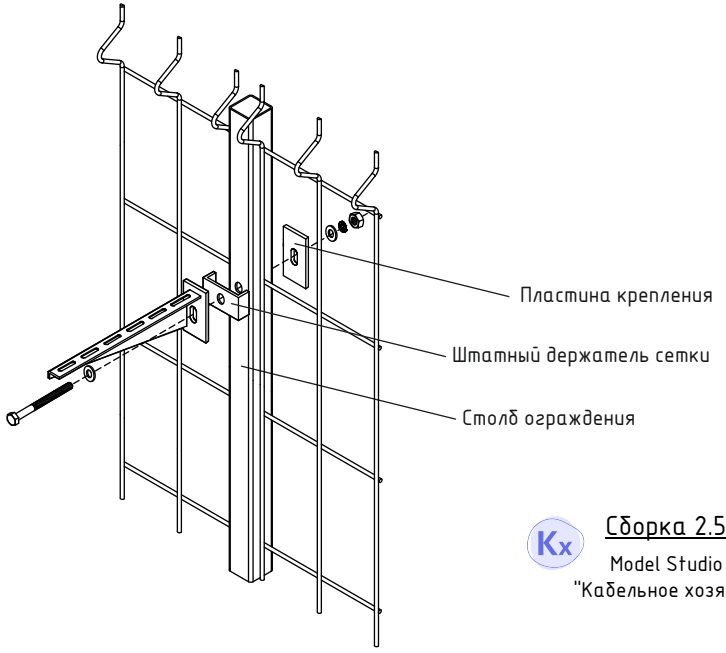

Сборка 2.5.10
Model Studio CS
"Кабельное хозяйство"

АТР.КОРОБОВ.2027-2.5-Л29

Кабеленесущие системы КОРОБОВ
Альбом типовых решений

Изм	К. уч.	Лист	№док.	Подпись	Дата
Разраб.					
Проверил					
Т. контр.					
Рук. гр.					
Утвердил					

Кабельные лотки листовые

Масштаб	Лист	Листов
1:5	131	181

Крепление к столбу ограждения

КОРОБОВ

Копировал

Формат А4

РАЗДЕЛ 2.6: Кабельные лотки для монтажа светильников

Крепление к балкам из двутавра 133
Крепление к перекрытиям 134

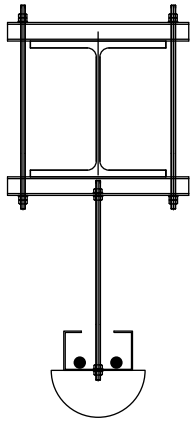

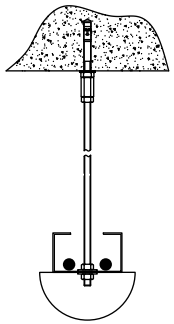

						АТР.КОРОБОВ.2027-2.6-Л0	
						Кабеленесущие системы КОРОБОВ Альбом типовых решений	
Изм	К. уч.	Лист	№док.	Подпись	Дата		
Разраб.						Кабельные лотки световые	Масштаб 1:2 / Лист 132 / Листов 181
Проверил							
Т. контр.						Оглавление раздела	**КОРОБОВ**
Рук. гр.							
Утвердил							

Копировал Формат А4

Первичное применение | Справ. N | Подп. и дата | Инв. N дубл. | Взам. инв. N | Подп. и дата | Инв. N подл.

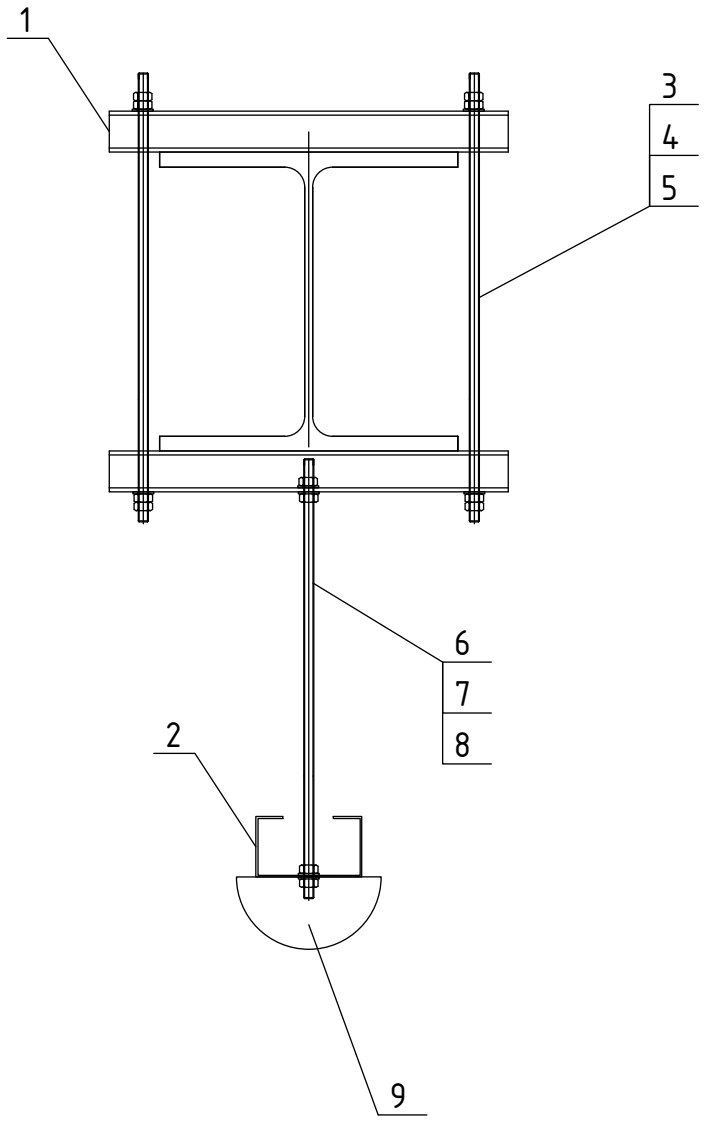

Спецификация узла

Поз.	Обозначение	Наименование	Ед. изм.	Кол.	Примечание
1	КЧА 41	Стойка консоли	шт.	2	2.9
2	СЛГ 40-07*	Лоток световой	шт.	-	2.6
3	ГБ 12	Шпилька	шт.	2	2.11
4	ЮС 12	Шайба подкладная увеличенная	шт.	4	2.11
5	СЕМ 12	Гайка шестигранная	шт.	8	2.11
6	ГБ 10	Шпилька	шт.	1	2.11
7	ЮС 10	Шайба подкладная увеличенная	шт.	4	2.11
8	СЕМ 10	Гайка шестигранная	шт.	4	2.11
9	-	Светильник	шт.	-	

СЛГ 40-07

- Ширина, мм*10 (доступно 70 мм)
- Высота, мм (доступно 40, 70 мм)
- Световой лоток

Сборка 2.6.3
Model Studio CS
"Кабельное хозяйство"

						АТР.КОРОБОВ.2027-2.6-Л1
						Кабеленесущие системы КОРОБОВ Альбом типовых решений
Изм	К. уч.	Лист	№док.	Подпись	Дата	
Разраб.						Кабельные лотки световые
Проверил						
Т. контр.						Крепление к стальной балке из двутавра
Рук. гр.						
Утвердил						

Масштаб	Лист	Листов
1:5	133	181

КОРОБОВ

Копировал

Формат А4

Первичное применение | Справ. N | Подп. и дата | Инв. N дубл. | Взам. инв. N | Подп. и дата | Инв. N подл.

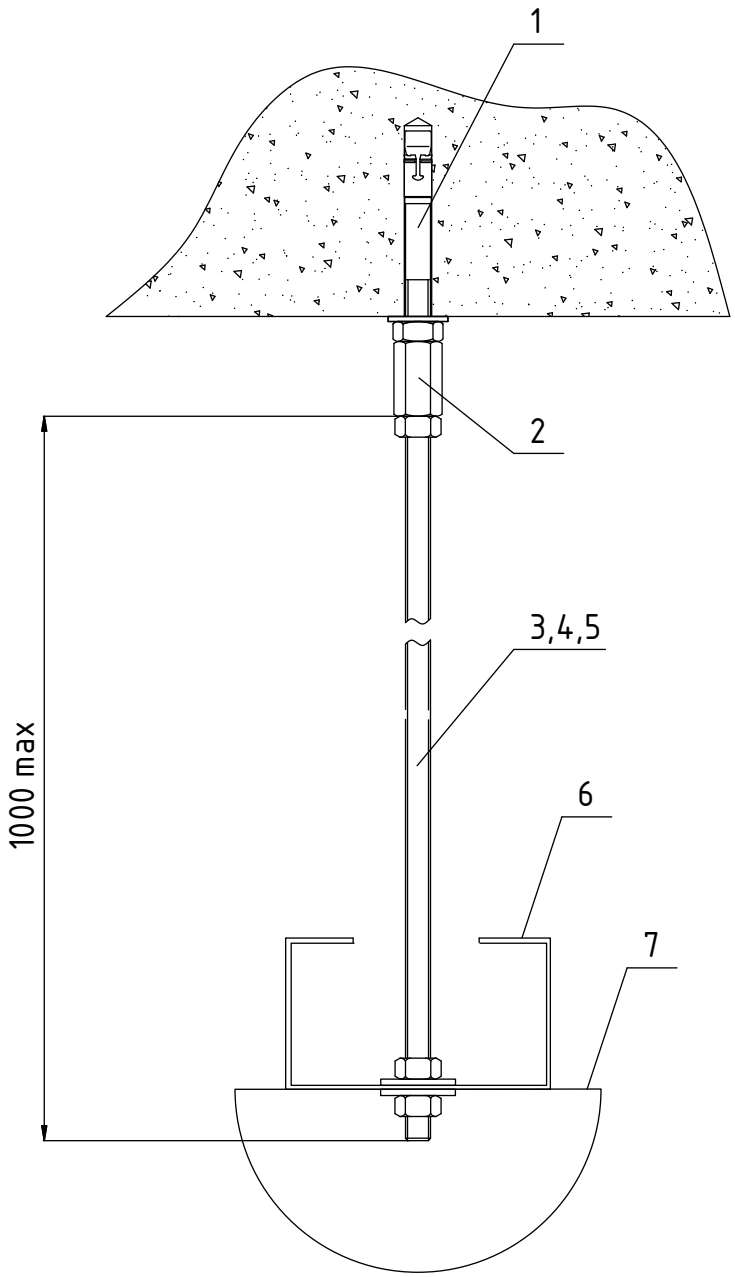

Спецификация узла

Поз.	Обозначение	Наименование	Ед. изм.	Кол.	Примечание
1	СД 10	Дюбель распорный	шт.	1	2.11
2	ВМ 10	Соединительная муфта	шт.	1	2.11
3	ГБ 10	Шпилька	шт.	1	2.11
4	ЮС 10	Шайба подкладная увеличенная	шт.	2	2.11
5	СЕМ 10	Гайка шестигранная	шт.	3	2.11
6	СЛГ 40-07*	Лоток световой	шт.	-	2.6
7	-	Светильник	шт.	-	

СЛГ 40-07

- Световой лоток
- Высота, мм (доступно 40, 70 мм)
- Ширина, мм*10 (доступно 70 мм)

Kx Сборка 2.6.4
Model Studio CS
"Кабельное хозяйство"

						АТР.КОРОБОВ.2027-2.6-Л2
						Кабеленесущие системы КОРОБОВ Альбом типовых решений
Изм	К. уч.	Лист	№док.	Подпись	Дата	
Разраб.						Кабельные лотки световые
Проверил						
Т. контр.						Крепление к перекрытию
Рук. гр.						
Утвердил						

Масштаб	Лист	Листов
1:2	134	181

КОРОБОВ

Копировал

Формат А4

Первичное применение | Справ. N | Подп. и дата | Инв. N дубл. | Взам. инв. N | Подп. и дата | Инв. N подл.

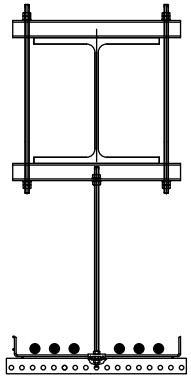

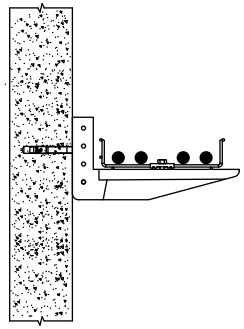

РАЗДЕЛ 2.7: Кабельные лотки проволочные

Крепление к балкам из двутавра 136
Крепление к перекрытиям 137

						АТР.КОРОБОВ.2027-2.7-Л0
						Кабеленесущие системы КОРОБОВ Альбом типовых решений
Изм	К. уч.	Лист	№док.	Подпись	Дата	
Разраб.						Кабельные лотки проволочные
Проверил						Масштаб 1:5 / Лист 135 / Листов 181
Т. контр.						Оглавление раздела
Рук. гр.						**КОРОБОВ**
Утвердил						

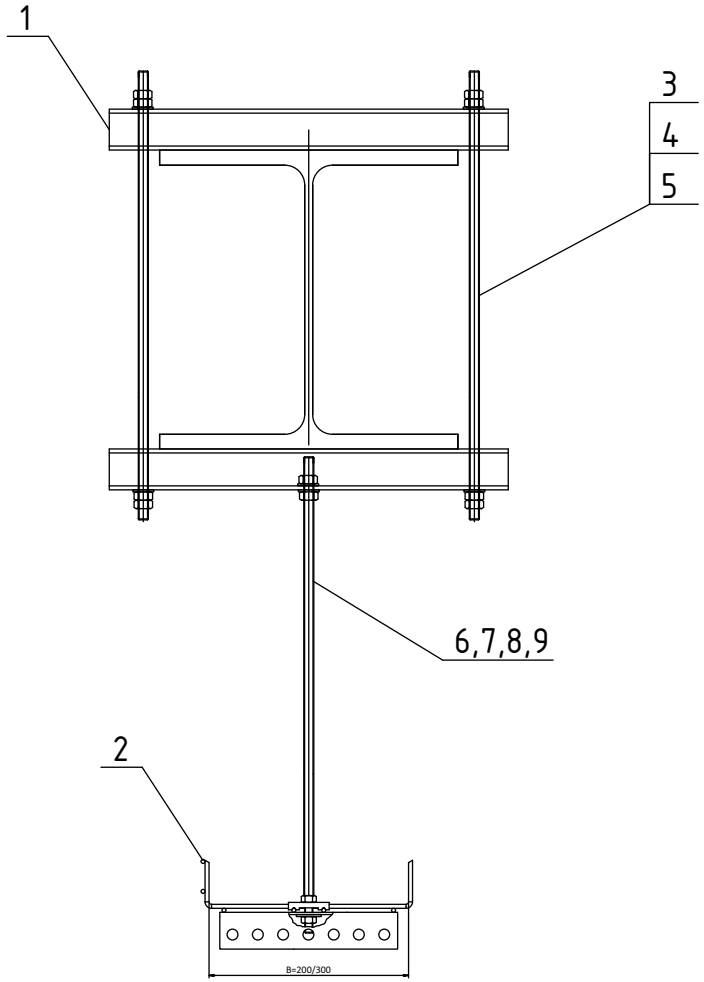

Спецификация узла

Поз.	Обозначение	Наименование	Ед. изм.	Кол.	Примечание
1	КЧА 41	Стойка консоли	шт.	2	2.9
2	ПЛГ	Проволочный лоток	шт.	–	2.7
3	ГБ 12	Шпилька	шт.	2	2.11
4	ЮС 12	Шайба подкладная увеличенная	шт.	4	2.11
5	СЕМ 12	Гайка шестигранная	шт.	8	2.11
6	ГБ 8	Шпилька	шт.	1	2.11
7	ЮС-У 8	Шайба подкладная увеличенная	шт.	3	2.11
8	СЕМ 8	Гайка шестигранная	шт.	4	2.11
9	ГВ 30	Соединитель	шт.	1	2.7
10	СППЛ 29	Стойка-профиль	шт.	1	2.7

Сборка 2.7.3
Model Studio CS
"Кабельное хозяйство"

						АТР.КОРОБОВ.2027-2.7-Л1
						Кабеленесущие системы КОРОБОВ Альбом типовых решений
Изм	К. уч.	Лист	№док.	Подпись	Дата	
Разраб.						Кабельные лотки проволочные
Проверил						
Т. контр.						Крепление к стальной балке из двутавра
Рук. гр.						
Утвердил						

Масштаб	Лист	Листов
1:5	136	181

КОРОБОВ

Копировал

Формат А4

Первичное применение | Справ. N | Подп. и дата | Инв. N дубл. | Взам. инв. N | Подп. и дата | Инв. N подл.

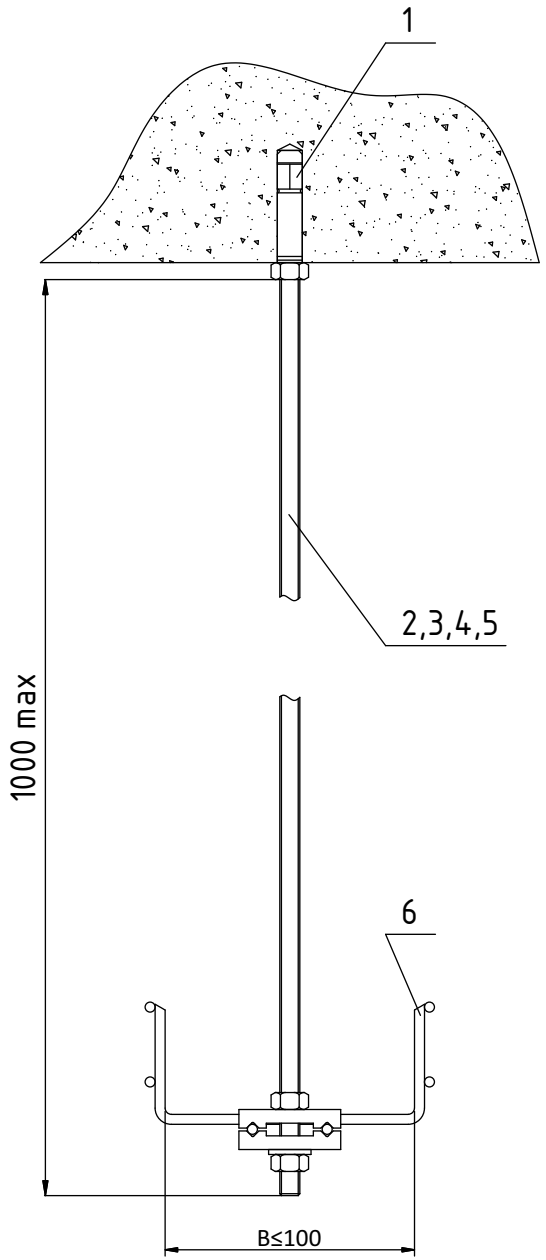

Спецификация узла

Поз.	Обозначение	Наименование	Ед. изм.	Кол.	Примечание
1	САЗ 8	Забивной анкер	шт.	1	2.11
2	ГБ 8	Шпилька	шт.	1	2.11
3	ЮС 8	Шайба подкладная увеличенная	шт.	1	2.11
4	СЕМ 8	Гайка шестигранная	шт.	3	2.11
5	ГВ 30	Соединитель	шт.	1	2.7
6	ПЛГ	Проволочный лоток	шт.	–	2.7

Первичное применение | Справ. N | Подп. и дата | Инв. N дубл. | Взам. инв. N | Подп. и дата | Инв. N подл.

						АТР.КОРОБОВ.2027-2.7-Л2
						Кабеленесущие системы КОРОБОВ Альбом типовых решений
Изм	К. уч.	Лист	№док.	Подпись	Дата	
Разраб.						Кабельные лотки проволочные
Проверил						
Т. контр.						Крепление к перекрытию
Рук. гр.						
Утвердил						

Масштаб	Лист	Листов
1:2	137	181

КОРОБОВ

Копировал Формат А4

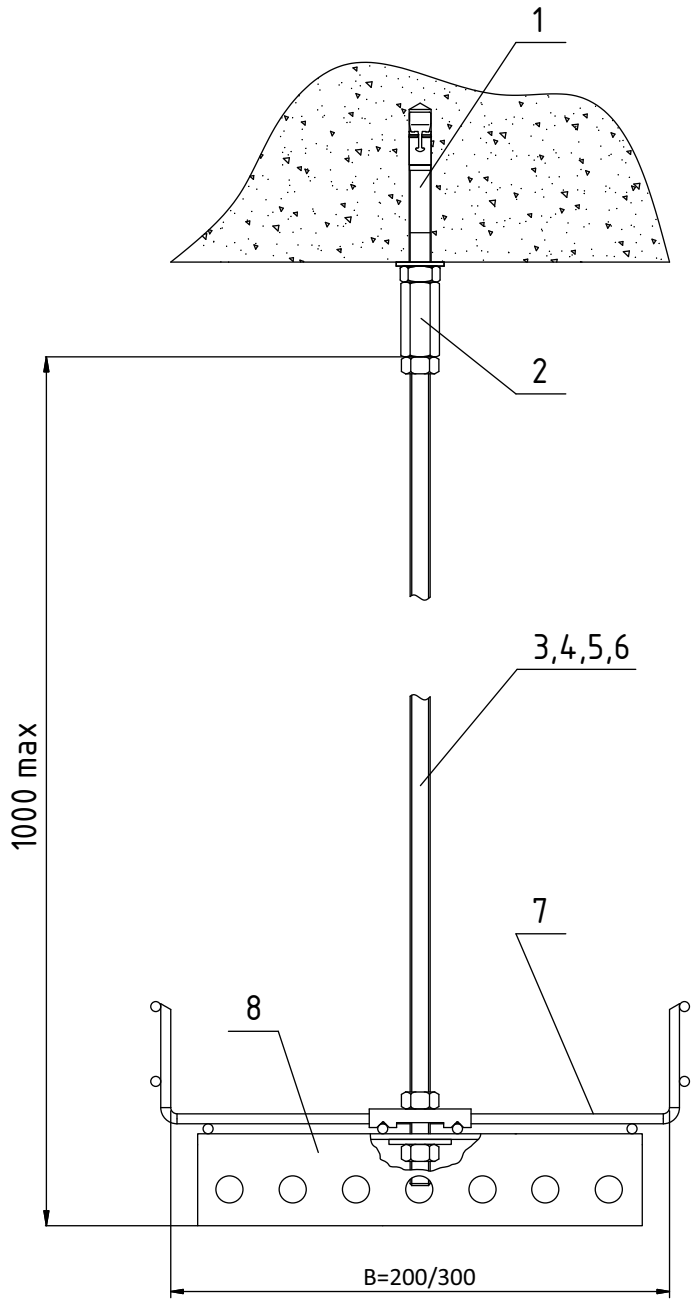

Спецификация узла

Поз.	Обозначение	Наименование	Ед. изм.	Кол.	Примечание
1	СД 8	Дюбель распорный	шт.	1	2.11
2	ВМ 8	Соединительная муфта	шт.	1	2.11
3	ГБ 8	Шпилька	шт.	1	2.11
4	ЮС-У 8	Шайба подкладная (увеличенная)	шт.	1	2.11
5	СЕМ 8	Гайка шестигранная	шт.	3	2.11
6	ГВ 30	Соединитель	шт.	1	2.7
7	ПЛГ	Проволочный лоток	шт.	-	2.7
8	СППЛ 29	Стойка-профиль	шт.	1	2.7

Сборка 2.7.4
Model Studio CS
"Кабельное хозяйство"

						АТР.КОРОБОВ.2027-2.7-ЛЗ	
						Кабеленесущие системы КОРОБОВ Альбом типовых решений	
Изм	К. уч.	Лист	№док.	Подпись	Дата		
Разраб.						Кабельные лотки проволочные	Масштаб 1:2 / Лист 138 / Листов 181
Проверил							
Т. контр.						Крепление к перекрытию	**КОРОБОВ**
Рук. гр.							
Утвердил							

Копировал

Формат А4

Первичное применение | Справ. N | Подп. и дата | Инв. N дубл. | Взам. инв. N | Подп. и дата | Инв. N подл.

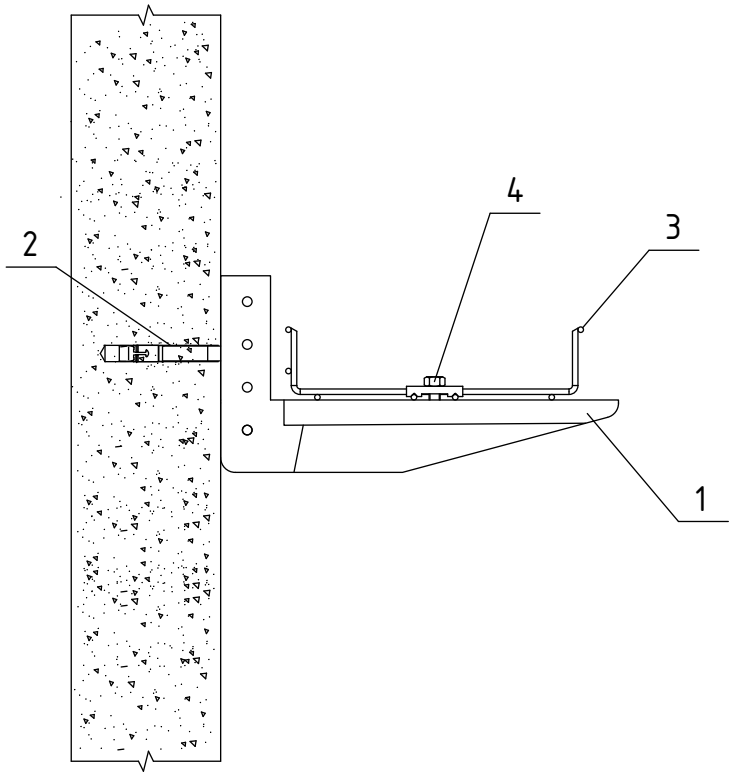

Спецификация узла

Поз.	Обозначение	Наименование	Ед. изм.	Кол.	Примечание
1	КПЛН 020	Консоль настенная	шт.	1	2.7
2	СД 10	Распорный дюбель	шт.	1	2.11
3	ПЛГ	Проволочный лоток	шт.	–	2.7
4	ГВ 30	Соединитель	шт.	1	2.7

Kx Сборка 2.7.5
Model Studio CS
"Кабельное хозяйство"

						АТР.КОРОБОВ.2027-2.7-Л4
						Кабеленесущие системы КОРОБОВ Альбом типовых решений
Изм	К. уч.	Лист	№док.	Подпись	Дата	
Разраб.						Кабельные лотки проволочные
Проверил						Масштаб 1:5 / Лист 139 / Листов 181
Т. контр.						Крепление к стене
Рук. гр.						**КОРОБОВ**
Утвердил						

Копировал Формат А4

Первичное применение | Справ. N | Подп. и дата | Инв. N дубл. | Взам. инв. N | Подп. и дата | Инв. N подл.

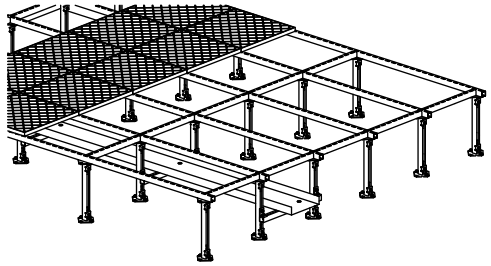

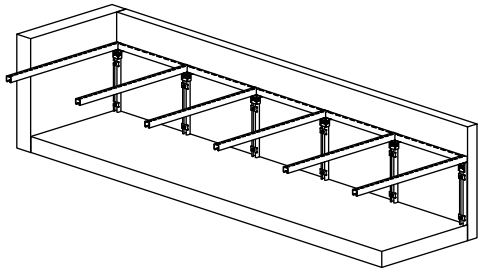

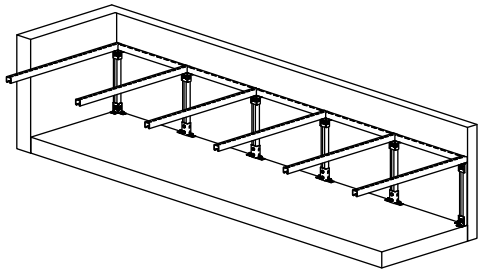

РАЗДЕЛ 2.8: Фальшполы

Устройство фальшпола с листовыми кабельными лотками 141
Крепление фальшпола к стенам 142
Крепление фальшпола к полу 144

						АТР.КОРОБОВ.2027-2.8-Л0			
						Кабеленесущие системы КОРОБОВ Альбом типовых решений			
Изм	К. уч.	Лист	№док.	Подпись	Дата				
Разраб.						Фальшполы	Масштаб	Лист	Листов
Проверил							1:2	140	181
Т. контр.						Оглавление раздела	КОРОБОВ		
Рук. гр.									
Утвердил									

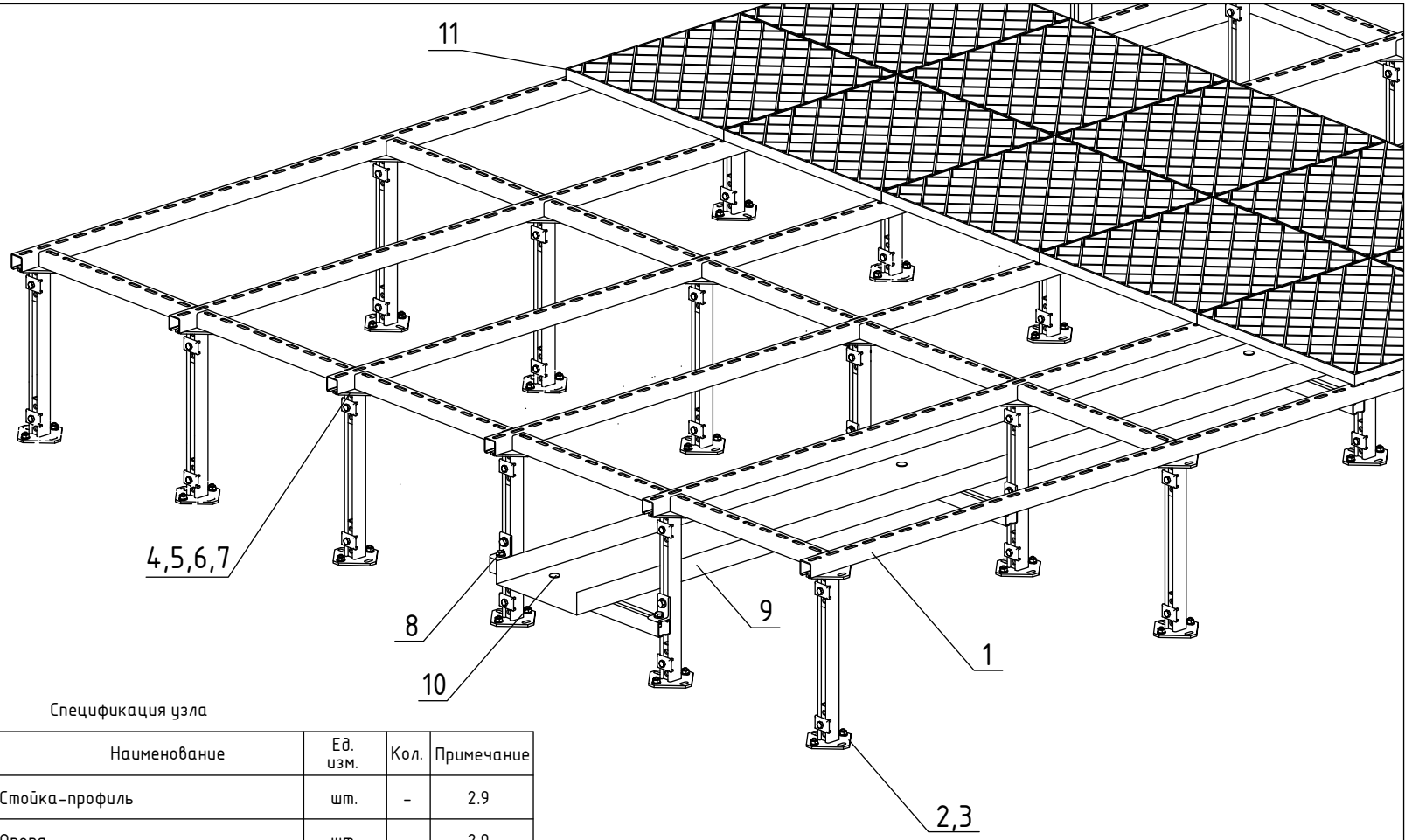

Спецификация узла

Поз.	Обозначение	Наименование	Ед. изм.	Кол.	Примечание
1	КЧА 41	Стойка-профиль	шт.	–	2.9
2	БГО 41	Опора	шт.	–	2.9
3	СД 12	Дюбель распорный	шт.	–	2.11
4	БГО 41	Опора	шт.	–	2.9
5	АМФ 22 М12	Гайка анкерная	шт.	–	2.11
6	ЮС 12	Шайба подкладная	шт.	–	2.11
7	СЕС 12х30	Болт шестигранный	шт.	–	2.11
8	БЛ-5	Крепление	шт.	–	2.9
9	Р/РГ	Листовой лоток	шт.	–	2.5
10	КЛР-41	Крепление	шт.	–	2.5
11	ПФ650	Панель фальшпола	шт.	–	2.8

Первичное применение | Справ. N | Подп. и дата | Инв. N дубл. | Взам. инв. N | Подп. и дата | Инв. N подл.

АТР.КОРОБОВ.2027-2.8-Л1

Кабеленесущие системы КОРОБОВ
Альбом типовых решений

Изм	К. уч.	Лист	№док.	Подпись	Дата
Разраб.					
Проверил					
Т. контр.					
Рук. гр.					
Утвердил					

Фальшполы

Масштаб	Лист	Листов
1:2	141	181

Устройство фальшпола на монтажной системе с листовыми лотками

КОРОБОВ

Копировал

Формат А4

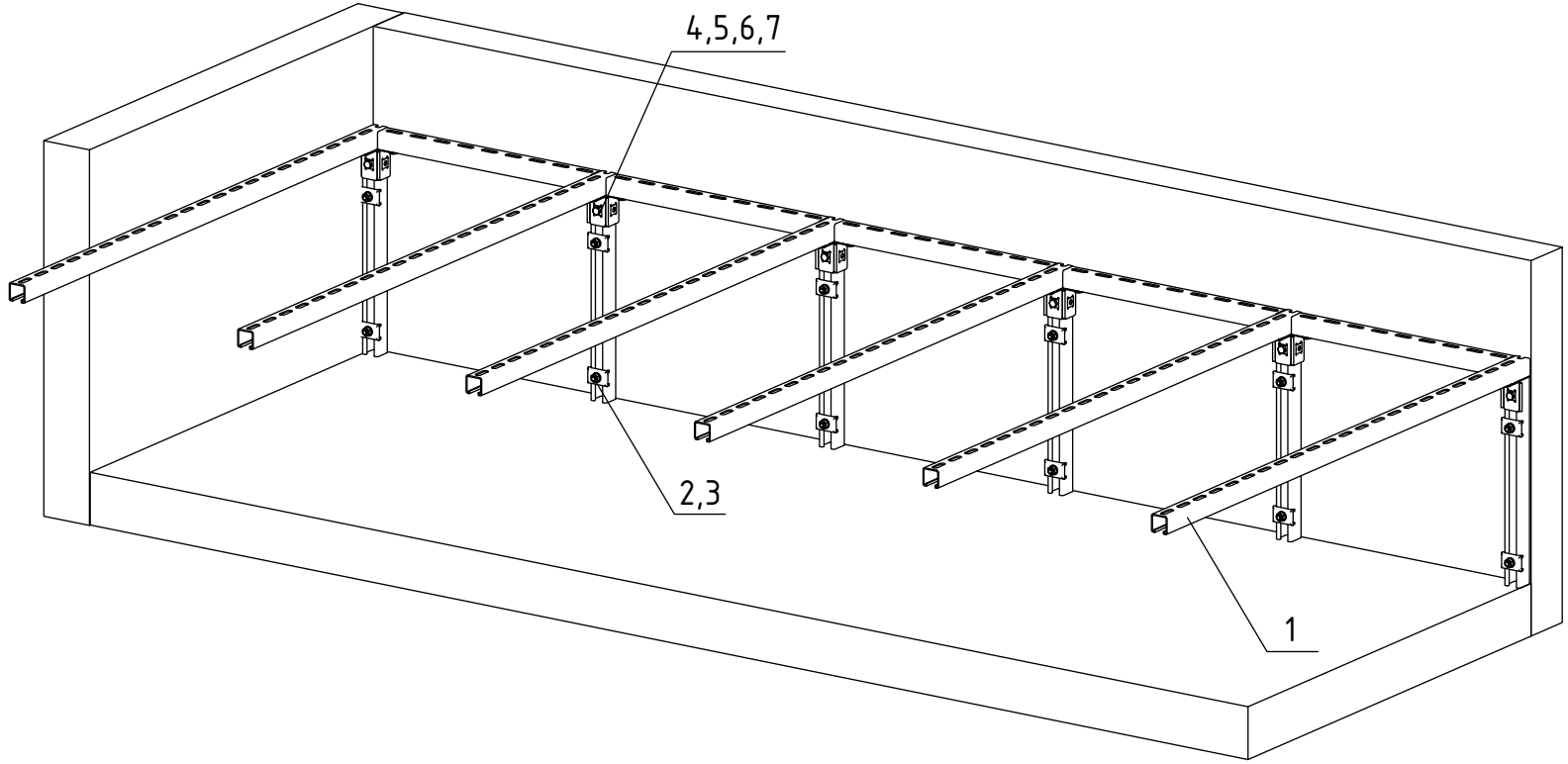

Спецификация узла

Поз.	Обозначение	Наименование	Ед. изм.	Кол.	Примечание
1	КЧА 41	Стойка-профиль	шт.	-	2.9
2	РУС 12	Шайба подкладная	шт.	-	2.9
3	СД 12	Дюбель распорный	шт.	-	2.11
4	АВП41-3	Соединитель	шт.	-	2.9
5	АМФ 22 М12	Гайка анкерная	шт.	-	2.11
6	ЮС 12	Шайба подкладная	шт.	-	2.11
7	СЕС 12х30	Болт шестигранный	шт.	-	2.11

Изм	К. уч.	Лист	№док.	Подпись	Дата	АТР.КОРОБОВ.2027-2.8-Л2		
						Кабеленесущие системы КОРОБОВ Альбом типовых решений		
Разраб.						Фальшполы	Масштаб	Лист	Листов
Проверил							1:2	142	181
Т. контр.						Устройство фальшпола на монтажной системе	КОРОБОВ		
Рук. гр.									
Утвердил									

Первичное применение | Справ. N | Подп. и дата | Инв. N дубл. | Взам. инв. N | Подп. и дата | Инв. N подл.

Копировал

Формат А4

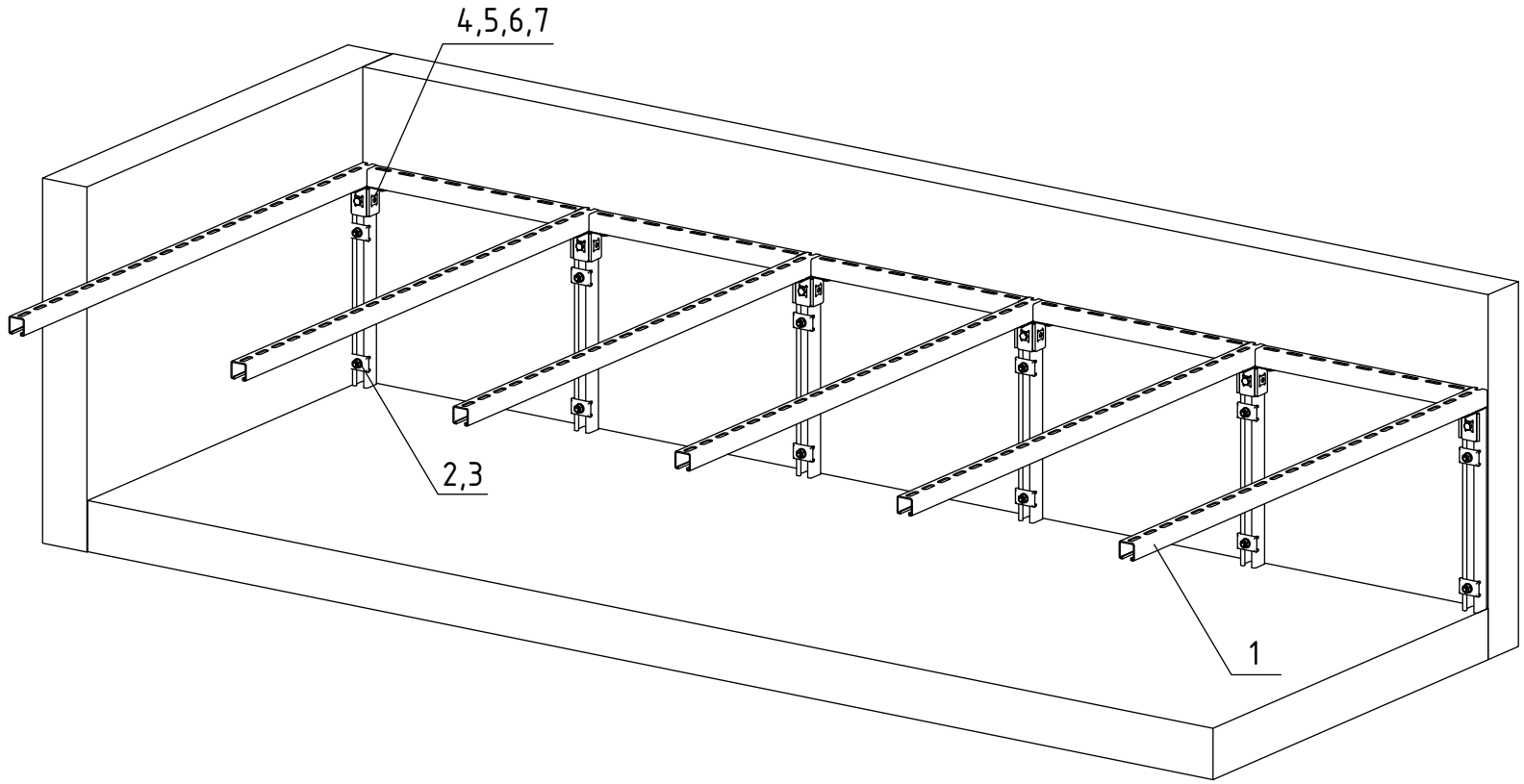

Спецификация узла

Поз.	Обозначение	Наименование	Ед. изм.	Кол.	Примечание
1	КЧА 41	Стойка-профиль	шт.	-	2.9
2	РУС 12	Шайба подкладная	шт.	-	2.9
3	СД 12	Дюбель распорный	шт.	-	2.11
4	АВП41-2	Соединитель	шт.	-	2.9
5	АМФ 22 М12	Гайка анкерная	шт.	-	2.11
6	ЮС 12	Шайба подкладная	шт.	-	2.11
7	СЕС 12х30	Болт шестигранный	шт.	-	2.11

						АТР.КОРОБОВ.2027-2.8-ЛЗ
						Кабеленесущие системы КОРОБОВ Альбом типовых решений
Изм	К. уч.	Лист	№док.	Подпись	Дата	
Разраб.						Фальшполы
Проверил						
Т. контр.						Устройство фальшпола на монтажной системе
Рук. гр.						
Утвердил						

Масштаб	Лист	Листов
1:2	143	181

КОРОБОВ

Копировал

Формат А4

Первичное применение | Справ. N | Подп. и дата | Инв. N дубл. | Взам. инв. N | Подп. и дата | Инв. N подл.

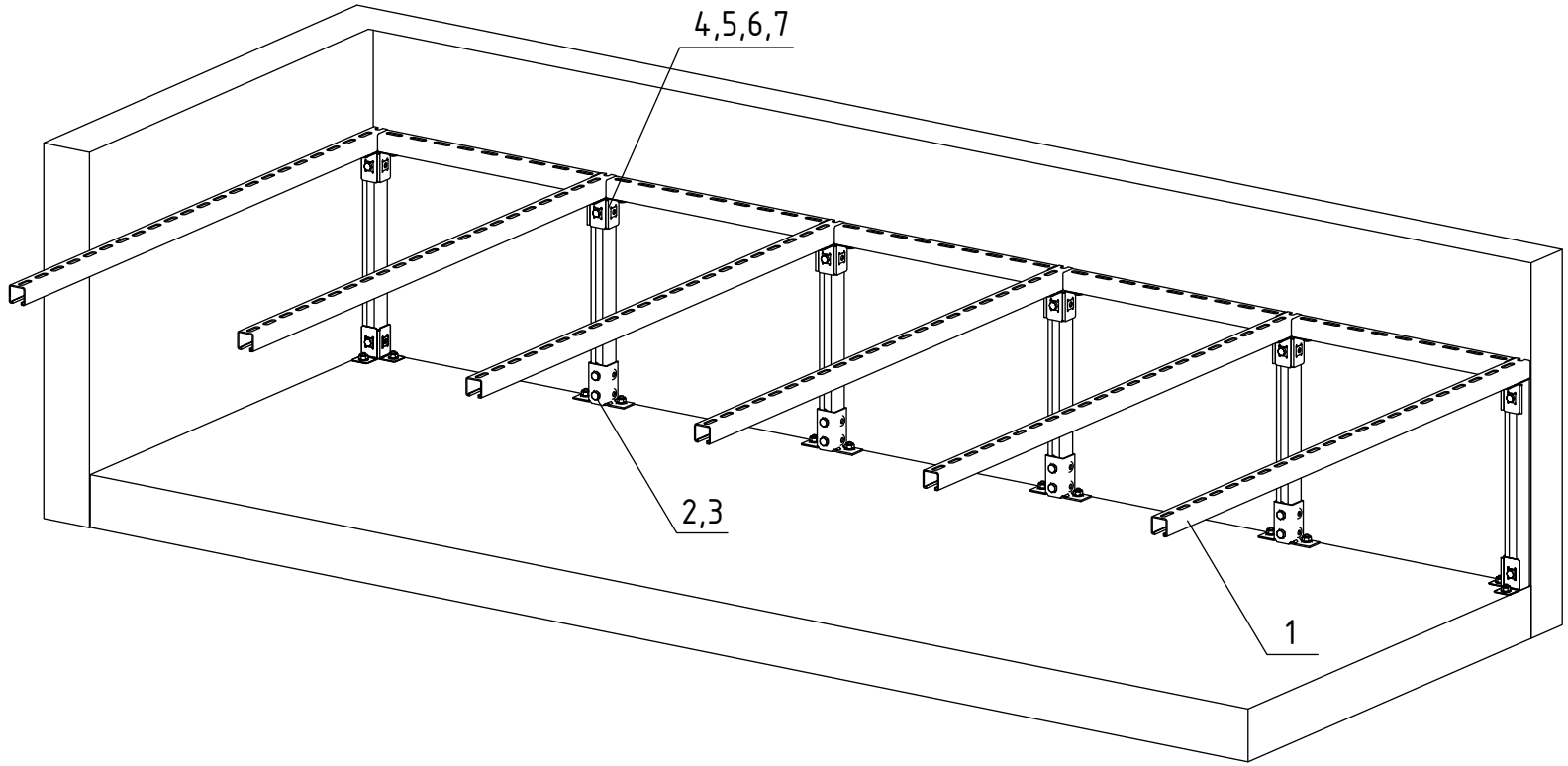

Спецификация узла

Поз.	Обозначение	Наименование	Ед. изм.	Кол.	Примечание
1	КЧА 41	Стойка-профиль	шт.	–	2.9
2	АВП41-3	Соединитель	шт.	–	2.9
3	СД 12	Дюбель распорный	шт.	–	2.11
4	АВП41-3	Соединитель	шт.	–	2.9
5	АМФ 22 М12	Гайка анкерная	шт.	–	2.11
6	ЮС 12	Шайба подкладная	шт.	–	2.11
7	СЕС 12х30	Болт шестигранный	шт.	–	2.11

Изм	К. уч.	Лист	№док.	Подпись	Дата	АТР.КОРОБОВ.2027-2.8-Л4		
						Кабеленесущие системы КОРОБОВ Альбом типовых решений		
Разраб.						Фальшполы	Масштаб	Лист	Листов
Проверил							1:2	144	181
Т. контр.						Устройство фальшпола на монтажной системе	КОРОБОВ		
Рук. гр.									
Утвердил									

Копировал

Формат А4

Первичное применение | Справ. N | Подп. и дата | Инв. N дубл. | Взам. инв. N | Подп. и дата | Инв. N подл.

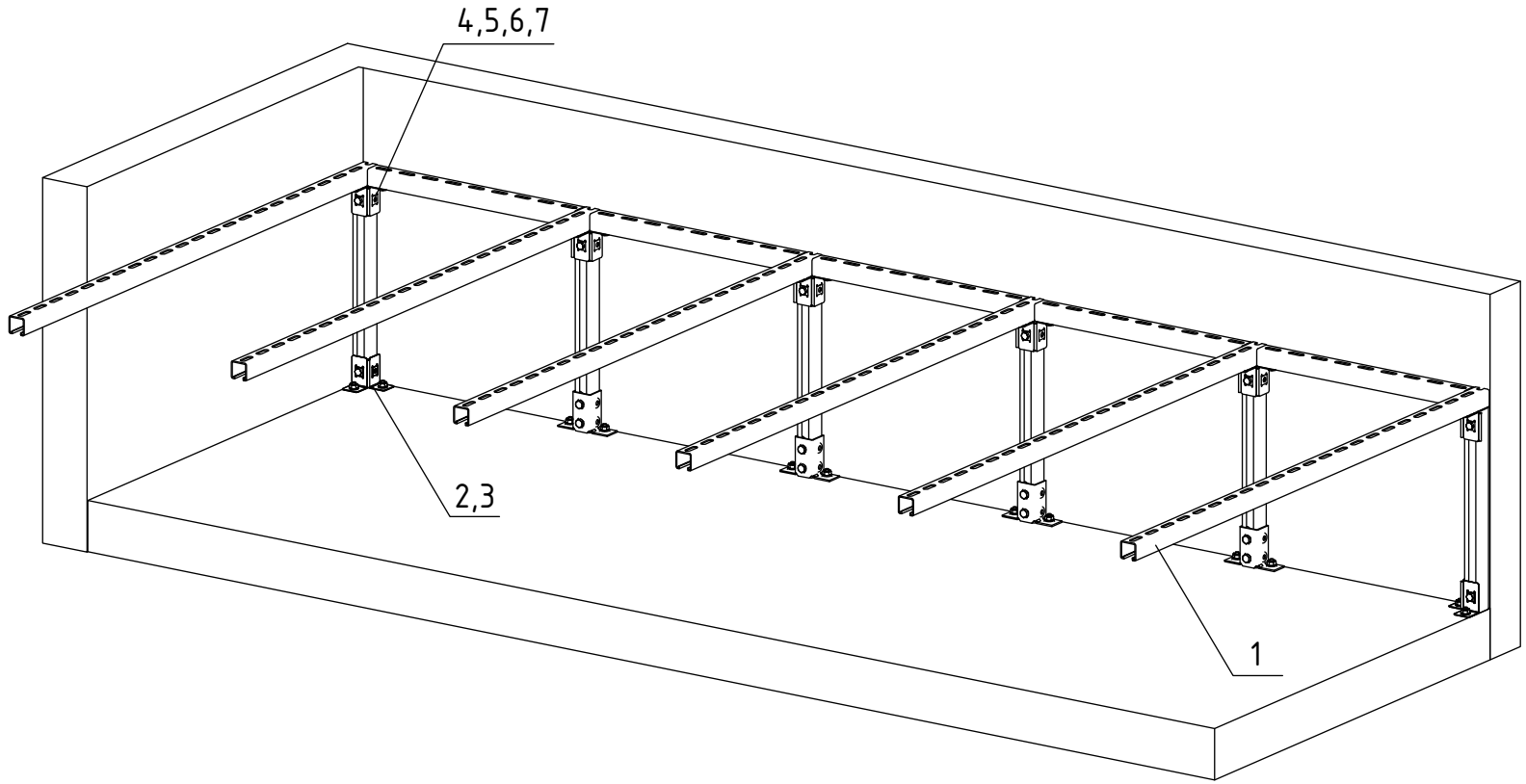

Спецификация узла

Поз.	Обозначение	Наименование	Ед. изм.	Кол.	Примечание
1	КЧА 41	Стойка-профиль	шт.	-	2.9
2	АВП41-2	Соединитель	шт.	-	2.9
3	СД 12	Дюбель распорный	шт.	-	2.11
4	АВП41-2	Соединитель	шт.	-	2.9
5	АМФ 22 М12	Гайка анкерная	шт.	-	2.11
6	ЮС 12	Шайба подкладная	шт.	-	2.11
7	СЕС 12х30	Болт шестигранный	шт.	-	2.11

Изм	К. уч.	Лист	№док.	Подпись	Дата
Разраб.					
Проверил					
Т. контр.					
Рук. гр.					
Утвердил					

АТР.КОРОБОВ.2027-2.8-Л5

Кабеленесущие системы КОРОБОВ
Альбом типовых решений

Фальшполы	Масштаб	Лист	Листов
	1:2	145	181
Устройство фальшпола на монтажной системе	КОРОБОВ		

Копировал

Формат А4

Первичное применение
Справ. N
Подп. и дата
Инв. N дубл.
Взам. инв. N
Подп. и дата
Инв. N подл.

Первичное применение
Справ. N
Подп. и дата
Инв. N дубл.
Взам. инв. N
Подп. и дата
Инв. N подл.

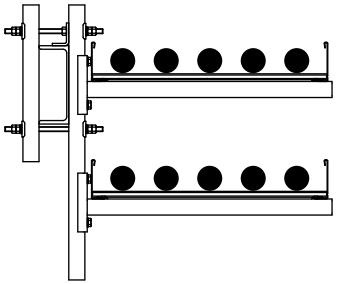

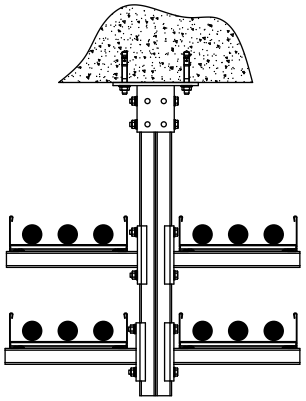

РАЗДЕЛ 2.9: Монтажная система

Крепление к металлическим балкам (ригельные эстакады) 147
Крепление к перекрытиям 150

						АТР.КОРОБОВ.2027-2.9-Л0	
						Кабеленесущие системы КОРОБОВ Альбом типовых решений	
Изм	К. уч.	Лист	№док.	Подпись	Дата		
Разраб.						Монтажная система	Масштаб 1:5 / Лист 146 / Листов 181
Проверил							
Т. контр.						Оглавление раздела	**КОРОБОВ**
Рук. гр.							
Утвердил							

Копировал Формат А4

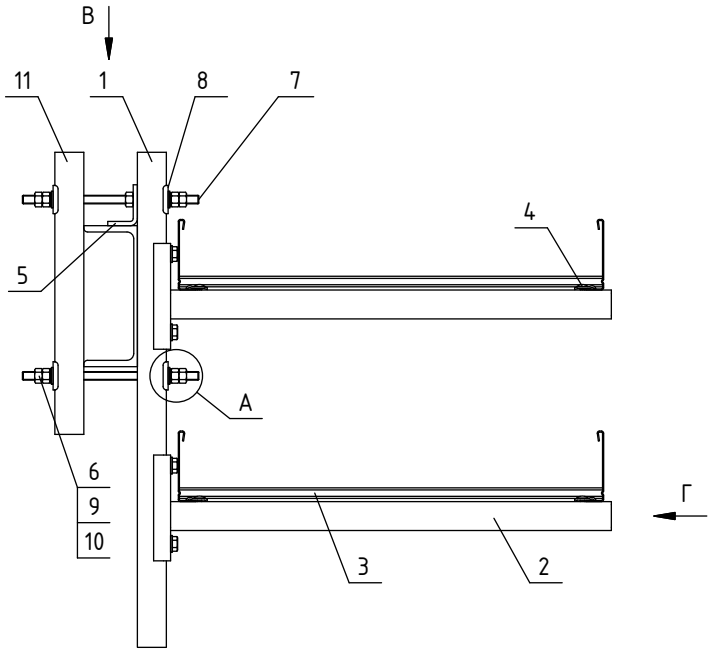

Спецификация узла

Поз.	Обозначение	Наименование	Ед. изм.	Кол.	Примечание
1	КЧА 41	Стойка-профиль	шт.	1	2.9
2	КА 41	Консоль	шт.	2	2.9
3	ЛГГ	Лестничный лоток	шт.	-	2.4
4	КЛЮ-41	Комплект крепления	шт.	2	2.4
5	АВЛ2В 1-1	Соединитель для С-профиля	шт.	1	2.9
6	ЮС 12	Подкладная шайба	шт.	4	2.11
7	ГБ 12	Шпилька	шт.	2	2.11
8	РУС 12	Подкладная шайба	шт.	4	2.11
9	ФС 12	Стопорная шайба с зубцами	шт.	4	2.11
10	СЕМ 12	Шестигранная гайка	шт.	9	2.11
11	КЧА 41	Стойка-профиль	шт.	1	2.9

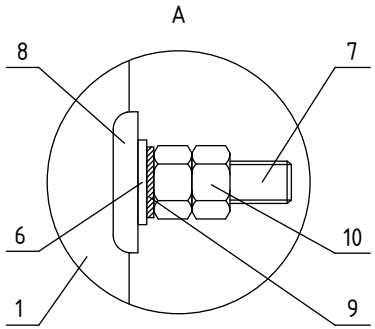

В
Положение стоек

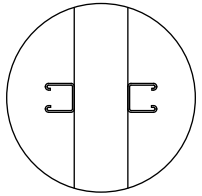

Г
Положение консолей

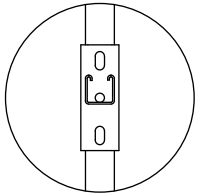

						АТР.КОРОБОВ.2027-2.9-Л1	
						Кабеленесущие системы КОРОБОВ Альбом типовых решений	
Изм	К. уч.	Лист	№док.	Подпись	Дата		
Разраб.						Монтажная система	Масштаб 1:5 / Лист 147 / Листов 181
Проверил							
Т. контр.						Крепление к балкам	КОРОБОВ
Рук. гр.							
Утвердил							

Копировал Формат А4

Первичное применение | Справ. N | Подп. и дата | Инв. N дубл. | Взам. инв. N | Подп. и дата | Инв. N подл.

МОНТАЖНАЯ СИСТЕМА

2.9

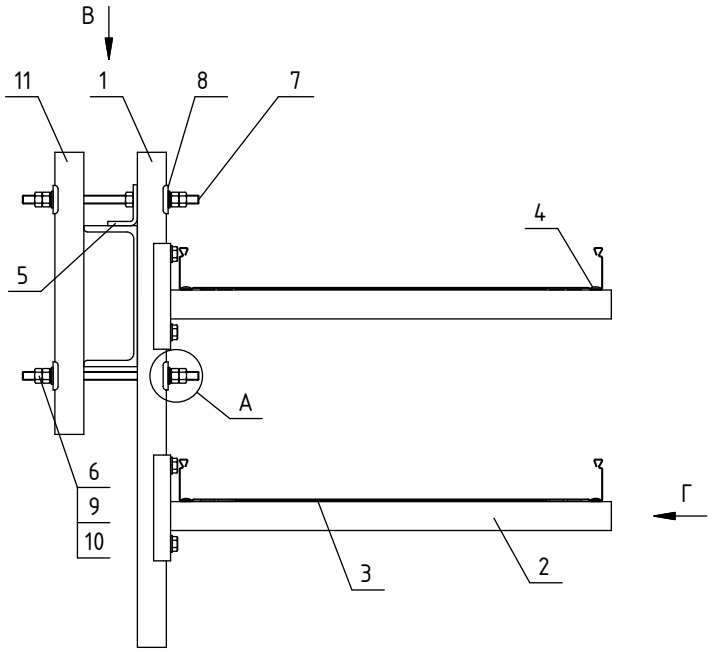

Спецификация узла

Поз.	Обозначение	Наименование	Ед. изм.	Кол.	Примечание
1	КЧА 41	Стойка-профиль	шт.	1	2.9
2	КА 41	Консоль	шт.	2	2.9
3	Р/РГ	Листовой лоток	шт.	-	2.5
4	КЛР-41	Комплект крепления	шт.	2	2.5
5	АВЛ2В 1-1	Соединитель для С-профиля	шт.	1	2.9
6	ЮС 12	Подкладная шайба	шт.	4	2.11
7	ГБ 12	Шпилька	шт.	2	2.11
8	РУС 12	Подкладная шайба	шт.	4	2.11
9	ФС 12	Стопорная шайба с зубцами	шт.	4	2.11
10	СЕМ 12	Шестигранная гайка	шт.	9	2.11
11	КЧА 41	Стойка-профиль	шт.	1	2.9

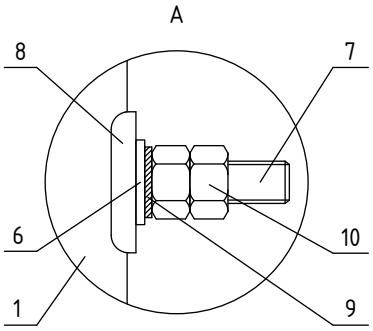

В
Положение стоек

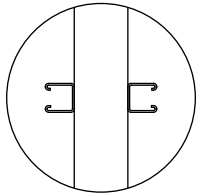

Г
Положение консолей

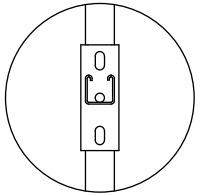

Сборка 2.9.1
Model Studio CS
"Кабельное хозяйство"

						АТР.КОРОБОВ.2027-2.9-Л2	
						Кабеленесущие системы КОРОБОВ Альбом типовых решений	
Изм	К. уч.	Лист	№док.	Подпись	Дата		
Разраб.						Монтажная система	Масштаб 1:5 / Лист 148 / Листов 181
Проверил							
Т. контр.						Крепление к балкам	КОРОБОВ
Рук. гр.							
Утвердил							

Копировал Формат А4

Первичное применение | Справ. N | Подп. и дата | Инв. N дубл. | Взам. инв. N | Подп. и дата | Инв. N подл.

МОНТАЖНАЯ СИСТЕМА
2.9

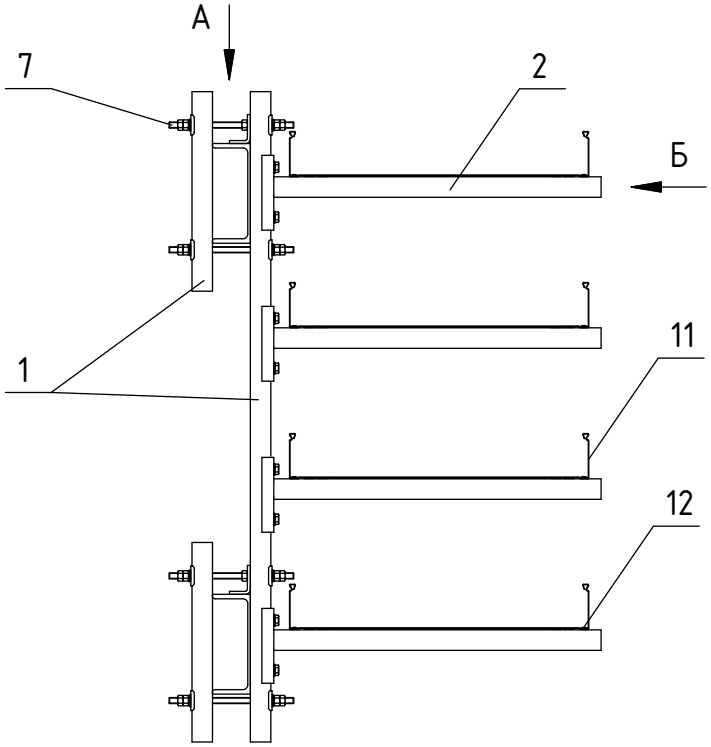

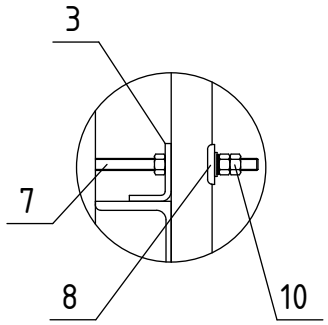

Спецификация узла

Поз.	Обозначение	Наименование	Ед. изм.	Кол.	Примечание
1	КЧА 41	Стойка-профиль	шт.	3	2.2
2	КА 41	Консоль	шт.	4	2.2
3	АВЛ2В 1-1Ф	Соединитель для С-профиля	шт.	2	2.9
5	ЮС 12	Подкладная шайба	шт.	8	2.11
7	ГБ 12	Шпилька	шт.	4	2.11
8	РУС 12	Подкладная шайба	шт.	8	2.11
9	ФС 12	Стопорная шайба с зубцами	шт.	8	2.11
10	СЕМ 12	Шестигранная гайка	шт.	18	2.11
11	Р/РГ	Листовой лоток	шт.	4	2.2
12	КЛР-41	Комплект крепления	шт.	4	2.2

Положение стоек

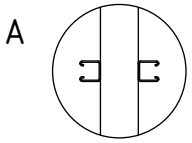

Положение консоли

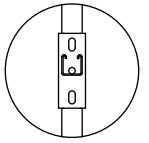

Сборка 2.9.2
Model Studio CS
"Кабельное хозяйство"

						АТР.КОРОБОВ.2027-2.9-ЛЗ	
						Кабеленесущие системы КОРОБОВ Альбом типовых решений	
Изм	К. уч.	Лист	№док.	Подпись	Дата		
Разраб.						Монтажная система	Масштаб 1:10 / Лист 149 / Листов 181
Проверил							
Т. контр.						Крепление к балкам	КОРОБОВ
Рук. гр.							
Утвердил							

Копировал

Формат А4

Первичное применение | Справ. N | Подп. и дата | Инв. N дубл. | Взам. инв. N | Подп. и дата | Инв. N подл.

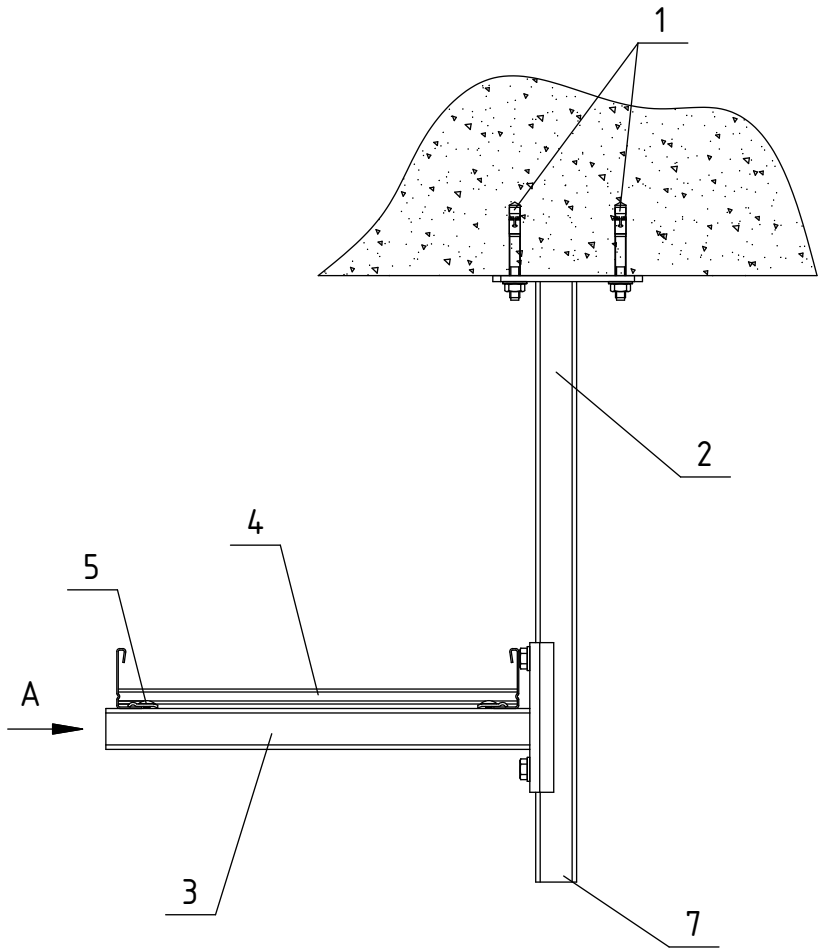

Спецификация узла

Поз.	Обозначение	Наименование	Ед. изм.	Кол.	Примечание
1	СД 12	Дюбель распорный	шт.	2	2.11
2	КДАГ 41	Потолочная стойка консоли	шт.	1	2.9
3	КА 41	Консоль	шт.	1	2.9
4	ЛГГ	Лестничный лоток	шт.	–	2.4
5	КЛЮ-41	Комплект крепления	шт.	1	2.4

A

Положение консоли

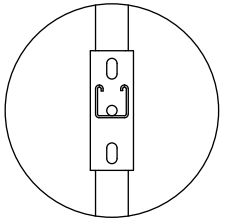

						АТР.КОРОБОВ.2027-2.9-Л4
						Кабеленесущие системы КОРОБОВ Альбом типовых решений
Изм	К. уч.	Лист	№док.	Подпись	Дата	
Разраб.						Монтажная система
Проверил						
Т. контр.						Крепление к перкрытию
Рук. гр.						
Утвердил						

Масштаб	Лист	Листов
1:5	150	181

КОРОБОВ

Копировал

Формат А4

Первичное применение

Справ. N

Подп. и дата

Инв. N дубл.

Взам. инв. N

Подп. и дата

Инв. N подл.

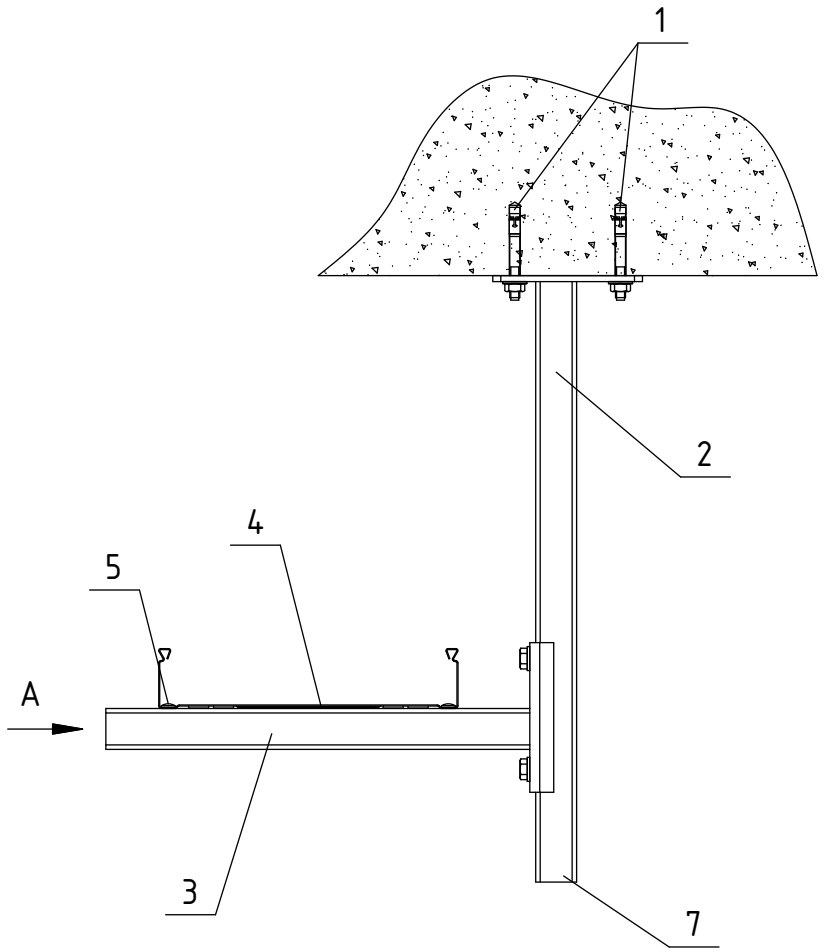

A

Положение консоли

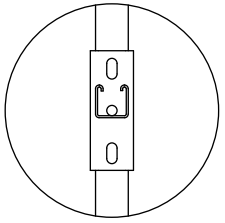

Спецификация узла

Поз.	Обозначение	Наименование	Ед. изм.	Кол.	Примечание
1	СД 12	Дюбель распорный	шт.	2	2.11
2	КДАГ 41	Потолочная стойка консоли	шт.	1	2.9
3	КА 41	Консоль	шт.	1	2.9
4	Р/РГ	Листовой лоток	шт.	–	2.5
5	КЛР-41	Комплект крепления	шт.	1	2.5

Kx Сборка 2.9.4

Model Studio CS

"Кабельное хозяйство"

						АТР.КОРОБОВ.2027-2.9-Л5	
						Кабеленесущие системы КОРОБОВ Альбом типовых решений	
Изм	К. уч.	Лист	№док.	Подпись	Дата		
Разраб.						Монтажная система	Масштаб 1:5 / Лист 151 / Листов 181
Проверил							
Т. контр.						Крепление к перкрытию	КОРОБОВ
Рук. гр.							
Утвердил							

Копировал

Формат А4

Первичное применение | Справ. N | Подп. и дата | Инв. N дубл. | Взам. инв. N | Подп. и дата | Инв. N подл.

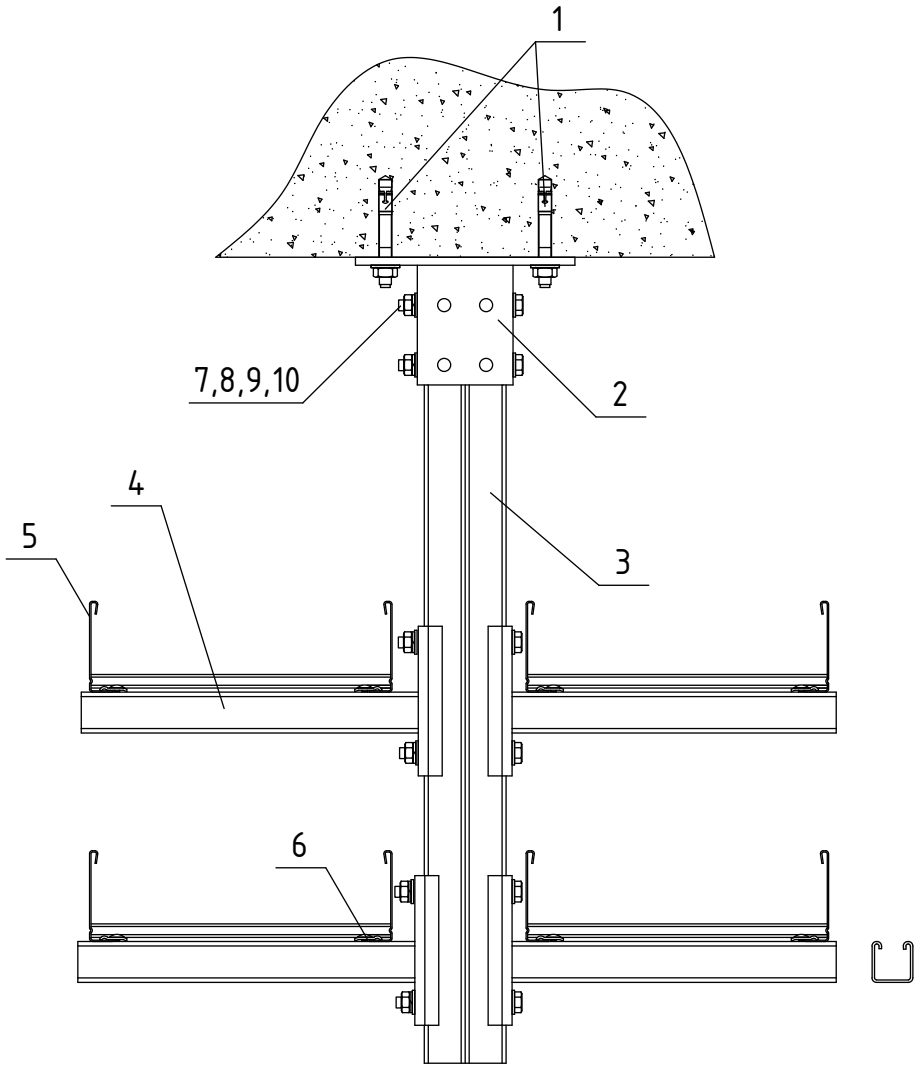

Спецификация узла

Поз.	Обозначение	Наименование	Ед. изм.	Кол.	Примечание
1	СД 12	Дюбель распорный	шт.	2	2.11
2	БГА41/2	Основание	шт.	1	2.9
3	КЧА 82	Стойка-профиль	шт.	1	2.9
4	КА 41	Консоль	шт.	2	2.9
5	ЛГГ	Лестничный лоток	шт.	-	2.4
6	КЛЮ-41	Комплект крепления	шт.	4	2.4
7	СЕС 12х120	Болт с шестигранной головкой	шт.	6	2.11
8	ЮС 12	Шайба подкладная	шт.	12	2.11
9	ФР 12	Шайба пружинная	шт.	6	2.11
10	СЕМ 12	Гайка	шт.	6	2.11

Первичное применение | Справ. N | Подп. и дата | Инв. N дубл. | Взам. инв. N | Подп. и дата | Инв. N подл.

АТР.КОРОБОВ.2027-2.9-Л6

Кабеленесущие системы КОРОБОВ
Альбом типовых решений

Изм	К. уч.	Лист	№док.	Подпись	Дата
Разраб.					
Проверил					
Т. контр.					
Рук. гр.					
Утвердил					

Монтажная система

Масштаб	Лист	Листов
1:5	152	181

Крепление к перкрытию

КОРОБОВ

Копировал

Формат А4

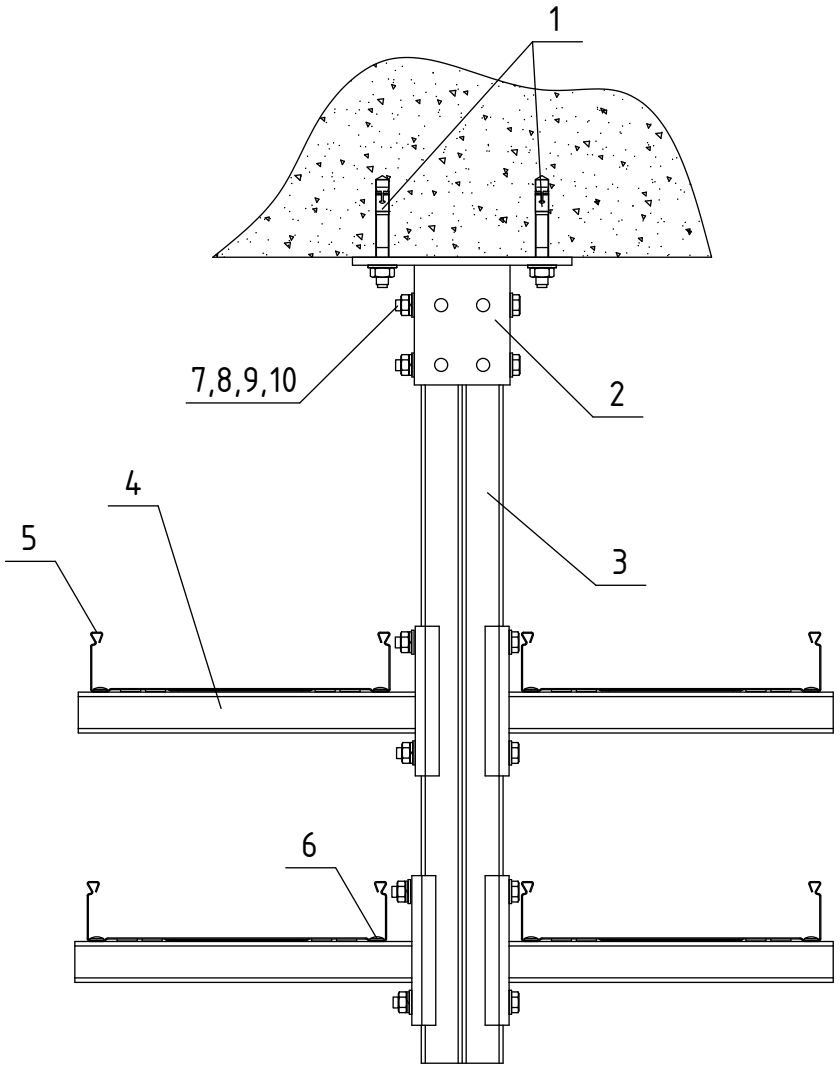

Спецификация узла

Поз.	Обозначение	Наименование	Ед. изм.	Кол.	Примечание
1	СД 12	Дюбель распорный	шт.	2	2.11
2	БГА41/2	Основание	шт.	1	2.9
3	КЧА 82	Стойка-профиль	шт.	1	2.9
4	КА 41	Консоль	шт.	2	2.9
5	Р/РГ	Листовой лоток	шт.	-	2.5
6	КЛР-41	Комплект крепления	шт.	4	2.5
7	СЕС 12х120	Болт с шестигранной головкой	шт.	6	2.11
8	ЮС 12	Шайба подкладная	шт.	12	2.11
9	ФР 12	Шайба пружинная	шт.	6	2.11
10	СЕМ 12	Гайка	шт.	6	2.11

Первичное применение | Справ. N | Подп. и дата | Инв. N дубл. | Взам. инв. N | Подп. и дата | Инв. N подл.

Изм	К. уч.	Лист	№док.	Подпись	Дата
Разраб.					
Проверил					
Т. контр.					
Рук. гр.					
Утвердил					

АТР.КОРОБОВ.2027-2.9-Л7

Кабеленесущие системы КОРОБОВ
Альбом типовых решений

Монтажная система	Масштаб	Лист	Листов
	1:5	153	181

Крепление к перкрытию

КОРОБОВ

Копировал

Формат А4

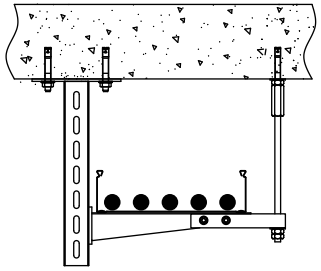

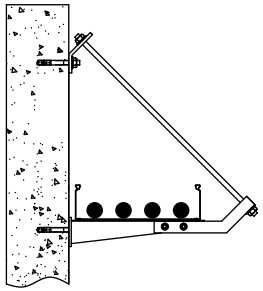

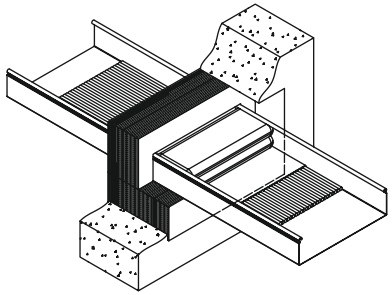

РАЗДЕЛ 2.10: Система повышенной огнестойкости

Система лестничных лотков 155
Система листовых лотков 159
Огнестойкие проходки 163

						АТР.КОРОБОВ.2027-2.10-Л0	
						Кабеленесущие системы КОРОБОВ Альбом типовых решений	
Изм	К. уч.	Лист	№док.	Подпись	Дата		
Разраб.						Система повышенной огнестойкости	Масштаб 1:5 / Лист 154 / Листов 181
Проверил							
Т. контр.						Оглавление раздела	КОРОБОВ
Рук. гр.							
Утвердил							

Копировал

Формат А4

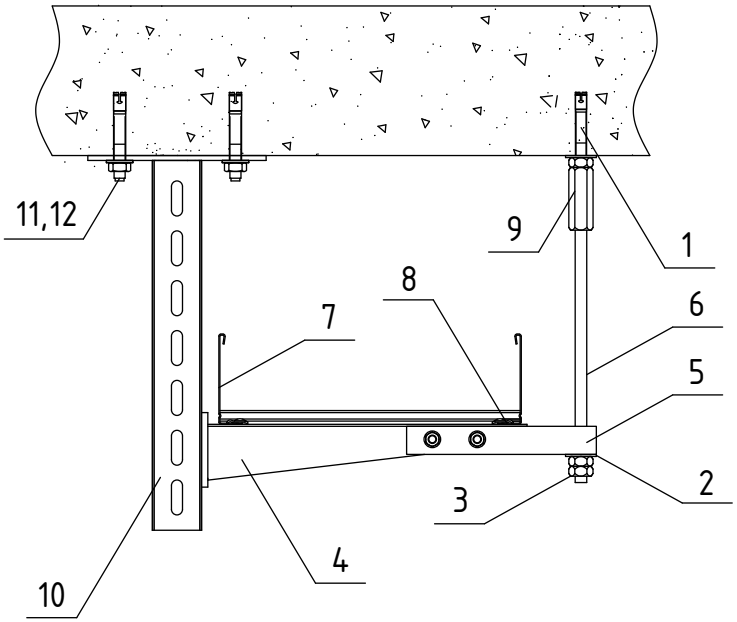

Спецификация узла

Поз.	Обозначение	Наименование	Ед. изм.	Кол.	Примечание
1	СД 12	Распорный дюбель	шт.	1	2.11
2	ЮС 12	Шайба подкладная	шт.	1	2.11
3	СЕМ 12	Гайка шестигранная	шт.	2	2.11
4	К2В-БС	Консоль кабельная	шт.	1	2.10
5	КАД-БС	Держатель консоли	шт.	1	2.10
6	ГБ 12	Шпилька	шт.	1	2.11
7	ЛГ-БС	Лестничный лоток	шт.	–	2.10
8	КЛЮ	Комплект крепления	шт.	1	2.10
9	ВМ 12	Муфта соединительная стальная	шт.	1	2.10
10	КДЮ-БС	Стойка консоли	шт.	1	2.10
11	СД 12	Распорный дюбель	шт.	2	2.11
12	ЮС 12	Шайба подкладная	шт.	2	2.11

13	УМ	Огнезащитная краска по металлу	шт.	–	2.10
14	ВД-К	Огнезащитная краска по кабелю	шт.	–	2.10

Максимальная распределенная нагрузка Qmax=200N/m на днище секции лотка, шириной Nmax=400mm, длиной L=3000mm с расстоянием между консолями StAmax=1200mm в составе прямолинейного участка сбалансированной кабеленесущей конструкции (подробнее в Лицензии)

Использовать стальную муфту, глубина ввинчивания шпилек в муфту не менее 15мм. Максимальное количество уровней кабельных линий – четыре.

* – предел огнестойкости "Системы повышенной огнестойкости" R90 (при соблюдении условий проектирования, сборки и эксплуатации кабеленесущей системы), может быть увеличен до E90 при соответствии всех элементов кабельной линии требованиям "Огнестойкой кабельной линии"

Расход краски УМ 2,57 кг/кв.м, толщина покрытия не менее 1,95 мм (упаковка ведро 20 кг).
Расход краски ВД-К 0,96 кг/кв.м, толщина покрытия не менее 0,64 мм (упаковка ведро 25 кг).

Kx Сборка 2.10.1.4
Model Studio CS
"Кабельное хозяйство"

E90*

						АТР.КОРОБОВ.2027-2.10-Л1	
						Кабеленесущие системы КОРОБОВ Альбом типовых решений	
Изм	К. уч.	Лист	№док.	Подпись	Дата		
Разраб.						Система повышенной огнестойкости	Масштаб 1:5 / Лист 155 / Листов 181
Проверил							
Т. контр.						Крепление к перкрытию	КОРОБОВ
Рук. гр.							
Утвердил							

Копировал Формат А4

Первичное применение | Справ. N | Подп. и дата | Инв. N дубл. | Взам. инв. N | Подп. и дата | Инв. N подл.

СИСТЕМА ПОВЫШЕННОЙ ОГНЕСТОЙКОСТИ

2.10

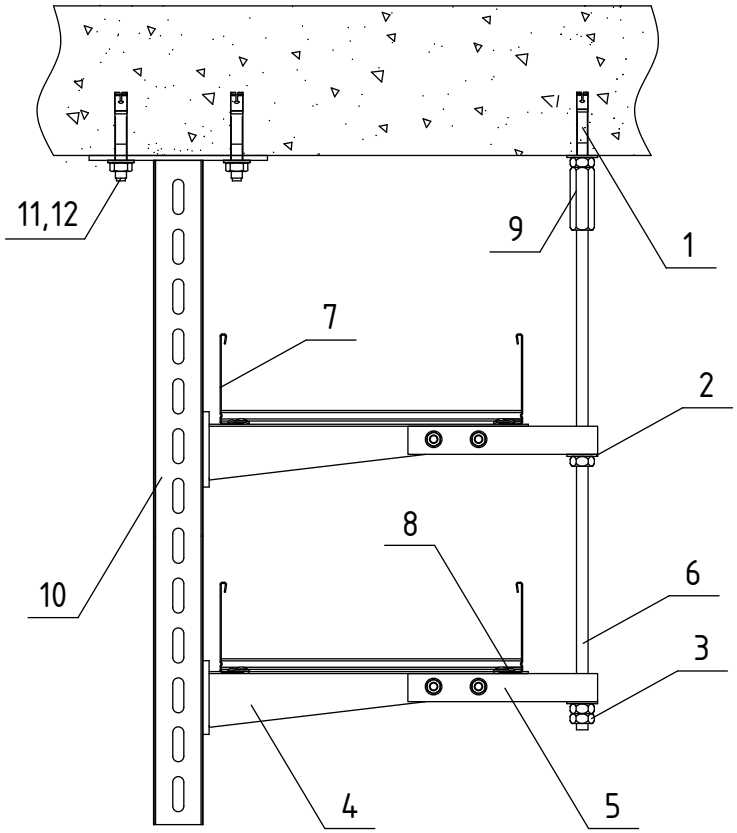

Спецификация узла

Поз.	Обозначение	Наименование	Ед. изм.	Кол.	Примечание
1	СД 12	Распорный дюбель	шт.	1	2.11
2	ЮС 12	Шайба подкладная	шт.	2	2.11
3	СЕМ 12	Гайка шестигранная	шт.	3	2.11
4	К2В-БС	Консоль кабельная	шт.	2	2.10
5	КАД-БС	Держатель консоли	шт.	2	2.10
6	ГБ 12	Шпилька	шт.	1	2.11
7	ЛГ-БС	Лестничный лоток	шт.	–	2.10
8	КЛЮ	Комплект крепления	шт.	2	2.10
9	ВМ 12	Муфта соединительная стальная	шт.	1	2.10
10	КДЮ-БС	Стойка консоли	шт.	1	2.10
11	СД 12	Распорный дюбель	шт.	2	2.11
12	ЮС 12	Шайба подкладная	шт.	2	2.11

13	УМ	Огнезащитная краска по металлу	шт.	–	2.10
14	ВД-К	Огнезащитная краска по кабелю	шт.	–	2.10

Максимальная распределенная нагрузка Qmax=200N/m на днище секции лотка, шириной Nmax=400mm, длиной L=3000mm с расстоянием между консолями StAmax=1200mm в составе прямолинейного участка сбалансированной кабеленесущей конструкции (подробнее в Лицензии)

Использовать стальную муфту, глубина ввинчивания шпилек в муфту не менее 15мм. Максимальное количество уровней кабельных линий – четыре.

* – предел огнестойкости "Системы повышенной огнестойкости" R90 (при соблюдении условий проектирования, сборки и эксплуатации кабеленесущей системы), может быть увеличен до E90 при соответствии всех элементов кабельной линии требованиям "Огнестойкой кабельной линии"

Расход краски УМ 2,57 кг/кв.м, толщина покрытия не менее 1,95 мм (упаковка ведро 20 кг).
Расход краски ВД-К 0,96 кг/кв.м, толщина покрытия не менее 0,64 мм (упаковка ведро 25 кг).

E90*

						АТР.КОРОБОВ.2027-2.10-Л2	
						Кабеленесущие системы КОРОБОВ Альбом типовых решений	
Изм	К. уч.	Лист	№док.	Подпись	Дата		
Разраб.						Система повышенной огнестойкости	Масштаб 1:5 / Лист 156 / Листов 181
Проверил							
Т. контр.						Крепление к перкрытию	КОРОБОВ
Рук. гр.							
Утвердил							

Копировал

Формат А4

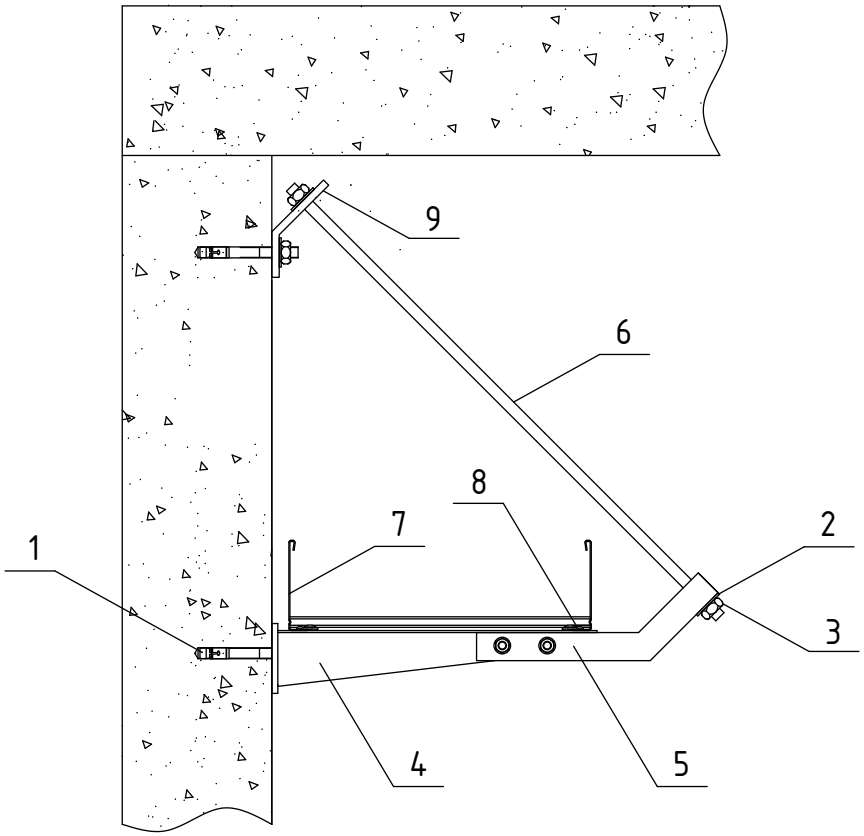

Спецификация узла

Поз.	Обозначение	Наименование	Ед. изм.	Кол.	Примечание
1	СД 12	Распорный дюбель	шт.	2	2.11
2	ЮС 12	Шайба подкладная	шт.	2	2.11
3	СЕМ 12	Гайка шестигранная	шт.	2	2.11
4	К2В-БС	Консоль кабельная	шт.	1	2.10
5	КА2В-БС	Держатель консоли	шт.	1	2.10
6	ГБ 12	Шпилька	шт.	1	2.11
7	ЛГ-БС	Лестничный лоток	шт.	–	2.10
8	КЛЮ	Комплект крепления	шт.	1	2.10
9	КВ-БС	Угол настенный	шт.	1	2.10
10	УМ	Огнезащитная краска по металлу	шт.	–	2.10
11	ВД-К	Огнезащитная краска по кабелю	шт.	–	2.10

Максимальная распределенная нагрузка Qmax=200N/m на днище секции лотка, шириной Nmax=400mm, длиной L=3000mm с расстоянием между консолями StAmax=1200mm в составе прямолинейного участка сбалансированной кабеленесущей конструкции (подробнее в Лицензии)

Использовать стальную муфту, глубина ввинчивания шпилек в муфту не менее 15мм.

* – предел огнестойкости "Системы повышенной огнестойкости" R90 (при соблюдении условий проектирования, сборки и эксплуатации кабеленесущей системы), может быть увеличен до E90 при соответствии всех элементов кабельной линии требованиям "Огнестойкой кабельной линии"

Расход краски УМ 2,57 кг/кв.м, толщина покрытия не менее 1,95 мм (упаковка ведро 20 кг).
Расход краски ВД-К 0,96 кг/кв.м, толщина покрытия не менее 0,64 мм (упаковка ведро 25 кг).

Сборка 2.10.1.5
Model Studio CS
"Кабельное хозяйство"

E90*

Изм	К. уч.	Лист	№док.	Подпись	Дата	АТР.КОРОБОВ.2027-2.10-ЛЗ			
						Кабеленесущие системы КОРОБОВ Альбом типовых решений			
Разраб.						Система повышенной огнестойкости	Масштаб	Лист	Листов
Проверил							1:5	157	181
Т. контр.						Крепление к стене	КОРОБОВ		
Рук. гр.									
Утвердил									

Копировал Формат А4

Первичное применение | Справ. N | Подп. и дата | Инв. N дубл. | Взам. инв. N | Подп. и дата | Инв. N подл.

СИСТЕМА ПОВЫШЕННОЙ ОГНЕСТОЙКОСТИ

2.10

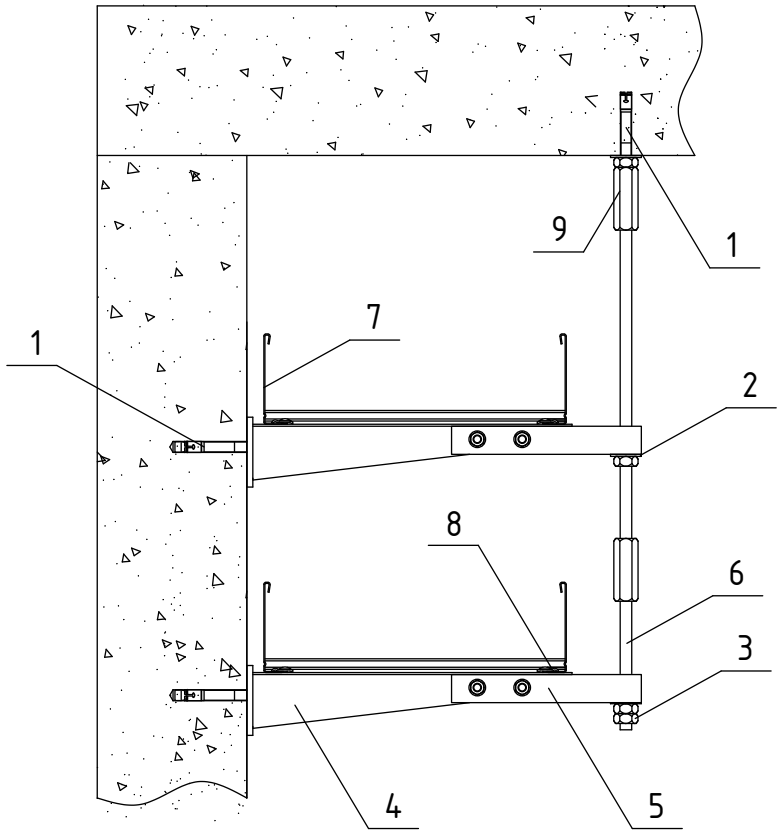

Спецификация узла

Поз.	Обозначение	Наименование	Ед. изм.	Кол.	Примечание
1	СД 12	Распорный дюбель	шт.	3	2.11
2	ЮС 12	Шайба подкладная	шт.	2	2.11
3	СЕМ 12	Гайка шестигранная	шт.	3	2.11
4	К2В-БС	Консоль кабельная	шт.	2	2.10
5	КАД-БС	Держатель консоли	шт.	2	2.10
6	ГБ 12	Шпилька	шт.	2	2.11
7	ЛГ-БС	Лестничный лоток	шт.	–	2.10
8	КЛЮ	Комплект крепления	шт.	2	2.10
9	ВМ 12	Муфта соединительная стальная	шт.	2	2.10
10	УМ	Огнезащитная краска по металлу	шт.	–	2.10
11	ВД-К	Огнезащитная краска по кабелю	шт.	–	2.10

Максимальная распределенная нагрузка Qmax=200N/m на днище секции лотка, шириной Nmax=400mm, длиной L=3000mm с расстоянием между консолями St Amax=1200mm в составе прямолинейного участка сбалансированной кабеленесущей конструкции (подробнее в Лицензии)

Использовать стальную муфту, глубина ввинчивания шпилек в муфту не менее 15мм. Максимальное количество уровней кабельных линий – четыре.

* – предел огнестойкости "Системы повышенной огнестойкости" R90 (при соблюдении условий проектирования, сборки и эксплуатации кабеленесущей системы), может быть увеличен до E90 при соответствии всех элементов кабельной линии требованиям "Огнестойкой кабельной линии"

Расход краски УМ 2,57 кг/кв.м, толщина покрытия не менее 1,95 мм (упаковка ведро 20 кг).
Расход краски ВД-К 0,96 кг/кв.м, толщина покрытия не менее 0,64 мм (упаковка ведро 25 кг).

E90*

						АТР.КОРОБОВ.2027-2.10-Л4
						Кабеленесущие системы КОРОБОВ Альбом типовых решений
Изм	К. уч.	Лист	№док.	Подпись	Дата	
Разраб.						Система повышенной огнестойкости
Проверил						Масштаб 1:5 / Лист 158 / Листов 181
Т. контр.						Крепление к стене и перекрытию
Рук. гр.						**КОРОБОВ**
Утвердил						

Копировал Формат А4

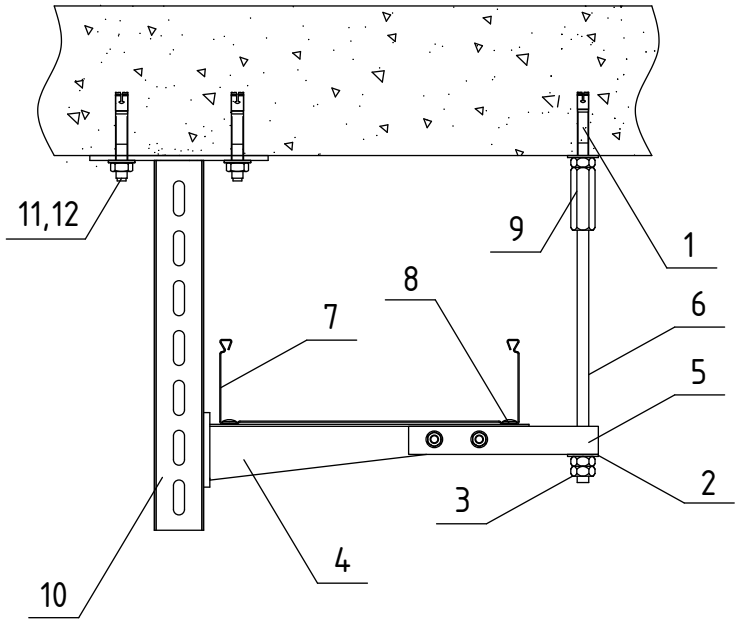

Спецификация узла

Поз.	Обозначение	Наименование	Ед. изм.	Кол.	Примечание
1	СД 12	Распорный дюбель	шт.	1	2.11
2	ЮС 12	Шайба подкладная	шт.	1	2.11
3	СЕМ 12	Гайка шестигранная	шт.	2	2.11
4	К2В-БС	Консоль кабельная	шт.	1	2.10
5	КАД-БС	Держатель консоли	шт.	1	2.10
6	ГБ 12	Шпилька	шт.	1	2.11
7	РГС	Перфорированный лоток	шт.	-	2.10
8	КЛР	Комплект крепления	шт.	1	2.10
9	ВМ 12	Муфта соединительная стальная	шт.	1	2.10
10	КДЮ-БС	Стойка консоли	шт.	1	2.10
11	СД 12	Распорный дюбель	шт.	2	2.11
12	ЮС 12	Шайба подкладная	шт.	2	2.11
13	УМ	Огнезащитная краска по металлу	шт.	-	2.10
14	ВД-К	Огнезащитная краска по кабелю	шт.	-	2.10

Максимальная распределенная нагрузка Qmax=100N/m на днище секции лотка, шириной Nmax=300mm, длиной L=3000mm с расстоянием между консолями StAmax=1200mm в составе прямолинейного участка сбалансированной кабеленесущей конструкции (подробнее в Лицензии)

Использовать стальную муфту, глубина ввинчивания шпилек в муфту не менее 15мм. Максимальное количество уровней кабельных линий - четыре.

* - предел огнестойкости "Системы повышенной огнестойкости" R90 (при соблюдении условий проектирования, сборки и эксплуатации кабеленесущей системы), может быть увеличен до E90 при соответствии всех элементов кабельной линии требованиям "Огнестойкой кабельной линии"

Расход краски УМ 2,57 кг/кв.м, толщина покрытия не менее 1,95 мм (упаковка ведро 20 кг).
Расход краски ВД-К 0,96 кг/кв.м, толщина покрытия не менее 0,64 мм (упаковка ведро 25 кг).

Kx Сборка 2.10.2.4
Model Studio CS
"Кабельное хозяйство"

E90*

Изм	К. уч.	Лист	Вдок.	Подпись	Дата
Разраб.					
Проверил					
Т. контр.					
Рук. гр.					
Утвердил					

АТР.КОРОБОВ.2027-2.10-Л5

Кабеленесущие системы КОРОБОВ
Альбом типовых решений

Система повышенной огнестойкости	Масштаб	Лист	Листов
	1:5	159	181

Крепление к перкрытию

КОРОБОВ

Копировал

Формат А4

Первичное применение | Справ. N | Подп. и дата | Инв. N дубл. | Взам. инв. N | Подп. и дата | Инв. N подл.

СИСТЕМА ПОВЫШЕННОЙ ОГНЕСТОЙКОСТИ

2.10

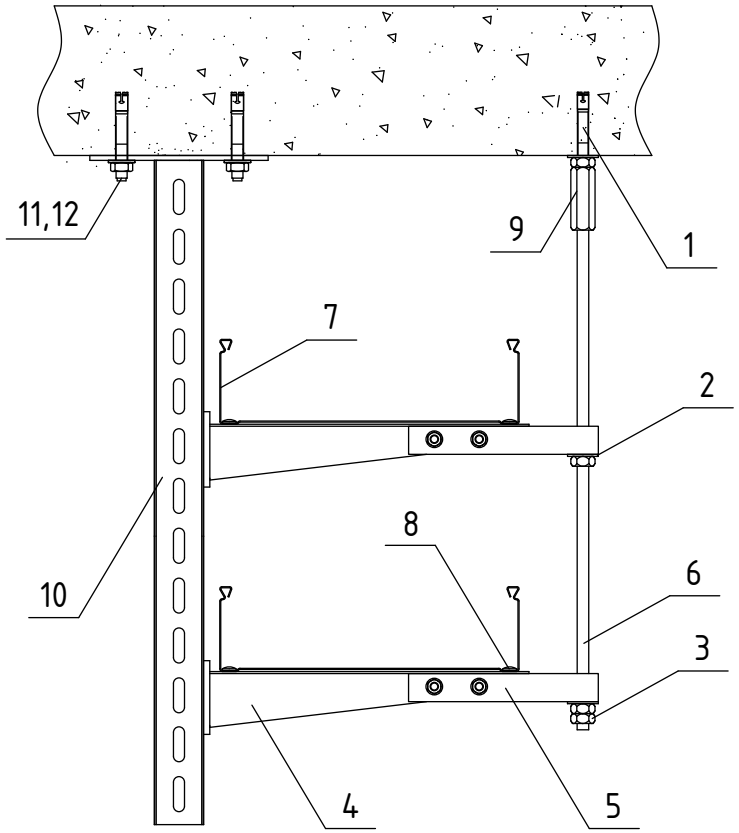

Спецификация узла

Поз.	Обозначение	Наименование	Ед. изм.	Кол.	Примечание
1	СД 12	Распорный дюбель	шт.	1	2.11
2	ЮС 12	Шайба подкладная	шт.	2	2.11
3	СЕМ 12	Гайка шестигранная	шт.	3	2.11
4	К2В-БС	Консоль кабельная	шт.	2	2.10
5	КАД-БС	Держатель консоли	шт.	2	2.10
6	ГБ 12	Шпилька	шт.	1	2.11
7	РГС	Перфорированный лоток	шт.	–	2.10
8	КЛР	Комплект крепления	шт.	2	2.10
9	ВМ 12	Муфта соединительная стальная	шт.	1	2.10
10	КДЮ-БС	Стойка консоли	шт.	1	2.10
11	СД 12	Распорный дюбель	шт.	2	2.11
12	ЮС 12	Шайба подкладная	шт.	2	2.11
13	УМ	Огнезащитная краска по металлу	шт.	–	2.10
14	ВД-К	Огнезащитная краска по кабелю	шт.	–	2.10

Максимальная распределенная нагрузка Qmax=100N/m на днище секции лотка, шириной Nmax=300mm, длиной L=3000mm с расстоянием между консолями StAmax=1200mm в составе прямолинейного участка сбалансированной кабеленесущей конструкции (подробнее в Лицензии)

Использовать стальную муфту, глубина ввинчивания шпилек в муфту не менее 15мм. Максимальное количество уровней кабельных линий – четыре.

* – предел огнестойкости "Системы повышенной огнестойкости" R90 (при соблюдении условий проектирования, сборки и эксплуатации кабеленесущей системы), может быть увеличен до E90 при соответствии всех элементов кабельной линии требованиям "Огнестойкой кабельной линии"

Расход краски УМ 2,57 кг/кв.м, толщина покрытия не менее 1,95 мм (упаковка ведро 20 кг).
Расход краски ВД-К 0,96 кг/кв.м, толщина покрытия не менее 0,64 мм (упаковка ведро 25 кг).

E90*

						АТР.КОРОБОВ.2027-2.10-Л6
						Кабеленесущие системы КОРОБОВ Альбом типовых решений
Изм	К. уч.	Лист	№док.	Подпись	Дата	
Разраб.						Система повышенной огнестойкости
Проверил						Масштаб 1:5 / Лист 160 / Листов 181
Т. контр.						Крепление к перкрытию
Рук. гр.						КОРОБОВ
Утвердил						

Копировал Формат А4

СИСТЕМА ПОВЫШЕННОЙ ОГНЕСТОЙКОСТИ

2.10

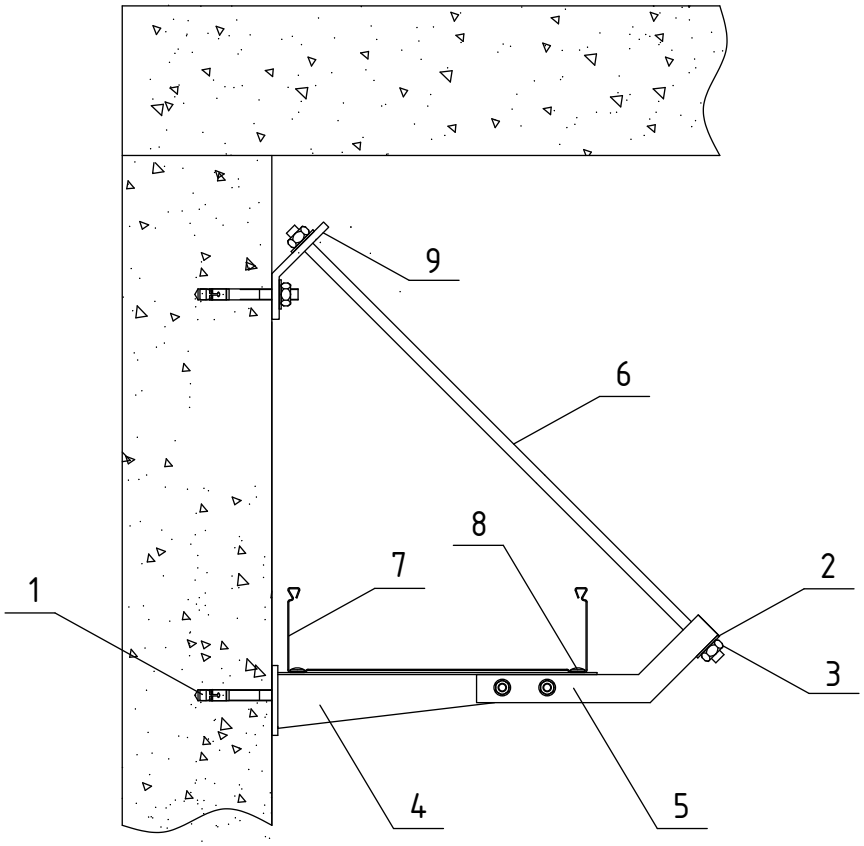

Спецификация узла

Поз.	Обозначение	Наименование	Ед. изм.	Кол.	Примечание
1	СД 12	Распорный дюбель	шт.	2	2.11
2	ЮС 12	Шайба подкладная	шт.	2	2.11
3	СЕМ 12	Гайка шестигранная	шт.	2	2.11
4	К2В-БС	Консоль кабельная	шт.	1	2.10
5	КА2В-БС	Держатель консоли	шт.	1	2.10
6	ГБ 12	Шпилька	шт.	1	2.11
7	РГС	Перфорированный лоток	шт.	–	2.10
8	КЛР	Комплект крепления	шт.	1	2.10
9	КВ-БС	Угол настенный	шт.	1	2.10
10	УМ	Огнезащитная краска по металлу	шт.	–	2.10
11	ВД-К	Огнезащитная краска по кабелю	шт.	–	2.10

Максимальная распределенная нагрузка Qmax=100N/m на днище секции лотка, шириной Nmax=300mm, длиной L=3000mm с расстоянием между консолями StAmax=1200mm в составе прямолинейного участка сбалансированной кабеленесущей конструкции (подробнее в Лицензии)

Использовать стальную муфту, глубина ввинчивания шпилек в муфту не менее 15мм.

* – предел огнестойкости "Системы повышенной огнестойкости" R90 (при соблюдении условий проектирования, сборки и эксплуатации кабеленесущей системы), может быть увеличен до E90 при соответствии всех элементов кабельной линии требованиям "Огнестойкой кабельной линии"

Расход краски УМ 2,57 кг/кв.м, толщина покрытия не менее 1,95 мм (упаковка ведро 20 кг).
Расход краски ВД-К 0,96 кг/кв.м, толщина покрытия не менее 0,64 мм (упаковка ведро 25 кг).

Kx Сборка 2.10.2.5
Model Studio CS
"Кабельное хозяйство"

E90*

Изм	К. уч.	Лист	№док.	Подпись	Дата	АТР.КОРОБОВ.2027-2.10-Л7			
						Кабеленесущие системы КОРОБОВ Альбом типовых решений			
Разраб.						Система повышенной огнестойкости	Масштаб	Лист	Листов
Проверил							1:5	161	181
Т. контр.						Крепление к стене	КОРОБОВ		
Рук. гр.									
Утвердил									

Копировал Формат А4

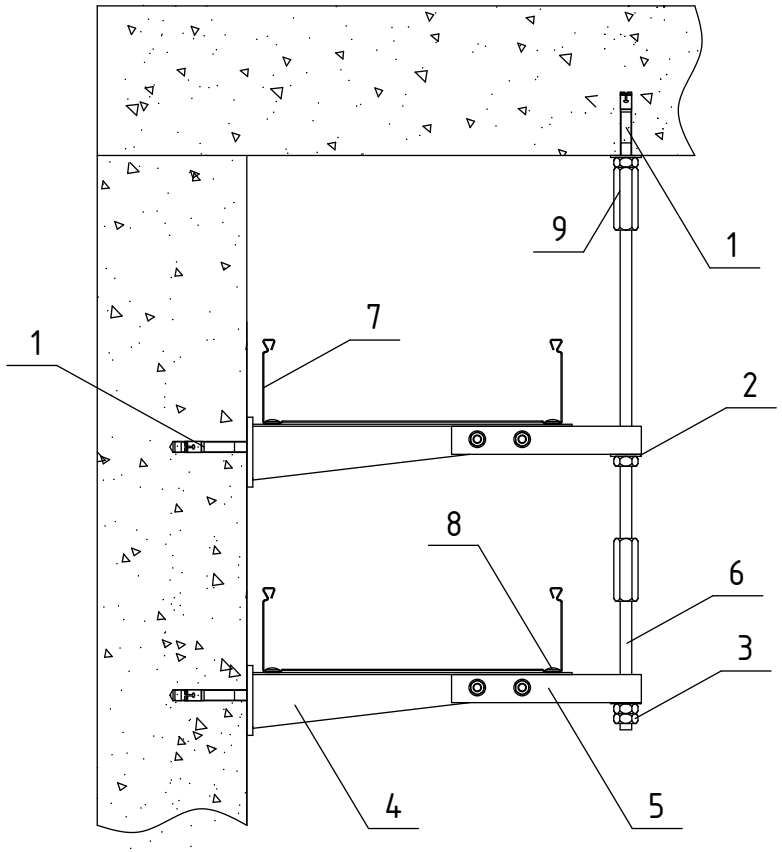

Спецификация узла

Поз.	Обозначение	Наименование	Ед. изм.	Кол.	Примечание
1	СД 12	Распорный дюбель	шт.	3	2.11
2	ЮС 12	Шайба подкладная	шт.	2	2.11
3	СЕМ 12	Гайка шестигранная	шт.	3	2.11
4	К2В-БС	Консоль кабельная	шт.	2	2.10
5	КАД-БС	Держатель консоли	шт.	2	2.10
6	ГБ 12	Шпилька	шт.	2	2.11
7	РГС	Перфорированный лоток	шт.	–	2.10
8	КЛР	Комплект крепления	шт.	2	2.10
9	ВМ 12	Муфта соединительная стальная	шт.	2	2.10
10	УМ	Огнезащитная краска по металлу	шт.	–	2.10
11	ВД-К	Огнезащитная краска по кабелю	шт.	–	2.10

Максимальная распределенная нагрузка Qmax=100N/m на днище секции лотка, шириной Nmax=300mm, длиной L=3000mm с расстоянием между консолями StAmax=1200mm в составе прямолинейного участка сбалансированной кабеленесущей конструкции (подробнее в Лицензии)

Использовать стальную муфту, глубина ввинчивания шпилек в муфту не менее 15мм. Максимальное количество уровней кабельных линий – четыре.

* – предел огнестойкости "Системы повышенной огнестойкости" R90 (при соблюдении условий проектирования, сборки и эксплуатации кабеленесущей системы), может быть увеличен до E90 при соответствии всех элементов кабельной линии требованиям "Огнестойкой кабельной линии"

Расход краски УМ 2,57 кг/кв.м, толщина покрытия не менее 1,95 мм (упаковка ведро 20 кг).
Расход краски ВД-К 0,96 кг/кв.м, толщина покрытия не менее 0,64 мм (упаковка ведро 25 кг).

E90*

						АТР.КОРОБОВ.2027-2.10-Л8
						Кабеленесущие системы КОРОБОВ Альбом типовых решений
Изм	К. уч.	Лист	№док.	Подпись	Дата	
Разраб.						Система повышенной огнестойкости
Проверил						Масштаб 1:5 / Лист 162 / Листов 181
Т. контр.						Крепление к стене и перкрытию
Рук. гр.						**КОРОБОВ**
Утвердил						

Копировал Формат А4

Первичное применение | Справ. N | Подп. и дата | Инв. N дубл. | Взам. инв. N | Подп. и дата | Инв. N подл.

СИСТЕМА ПОВЫШЕННОЙ ОГНЕСТОЙКОСТИ

2.10

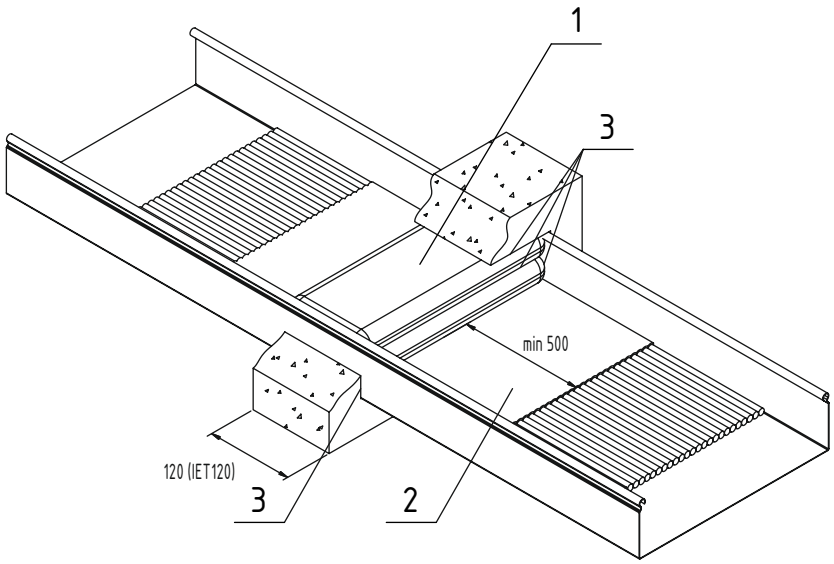

Спецификация узла

Поз.	Обозначение	Наименование	Ед. изм.	Кол.	Примечание
1	ДБ18хх (табл.1)	Подушка огнестойкая	шт.	–	2.10
2	ДС1201	Герметик огнестойкий (ведро)	шт.	1	2.10
3	ДС1202	Герметик огнестойкий (туба)	шт.	1	2.10

Таблица 1

Обозначение	Размер, мм
ДБ1801	120x100x25
ДБ1802	120x150x30
ДБ1803	120x200x30
ДБ1804	120x250x35
ДБ1805	120x300x35

1. *Порядок сборки проходки:*
   a. *промазать кабель огнестойким герметиком поз.2 слоем толщиной 3 мм на расстоянии не менее 500 мм от проходки;*
   b. *уложить огнестойкие подушки ДБ с шириной, соответствующей ширине кабельного лотка, слоями до плотной заделки проема в один ряд с глубиной заделки не менее 120 мм;*
   c. *заделать все щели и стыки огнестойким герметиком поз.3.*

						АТР.КОРОБОВ.2027-2.10-Л9
						Кабеленесущие системы КОРОБОВ Альбом типовых решений
Изм	К. уч.	Лист	№док.	Подпись	Дата	
Разраб.						Система повышенной огнестойкости
Проверил						Масштаб 1:5 / Лист 163 / Листов 181
Т. контр.						Огнестойкие проходки
Рук. гр.						**КОРОБОВ**
Утвердил						

Копировал Формат А4

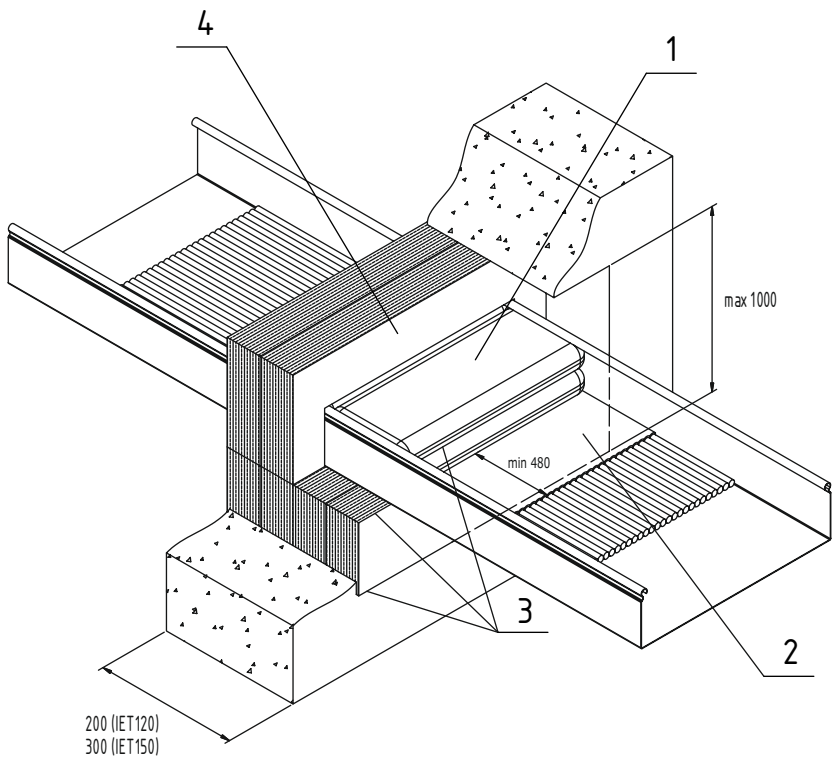

Спецификация узла

Поз.	Обозначение	Наименование	Ед. изм.	Кол.	Примечание
1	ДБ18хх (табл.1)	Подушка огнестойкая	шт.	–	2.10
2	ДС1201	Герметик огнестойкий (ведро)	шт.	1	2.10
3	ДС1202	Герметик огнестойкий (туба)	шт.	1	2.10
4	ДП1201	Плита огнестойкая 1000х500х52 мм	шт.	–	2.10

Таблица 1

Обозначение	Размер, мм
ДБ1801	120х100х25
ДБ1802	120х150х30
ДБ1803	120х200х30
ДБ1804	120х250х35
ДБ1805	120х300х35

a. вырезать плиты ДП для заполнения проема между нижней стенкой проходки и дном лотка на 4-8 мм больше проема для плотной установки плит;
b. вырезать плиты ДП для заполнения проема между верхней стенкой проходки и дном лотка на 4-8 мм больше проема, вырезав отверстие под лоток габаритом на 4-8 мм меньше габарита лотка;
c. установить плиты в проем с общей глубиной заделки не менее 200 мм;
d. подушки устанавливаются в лоток в два ряда общей глубиной 240 мм, монтаж подушек в лоток на соответствующем чертеже;
e. заделать все щели и стыки огнестойким герметиком поз.3.

Изм	К. уч.	Лист	№док.	Подпись	Дата	АТР.КОРОБОВ.2027-2.10-Л10			
						Кабеленесущие системы КОРОБОВ Альбом типовых решений			
Разраб.						Система повышенной огнестойкости	Масштаб	Лист	Листов
Проверил							1:5	164	181
Т. контр.						Огнестойкие проходки	КОРОБОВ		
Рук. гр.									
Утвердил									

Копировал Формат А4

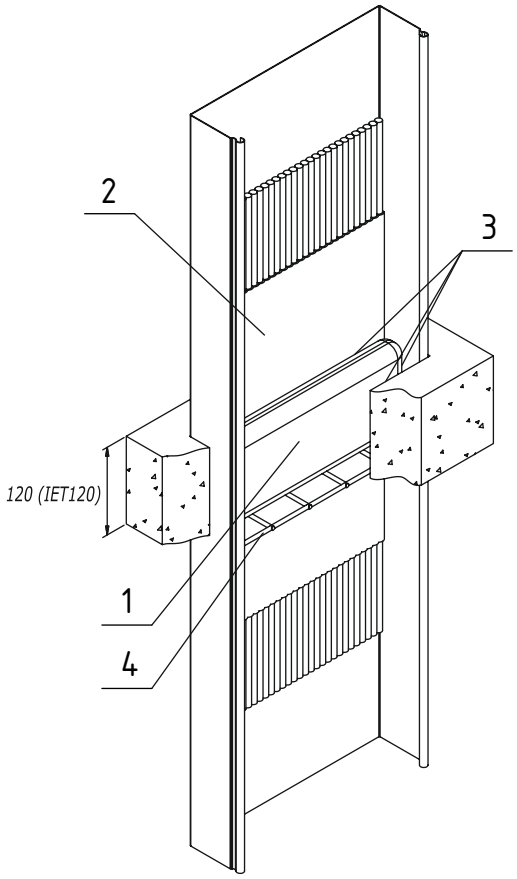

Спецификация узла

Поз.	Обозначение	Наименование	Ед. изм.	Кол.	Примечание
1	ДБ18хх (табл.1)	Подушка огнестойкая	шт.	–	2.10
2	ДС1201	Герметик огнестойкий (ведро)	шт.	1	2.10
3	ДС1202	Герметик огнестойкий (туба)	шт.	1	2.10
4		Опалубка поддержки подушек	шт.	1	

Таблица 1

Обозначение	Размер, мм
ДБ1801	120x100x25
ДБ1802	120x150x30
ДБ1803	120x200x30
ДБ1804	120x250x35
ДБ1805	120x300x35

1. *Порядок сборки проходки:*
   a. *промазать кабель огнестойким герметиком поз.2 слоем толщиной 3 мм на расстоянии не менее 500 мм от проходки;*
   b. *уложить огнестойкие подушки ДБ с шириной, соответствующей ширине кабельного лотка, слоями до плотной заделки проема в один ряд с глубиной заделки не менее 120 мм;*
   c. *заделать все щели и стыки огнестойким герметиком поз.3.*

						АТР.КОРОБОВ.2027-2.10-Л11
						Кабеленесущие системы КОРОБОВ Альбом типовых решений
Изм	К. уч.	Лист	№док.	Подпись	Дата	
Разраб.						Система повышенной огнестойкости
Проверил						Масштаб 1:5 / Лист 165 / Листов 181
Т. контр.						Огнестойкие проходки
Рук. гр.						**КОРОБОВ**
Утвердил						

Копировал Формат А4

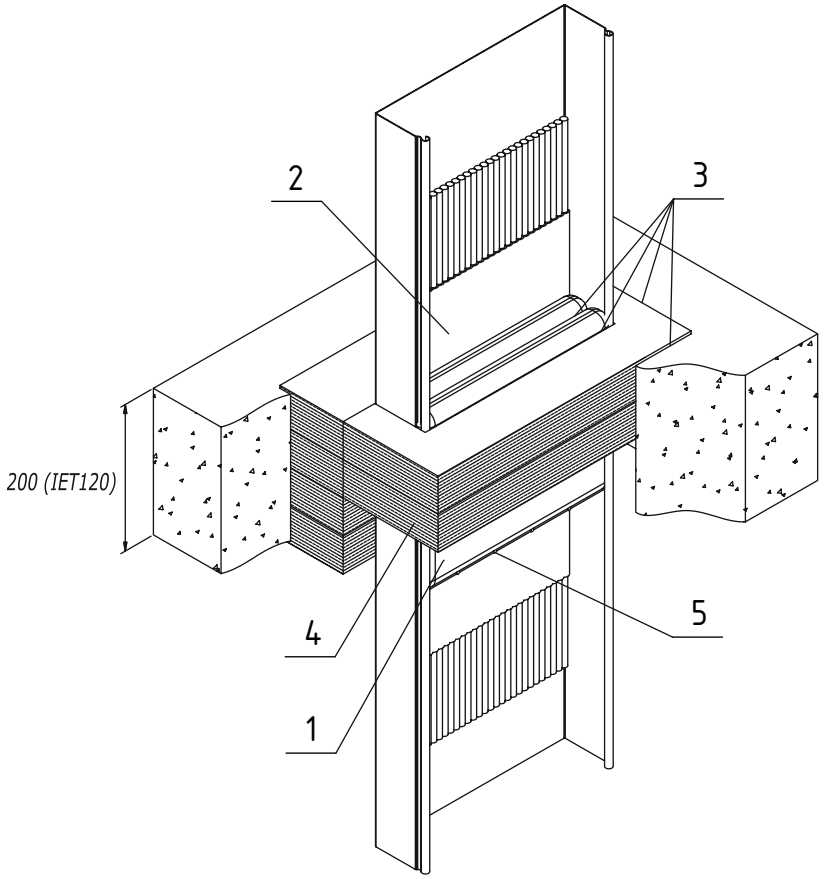

Спецификация узла

Поз.	Обозначение	Наименование	Ед. изм.	Кол.	Примечание
1	ДБ18хх (табл.1)	Подушка огнестойкая	шт.	–	2.10
2	ДС1201	Герметик огнестойкий (ведро)	шт.	1	2.10
3	ДС1202	Герметик огнестойкий (туба)	шт.	1	2.10
4	ДП1201	Плита огнестойкая 1000х500х52 мм	шт.	–	2.10
5		Опалубка поддержки подушек	шт.	1	

Таблица 1

Обозначение	Размер, мм
ДБ1801	120х100х25
ДБ1802	120х150х30
ДБ1803	120х200х30
ДБ1804	120х250х35
ДБ1805	120х300х35

a. вырезать плиты ДП для заполнения проема между нижней стенкой проходки и дном лотка на 4-8 мм больше проема для плотной установки плит;
b. вырезать плиты ДП для заполнения проема между верхней стенкой проходки и дном лотка на 4-8 мм больше проема, вырезав отверстие под лоток габаритом на 4-8 мм меньше габарита лотка;
c. установить плиты в проем с общей глубиной заделки не менее 200 мм;
d. подушки устанавливаются в лоток в два ряда общей глубиной 240 мм, монтаж подушек в лоток на соответствующем чертеже;
e. заделать все щели и стыки огнестойким герметиком поз.3.

						АТР.КОРОБОВ.2027-2.10-Л12
						Кабеленесущие системы КОРОБОВ Альбом типовых решений
Изм	К. уч.	Лист	№док.	Подпись	Дата	
Разраб.						Система повышенной огнестойкости
Проверил						Масштаб 1:5 / Лист 166 / Листов 181
Т. контр.						Огнестойкие проходки
Рук. гр.						**КОРОБОВ**
Утвердил						

Копировал Формат А4

Первичное применение | Справ. N | Подп. и дата | Инв. N дубл. | Взам. инв. N | Подп. и дата | Инв. N подл.

Первичное применение

Справ. N

Подп. и дата

Инв. N дубл.

Взам. инв. N

Подп. и дата

Инв. N подл.

Лицензия на использование электромонтажных изделий организаций, входящих в Научно-Производственное Объединение "КОРОБОВ"

1. ТЕРМИНЫ

Уполномоченные организации, Научно-Производственное Объединение "КОРОБОВ" (НПО "КОРОБОВ") – юридические лица ООО "КОРОБОВ" и "ООО ЗЭМИ Екатеринбург";

Рекламно-информационные материалы – информация, распространяемая Уполномоченной организацией любым способом, в т.ч. с привлечением третьих лиц. Рекламно-информационные материалы не являются офертой (ст. 437 Гражданского кодекса РФ).

Сайт(ы) – сайты НПО "КОРОБОВ" в информационно-коммуникационной сети Интернет с адресами korobov.ru, korobov.kz, korobov.by.

Изделия - электромонтажные изделия, предназначенные для поддержания положения изолированных проводов и кабелей, поставляемые Уполномоченными организациями.

Изготовитель – юридическое или физическое лицо, осуществляющее разработку нормативных документов, в т.ч. технических условий на Изделия, их упаковку; осуществляющее производство Изделий; осуществляющее / организующее упаковку Изделий. Изготовителем могут выступать как Уполномоченные организации, входящие в НПО "КОРОБОВ", так и иные третьи лица. Информация об Изготовителе конкретной партии Изделий подлежит обязательному уточнению Покупателем при оформлении заказа.

Технические условия, ТУ – требования, условия и характеристики для изготовления соответствующего Изделия, его упаковки, маркировки, действующие на момент изготовления, упаковки / маркировки Изделия. Информация о ТУ в отношении Изделий, поставляемых по Договору, может отличаться от информации, содержащейся на Сайтах НПО "КОРОБОВ" и в каталогах НПО "КОРОБОВ".

Покупатель – физическое или юридическое лицо, приобретающее Изделия на праве собственности на основании заключенного с Уполномоченной организацией гражданско-правового договора, к которому на основании гражданско-правовых договоров переходит право собственности на Изделия от Уполномоченной организации.

Договор – заключенный между лицом, имеющим намерение приобрести Изделия, и Уполномоченной организацией гражданско-правовой договор, в соответствии с которым от Уполномоченной организации к лицу переходит право собственности на Изделия.

Договор не относится к категории Рекламно-информационных материалов.

Кабели - изолированные провода и кабели.

Кабеленесущая конструкция – совокупность Изделий.

Кабельная линия, КЛ – совокупность Кабелей и Изделий, в т.ч. Изделий в составе сбалансированной кабеленесущей конструкции.

ПД – проектная документация

РД – рабочая документация

Нормативные документы, НД – действующие нормативные документы в областях охраны жизни и здоровья людей, техники безопасности, охраны труда, эксплуатации энергетических объектов; Правила Устройства Электроустановок (далее: ПУЭ); своды правил, национальные и межгосударственные стандарты; нормативные документы Изготовителя кабельно-проводниковой продукции; нормативные документы, регламентирующие проектно-изыскательские работы (далее: ПИР), в т.ч. инженерные изыскания, включая оценку технического состояния строительно-несущих конструкций, используемых при прокладке КЛ, и проектные работы, включая подготовку РД; нормативные документы, регламентирующие монтаж, эксплуатацию и контроль технического состояния КЛ; РД и иная техническая (технологическая) документация, предназначенная для создания и эксплуатации КЛ, в которой используются Изделия; ТУ, паспорта Изделий, инструкции и конструкторская документация Изготовителя Изделий; нормативные документы, регулирующие хозяйственную деятельность, и пр. нормативные документы.

						АТР.КОРОБОВ.2027	
						Кабеленесущие системы КОРОБОВ Альбом типовых решений	
Изм	К. уч.	Лист	№док.	Подпись	Дата		
Разраб.						Кабельные конструкции	Масштаб 1:15 / Лист 167 / Листов 181
Проверил							
Т. контр.						Лицензия	КОРОБОВ
Рук. гр.							
Утвердил							

Копировал

Формат А4

КПМ – контрольно-проверочные и профилактические мероприятия

Ответственные лица – лица, выполняющее физические или нефизические действия над Изделиями

Неполноразмерное Изделие – Изделие, подвергшееся какому-либо внешнему (физическому или механическому, или термическому, или химическому или пр.) воздействию, за исключением регламентного (болтовые крепления и соответствующие условия эксплуатации).

Строительно-несущие конструкции – это использованные в КЛ конструкции, соответствующие условиям и сроку эксплуатации КЛ, готовые принять нагрузку от Изделий в составе кабеленесущей конструкции.

ПНУ – правила и условия приложения нагрузок и уравновешивания Изделий

Уравновешенная кабеленесущая конструкция – это совокупность уравновешенных и соответствующих друг другу Изделий, в т.ч. стоек, консолей или полок (далее: Консолей), секций, аксессуаров и пр., в которой каждое Изделие надежно соединено с каждым смежным с ним Изделием, при условии выполнения ПНУ.

Недеформированное Изделие, НДИ – полноразмерное Изделие характеристики которого соответствуют НД Изготовителя, в т.ч. имеющее упругую деформацию при отсутствии пластической деформации и разрушения. Прочие варианты считаются деформированными Изделиями.

Сбалансированная кабеленесущая конструкция, СКНК – это уравновешенная кабеленесущая конструкция, соответствующая условиям и сроку эксплуатации КЛ, созданная из полноразмерных НДИ, спроектированная, смонтированная и эксплуатируемая в соответствии с НД и всеми требованиями настоящей Лицензии. Прочие варианты считаются несбалансированными кабеленесущими конструкциями.

Эксплуатация Изделия – любое физическое действие над Изделием в составе или вне состава СКНК, включая транспортировку, погрузочно-разгрузочные работы, хранение, выполнение КПМ (в т. ч. входного контроля), подготовку к монтажу, монтаж, использование Изделия в период эксплуатации КЛ, демонтаж и утилизацию Изделия.

Штатный режим эксплуатации Изделия – эксплуатация Изделия в соответствии со всеми требованиями НД и Лицензии, а в составе введенной в эксплуатацию КЛ в СКНК, которая исключает внешние воздействия на Изделие, кроме внешних регламентных нагрузок (далее: ВРН) (в т.ч. исключает динамические нагрузки на Изделие, исключает нарушение заземления Изделия, исключает непредусмотренные НД и Лицензией статические нагрузки на Изделие и пр. воздействия окружающей среды).

Стойка – Изделие, предназначенное для закрепления Консоли

Консоль – Изделие, снабженное основанием и рабочей поверхностью, предназначенной для закрепления секции или Кабелей на Консоли

Секция – Изделие, служащее для укладки на него Кабелей, снабженное бортами и днищем, расположенным между бортами и обеспечивающим в совокупности с бортами механическую жесткость секции. Секции бывают двух видов – прямые, предназначенные для создания прямолинейных участков КЛ (далее ППС – полноразмерные прямые Секции), и фасонные, предназначенные для создания поворотов и разветвлений КЛ.

Прямолинейный участок СКНК, ПУСКНК – это участок СКНК, в составе которого все Изделия установлены в соответствии с ПНУ, содержащий непрерывную последовательность ППС одного типоразмера, соединенных друг с другом в прямую горизонтальную линию в продольной и поперечной плоскостях, также содержащий последовательность Консолей одного типоразмера, установленных под всеми ППС этого участка СКНК, и не содержащий потолочных стоек; концевая ППС в составе ПУСКНК – это ППС, соединенная только с одной ППС того же типоразмера, принадлежащей тому же ПУСКНК. ПУСКНК должен содержать не менее пяти ППС, в т. ч. две концевые ППС;

Собственник КЛ – юридическое лицо, владеющее и использующее КЛ на основании права собственности, а также любого иного предусмотренного законодательством основания (хозяйственного ведения, оперативного управления, аренды, пользования и др.) и/или являющееся инициатором создания и/или модернизации КЛ, заказывающий (лично или через посредников) проектные работы, в т.ч. ПД, РД, выполняющее (лично или через посредников) строительно-монтажные работы, пусконаладочные и пр. работы до ввода в эксплуатацию КЛ, эксплуатирующее (лично или через посредников) КЛ, а также третьи лица, к которым на основании гражданско-правовых договоров либо на иных, предусмотренных действующим законодательством основаниях (право собственности, хозяйственного ведения, оперативного управления, аренды, пользования и др.), переходят права владения и использования КЛ.

						АТР.КОРОБОВ.2027
						Кабеленесущие системы КОРОБОВ Альбом типовых решений
Изм	К. уч.	Лист	№док.	Подпись	Дата	
Разраб.						Кабельные конструкции
Проверил						Масштаб 1:15 / Лист 168 / Листов 181
Т. контр.						Лицензия
Рук. гр.						**КОРОБОВ**
Утвердил						

Копировал

Формат А4

Первичное применение

Справ. N

Подп. и дата

Инв. N дубл.

Взам. инв. N

Подп. и дата

Инв. N подл.

Приобретатель Изделия – Покупатель, Собственник КЛ, третьи лица, к которым на основании гражданско-правовых договоров переходит право собственности на Изделия;

Проектировщик – физическое или юридическое лицо, осуществляющее в установленном действующим законодательством порядке деятельность по проектированию КЛ и СКНК.

АВК – акт прохождения входного контроля

Скрытый дефект Изделия, Дефект – это недостаток, возникший до передачи Изделия Покупателю и не обнаруживаемый визуально или штатными методами и средствами входного контроля, но выявленный при проведении прочих видов КПМ в т.ч. специальными методами диагностики.

2. ОБЩИЕ ПОЛОЖЕНИЯ

2.1. Настоящая Лицензия представляет собой перечень обязательных для Приобретателей Изделий и Проектировщиков требований и условий по выбору, проектированию, приемке, монтажу, эксплуатации и гарантийному обслуживанию реализуемых Уполномоченными организациями Изделий.

2.2. Установленные настоящей Лицензией правила, требования и ограничения, в т.ч. в отношении гарантии и ответственности, трактуются в соответствии с законодательством Российской Федерации, распространяются на все виды Изделий, передаваемых Покупателям по любым гражданско-правовым договорам, и является их частью.

Содержание Лицензии может быть изменено Уполномоченными организациями (Уполномоченной организацией) полностью или частично в любое время в одностороннем порядке. Содержание новой редакции Лицензии размещается на Сайтах не менее, чем за 5 дней до момента ввода новой редакции Лицензии в действие.

Условия и требования, отличающиеся от изложенных в Лицензии, должны быть прямо и недвусмысленно изложены в соответствующем договоре, заключаемом между Уполномоченной организацией и Покупателем. Покупатель, а также иной Приобретатель Изделий не вправе вносить изменения в содержание Лицензии.

2.3. Допускается работа только с полным текстом Лицензии, действующей на момент размещения заказа на передачу, за исключением случаев, когда изменения в Лицензию связаны с изменением Изготовителем НД. В этом случае применению подлежит Лицензия, действующая на момент передачи Изделий Покупателю.

Перед началом проектирования КЛ, а также перед началом монтажа Изделий необходимо проверить наличие новой версии Лицензии на Сайтах.

2.4. Настоящая Лицензия подлежит передаче:

2.4.1. как часть документации к реализуемым Уполномоченными организациями Изделиям – Уполномоченными организациями Покупателям. В равной степени Покупатели обязаны передавать данную Лицензию лицам, получающим Изделия от Покупателей в собственность по любым основаниям;

Лицо, получившее право собственности на Изделия непосредственно от Уполномоченной организации вместе с Лицензией, не вправе передавать право собственности на полученные Изделия третьему лицу иначе чем только вместе с Лицензией и АВК с возложением на третье лицо обязанности прилагать копию Лицензии и АВК к Изделиям, передаваемым третьим лицом иным лицам в собственность или для использования. Обязанность считается выполненной при наличии письменного подтверждения одновременной передачи Лицензии при передаче Изделия.

2.4.2. Как часть проектной документации – Проектировщиками лицам, заказывающим ПД и РД у Проектировщиков.

Проектировщик должен вместе с РД передавать копию Лицензии. Лицо, получившее РД от Проектировщика вместе с Лицензией, не вправе передавать РД или часть РД третьему лицу иначе чем только вместе с Лицензией и с возложением на третье лицо обязанности прилагать копию Лицензии в случае передачи этой РД или части РД третьим лицом иным лицам. Обязанность считается выполненной при наличии письменного подтверждения одновременной передачи Лицензии при передаче РД.

Первичное применение | Справ. N | Подп. и дата | Инв. N дубл. | Взам. инв. N | Подп. и дата | Инв. N подл.

						АТР.КОРОБОВ.2027
						Кабеленесущие системы КОРОБОВ Альбом типовых решений
Изм	К. уч.	Лист	№док.	Подпись	Дата	
Разраб.						Кабельные конструкции
Проверил						
Т. контр.						Лицензия
Рук. гр.						
Утвердил						

Масштаб	Лист	Листов
1:15	169	181

КОРОБОВ

Копировал

Формат А4

2.4.3. Любое лицо, осуществляющее или отдающее распоряжение об осуществлении действий с Изделиями (хранение, монтаж, проверки, эксплуатация и пр. действия), начиная с момента передачи Изделий Уполномоченной организацией, предварительно должно быть ознакомлено с Лицензией.

2.5. Сведения об Изделиях, содержащиеся в Рекламно-информационных материалах, а также на Сайтах имеют исключительно общий информационный характер и могут не соответствовать или не полностью соответствовать фактически поставляемым Уполномоченными организациями Изделиям в связи с возможными модификациями и усовершенствованиями Изделий, а также в зависимости от Изготовителя поставляемой партии Изделий, а также от наличия в текущий момент правоотношений с изготовителями или уполномоченными ими представителями конкретных Изделий.

2.6. Изделия, реализуемые Уполномоченными организациями, несовместимы с изделиями других марок, создание СКНК невозможно. Исключения из данного условия будут прямо и однозначно указаны на Сайтах.

2.7. Содержащиеся в настоящей Лицензии термины, понятия, определения и аббревиатуры, используются исключительно для целей указания в Рекламно-информационных материалах, на Сайтах и в Лицензии и могут не совпадать с соответствующими терминами, понятиями, определениями и аббревиатурами, используемыми в действующих НД.

2.8. Все действия с Изделиями должны выполняться на условиях достаточности информации, в т.ч. для создания СКНК, и не могут противоречить нормативным документам и Лицензии. Достаточность информации определяется Приобретателями и Проектировщиками самостоятельно, на свой страх и риск. Уполномоченные организации ни при каких условиях не несут ответственности за выбор Приобретателями и(или) Проектировщиками Изделий и за негативные последствия в процессе Эксплуатации Изделий, связанные с таким выбором Изделий.

В случае недостаточности или противоречивости имеющейся информации для выбора, проектирования, монтажа, эксплуатации, КПМ, пр. действий с Изделиями, в отношении Изделий и КЛ в целом, соответствующие Ответственные лица должны официально (письменно) запросить недостающую или уточненную (подтвержденную) информацию в организациях, обладающих соответствующими компетенциями.

2.9. Компетенция, квалификация и полномочия лиц, выполняющих действия с Изделиями и с КЛ, включая проектные, монтажные, профилактические, инспекционные и пр. работы и мероприятия, должны быть подтверждены надлежащим образом (сертификат, лицензия, допуск, диплом установленного образца, договор, приказ и т. п.).

2.10. Настоящая Лицензия, а также Рекламно-информационные материалы, материалы на Сайтах и все их элементы в отдельности являются объектами исключительных прав, правообладателем которых являются Уполномоченные организации либо указанные Уполномоченными организациями лица.

Допускается использование Лицензии, а также Рекламно-информационных материалов в форме загрузки на цифровой носитель непосредственного использования экземпляра Лицензии (Рекламно-информационных материалов) Приобретателями Изделий, Проектировщиками, а также воспроизведения и передачи этого экземпляра в соответствии с п. 2.4. Лицензии исключительно в целях выбора, приемки, монтажа, эксплуатации и гарантийного обслуживания Изделий.

Использование Лицензии, а также Рекламно-информационных материалов иными способами не допускается.

2.11. Марки ДИНОРОСТ, КОРОБОВ, ПЕРФОКОР, ПЕРФОРОСТ, ПУЦ, ЗЕ, УЗЭМИ являются зарегистрированными товарными знаками. Реализацией Изделий марок ДИНОРОСТ, КОРОБОВ, ПЕРФОКОР, ПЕРФОРОСТ, ПУЦ, ЗЕ, УЗЭМИ занимаются Уполномоченные организации.

Опубликовано в ноябре 2026 года.

Первичное применение

Справ. N

Подп. и дата

Инв. N дубл.

Взам. инв. N

Подп. и дата

Инв. N подл.

						АТР.КОРОБОВ.2027
						Кабеленесущие системы КОРОБОВ Альбом типовых решений
Изм	К. уч.	Лист	№док.	Подпись	Дата	
Разраб.						Кабельные конструкции
Проверил						
Т. контр.						Лицензия
Рук. гр.						
Утвердил						

Масштаб	Лист	Листов
1:15	170	181

КОРОБОВ

Копировал

Формат А4

Первичное применение | Справ. N | Подп. и дата | Инв. N дубл. | Взам. инв. N | Подп. и дата | Инв. N подл.

3. ТРЕБОВАНИЯ ПО ВЫБОРУ ИЗДЕЛИЙ

3.1. Выбор Изделий и проектирование СКНК должны выполняться Проектировщиком. Уполномоченные организации не обладают компетенцией для создания проектной документации и рабочей документации.

При выборе Изделий допускается использование размещенных на Сайтах чертежей изделий, типовые решений, библиотек BIM, в т.ч. с возможностью автоматизированного проектирования кабельных. Однако, возможность и целесообразность их использования определяется исключительно Проектировщиком. Уполномоченные организации не несут ответственности за решения, принятые в результате использования таких материалов.

При выборе Изделий Проектировщик должен учитывать, что ТУ Изделий различных Производителей могут иметь различающиеся характеристики.

3.2. Выбор Изделий и проектирование СКНК должны соответствовать требованию уравновешенности кабеленесущей конструкции, а также условиям и сроку эксплуатации КЛ.

3.3. В случае расхождения между ограничительными, запретительными или предписывающими требованиями и условиями (в т.ч. выраженными в виде величин, диапазонов величин, комбинаций величин и т.п.), содержащимися в каких-либо документах из совокупности документов, включающей Лицензию и все НД, следует руководствоваться наиболее жесткими значениями и выражениями тех ограничительных, запретительных или предписывающих требований и условий, по которым имеется расхождение.

3.4. При создании КЛ в конкретном географическом регионе необходимо учесть все факторы воздействий внешней среды, свойственные для региона, например, такие факторы как снеговая нагрузка (толщина снежного покрова), сила ветра, атмосферные осадки, обледенение, близость береговой линии, вероятность ураганов, снежных бурь, землетрясений, наводнений или иных неблагоприятных стихийных явлений и пр. естественных воздействий, а в районах расположения промышленных и транспортных объектов также и факторы возможных техногенных воздействий (например, химические загрязнения, выделение тепла, аэродинамические воздействия в тоннелях, вероятность аварий на близлежащих объектах и пр.). Во всех случаях необходимо учесть (особенно тщательно – для горного или приморского района, или для морской акватории), что скорость ветра увеличивается с увеличением высоты КЛ над уровнем поверхности земли или воды, а также над уровнем моря.

3.5. Соответствие выбора Изделий и проектирования СКНК условиям и сроку эксплуатации КЛ должно быть обеспечено Проектировщиком с учетом зависимости сроков эксплуатации Изделий от условий эксплуатации, от свойств Изделий. Свойства Изделий в составе проектируемой КЛ должны соответствовать макроклиматическому району, категории размещения, типу атмосферы (по содержанию коррозионно-активных агентов в атмосфере), определенным в соответствии с ГОСТ 15150-69, и прочим факторам внешних воздействий на кабеленесущую конструкцию в условиях эксплуатации КЛ. Временные затраты на строительно-монтажные работы и ввод КЛ в эксплуатацию могут занимать продолжительный промежуток времени и должны быть учтены Проектировщиком.

В части соответствия воздействию климатических факторов внешней среды Изделия соответствуют условиям ГОСТ 15150-69 по температуре, влажности и содержанию коррозионно-активных агентов, без учета прочих нагрузок и воздействий, кроме ВРН.

Для Изделий, эксплуатируемых в холодных климатических условиях категорий размещения 3, 2, 1 по ГОСТ 15150-69, кроме Изделий, выполненных из аустенитной (нержавеющей) стали, за нижнее значение температуры эксплуатации принимается среднегодовая температура в наиболее холодный период подряд в течение суток (24 ч.) согласно таблице Приложение 4 ГОСТ 15150-69 для температур, отличных от климатических условий У по ГОСТ 15150-69, при отсутствии внешних воздействий (или в присутствии внешних воздействий, указанных в НД Изготовителя Изделий).

3.6. Сбалансированность СКНК должна обеспечиваться созданием, в т.ч. Уравновешенной кабеленесущей конструкции.

Уравновешенность кабеленесущей конструкции и Изделий в ее составе должна быть обеспечена Проектировщиком с соблюдением, в частности, представленных ниже ПНУ для всех следующих известных случаев и для прочих случаев:

						АТР.КОРОБОВ.2027
						Кабеленесущие системы КОРОБОВ Альбом типовых решений
Изм	К. уч.	Лист	№док.	Подпись	Дата	
Разраб.						Кабельные конструкции
Проверил						Масштаб 1:15 / Лист 171 / Листов 181
Т. контр.						Лицензия: **КОРОБОВ**
Рук. гр.						
Утвердил						

Копировал | Формат А4

Первичное применение

Справ. N

Подп. и дата

Инв. N дубл.

Взам. инв. N

Подп. и дата

Инв. N подл.

3.6.1. Стойки

3.6.1.1. Стойки предназначены для передачи статической механической нагрузки (далее – Нагрузка) от соответствующих им Консолей на строительно-несущие конструкции.

3.6.1.2. Каждая стойка с установленной на ней одной соответствующей ей Консолью должна крепиться соответствующим образом вертикально с обоих своих концов к строительно-несущим конструкциям, но не реже чем через 1000 мм.

3.6.2. Консоли

3.6.2.1. Консоли предназначены для передачи Нагрузки от Секций или Кабелей на соответствующие им стойки или строительно-несущие конструкции.

3.6.2.2. Каждая Консоль должна крепиться основанием к соответствующей ей стойке с обеспечением горизонтальности рабочей поверхности Консоли.

3.6.2.3. Представленные значения Нагрузки на Консоль действительны при условии, что Нагрузка, создаваемая секцией или Кабелями, закрепленными на Консоли, приложена распределенно по всей рабочей поверхности Консоли и направлена вертикально вниз (далее правило РНК – правило распределенной Нагрузки на Консоль), и при условии, что закрепление Консоли на стойке или строительно-несущей конструкции и закрепление секции или Кабелей на Консоли соответствуют ПНУ;

3.6.2.4. Консоли, установленные под ППС ПУСКНК, за исключением Консолей, установленных под концевыми ППС, должны быть установлены с постоянным шагом.

3.6.2.5. Каждая концевая ППС в составе ПУСКНК должна быть закреплена по меньшей мере на двух Консолях, две из которых должны быть максимально разнесены от центра этой концевой ППС, при этом расстояние между любыми двумя соседними Консолями, должно быть не более постоянного шага Консолей, установленных под ППС, не являющимися концевыми ППС. Для случаев присутствия ВРН, должны быть соблюдены условия передачи ВРН.

3.6.2.6. Рабочие поверхности всех Консолей, установленных под ППС ПУСКНК, должны быть расположены в одной горизонтальной плоскости.

3.6.3. Секции

3.6.3.1. Секции предназначены для передачи Нагрузок от ВРН и проложенных в них Кабелей на Консоли.

К Секциям относятся такие Изделия, как секция листового или лестничного лотка, усиленного лотка, кабельроста, перфороста, динороста, кабельного короба не блочного типа, перфокора.

3.6.3.2. Днище Секции может содержать элементы, перпендикулярные к бортам и жестко соединяющие борта друг с другом (далее – Перекладины). Например, днище Секции лестничного лотка, усиленного лотка, кабельроста, перфороста, динороста содержит Перекладины, а днище Секции глухого или перфорированного листового лотка, кабельного короба не блочного типа, перфокора не содержит Перекладин.

3.6.3.4. Днище Секции должно располагаться горизонтально и должно быть обращено вниз.

3.6.3.5. Нагрузка на Секцию, создаваемая весом проложенных в Секции Кабелей, должна быть приложена к днищу Секции, направлена вертикально вниз и распределена равномерно по ширине и длине днища Секции (далее: правило РНС – правило распределенной Нагрузки на Секцию);

3.6.3.6. Все Секции должны быть закреплены на соответствующих им Консолях с соблюдением ПНУ и представленных допустимых значений распределенной Нагрузки на Консоли;

3.6.3.7. Секция, устанавливаемая на горизонтально расположенную рабочую поверхность соответствующей ей Консоли, должна крепиться не менее чем в двух местах соответствующими ей креплениями (фиксаторами, прижимами), при этом Секция должна быть уложена сверху на соответствующую ей Консоль всей шириной Секции, и один из бортов Секции должен быть расположен у основания соответствующей ей Консоли.

3.6.3.8. Секция, днище которой содержит Перекладины, должна крепиться за борта.

						АТР.КОРОБОВ.2027	
						Кабеленесущие системы КОРОБОВ Альбом типовых решений	
Изм	К. уч.	Лист	№док.	Подпись	Дата		
Разраб.						Кабельные конструкции	Масштаб 1:15 / Лист 172 / Листов 181
Проверил							
Т. контр.						Лицензия	КОРОБОВ
Рук. гр.							
Утвердил							

Копировал

Формат А4

3.6.3.9. Секция, днище которой не содержит Перекладин, должна крепиться за днище в двух местах непосредственно около бортов.

3.6.3.10. Прямые Секции должны быть расположены перпендикулярно к соответствующим им Консолям, на рабочую поверхность которых они устанавливаются;

3.6.3.11. Представленные значения Нагрузок на Секции действительны для Нагрузки, создаваемой в соответствии с правилом РНС на днища ППС одного типоразмера, уравновешенно закрепленных Консолях, установленных с соответствующим этим значениям распределенной нагрузки шагом в составе ПУСКНК, в составе которого все Изделия установлены в соответствии со всеми ПНУ, в т. ч. с правилом РНК.

3.6.4. Соединения металлических Изделий друг с другом и с соответствующими им строительно-несущими конструкциями, а также укладка Кабелей должны выполняться с компенсацией температурного расширения;

3.6.5. Не допускается располагать соединения между собой Секций на опорах (в т. ч. Консолях) и в центре расстояния между соседними Консолями, если это не оговорено условиями передачи нагрузок от ВРН;

3.6.6. В прочих случаях для уравновешивания кабеленесущей конструкции и Изделий в ее составе требуется перерасчет Проектировщиком характеристик (эксплуатационных технических, климатических и пр.) всех Изделий в составе кабеленесущей конструкции.

К прочим случаям относится каждый случай невыполнения в отношении хотя бы одного Изделия в составе кабеленесущей конструкции хотя бы одного применимого к этому Изделию условия или правила из вышеприведенных ПНУ для известных случаев.

Например, к прочим случаям относятся случаи, если в кабеленесущей конструкции содержится:

– Изделие, не упомянутое в ПНУ для известных случаев;

– любое Изделие, расположенное вне ПУСКНК, например, фасонная Секция;

– стойка, один из концов которой не закреплен;

– Изделие, подвергающееся внешней нагрузке или воздействию, кроме ВРН, например, любое Изделие, подвергающееся статической нагрузке от скопления снега или динамической нагрузке от порывов ветра, или от Кабелей в случаях короткого замыкания КЛ.

3.7. Для уравновешивания Изделий в кабеленесущей конструкции, соответствующей условиям и сроку эксплуатации КЛ, в отдельных случаях может быть достаточно (в дополнение к выполнению ПНУ) пересчитать количество точек крепления Изделия, расстояние между Консолями, предусмотреть дополнительное закрепление крышки (даже в дополнение к использованию антиветровых уголков и хомутов), в т.ч. при монтаже Секции в положение, отличное от горизонтального днищем вниз.

3.8. В случаях наличия вибрационных нагрузок, передаваемых на Изделия, необходимо предусмотреть достаточные мероприятия по предотвращению саморазвинчивания болтовых соединений (например, использовать пружинные шайбы Гровера, если этого достаточно, или иные средства, соответствующие НД и Лицензии).

3.9. Характеристики кабеленесущей конструкции могут отличаться от характеристик использованных в ней Изделий.

3.10. При наличии в одной кабеленесущей конструкции металлических Изделий с цинкосодержащим покрытием, но при различных толщине и/или методах получения покрытия срок эксплуатации КЛ, а также срок эксплуатации СКНК не может превышать срока эксплуатации Изделия в составе кабеленесущей конструкции, имеющего наименьший срок эксплуатации.

Срок эксплуатации КЛ не может превышать остаточного срока эксплуатации строительно-несущей конструкции, имеющей наименьший остаточный срок эксплуатации среди использованных в КЛ строительно-несущих конструкций (определенный на момент ввода КЛ в эксплуатацию).

Первичное применение

Справ. N

Подп. и дата

Инв. N дубл.

Взам. инв. N

Подп. и дата

Инв. N подл.

						АТР.КОРОБОВ.2027
						Кабеленесущие системы КОРОБОВ Альбом типовых решений
Изм	К. уч.	Лист	№док.	Подпись	Дата	
Разраб.						Кабельные конструкции
Проверил						
Т. контр.						Лицензия
Рук. гр.						
Утвердил						

Масштаб	Лист	Листов
1:15	173	181

КОРОБОВ

Копировал

Формат А4

Наличие в составе КЛ (включая используемые строительно-несущие конструкции) гальванических пар различных металлов приводит к непредсказуемому ускорению коррозии металлических Изделий, аксессуаров, крепежных деталей, т.е. к снижению надежности закрепления и соединения Изделий, к потере уравновешенности Изделий, к потере заземления КЛ и Изделий. Кабеленесущая конструкция в составе КЛ, содержащей гальванические пары различных металлов, не является СКНК.

3.11. Выбор Изделий для создания СКНК, предназначенной для поддержания положения Кабеля, допускающего (рассчитанного) передачу электрической энергии напряжением свыше 1000 В, требует перерасчета характеристик Изделий (в т.ч. нагрузочных и климатических характеристик Изделий), в т.ч. с учетом возможных электродинамических сил.

4. КОНТРОЛЬНО-ПРОВЕРОЧНЫЕ И ПРОФИЛАКТИЧЕСКИЕ МЕРОПРИЯТИЯ

4.1. КПМ предназначены для контроля технического состояния кабеленесущих конструкций и Изделий в их составе, а также строительно-несущих конструкций. КПМ обязательно должны включать входной контроль Изделий и прочие виды КПМ. Каждый вид КПМ включает проверки одного или нескольких видов.

4.2. Входной контроль Изделий должен включать, в частности, проверки:

- наличия Лицензии и документов, подтверждающих качество Изделий;

- количества и номенклатуры Изделий;

- качества Изделий в соответствии с НД, в т.ч.: комплектности, собираемости (совместимости), отклонений геометрических параметров; наличия, толщины, метода получения и состояния защитных покрытий; отсутствия коррозии; отсутствия механических повреждений; отсутствие деформированных Изделий.

4.3. Входной контроль Изделий, получаемых от Уполномоченной организации, должен выполнить Покупатель.

4.4. Срок выполнения входного контроля 30 календарных дней с момента отгрузки Изделия со склада Уполномоченной организации или указанного ею лица, если иное не указано в Договоре.

4.5. По факту прохождения входного контроля Покупатель составляет Акт прохождения входного контроля.

В случае возникновения у Покупателя при проведении входного контроля обоснованных сомнений в качестве Изделий, Покупатель должен выполнить все мероприятия, предусмотренные для такого случая в соответствующем Договоре.

4.6. Прочие виды КПМ, порядок и сроки их выполнения должен выработать в соответствии с НД (в т. ч. с учетом условий и сроков эксплуатации КЛ, Изделий в составе кабеленесущих конструкций КЛ, а также строительно-несущих конструкций) и указать в РД Проектировщик.

КПМ, указанные Проектировщиком в РД, обязательно должны включать все виды проверок, связанные с обеспечением безопасности и охраной здоровья людей, с надежностью электроснабжения электроприемников, в т.ч. проверки мер защитного заземления и защитного уравнивания потенциалов, состояния элементов заземления и уравнивания потенциалов КЛ, механической прочности соединений всех Изделий, восстановления моментов болтовых соединений, очистки соответствующих металлических поверхностей от образовавшихся налетов (наслоений), снижающих электропроводящие свойства.

Виды КПМ, указанных Проектировщиком в РД, должны включать операционный контроль, инспекционный контроль, приемо-сдаточные испытания, эксплуатационный контроль, в т. ч. периодический.

КПМ, указанные Проектировщиком в РД, должны предусматривать возможность вынесения лицом, выполняющим КПМ, заключения о степени износа кабеленесущих конструкций и Изделий в их составе, о необходимости внеплановых профилактических и ремонтных работ, об исчерпании ресурса КЛ, необходимости прекращения эксплуатации, выполнения реконструкции или демонтажа и утилизации КЛ.

Первичное применение

Справ. N

Подп. и дата

Инв. N дубл.

Взам. инв. N

Подп. и дата

Инв. N подл.

						АТР.КОРОБОВ.2027
						Кабеленесущие системы КОРОБОВ Альбом типовых решений
Изм	К. уч.	Лист	№док.	Подпись	Дата	
Разраб.						Кабельные конструкции
Проверил						
Т. контр.						Лицензия
Рук. гр.						
Утвердил						

Масштаб	Лист	Листов
1:15	174	181

КОРОБОВ

Копировал

Формат А4

4.7. Проверки в составе прочих видов КПМ должны включать проверки качества работ (монтажных, пусконаладочных, ремонтных и пр.), сбалансированности кабеленесущих конструкций и уравновешенности Изделий согласно НД и Лицензии, в т.ч. сохранности покрытий металлических Изделий, отсутствия деформированных Изделий и пр. повреждений Изделий, наличие зазоров, достаточных для компенсации возможного продольного температурного расширения и сужения изделий, а также проверки технического состояния всех используемых строительно-несущих конструкций.

4.8. КПМ должны проводиться с учетом всех доступных для наблюдения признаков состояния Изделий и действительных условий эксплуатации КЛ.

4.9. Эксплуатация КЛ возможна только при своевременном проведении с успешным результатом всех очередных и назначенных внеочередных видов КПМ, в т. ч. проверки заземления (особенно – защитного заземления) КЛ и оценки технического состояния строительно-несущих конструкций.

Проведение контроля и проверок всех видов и на всех этапах создания и эксплуатации КЛ (в т. ч. ПИР, монтажа, ремонта и пр. работ) должно подтверждаться надлежащим образом оформленной контрольно-проверочной документацией, включающей АВК (далее – КПД).

КПД должна храниться в течение всего срока монтажа и эксплуатации КЛ.

4.10. До начала монтажа Изделий должен быть выполнен контроль готовности, качества (пригодности) всех строительно-несущих конструкций, которые будут использованы при монтаже и эксплуатации КЛ (в т. ч. ранее установленные строительные или иные конструкции и т. п.).

Техническое состояние строительно-несущих конструкций должно отвечать, в частности, стандартам, распространяющимся на данные конструкции, соответствовать требованиям НД, сроку и условиям эксплуатации КЛ, в т. ч. климатическим и пр. воздействиям (например, металлические конструкции с защитным покрытием должны иметь достаточную толщину покрытия, не иметь очагов коррозии и т. п., неметаллические конструкции не должны иметь трещин и очагов выветривания, выщелачивания и т. п.). Минимальный остаточный срок службы (эксплуатации) строительно-несущих конструкций должен быть не менее срока эксплуатации КЛ.

4.11. Собственник КЛ, в т.ч. будущий Собственник, на этапе проектирования КЛ должен убедиться в достаточности установленных Проектировщиком порядка, видов и периодичности КПМ для своевременного выявления угрозы потери сбалансированности кабеленесущей конструкции, а в случае сомнений в достаточности должен так увеличить количество видов и/или частоту проведения прочих видов КПМ, чтобы обеспечить такую достаточность, в т. ч. с привлечением при необходимости соответствующей компетентной организации. Собственник КЛ должен сохранять документы, подтверждающие статус Проектировщика, квалификацию персонала Проектировщика, квалификацию персонала, выполнявшего монтажные работы и КПМ, в течение срока эксплуатации КЛ.

4.12. В случае сомнений в качестве Изделий или в достаточности установленных Проектировщиком КПМ, или в случае отрицательного результата или не выполнения в полном объеме какого-либо вида КПМ (за исключением входного контроля), или в случае иных сомнений в сбалансированности кабеленесущей конструкции, особенно в ее заземлении, или в случае нештатного режима эксплуатации Изделия Собственник, или иное Ответственное лицо, имеющее такие сомнения, должен выполнить все мероприятия реагирования (далее: МР), а именно:

– незамедлительно приостановить действия над Изделиями и эксплуатацию КЛ;

– сообщить об этом следующим лицам: Уполномоченной организации, передавшей право собственности на Изделия, поставщикам и Изготовителю Изделия, Проектировщику;

– обеспечить беспрепятственный доступ указанных лиц к КЛ, к РД и всей имеющейся КПД, к документации, подтверждающей соответствие инструментов НД, к документам, подтверждающим передачу копии Лицензии и АВК вместе с передачей прав собственности на Изделия и вместе с передачей РД, к документам, подтверждающим статус Проектировщика и квалификацию персонала Проектировщика, к документам, подтверждающим квалификацию персонала, выполнявшего монтажные работы и КПМ.

4.13. В случаях, когда Покупатель и Собственник являются одним лицом, должны выполнятся условия, указанные для конкретных случаев.

Первичное применение | Справ. N | Подп. и дата | Инв. N дубл. | Взам. инв. N | Подп. и дата | Инв. N подл.

5. ЭКСПЛУАТАЦИЯ ИЗДЕЛИЙ

5.1. Эксплуатация Изделий, в т.ч. включающая Штатный режим эксплуатации Изделий, производится в соответствии со всеми требованиями НД и Лицензии. Бремя отслеживания изменений НД лежит на Приобретателе Изделий.

5.2. Изделия подлежат Эксплуатации исключительно в штатном режиме. Эксплуатация Изделий в нештатном режиме в т.ч. в составе несбалансированной кабеленесущей конструкции не допускается и может создавать угрозу жизни и здоровью людей, а также может нанести материальный ущерб Собственнику КЛ, потребителям и поставщикам электроэнергии или электрических сигналов, передаваемых по КЛ.

Особенно внимательно следует выполнить требования НД к заземлению и защитному заземлению, в т.ч. требования п. 1.1.36 ПУЭ и гл. 1.7 ПУЭ, включая п. 1.7.76.

5.2. Не допускаются внешние воздействия на Изделия, в т.ч. укладка Кабеля на Изделия без использования специального оборудования (роликов).

5.3. Инструменты (приборы и пр. оборудование), используемые на всех этапах создания и эксплуатации КЛ (в т. ч. при выполнении ПИР, монтажных работ, и КПМ, включая оценки технического состояния строительно-несущих конструкций), должны соответствовать всем Нормативным требованиям, относящимся к их использованию (в т.ч. требованиям к периодичности поверок и условиям хранения инструментов и пр.).

Документация, подтверждающая соответствие каждого инструмента указанным требованиям при каждом его использовании, должна включаться в КПД и храниться в течение всего срока монтажа и эксплуатации КЛ.

5.4. Нештатный режим эксплуатации Изделия возникает в результате совокупности действий и факторов, ведущих к потере сбалансированности кабеленесущей конструкции. В нештатном режиме эксплуатации, Изделия могут потерять заземление, подвергнуться коррозии, получить деформацию, изгибы, трещины, прочие повреждения.

5.5. Эксплуатация Изделий в составе кабеленесущей конструкции без соблюдения условий НД и Лицензии, в т.ч. без соблюдения всех ПНУ, является эксплуатацией несбалансированной кабеленесущей конструкции.

5.6. Отсутствие уравновешенности Изделия в составе кабеленесущей конструкции до завершения монтажа КЛ является эксплуатацией Изделия в нештатном режиме.

6. ГАРАНТИЙНЫЕ ОБЯЗАТЕЛЬСТВА

6.1. Гарантийный срок Изделия составляет 12 месяцев с момента перехода к Покупателю права собственности на Изделие от Уполномоченной организации (если иной срок не значится в Договоре).

6.2. Объем гарантийных обязательств определяется Изготовителем Изделия. Гарантийные обязательства распространяются на полноразмерные НДИ, имеющие Дефекты.

Для Изделий, прошедших входной контроль до ввода в эксплуатацию КЛ, гарантийные обязательства распространяются на полноразмерные НДИ, имеющие Дефекты, при условии, что Эксплуатация Изделий осуществляется в штатном режиме с соблюдением требований НД и Лицензии, а для смонтированных Изделий с соблюдением всех известных случаев ПНУ в составе Уравновешенной конструкции, и выполнены МР.

Для Изделий, прошедших входной контроль в составе введенной в эксплуатацию КЛ, гарантийные обязательства распространяются на полноразмерные НДИ, имеющие Дефекты, при условии, что все Изделия в КЛ эксплуатируются в штатном режиме в составе СКНК с соблюдением требований НД и Лицензии, и выполнены МР.

6.3. Гарантийные обязательства не распространяются:

– на Изделия, получившие пластическую деформацию и/или разрушение, в т.ч. в нештатном режиме эксплуатации. Такие Изделия не могут считаться некачественными по вине Изготовителя или Уполномоченной организации. Изделия, получившие такую деформацию, должны быть заменены в максимально короткий срок за счет любого Приобретателя Изделий, а применительно к КЛ должны быть выполнены МР. До момента осуществления замены Изделий кабеленесущая конструкция является неуравновешенной;

– на недостатки Изделия, которые подлежали выявлению Покупателем при проведении входного контроля, но не были выявлены им в предусмотренный для этого 30-дневного срок;

– в случаях, изложенных в разделе 7 Лицензии.

						АТР.КОРОБОВ.2027	
						Кабеленесущие системы КОРОБОВ Альбом типовых решений	
Изм	К. уч.	Лист	№док.	Подпись	Дата		
Разраб.						Кабельные конструкции	Масштаб 1:15 / Лист 176 / Листов 181
Проверил							
Т. контр.						Лицензия	**КОРОБОВ**
Рук. гр.							
Утвердил							

Копировал | Формат А4

6.4. Претензии по отклонениям Изделий от НД Изготовителя принимаются Уполномоченной организацией от Покупателя в срок, установленный для проведения входного контроля.

В случае, если Изготовителем Изделия является лицо, не входящее в состав Уполномоченных организаций НПО "КОРОБОВ", для рассмотрения претензии и устранения последствий недостатков Изделий привлекается непосредственный Изготовитель.

6.5. Претензии в отношении Изделий принимаются исключительно от Покупателей.

6.6. Претензии должны содержать сведения:

– о товарной накладной, по которой Изделия были переданы Покупателю;

– о наименовании и количестве Изделий, имеющих отклонения;

– описание отклонений.

К претензии должны быть приложены фотоматериалы, демонстрирующие отклонения.

Срок ответа на претензии составляет 20 рабочих дней, если иное не оговорено в Договоре.

7. ОГРАНИЧЕНИЯ ОТВЕТСТВЕННОСТИ

7.1. Уполномоченные организации ни при каких обстоятельствах не несут ответственность за возникновение у Изделий недостатков, а также за вред, причиненный жизни и здоровью физических лиц, имуществу физических или юридических лиц, возникшие в следствие:

– не надлежащего, с нарушением требований Изготовителя и настоящей Лицензии, использования Изделий;

– действий над Изделиями при условиях недостаточности информации;

– неверный расчет (перерасчет) количества изделий;

– действий над Изделиями, в т.ч. проектирование, входной контроль, монтаж не уполномоченными, неквалифицированными или некомпетентными лицами;

– неквалифицированными или некомпетентными лицами;

– использования несбалансированной кабеленесущей конструкции;

– получения Изделиями в процессе Эксплуатации пластической деформацию и/или разрушения Изделия;

– эксплуатация КЛ с деформированным Изделием;

– эксплуатации Изделий в нештатном режиме;

– выбора или Эксплуатации Изделий с нарушением действующих НД и Лицензии;

– не обеспечения соответствия сроков и условий эксплуатации Изделий и КЛ;

– не обеспечения соответствия сроков и условий эксплуатации строительно-несущих конструкций и Эксплуатации Изделий в составе КЛ;

Первичное применение

Справ. N

Подп. и дата

Инв. N дубл.

Взам. инв. N

Подп. и дата

Инв. N подл.

						АТР.КОРОБОВ.2027
						Кабеленесущие системы КОРОБОВ Альбом типовых решений
Изм	К. уч.	Лист	№док.	Подпись	Дата	
Разраб.						Кабельные конструкции
Проверил						Масштаб 1:15 / Лист 177 / Листов 181
Т. контр.						Лицензия: **КОРОБОВ**
Рук. гр.						
Утвердил						

Копировал

Формат А4

– неуравновешенности Изделий в известных случаях ПНУ и не соответствия Изделий друг другу;

– неправильного перерасчета характеристик Изделий для прочих случаев уравновешивания;

– не учитывания компенсации вибрационных нагрузок и температурных расширений Изделий;

– не учитывания климатических нагрузок на Изделия;

– наличия в КЛ гальванических пар;

– неверного перерасчета характеристик Изделий для КЛ свыше 1000В;

– не достаточности видов и периодичности прочих КПМ;

– отсутствия у Приобретателей Изделий или Проектировщиков копии Лицензии;

– не передачи АВК;

– не выполнения контроля состояния строительно-несущих конструкций;

– не достаточности установленных и/или выполненных КПМ;

– нештатного режима эксплуатации Изделий;

– невыполнения МР;

– использования неповеренных инструментов;

– не осуществления замены деформированных Изделий;

– эксплуатации Изделий в составе несбалансированной кабеленесущей конструкции;

– не уведомления Уполномоченной организации о выявленных признаках недостатков Изделий;

– использования не применимой Лицензии.

7.2. Уполномоченная организация не несет ответственности за последствия любого использования иным лицом товаров (изделий), услуг, информации и пр. объектов использования, предоставленных Уполномоченной организацией, если такое использование не было письменно разрешено Уполномоченной организацией с указанием объекта использования, способа использования, времени или условий начала и окончания использования, иных существенных условий использования, или если такое использование было письменно разрешено Уполномоченной организацией, но осуществляется иным лицом с нарушением действующего законодательства, либо НД Изготовителя Изделий, либо РД, либо иного нарушения Лицензии и НД.

7.3. Уполномоченные организации не несут ответственности за неуравновешенное положение Изделий в неизвестных случаях, т.е. за неуравновешенное положение всех Изделий вне ПУСКНК, а также за неуравновешенное положение любого Изделия при наличии нарушения ПНУ или при наличии внешней нагрузки или воздействия на Изделие.

Первичное применение | Справ. N | Подп. и дата | Инв. N дубл. | Взам. инв. N | Подп. и дата | Инв. N подл.

						АТР.КОРОБОВ.2027
						Кабеленесущие системы КОРОБОВ Альбом типовых решений
Изм	К. уч.	Лист	№док.	Подпись	Дата	
Разраб.						Кабельные конструкции
Проверил						
Т. контр.						Лицензия
Рук. гр.						
Утвердил						

Масштаб	Лист	Листов
1:15	178	181

КОРОБОВ

Копировал

Формат А4

7.4. Ответственность за последствия невыполнения входного контроля, в том числе, в виде невозможности предъявления претензий в отношении качества Изделия, прекращения действия гарантийных обязательств на Изделия, причинения вреда жизни, здоровью, имуществу третьих лиц, несет Покупатель.

7.5. Лицо, получившее РД вместе с Лицензией, но впоследствии передавшее эту РД иному лицу без одновременной передачи Лицензии, несет ответственность за возможный случай Эксплуатации Изделий в составе несбалансированной кабеленесущей конструкции.

7.6. Лицо, получившее право собственности на Изделия вместе с Лицензией, но впоследствии передавшее это право иному лицу без одновременной передачи Лицензии, несет ответственность за любые негативные последствия невыполнения обязанности по передаче Лицензии, в том числе, за прекращение действия гарантийных обязательств на Изделия, за причинение вреда жизни, здоровью, имуществу третьих лиц.

7.7. Ответственность за эксплуатацию КЛ, в т.ч. за правильное заземление КЛ, всех металлических Изделий в КЛ, за соблюдение требований НД по охране труда несет Собственник КЛ.

Первичное применение | Справ. N | Подп. и дата | Инв. N дубл. | Взам. инв. N | Подп. и дата | Инв. N подл.

						АТР.КОРОБОВ.2027
						Кабеленесущие системы КОРОБОВ Альбом типовых решений
Изм	К. уч.	Лист	№док.	Подпись	Дата	
Разраб.						Кабельные конструкции
Проверил						
Т. контр.						Лицензия
Рук. гр.						
Утвердил						

Масштаб	Лист	Листов
1:15	179	181

КОРОБОВ

Копировал

Формат А4



Предприятие
НПО «КОРОБОВ»

Головной офис: 620014, г.Екатеринбург, пр. Ленина 25, офис 3.128

Почта технической поддержки: help@korobov.ru
Почта коммерческого отдела: sale@korobov.ru

Сайт компании: www.korobov.ru
Телефон: (343) 290-29-05

© КОРОБОВ 2026